WWW.KARAVANING.SK

VYDANIE 2027/28

Náhradné diely

Katalóg pre karavany a obytné autá

MOVERA

Obsah

Markízy a stany

THULE: Univerzálne diely markíz 9
THULE: Omnistor 1200 10
THULE: Omnistor 3200 11
THULE: Omnistor 5102 12
THULE: Sidehill 13
THULE: Omnistor 4200 14-15
THULE: Omnistor 4900 14-15
THULE: Omnistor 5200 16-18
THULE: Omnistor 8000 19-21
THULE: Omnistor 6200 22-23
THULE: Omnistor 6300 24-25
THULE: Omnistor 9200 26-27
THULE: Plachty markíz Omnistor 1200 28
THULE: Plachty markíz Omnistor 3200 28
THULE: Plachty markíz Omnistor 4200 29
THULE: Plachty markíz Omnistor 4900 29
THULE: Plachty markíz Omnistor 5102 29
THULE: Plachty markíz Omnistor 5003 29
THULE: Plachty markíz Omnistor 5200 29
THULE: Plachty markíz Omnistor 6300 29
THULE: Plachty markíz Omnistor 8000 30
THULE: Plachty markíz Omnistor 6200 30
THULE: Plachty markíz Omnistor 9200 30
THULE: Residence G3 31-34
THULE: Panorama 31-34
THULE: Veduta 31-34
THULE: Quickfit 35
THULE: Easylink 35
THULE: Blocker G2 36
THULE: Rafter G2 36
FIAMMA: Univerzálne diely markíz 37
FIAMMA: Markízové predsteny Privacy Room 38-39
FIAMMA: F35pro 40-41
FIAMMA: F35 42-43
FIAMMA: F43van 44-45
FIAMMA: F45 i 46-49
FIAMMA: F45 iL 46-49
FIAMMA: F45 Ti 46-49
FIAMMA: F45 TiL 46-49
FIAMMA: F45S 50-53
FIAMMA: F45S VW T5 - T6 50-53
FIAMMA: F45S ZIP 50-53
FIAMMA: F45L 54-55
FIAMMA: F45L ZIP 54-55
FIAMMA: F40 van 56-57
FIAMMA: F65S 58-60
FIAMMA: F80S 61-63
FIAMMA: F65L 64-65
FIAMMA: F80L 66-67
FIAMMA: Caravanstore Evo 68-69
FIAMMA: Caravanstore XL 70-71
FIAMMA: Caravanstore XL ZIP 70-71
FIAMMA: Caravanstore 72-74
FIAMMA: Caravanstore ZIP 72-74
DOMETIC: PefectWall 1100 75
DOMETIC: PerfectWall 1500 76
DOMETIC: Perfect Roof 2000 77
DOMETIC: Perfect Roof 2500 78

Kemping a outdoor

QUIPON: Kempingový nábytok 79
EURO-TRAIL: Kempingový nábytok 79
CRESPO: Kempingový nábytok 80-81
DUKDALF: Kempingový nábytok 82-83
WESTFIELD: Kempingový nábytok 84-85
BRUNNER: Kempingový nábytok 86-87

Chladenie

DOMETIC: Chladničky 88-101
DOMETIC: Chladiace boxy 102-103
TRUMA: Chladiace boxy 102-103
ENGEL-ROEGA: Chladiace boxy 102-103
THETFORD: Chladničky séria N3000/N4000 104-117
THETFORD: Chladnička N3080 106
THETFORD: Chladnička N3090 106
THETFORD: Chladnička N3097 106
THETFORD: Chladnička N3108 106
THETFORD: Chladnička N3115 106
THETFORD: Chladnička N4080 106
THETFORD: Chladnička N4090 106
THETFORD: Chladnička N4097 106
THETFORD: Chladnička N4108 106
THETFORD: Chladnička N3100 107
THETFORD: Chladnička N3104 107
THETFORD: Chladnička N3112 107
THETFORD: Chladnička N4100 107
THETFORD: Chladnička N4104 107
THETFORD: Chladnička N4112 107
THETFORD: Chladnička N3141 108
THETFORD: Chladnička N3142 108
THETFORD: Chladnička N4141 108
THETFORD: Chladnička N4142 109
THETFORD: Chladnička N3145 < 16.07.2018 (E196V…) 110
THETFORD: Chladnička N3145 ≥ 16.07.2018 (E196V…) 111
THETFORD: Chladnička N4145 111
THETFORD: Chladnička N3150 < 16.07.2018 (E196V…) 112
THETFORD: Chladnička N3150 ≥ 16.07.2018 (E197V…) 113
THETFORD: Chladnička N4150 113
THETFORD: Chladnička N3170 < 16.07.2018 (E196V…) 114
THETFORD: Chladnička N3170 ≥ 16.07.2018 (E197V…) 115
THETFORD: Chladnička N4170 115
THETFORD: Chladnička N3175 < 16.07.2018 (E196V…) 116
THETFORD: Chladnička N3175 ≥ 16.07.2018 (E197V…) 117
THETFORD: Chladnička N4175 117
THETFORD: Chladnička T1090 118-119
THETFORD: Chladnička T2090 120
THETFORD: Chladnička T2095 121
THETFORD: Chladnička T2120C 122
THETFORD: Chladnička T2138 123
THETFORD: Chladnička T2152 124
THETFORD: Chladnička T2160 125
THETFORD: Chladnička T2175 125

Obsah

QUIPON: Strešná klimatizácia AIR 2500 126
QUIPON: Strešná klimatizácia AIR 2600 126
QUIPON: Strešná klimatizácia AIR 2650 126
TRUMA: Klimatizácia do úložného priestoru Saphir Compact 127
TRUMA: Klimatizácia do úložného priestoru Saphir Comfort 128
TRUMA: Klimatizácia do úložného priestoru Saphir Comfort RC 129
TRUMA: Klimatizácia do úložného priestoru Saphir vario 130
TRUMA: Strešná klimatizácia Aventa Comfort G2 131-133
TRUMA: Strešná klimatizácia Aventa Compact G2 131-133
TRUMA: Strešná klimatizácia Aventa Compact Plus G2 131-133
TRUMA: Strešná klimatizácia Aventa Comfort 134
TRUMA: Strešná klimatizácia Aventa Eco 135
TRUMA: Strešná klimatizácia Aventa Compact 136-137
TRUMA: Strešná klimatizácia Aventa Compact Plus 136-137
DOMETIC: Klimatizácia FreshJet 1700 138-139
DOMETIC: Klimatizácia FreshJet 2200 138-139
DOMETIC: Klimatizácia FreshJet FJX4 1700 140
DOMETIC: Klimatizácia FreshJet FJX4 2200 140
DOMETIC: Klimatizácia FreshJet FJX7 3000 141
DOMETIC: Klimatizácia FreshJet FJX7 3500 141
DOMETIC: Klimatizácia FreshJet FJX7 2200 142
DOMETIC: Rozvádzač vzduchu FJX4 143
DOMETIC: Rozvádzač vzduchu FJX7 143
DOMETIC: Klimatizácia FreshJet FJZ4 1500 144-145
DOMETIC: Klimatizácia FreshJet FJZ4 1700 144-145
DOMETIC: Klimatizácia FreshJet FJZ4 2200 144-145
DOMETIC: Klimatizácia FreshJet FJZ7 2200 146
DOMETIC: Klimatizácia FreshJet FJZ7 2600 146
DOMETIC: Klimatizácia FreshJet FJZ7 3000 146
DOMETIC: Klimatizácia FreshJet FJZ7 3500 146
DOMETIC: Rozvádzač vzduchu FJZ4 147
DOMETIC: Rozvádzač vzduchu FJZ7 147
TELAIR: Klimatizácia Silentplus 5900H 148-149
TELAIR: Klimatizácia Silentplus 8100H 148-149
TELAIR: Klimatizácia Silent 8400H 148-149
TELAIR: Klimatizácia Ultra Comfort 6000 150-153
TELAIR: Klimatizácia Ultra Comfort 8000 150-153
INDEL B OFF: Klimatizácia 12V Plein Aircon 154

Grilovanie a plyn

COOKVISION: Rukoväti na hrnce a panvice 155
BRUNNER: Rukoväti na hrnce a panvice 155
BALLARINI: Rukoväti na hrnce a panvice 155
AMEFA: Rukoväti na hrnce a panvice 155
EUTPO-TRAIL: Rukoväti na hrnce a panvice 155
BO-CAMP: Rukoväti na hrnce a panvice 155
BEAVER BRAND: Rukoväti na hrnce a panvice 155
DOMETIC: Náhradné diely pre variče, rúry a drezy 156
DOMETIC: Drez CVS1350G 157
DOMETIC: Drez CVS1525G 157
DOMETIC: Drez SNG 4044 157
DOMETIC: Varič HB 2325 158
DOMETIC: Varič HBG 2335 158
DOMETIC: Varič HB 2370 159
DOMETIC: Varič HB 3370 159
DOMETIC: Varič HB 3400 160
DOMETIC: Varič HBG 3440 160
DOMETIC: Varič HBG 3445 161
DOMETIC: Varič HB 4500 161
DOMETIC: Varič CVH 1525G 162
DOMETIC: Varič CVH 1700G 162
DOMETIC: Kombinácia drezu a variča CVC 1700G 163
DOMETIC: Kombinácia drezu a variča HSG 2245 164
DOMETIC: Kombinácia drezu a variča MO 9722 165
CAN: Vstavaný varič, drez a kombinácia variča a drezu 166-167
THETFORD: Varič s rúrou Triplex SOH70XX 168-169
THETFORD: Varič s rúrou Triplex SOH71XX 168-169
THETFORD: Varič s rúrou Triplex SOH75XX 168-169
THETFORD: Varič s rúrou Triplex SOH76XX 168-169
THETFORD: Varič s rúrou Triplex SOH77XX 168-169
THETFORD: Varná doska Continental SHB330XX 170-171
THETFORD: Varná doska Continental SHB340XX 170-171
THETFORD: Varná doska Continental SHB 345XX 170-171
THETFORD: Varná doska Topline 160 SHB169XX 172
THETFORD: Varná doska Topline 900 SHB910XX 173
THETFORD: Varná doska Topline 900 SHB922XX 173
THETFORD: Varná doska Topline 900 SHB931XX 173
THETFORD: Varná doska Topline 900 SHB932XX 173
THETFORD: Varná doska Topline 900 SHB969XX 173
THETFORD: Kombinácia variča a drezu séria 353 SCU3530XX 174
THETFORD: Kombinácia variča a drezu séria 353 SCU3531XX 174
THETFORD: Kombinácia variča a drezu Topline 111 SCU111XX 175
THETFORD: Drez Continental SBL33XX 176
THETFORD: Drez Continental SBL34XX 176
THETFORD: Rúra Duplex Mk3-4 SOG7XXXX 177
THETFORD: Rúra Duplex XS SOG11XXXX 178
THETFORD: Rúra séria 420 SOV42XXX 179
GOK: Príslušenstvo k tlakovým plynovým zariadeniam 180-181
TRUMA: Príslušenstvo k regulátorom plynu 182-183

Vykurovanie

ALDE: Compact 3010 184-185
ALDE: Compact 3020 HE 184-185
ALDE: Compact 3030 184-185
ALDE: Compact 3030 Plus 184-185
ALDE: Náhradné diely a príslušenstvo k vykurovaniu 186
TRUMA: Ventilátor Trumavent TEB3 187
TRUMA: Ventilátor Trumavent TEN3 187
TRUMA: Vykurovanie Trumatic 2200 od 07.2006 188-189
TRUMA: Vykurovanie Trumatic S3002 od 08.2004 190-191
TRUMA: Vykurovanie Trumatic S3004 od 05.2012 192-193
TRUMA: Vykurovanie Trumatic S5002 194-195
TRUMA: Ultraheat 195
TRUMA: Vykurovanie Trumatic S5004 196-197
TRUMA: Vykurovanie Vario Heat eco + E-Kit 198-199
TRUMA: Vykurovanie Vario Heat comfort + E-Kit 198-199
TRUMA: Odvod spalín Vario Heat 200
TRUMA: Odvod spalín E2400 200
TRUMA: Odvod spalín E4000 200
TRUMA: Riadenie a ovládanie E2400 201
TRUMA: Riadenie a ovládanie E4000 201
TRUMA: Vykurovanie E2400 od 01.1993 202-203

Obsah

TRUMA: Vykurovanie E4000 od 01.1989 do 12.2017 204
TRUMA: Vykurovanie Eazy 205
TRUMA: Rozvod teplého vzduchu pre ohrievače 206-207
TRUMA: Riadenie a ovládanie Combi 208-209
TRUMA: Riadenie a ovládanie Combi D 208-209
TRUMA: Riadenie a ovládanie CombiNeo 208-209
TRUMA: Vodné prípojky a ventily Combi 210
TRUMA: Vodné prípojky a ventily Combi D 210
TRUMA: Vodné prípojky a ventily CombiNeo 210
TRUMA: Odvod spalín Combi 211
TRUMA: Odvod spalín Combi D 212
TRUMA: Odvod spalín CombiNeo 213
TRUMA: Vykurovanie CombiNeo 213
TRUMA: Vykurovanie Combi 4 / 4E od 04/2007 do 05.2018 214-215
TRUMA: Vykurovanie Combi 6 / 6E od 04/2007 do 05.2018 214-215
TRUMA: Vykurovanie Combi 4 / 4E od 06.2018 a od 05.2020 216-217
TRUMA: Vykurovanie Combi 6 / 6E od 06.2018 a od 05.2020 216-217
TRUMA: Vykurovanie Combi D4 / D4E od 05.2008 do 03.2022 218-219
TRUMA: Vykurovanie Combi D6 / D6E od 05.2008 do 03.2022 218-219
TRUMA: Vykurovanie Combi D4 / D4E Next Gen ab 04.2022 220-221
TRUMA: Vykurovanie Combi D6 / D6E Next Gen ab 04.2022 220-221
DOMETIC: Vykurovanie Twinboost 222
AQUAHOT: Vykurovanie Gen1 223
WEBASTO: Vykurovanie Air Top 223-225
WEBASTO: Montážne príslušenstvo Air Top 223-225
WEBASTO: Vykurovanie Thermo Top 223-225
WEBASTO: Montážne príslušenstvo Thermo Top 223-225

Technika vozidiel

TRUMA: Mover Smart A 226
TRUMA: Mover Smart A4 226
TRUMA: Mover Smart M 227
TRUMA: Mover XT 228-229
TRUMA: Mover XT2 228-229
TRUMA: Mover XT4 228-229
TRUMA: Mover SE R 230-231
TRUMA: Mover TE R 230-231
TRUMA: Mover TE R4 232
TRUMA: Mover SR 233
TRUMA: Mover SX 234
TRUMA: Mover XT L 235
TRUMA: Mover GO2 RH1 do 06.2017 236
TRUMA: Mover GO2 RH2 od 07.2017 237
TRUMA: Mover GO2 RH3 od 03.2021 238
TRUMA: Montáž manévrovacích systémov 239-240
REICH Easydriver: Montáž manévrovacích systémov 241
REICH: Easydriver infinity 242
REICH: Easydriver pro 243
REICH: Easydriver active 244
REICH: Easydriver basic 245
ALKO: Elektronický systém podpier UP4 246
ALKO: Ranger MS1 247
ALKO: Mammut 248-251
KNOTT: Všeobecné náhradné diely 252
AL-KO: Brzdy kolies 253
AL-KO: Brzdové čeľuste 253
AL-KO: Zasúvacie podpery 253
AL-KO: Big-Foot 253
AL-KO: Zdvihák 253
AL-KO: Nájazdová brzda 254
AL-KO: ATC 254
AL-KO: Stabilizačná spojka AKS 1300 255
AL-KO: Stabilizačná spojka AKS 2000 255
AL-KO: Stabilizačná spojka AKS 2004 255
AL-KO: Stabilizačná spojka AKS 3004 od 02.2004 256
AL-KO: Stabilizačná spojka AKS 3504 od 02.2004 256
AL-KO: Stabilizačná spojka AKS 3004 od 05.2011 257
AL-KO: Stabilizačná spojka AKS 3504 od 05.2011 257
WINTERHOFF: Stabilizačná spojka WS 3000 258
WINTERHOFF: Stabilizačná spojka WS 3500 258
REICH: Zrkadlá na ťahanie karavanu 259
EMUK: Zrkadlá na ťahanie karavanu 259
MILENCO: Zrkadlá na ťahanie karavanu 260
MGI: Zrkadlá na ťahanie karavanu 260
H.A.B.A.: Zrkadlá na ťahanie karavanu 260
THITRONIK: WiPro / GasPro 261
GOLDSCHMITT: Prídavné vzduchové pružiny 262-263
LINNEPE: Prídavné vzduchové pružiny AirLift Maxi 264
LINNEPE: Manuálna podpera QuickLift 265
LINNEPE: Elektrická podpera AutoLift 265
FAWO: Podpera Moca (do 2025) 265
HYMER: Multitalent Tele 2003-2019 266-267
QUIPON: Bike Rack od 2020 266-267
EURO CARRY: Náhradné diely nosičov bicyklov 268-269
BR-SYSTEMS: Bike Lift 270-271
FIAMMA: Montážne súpravy Carry Bike 272
FIAMMA: Univerzálne diely Carry Bike 273
FIAMMA: Nosič bicyklov Carry Bike 274-275
FIAMMA: Držiak bicykla Bike-Block Pro 275
FIAMMA: Držiak bicykla Bike-Block Pro S 275
FIAMMA: Koľajnice na bicykle Carry Bike 276-277
THULE: Drobné diely Sport G2 278-279
THULE: Drobné diely Elite G2 278-279
THULE: Sport G2 280
THULE: Elite G2 281
THULE: Elite Van XT 282
THULE: Velotrack 283
THULE: Esse 4 284
THULE: Essential 285
THULE: Wanderway 286
THULE: Excellent 287
THULE: Lift V10 Manual / 12V 288
THULE: Lift V16 Manual / 12V 289
THULE: Velo Slide 290
THULE: Velo Slide Short 290
THULE: Caravan Light 291
THULE: Caravan Smart 291
THULE: Caravan Smart Eriba Touring 291
THULE: Caravan Superb 292
THULE: Caravan Superb Short 292
THULE: Caravan Superb XT 292
THULE: Caravan Superb XT Short 292
THULE: Smartclamp System 293

Obsah

THULE: Probar Flex 293
THULE: Nosiče bicyklov na ťažné zariadenie 294-295
ATERA: Nosiče bicyklov na ťažné zariadenie 294-295
EUFAB: Nosiče bicyklov na ťažné zariadenie 294-295
THULE: VeloSwing 295
SAWIKO by AL-KO: Nosiče nákladu a držiaky svetiel 296
LINNEPE: Nosiče nákladu a držiaky svetiel 297
WEIH-TEC: Nosiče nákladu od 04/2016 298
THULE: Príslušenstvo k nástupným schodíkom 12V 299
THULE: Single Step V10 (Manual, 12V, Compact) 300
THULE: Single Step V15 (Manual, 12V, Compact) 300
THULE: Double Step 12V with Skirt 301
THULE: Double Step 12V 380-440-500-550-553-650 302
THULE: Slide Out Step 12V 2016 Ducato 303
THULE: Slide Out Step 12V V18 304
THULE: Slide Out Step 12V V19 Standard, Ducato, Crafter, Crafter 4WD 305
THULE: SlideOut 12V G2 Standard, Ducato, Crafter, Crafter 4WD 306-307
THULE: SlideOut manual 307
LIPPERT: Nástupné schodíky 308-310
DOMETIC: MICRO-HEKI 311
DOMETIC: MINI-HEKI S / S FL 311
DOMETIC: MINI-HEKI Plus 312
DOMETIC: MINI-HEKI Style 312
DOMETIC: MINI-HEKI FL 312
DOMETIC: HEKI 1 313
DOMETIC: HEKI 2 314
DOMETIC: HEKI 2 de Luxe 315
DOMETIC: HEKI 3 316-317
DOMETIC: HEKI 3 Plus 316-317
DOMETIC: HEKI 4 318-319
DOMETIC: HEKI 4 Plus 318-319
DOMETIC: MIDI-HEKI Style 700x500 320-322
DOMETIC: MIDI-HEKI Style GD 700x500 320-322
DOMETIC: MIDI-HEKI FL 700x500 320-322
DOMETIC: MIDI-HEKI Style 400x700 323
DOMETIC: Fantastic Vent 2250 324
DOMETIC: Fantastic Vent 3350 324
DOMETIC: Fantastic Vent 7350 324
QUIPON: Strešný prielez SKY 40 x 40 V1 325
QUIPON: Strešný prielez SKY 40 x 40 V3 325
QUIPON: Strešný prielez SKY 70 x 50 325
FIAMMA: Strešné vetracie okno Vent F Pro 326
FIAMMA: Strešné vetracie okno Vent 326
FIAMMA: Strešné vetracie okno Vent 40 x 40 327
FIAMMA: Strešné vetracie okno Turbo Vent Pro 327
FIAMMA: Strešné vetracie okno Vent 50 x 50 327
FIAMMA: Strešné vetracie okno Turbo Vent (Vent, P3 a Premium) 328
FIAMMA: Strešné vetracie okno Vent 28 F 329
FIAMMA: Strešné vetracie okno Vent 28 329
FIAMMA: Strešné vetracie okno Turbo 28 329
MPK: Strešný prielez 28 x 28 Vision Vent S eco 2753, 28, 29 a pro 27P 330
MPK: Strešný prielez 40 x 40 Vision Vent M pro 48P/48PL a pro 2 49P/49PL 331
MPK: Strešný prielez 40 x 40 Mod. 40, 42, 46, Vision Vent M 4600K 331
MPK: Strešný prielez 70x50 Vision Star L pro 75P/75PL 332
MAXXAIR: Strešný prielez Skymaxx 40 x 40 333
MAXXAIR: Strešný prielez Skymaxx Plus 40 x 40 333
MAXXAIR: Strešný prielez Skymaxx LX 70 x 50 333
MAXXAIR: Strešný prielez Skymaxx LX Plus 70 x 50 333
MAXXAIR: Strešný prielez Maxxfan Deluxe 334
MAXXAIR: Strešný prielez Maxxfan Plus 335
REMIS: Strešný prielez RemiTop II 336
REMIS: Strešný prielez RemiTop Vario I 337
REMIS: Strešný prielez RemiTop Vario II 338-339
REMIS: Strešný prielez Vista/Streamline 340-341
REMIS: Strešný prielez RemiStar 340-341
THULE: Strešný ventilátor Omni Vent od V04 342
PREMTEC: Strešný prielez RoofSTAR 4 343
PREMTEC: Strešný prielez RoofSTAR 7 343
DOMETIC: Okno S4/S5 344-347
DOMETIC: Okno S7 347
DOMETIC: Okno S7P 348-349
DOMETIC: Okno S7Z 348-349
DOMETIC: Drobné diely roletových systémov 350
DOMETIC: Rastrollo 2000 351
DOMETIC: Rastrollo 2001 351
DOMETIC: Rastrollo 3000 351
REMIS: RemiFlair I 352
REMIS: RemiFlair III 352
REMIS: RemiFlair IV 352
REMIS: RemiCare Van 353
REMIS: RemiCare II 353
REMIS: RemiBase II 354
REMIS: RemiSun 354
DOMETIC: Zatemnenie bočných okien SP200 355
DOMETIC: Zatemnenie bočných okien SP300 355
DOMETIC: Zatemnenie bočných okien SP310 355
DOMETIC: Zatemnenie bočných okien SP400 355
DOMETIC: Zatemnenie bočných okien SP410 355
DOMETIC: Zatemnenie čelného skla FP200 356-357
DOMETIC: Zatemnenie čelného skla FP210 356-357
DOMETIC: Zatemnenie čelného skla FP220 356-357
DOMETIC: Zatemnenie čelného skla FP300 356-357
DOMETIC: Zatemnenie čelného skla FR400 356-357
DOMETIC: Zatemnenie čelného skla 1101 356-357
DOMETIC: Zatemnenie čelného skla 1395 356-357
DOMETIC: Zatemnenie čelného skla 1397 356-357
DOMETIC: Dvere so sieťkou proti hmyzu Flytec FT100 357
DOMETIC: Dvere so sieťkou proti hmyzu Flytec FT200 357
REMIS: Náhradné diely RemiFront 358-359
REMIS: Jednotlivé diely RemiFront 360-361
ABUS: Kľúče a zámky 362-363
AL-KO: Kľúče a zámky 362-363
ATERA: Kľúče a zámky 362-363
BR-SYSTEMS: Kľúče a zámky 362-363
FAWO: Kľúče a zámky 362-363
FIAMMA: Kľúče a zámky 362-363
HEOSOLUTION: Kľúče a zámky 362-363
MILENCO: Kľúče a zámky 362-363
STS: Kľúče a zámky 362-363
THULE: Kľúče a zámky 362-363
ZADI: Kľúče a zámky 362-363
THETFORD: Servisné dvierka / Flushdoors 364-365
SIKA: Lepenie a tesnenie 366-367
DEKALIN: Lepenie a tesnenie 368-369

Obsah

Multimédiá

TEN HAAFT: Všeobecné náhradné diely Oyster 370
TEN HAAFT: Oyster V 370-371
TEN HAAFT: Oyster IV 372-373
TEN HAAFT: Access 374-375
TEN HAAFT: Caro 374-375
TEN HAAFT: Caro+ 374-375
TEN HAAFT: Connect 374-375
TEN HAAFT: Cytrac DX 374-375
TEN HAAFT: EasyNet 374-375
TEN HAAFT: Soundbar 374-375
TEN HAAFT: TV 374-375
TELECO: Flatsat Classic DVB-S2 65/85 a BT 50/65/85 376-377
TELECO: Flatsat Easy DVB-S2 a BT 65 / 85 378-379
TELECO: Telesat BT 65/85 380
TELECO: Príslušenstvo 381
SHAPEG: Stožiar 381
ANTARION: Príslušenstvo k satelitnej a televíznej technike 382
MEGASAT: Príslušenstvo k satelitnej a televíznej technike 383
ALPHATRONICS: Príslušenstvo k satelitnej a televíznej technike 383
CARATEC: Príslušenstvo k satelitnej a televíznej technike 384
MAXVIEW: Príslušenstvo k satelitnej a televíznej technike 384
ALDEN: Príslušenstvo k satelitnej a televíznej technike 385
REFLEXION: Príslušenstvo k satelitnej a televíznej technike 385
Montážne rámiky infotainmentu a rozhrania na volant 386-389
Adaptéry cúvacích kamier a anténna technika 390-391

Elektrotechnika

EFOY: Palivový článok Efoy 392-393
EFOY: Batérie Efoy LI 392-393
Svetelné zdroje a svietidlá pre vozidlá 394
COMET: Servisné klapky pre plyn a vodu 395
GOK: Servisné klapky pre plyn 395
TRUMA: Servisné klapky pre plyn 395
FAWO: Servisné klapky pre elektrinu, plyn, vodu, naftu 395
REICH: Servisné klapky pre plyn, vodu 395
MPK: Servisné klapky pre elektrinu 395
H.A.B.A.: Servisné klapky pre elektrinu 395

Voda

REICH: Vodné prípojky a armatúry 396-397
COMET: Vodovodné batérie 398
LILIE: Tlakové čerpadlá 399
FIAMMA: Aqua 8 400
FIAMMA: Aqua 8 iSensor 400
FIAMMA: Aqua F 10 L 400
FIAMMA: Aqua F 13 L 400
FIAMMA: Rolltank 23F 401
FIAMMA: Rolltank 23W 401
FIAMMA: Rolltank 40F 401
FIAMMA: Rolltank 40W 401
FIAMMA: Tank 70 L 401
Drobné diely pre nádrže a kanistre 402-403
REICH: Vložky do vodných filtrov 404
LILIE: Vložky do vodných filtrov 404
WM AQUATEC: Vložky do vodných filtrov 404
ELGENA: Malý bojler KB3 404
ELGENA: Malý bojler KB6 404
TRUMA: Ohrievač vody od 09.1995 405
TRUMA: Bojler B/BN 10/14 rad 3 406-407
TRUMA: Bojler Gas / Gas elektrina od 05.2014 408-409
DOMETIC: Toaleta CT 3000 410-411
DOMETIC: Toaleta CT 4000 410-411
THETFORD: Porta Potti 145 412-413
THETFORD: Porta Potti 165 412-413
THETFORD: Porta Potti 335 412-413
THETFORD: Porta Potti 345 412-413
THETFORD: Porta Potti 365 412-413
THETFORD: Porta Potti 465 414
THETFORD: Porta Potti 565 415
THETFORD: Suchá separačná toaleta S220 / SK C220 416
THETFORD: Suchá separačná toaleta S260 / SK C260 417
THETFORD: Kazetová toaleta C2 418-423
THETFORD: Kazetová toaleta C3 418-423
THETFORD: Kazetová toaleta C4 418-423
THETFORD: Nádrž na odpadovú vodu C2-C3-C4 424-425
THETFORD: Kazetová toaleta C200 CW/CWE 426
THETFORD: Kazetová toaleta C200 S/CS 427
THETFORD: Nádrž na odpadovú vodu C200 428-429
THETFORD: Kazetová toaleta C223S / C223CS 430
THETFORD: Kazetová toaleta C222SWE / C224CW 431
THETFORD: Nádrž na odpadovú vodu C220 432
THETFORD: Kazetová toaleta C402 C/X 433
THETFORD: Kazetová toaleta C403 L 434
THETFORD: Nádrž na odpadovú vodu C400 435
THETFORD: Kazetová toaleta C502 C/X 436
THETFORD: Kazetová toaleta C503 L 437
THETFORD: Nádrž na odpadovú vodu C500 438
THETFORD: Kazetová toaleta C250 CWE 439
THETFORD: Kazetová toaleta C250 S/CS 440
THETFORD: Kazetová toaleta C263S/CS 441
THETFORD: Kazetová toaleta C262CWE 441
THETFORD: Nádrž na odpadovú vodu C250/260 442-443
THETFORD: Aqua Magic V 444
THETFORD: Aqua Magic VI 444
THETFORD: Aqua Magic Bravura 444
THETFORD: iNDUS 445-446
CLESANA: Toaleta C1 447
SOG: Systémy odvetrania toaliet 448

Dielňa a prenájom

GOK: Prístroje na skúšanie plynových zariadení a príslušenstvo 449
Dielenské potreby 450
Potreby pre požičovne 451
Veľké balenia, voľný tovar a tovar v rolkách 452-454

Vysvetlenie výstražných upozornení 455

THULE Univerzálne diely k markízam

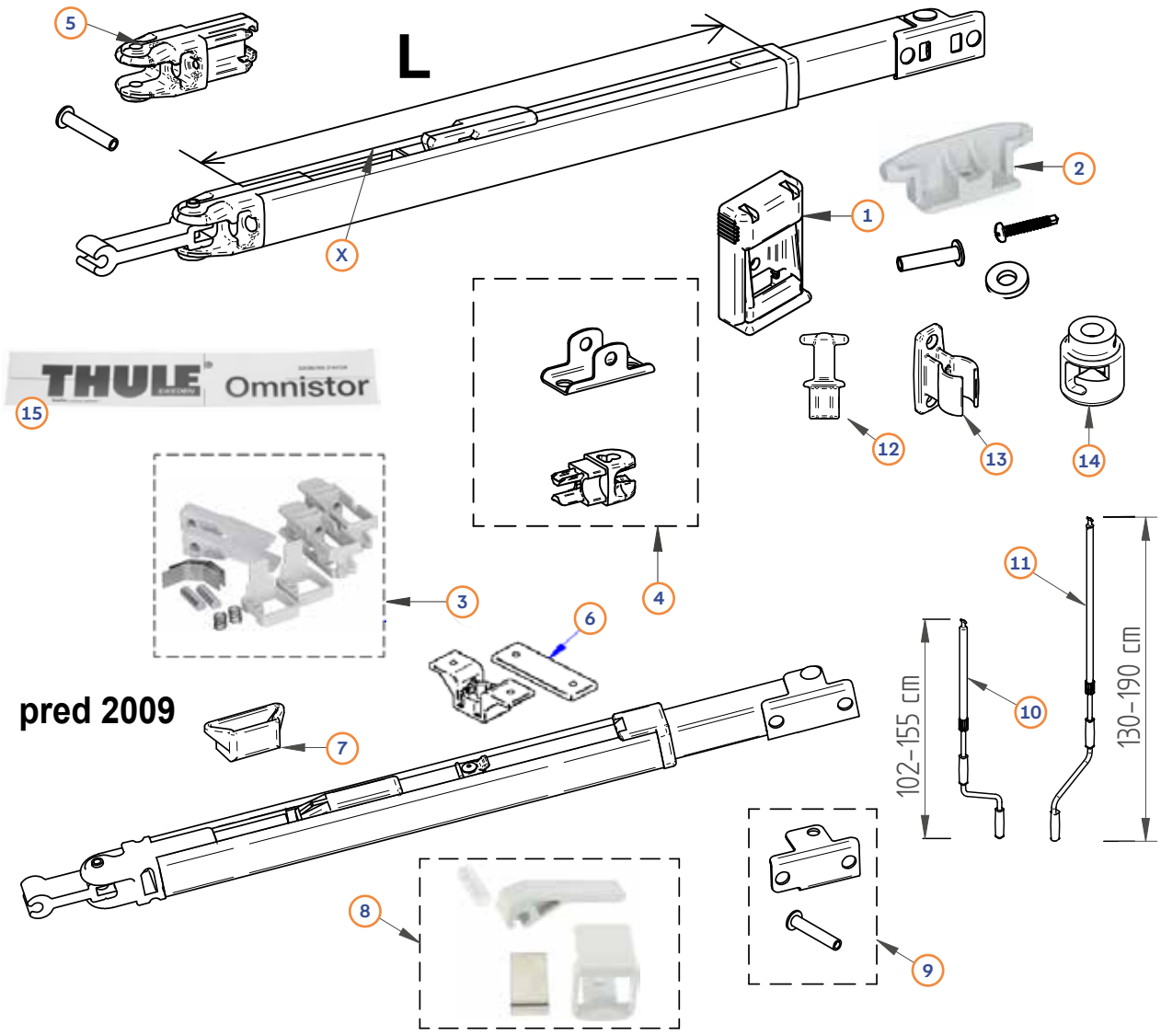

Poz.	Č. Movera	Č. výrobcu	Názov dielu	Vhodné pre model
1	9904180	1500601212	Plastový nástenný držiak podpernej nohy (balenie 2 ks)	
1	9910983	1500602390	Súprava čiernych nástenných držiakov podpernej nohy (balenie 2 ks)	
2	9905925	1500601789	Aretácia / uchytenie podpernej nohy	
3	9998521	1500601605	Súprava rýchloupínacích pák pre podpernú nohu (balenie 2 ks)	
3	na dopyt	1500603979	Súprava rýchloupínacích pák pre podpernú nohu	3200
4	9919245	1500601604	Súprava kovových pätiek pre podpernú nohu (balenie 2 ks)	
5	9998802	1500601603	Súprava kĺbov podpernej nohy (balenie 2 ks)	
X	9956092	1500601588	Univerzálna podperná noha V2 190 cm	1000, 2000, 5002, 5003, 5102 / VW, 5800 < 4 m, 8000 (3,5 m), 6002, 6800 < 4 m, 6002 Hobby, 6200, OmniV10, OmniV10XL, 600K, 600K-TL
X	9956091	1500601609	Univerzálna podperná noha V2 230 cm	
X	9910811	1500601960	Univerzálna podperná noha V2 260 cm (XL)	
X	9902966	1500601611	Univerzálna podperná noha V2 300 cm	
X	9904140	1500601612	Univerzálna podperná noha V2 350 - 450 cm	
X	9992259	1500601312	Univerzálna podperná noha, dlhé vyhotovenie	5500, 5575, 5800, 8000, 6502, 6802, 6900, 6002, 9200
6	9937884	1500603485	Spojovací diel tretej podpernej nohy na prednom profile	
7	9905925	1500601789	Aretácia / uchytenie podpernej nohy pre rok výroby pred 2009	
8	9912340	1500601150	Súprava rýchloupínacích pák pre podpernú nohu (balenie 2 ks), pre rok výroby pred 2009	
9	9919245	1500601604	Súprava kovových pätiek pre podpernú nohu (balenie 2 ks)	
10	9911833	1500602210	Krátka teleskopická kľuka 102 - 155 cm	
11	9957180	1500600115	Teleskopická ručná kľuka 130 - 190 cm	
12	9957170	1500601279	Hlava kľuky	
13	9991443	1500601222	Držiaky ručnej kľuky (balenie 2 ks)	
14	9956043	1500601211	Zvon kľuky	
15	9917376	1500602406	Nálepka „THULE“ pre markízy	

→ Podperné nohy pre 1200, 3200, 5200 a 6300 nájdete v príslušných zoznamoch náhradných dielov.

THULE Omnistor 1200

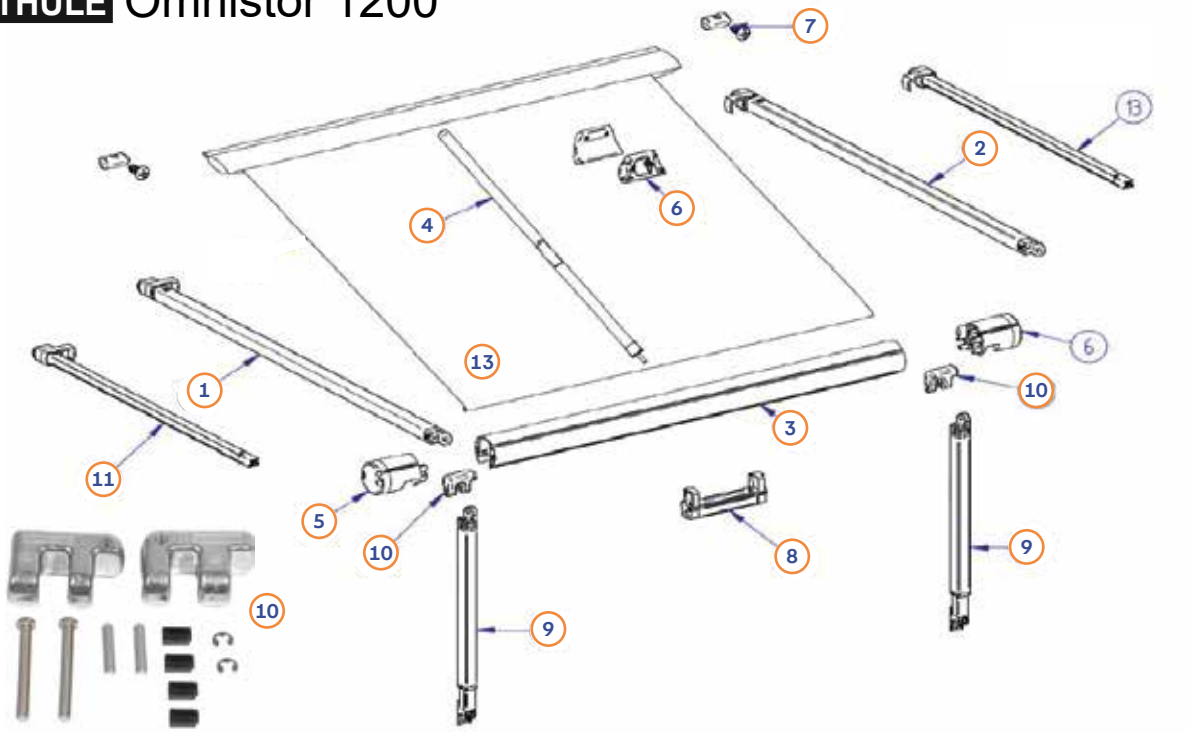

Poz.	Č. Movera	Č. výrobcu	Názov dielu
1	9919426	1500602900	Ľavé napínacie rameno pre dĺžku markízy 230 cm, výsuv 200 cm
1	9923210	1500602901	Ľavé napínacie rameno pre dĺžku markízy 260 cm, výsuv 220 cm
1	9925348	1500602902	Ľavé napínacie rameno pre dĺžku markízy 300 - 325 cm, výsuv 250 cm
1	9919099	1500602903	Ľavé napínacie rameno pre dĺžku markízy 350 - 550 cm, výsuv 250 cm
2	9925117	1500602904	Ľavé napínacie rameno pre dĺžku markízy 230 cm, výsuv 200 cm
2	9929345	1500602905	Ľavé napínacie rameno pre dĺžku markízy 260 cm, výsuv 220 cm
2	9919487	1500602906	Ľavé napínacie rameno pre dĺžku markízy 300 - 325 cm, výsuv 250 cm
2	9918950	1500602907	Ľavé napínacie rameno pre dĺžku markízy 350 - 550 cm, výsuv 250 cm
3	na dopyt	1500602908	Valec na plachtu 230 cm
3	na dopyt	1500602909	Valec na plachtu 260 cm
3	na dopyt	1500602910	Valec na plachtu 300 cm
3	na dopyt	1500602911	Valec na plachtu 325 cm
3	na dopyt	1500602912	Valec na plachtu 350 cm
3	na dopyt	1500602913	Valec na plachtu 375 cm
3	na dopyt	1500602914	Valec na plachtu 400 cm
3	na dopyt	1500602915	Valec na plachtu 425 cm
3	na dopyt	1500602916	Valec na plachtu 450 cm
3	na dopyt	1500602979	Valec na plachtu 500 cm
3	na dopyt	1500602980	Valec na plachtu 550 cm
4	9917921	307311	Napínacia tyč 250 cm
5	9927786	1500602935	Pravá a ľavá koncová krytka valca na plachtu
6	9922588	1500602936	Uchytenie napínacej tyče (balenie 2 ks)
7	9994117	1500601177	Súprava koncových dorazov pre koľajnicu predstanu (balenie 2 ks)
8	na dopyt	1500602937	Aretácia teleskopického ramena a podpernej nohy pre dĺžku markízy 230 - 260 cm
8	na dopyt	1500602938	Aretácia teleskopického ramena a podpernej nohy pre dĺžku markízy 300 cm
8	na dopyt	1500602939	Aretácia teleskopického ramena a podpernej nohy pre dĺžku markízy 325 cm
8	na dopyt	1500602940	Aretácia teleskopického ramena a podpernej nohy pre dĺžku markízy 350 cm
8	na dopyt	1500602941	Aretácia teleskopického ramena a podpernej nohy pre dĺžku markízy 375 cm
8	na dopyt	1500602942	Aretácia teleskopického ramena a podpernej nohy pre dĺžku markízy 400 cm
8	na dopyt	1500602943	Aretácia teleskopického ramena a podpernej nohy pre dĺžku markízy 425 cm
8	na dopyt	1500602944	Aretácia teleskopického ramena a podpernej nohy pre dĺžku markízy 450 cm
8	na dopyt	1500602985	Aretácia teleskopického ramena a podpernej nohy pre dĺžku markízy 500 cm
8	na dopyt	1500602986	Aretácia teleskopického ramena a podpernej nohy pre dĺžku markízy 550 cm
9	9925118	1500602945	Pravá/ľavá podperná noha pre dĺžku markízy 230 cm
9	9922257	1500602946	Pravá/ľavá podperná noha pre dĺžku markízy 260 cm
9	9919343	1500602958	Pravá/ľavá podperná noha pre dĺžku markízy 300 - 325 cm
9	9919388	1500602959	Pravá/ľavá podperná noha pre dĺžku markízy 350 - 550 cm
10	9927787	1500602947	Držiak podpernej nohy a teleskopického ramena vpravo a vľavo
11	9923208	1500602977	Vnútorný diel napínacej tyče vľavo
12	9923316	1500602978	Vnútorný diel napínacej tyče vpravo
13	Pozri stranu 28		Plachty markíz

→ Univerzálne diely nájdete na strane 9

THULE Omnistor 3200

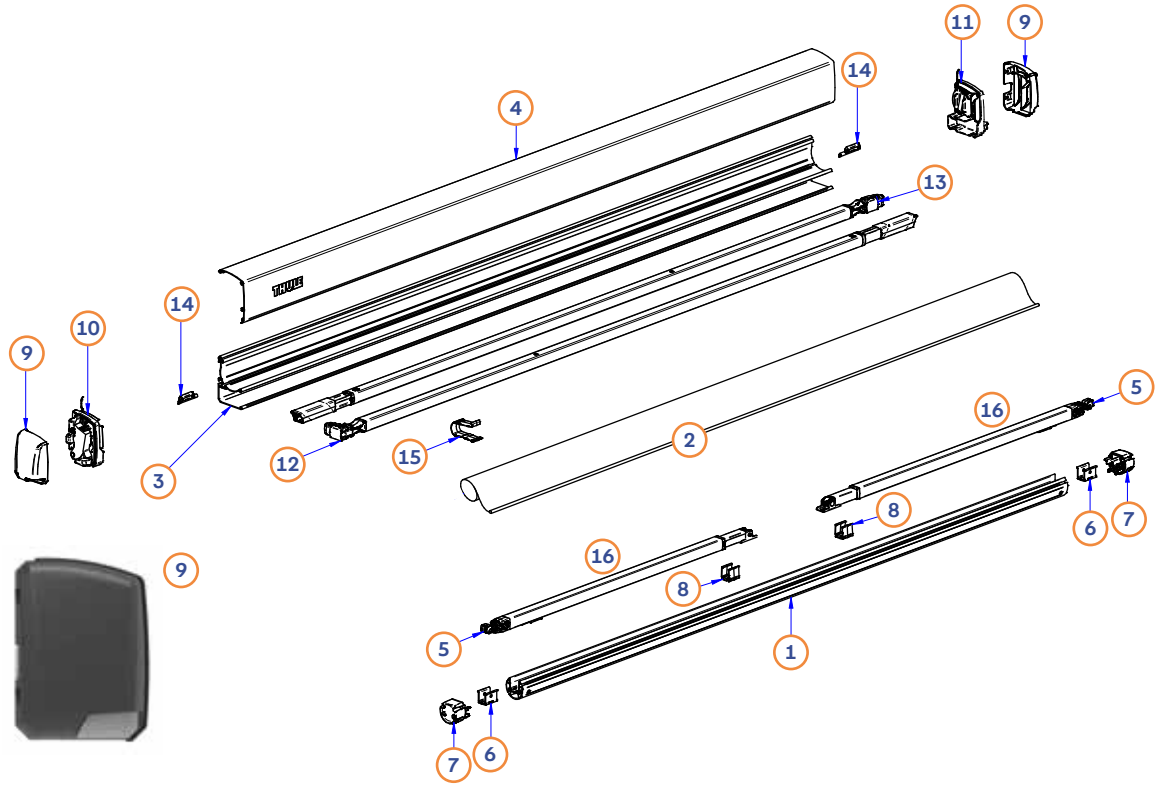

Poz.	Č. Movera	Č. výrobcu	Názov dielu
1	na dopyt	1500603489	Valec na plachtu 190 cm
1	na dopyt	1500603490	Valec na plachtu 230 cm
1	na dopyt	1500603491	Valec na plachtu 250 cm
1	na dopyt	1500603492	Valec na plachtu 270 cm
1	na dopyt	1500603493	Valec na plachtu 300 cm
2	Pozri stranu 28		Plachty markíz
3	na dopyt	1500603499	Kryt markízy 190 cm
3	na dopyt	1500603500	Kryt markízy 230 cm
3	na dopyt	1500603501	Kryt markízy 250 cm
3	na dopyt	1500603502	Kryt markízy 270 cm
3	na dopyt	1500603403	Kryt markízy 300 cm
4	na dopyt	1500603504	Horný diel krytu markízy, farba strieborná, 250 cm
4	na dopyt	1500603505	Horný diel krytu markízy, farba strieborná, 270 cm
4	na dopyt	1500603506	Horný diel krytu markízy, farba strieborná, 300 cm
4	na dopyt	1500603507	Horný diel krytu markízy, farba antracitová, 190 cm
4	na dopyt	1500603508	Horný diel krytu markízy, farba antracitová, 230 cm
4	na dopyt	1500603509	Horný diel krytu markízy, farba antracitová, 250 cm
4	9946186	1500603510	Horný diel krytu markízy, farba antracitová, 270 cm
4	na dopyt	1500603511	Horný diel krytu markízy, farba antracitová, 300 cm
5	9947257	1500603512	Podperná noha pre dĺžku markízy 190 cm, max. výška 193 cm (3 diely)
5	9938586	1500603513	Podperná noha pre dĺžku markízy 230 - 250 cm, max. výška 233 cm (3 diely)
5	9946608	1500603514	Podperná noha pre dĺžku markízy 270 - 300 cm, max. výška 215 cm (2 diely)
6	9937000	1500603515	Držiak podpernej nohy, 2 ks
7	9937197	1500603516	Koncové krytky valca na plachtu
8	9937198	1500603417	Podložka proti klepaniu podpernej nohy
9	9937199	1500603518	Koncové krytky krytu vľavo / vpravo
10	9937211	1500603519	Ľavá koncová doska krytu
11	9937212	1500603520	Pravá koncová doska krytu
12	na dopyt	1500603521	Ľavé napínacie rameno pre dĺžku markízy 190 - 230 cm, výsuv 250 cm
12	9938587	1500603522	Ľavé napínacie rameno pre dĺžku markízy 250 - 270 - 300 cm, výsuv 250 cm
13	9947612	1500603523	Ľavé napínacie rameno pre dĺžku markízy 250 - 270 - 300 cm, výsuv 250 cm
13	9959648	1500603524	Ľavé napínacie rameno pre dĺžku markízy 250 - 270 - 300 cm, výsuv 250 cm
14	9937213	1500603525	Stredný diel
15	9937214	1500603526	Podložka proti klepaniu napínacieho ramena 3200
16	na dopyt	1500603979	Súprava napínacích pák pre podpernú nohu (balenie 2 ks)

→ Univerzálne diely nájdete na strane 9

THULE Omnistor 5102

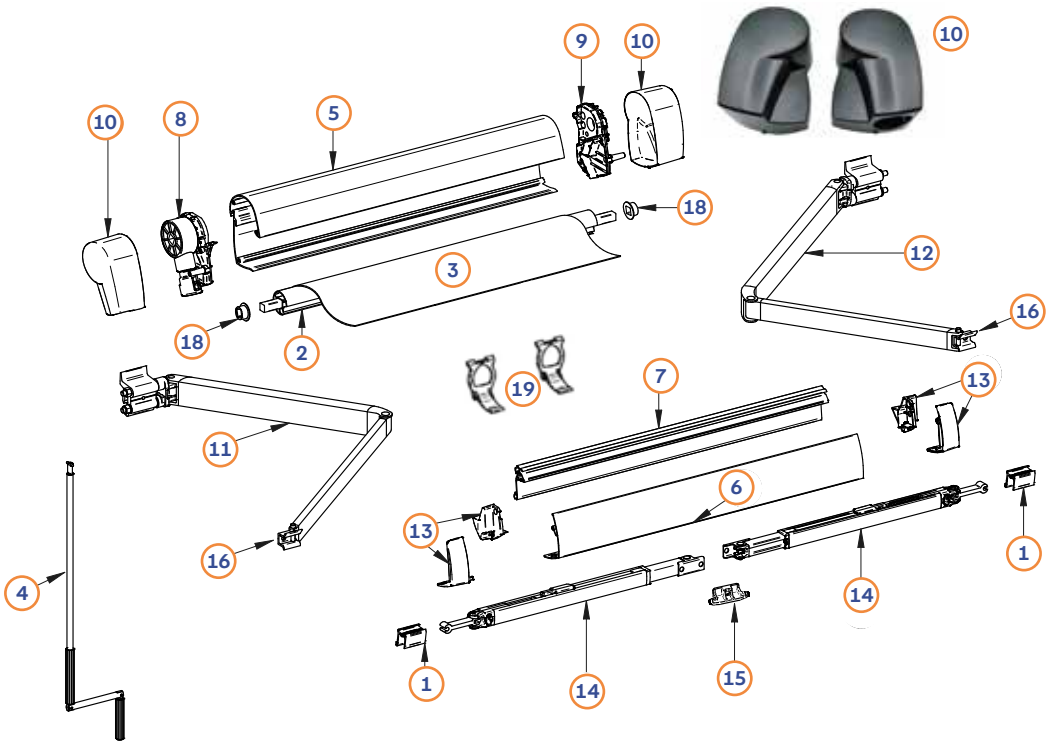

Poz.	Č. Movera	Č. výrobcu	Názov dielu
1	na dopyt	1500600296	Držiak podpernej nohy
2	9949919	1500601954	Hriadeľ plachty
3	Pozri stranu 29		Plachty markíz
4	9991467	1500601124	Ručná kľuka
5	9936979	1500601689	Kryt markízy, farba RAL9006
5	9938397	1500602357	Kryt markízy, farba RAL9011
6	9918559	1500601955	Vonkajšia strana prednej clony, farba RAL9006
6	9936827	1500602358	Vonkajšia strana prednej clony, farba RAL9011
7	9933235	1500601956	Vnútorná strana prednej clony, farba RAL9006
8	9991464	1500601201	Koncová doska, vľavo
9	9991465	1500601202	Koncová doska, vpravo
10	9991466	1500601203	Ľavá a pravá koncová krytka, strieborná
10	9916903	1500602702	Ľavá a pravá koncová krytka, antracitová
11	9991470	1500602103	Ľavé kĺbové rameno, výsuv 200 cm
12	9991471	1500602104	Pravé kĺbové rameno, výsuv 200 cm
13	9991472	1500601206	Ľavá a pravá koncová doska predného profilu, strieborná
13	9916904	1500602703	Ľavá a pravá koncová doska predného profilu, antracitová
14	9910811	1500601960	Univerzálna podperná noha pre dĺžku markízy 260 cm
15	9905925	1500601789	Aretácia podpernej nohy
16	na dopyt	1500602754	Koncový diel kĺbového ramena vľavo a vpravo (2 ks)
18	9923274	1500602755	Valčekové ložisko hriadeľa plachty vľavo a vpravo
19	9937484	1500603187	Polohovací prvok kĺbového ramena (2 ks)

→ Univerzálne diely nájdete na strane 9

THULE Sidehill

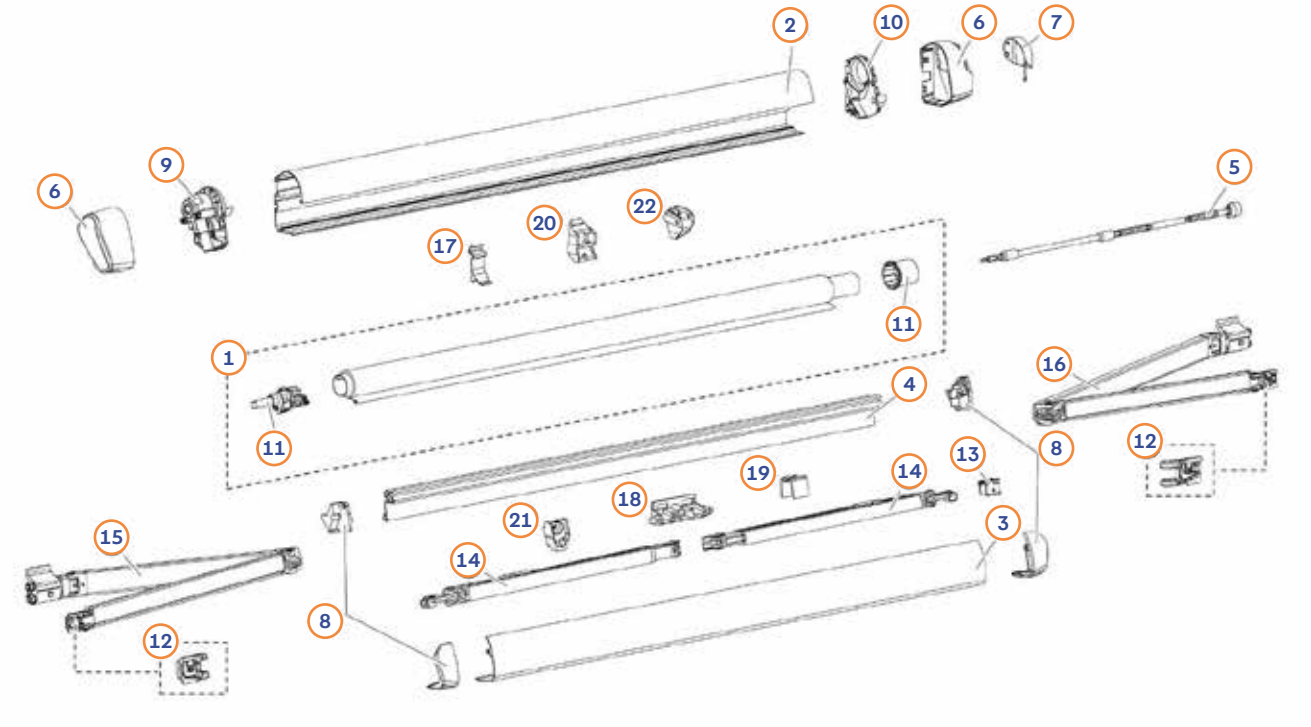

Poz.	Č. Movera	Č. výrobcu	Názov dielu	Vyhotovenie
1	na dopyt	1500603911	Hriadeľ plachty D=40X0.8 mm + plachta 07 + koncové krytky	LHD, riadenie vľavo
1	na dopyt	1500603912	Hriadeľ plachty D=40X0.8 mm + plachta 07 + koncové krytky	RHD, riadenie vpravo
2	na dopyt	1500603914	Kryt markízy 260 cm, antracitový	
3	na dopyt	1500603916	Čelný panel 260 cm, antracitový	
4	na dopyt	1500603918	Vnútorná strana prednej clony 260 cm, eloxovaná	
5	na dopyt	1500603922	Ručná kľuka	
6	9964486	1500603923	Súprava ľavých a pravých koncových krytiek krytu vrátane veka šachty Kľuka (poz. 7)	LHD, riadenie vľavo
6	na dopyt	1500603924	Súprava ľavých a pravých koncových krytiek krytu vrátane veka šachty Kľuka (poz. 7)	RHD, riadenie vpravo
7	9964487	1500603956	Veko šachty kľuky	LHD, riadenie vľavo
7	na dopyt	1500603925	Veko šachty kľuky	RHD, riadenie vpravo
8	na dopyt	1500603926	Kompletná súprava ľavých a pravých koncových krytiek prednej clony	
9	na dopyt	1500603927	Ľavá koncová doska prevodovky	LHD, riadenie vľavo
9	na dopyt	1500603928	Ľavá koncová doska prevodovky	RHD, riadenie vpravo
10	na dopyt	1500603929	Pravá koncová doska ručnej kľuky	LHD, riadenie vľavo
10	na dopyt	1500603930	Pravá koncová doska ručnej kľuky	RHD, riadenie vpravo
11	na dopyt	1500603931	Koncové diely valca na plachtu D=40 mm vľavo a vpravo	LHD, riadenie vľavo
11	na dopyt	1500603932	Koncové diely valca na plachtu D=40 mm vľavo a vpravo	RHD, riadenie vpravo
12	9964728	1500603933	Uchytenie kĺbového ramena na prednej clone vľavo a vpravo	
13	na dopyt	1500603934	Držiak podpernej nohy (2 ks)	
14	na dopyt	1500603935	Podperná noha	
15	na dopyt	1500603937	Ľavé kĺbové rameno (*)	
16	na dopyt	1500603939	Pravé kĺbové rameno (*)	
17	na dopyt	1500603941	Podložka proti klepaniu napínacieho ramena (2 ks)	
18	na dopyt	1500603942	Aretácia podpernej nohy	
19	na dopyt	1500603943	Podložka proti klepaniu podperných nôh (4 ks)	
20	na dopyt	1500603837	Držiak napínacej tyče na kryte markízy (2 ks)	
21	na dopyt	1500603838	Držiak napínacej tyče na prednej clone (2 ks)	
22	na dopyt	1500603980	Držiak napínacej tyče Blocker na kryte markízy (2 ks)	

* Ak bola markíza vyrobená < 03.2025, vymeňte obe kĺbové ramená (poz. 15 a 16).

THULE Omnistor 4200, 4900

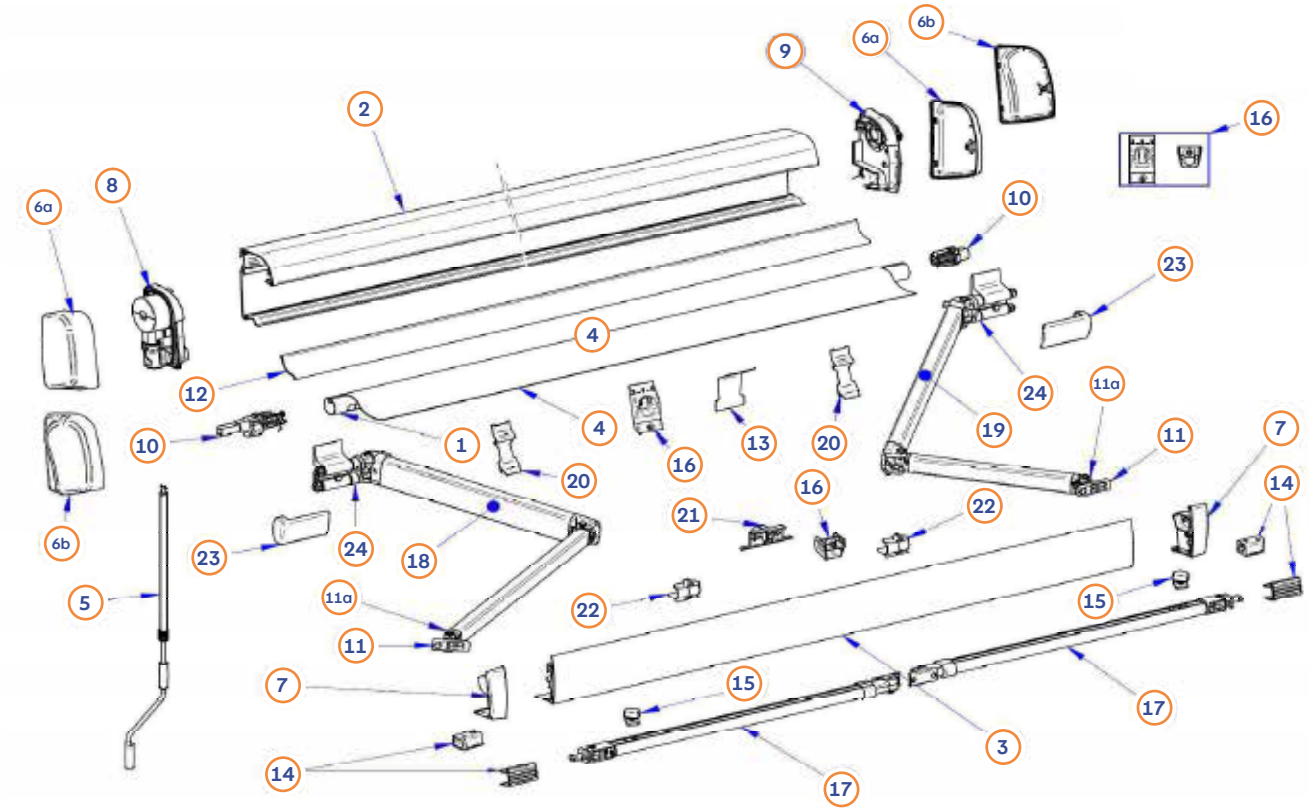



Poz.	Č. Movera	Č. výrobcu	Názov dielu	Vyhotovenie
1	9938546	1500602658	Valec na plachtu 260 cm	4200, 4900
1	9936896	1500602186	Valec na plachtu 300 cm	4200, 4900
1	9936203	1500602187	Valec na plachtu 350 cm	4200, 4900
1	9938385	1500602188	Valec na plachtu 400 cm	4200, 4900
1	9933835	1500602189	Valec na plachtu 450 cm	4200, 4900
2	na dopyt	rôznorodé	Kryt markízy	
3	na dopyt	1500602661	Čelný panel 260 cm, biely	4200, 4900
3	9935219	1500602194	Čelný panel 300 cm, biely	4200, 4900
3	9919807	1500602195	Čelný panel 350 cm, biely	4200, 4900
3	9912379	1500602196	Čelný panel 400 cm, biely	4200, 4900
3	9934191	1500602197	Čelný panel 450 cm, biely	4200, 4900
3	9938516	1500602662	Čelný panel 260 cm, strieborný	4200, 4900
3	9922679	1500602248	Čelný panel 300 cm, strieborný	4200, 4900
3	na dopyt	1500602249	Čelný panel 350 cm, strieborný	4200, 4900
3	9947085	1500602250	Čelný panel 400 cm, strieborný	4200, 4900
3	9912206	1500602551	Čelný panel 450 cm, strieborný	4200, 4900
3	9945441	1500602950	Čelný panel 260 cm, antracitový	4200, 4900
3	9938785	1500602951	Čelný panel 300 cm, antracitový	4200, 4900
3	na dopyt	1500603607	Čelný panel 350 cm, antracitový	4200
3	na dopyt	1500603608	Čelný panel 400 cm, antracitový	4200
3	na dopyt	1500603609	Čelný panel 450 cm, antracitový	4200
4	Pozri stranu 29		Plachty markíz	4200, 4900
5	9911833	1500602210	Malá teleskopická kľuka 102-155 cm	4200, 4900
6a	9938828	1500603610	Ľavá a pravá koncová krytka Standard, farba biela	4200
6a	9945901	1500603611	Ľavá a pravá koncová krytka Standard, farba strieborná	4200
6a	9939509	1500603612	Ľavá a pravá koncová krytka Standard, farba antracitová	4200

THULE Omnistor 4200, 4900

Poz.	Č. Movera	Č. výrobcu	Názov dielu	Vyhotovenie
6b	9945877	1500603613	Ľavá a pravá koncová krytka Automotive, biela	4200
6b	na dopyt	1500603614	Ľavá a pravá koncová krytka Automotive, strieborná	4200
6b	9939516	1500603615	Ľavá a pravá koncová krytka Automotive, antracitová	4200
6c	9909283	1500602211	Koncová krytka krytu markízy vľavo a vpravo, farba biela	4900
6c	9916656	1500602212	Koncová krytka krytu markízy vľavo a vpravo, farba strieborná	4900
6c	9926176	1500602952	Koncová krytka krytu markízy vľavo a vpravo, farba antracitová	4900
7	9946458	1500603616	Koncová krytka prednej clony vľavo a vpravo, farba biela	4200
7	9939510	1500603618	Koncová krytka prednej clony vľavo a vpravo, farba antracitová	4200
7	na dopyt	1500603617	Koncová krytka prednej clony vľavo a vpravo, farba strieborná	4200
7	9909568	1500602213	Ľavá a pravá koncová krytka čelného krytu, farba biela	4900
7	9912207	1500602214	Ľavá a pravá koncová krytka čelného krytu, farba strieborná	4900
7	9926177	1500602953	Ľavá a pravá koncová krytka čelného krytu, farba antracitová	4900
8	9947129	1500603619	Konceračná doska ľavá farba biela	4200
8	na dopyt	1500603620	Koncová doska vľavo, farba strieborná	4200
8	9939511	1500603621	Koncová doska ľavá farba anthrazit	4200
8	9912286	1500602215	Koncová doska, vľavo, farba biela	4900
8	9916037	1500602216	Koncová doska, vľavo, farba strieborná	4900
8	9926178	1500602954	Koncová doska, vľavo, farba antracitová	4900
9	9949923	1500603622	Konceračné dosky pravá farba biela	4200
9	na dopyt	1500603623	Koncová doska pravá farba striebro	4200
9	9939512	1500603624	Konceračná doska pravá farba anthrazit	4200
9	9909583	1500602217	Koncová doska, vpravo, farba biela	4900
9	9935866	1500602218	Koncová doska, vpravo, farba strieborná	4900
9	9928146	1500602955	Koncová doska, vpravo, farba antracitová	4900
10	9915736	1500602219	Ľavá a pravá koncovka valca na plachtu	4200, 4900
11	9918649	1500602374	Uchytenie ľavého a pravého kĺbového ramena v čelnom profile	4200, 4900
11a	9918179	1500602753	Dorazová pružina uchytenia kĺbového ramena vľavo a vpravo	4200, 4900
12	9959211	1500602665	Podpera valca plachty 260 cm	4200, 4900
12	9939983	1500602284	Podpera valca plachty 300 cm	4200, 4900
12	na dopyt	1500602285	Podpera valca plachty 350 cm	4200, 4900
12	9923313	1500602221	Podpera valca plachty 400 cm	4200, 4900
12	9927427	1500602222	Podpera valca plachty 450 m	4200, 4900
13	9911278	1500602223	Kovová doska	4200, 4900
14	9920985	1500602224	Spojenie podpora nohy	4200, 4900
15	9939513	1500603625	Tlačidlo podpora nohy oval 2 kusy	4200
15	9908089	1500602225	Aretácia podpernej nohy	4900
16	9909576	1500602226	Adaptér pre Tension Rafter	4200, 4900
17	9958952	1500603627	Podporná noha oval 260 cm	4200
17	na dopyt	1500603628	Podporná noha oval 300 cm	4200
17	9947037	1500603629	Oválna podperná noha 350 - 450 cm	4200
17	9936201	1500602666	Oválna podperná noha pre dĺžku markízy 260 cm	4900
17	9925363	1500602227	Oválna podperná noha pre dĺžku markízy 300 cm	4900
17	9908088	1500602228	Oválna podperná noha pre dĺžku markízy 350-450 cm	4900
18	9929494	1500602667	Ľavé kĺbové rameno 260 cm	4200, 4900
18	9916212	1500602229	Ľavé kĺbové rameno 300/350 cm	4200, 4900
18	9911295	1500602230	Ľavé kĺbové rameno 400/450 cm	4200, 4900
19	9939514	1500602668	Pravé kĺbové rameno 260 cm	4200, 4900
19	9916213	1500602231	Pravé kĺbové rameno 300/350 cm	4200, 4900
19	9912289	1500602232	Pravé kĺbové rameno 400/450 cm	4200, 4900
20	9939515	1500603630	Držiak kĺbového ramena (2 ks)	4200
21	9925862	1500602233	Stredové uchytenie oválnej napínacej tyče	4200, 4900
22	9925963	1500602234	Clip Podpora nohy oval	4200, 4900
23	9922672	1500602235	Kryt Kĺbového ramena vľavo a vpravo	4200, 4900
24	9919129	1500602811	Otočná doska napínacej tyče	4200, 4900

→ Univerzálne diely nájdete na strane 9

THULE Omnistor 5200

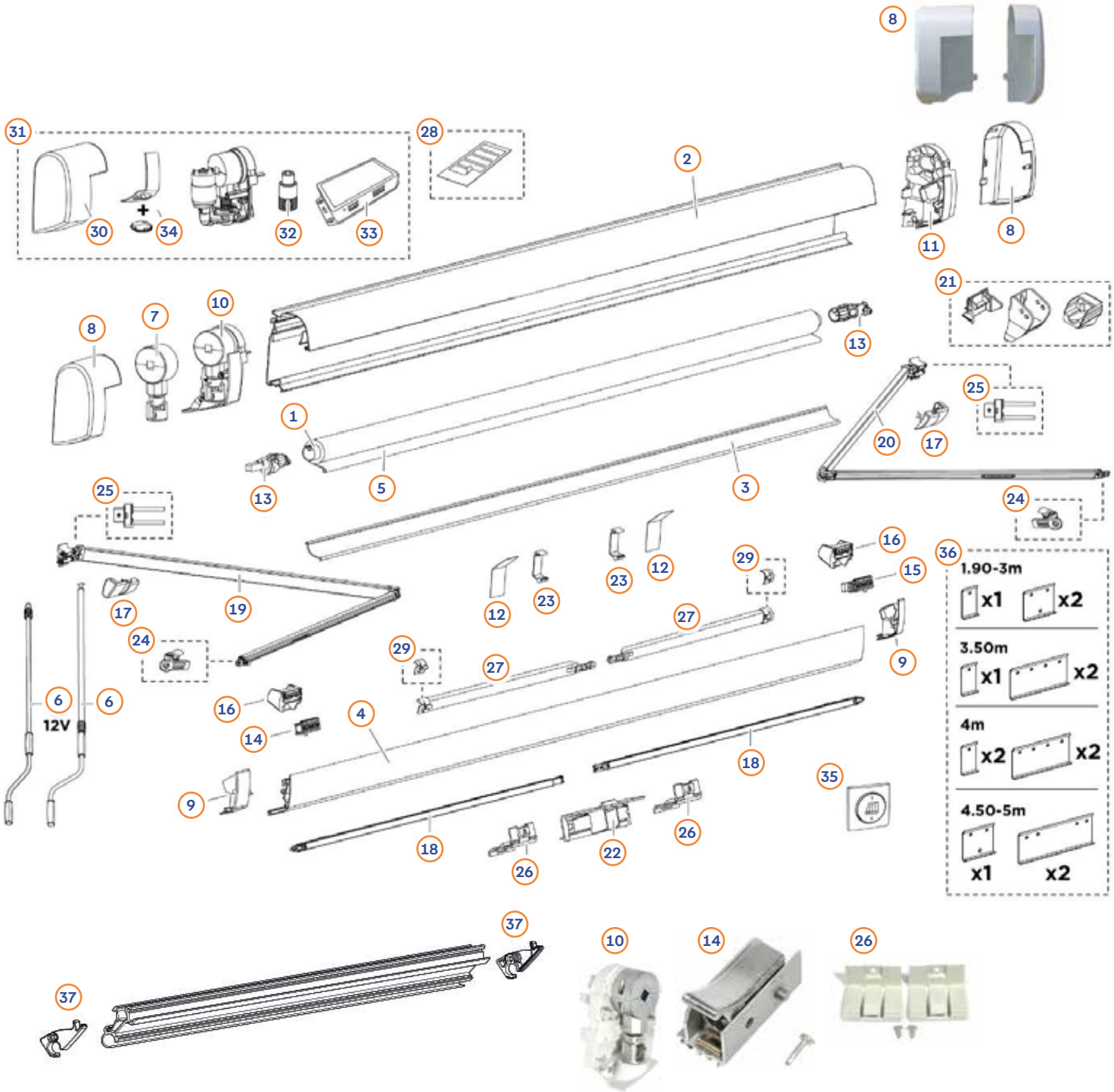

Poz.	Č. Movera	Č. výrobcu	Názov dielu
1	na dopyt	1500602989	Hriadeľ plachty 190 cm
1	na dopyt	1500602990	Hriadeľ plachty 230 cm
1	9938546	1500602658	Hriadeľ plachty 260 cm
1	9936896	1500602186	Hriadeľ plachty 300 cm
1	na dopyt	1500603562	Hriadeľ plachty 315 cm
1	9936203	1500602187	Hriadeľ plachty 350 cm
1	na dopyt	1500603567	Hriadeľ plachty 375 cm
1	9938385	1500602188	Hriadeľ plachty 400 cm
1	9933835	1500602189	Hriadeľ plachty 450 cm
1	na dopyt	1500602991	Hriadeľ plachty 500 cm
2	na dopyt	1500602992	Kryt markízy 190 cm, farba biela
2	na dopyt	1500602993	Kryt markízy 230 cm, farba biela
2	na dopyt	1500602994	Kryt markízy 260 cm, farba biela
2	na dopyt	1500602995	Kryt markízy 300 cm, farba biela

Poz.	Č. Movera	Č. výrobcu	Názov dielu
2	9929171	1500602996	Kryt markízy 350 cm, farba biela
2	9925731	1500602997	Kryt markízy 400 cm, farba biela
2	9925566	1500602998	Kryt markízy 450 cm, farba biela
2	9937754	1500602999	Kryt markízy 500 cm, biely
2	na dopyt	1500603000	Kryt markízy 190 cm, farba strieborná
2	na dopyt	1500603001	Kryt markízy 230 cm, farba strieborná
2	na dopyt	1500603002	Kryt markízy 260 cm, farba strieborná
2	na dopyt	1500603003	Kryt markízy 300 cm, farba strieborná
2	na dopyt	1500603004	Kryt markízy 350 cm, farba strieborná
2	na dopyt	1500603005	Kryt markízy 400 cm, farba strieborná
2	na dopyt	1500603006	Kryt markízy 450 cm, farba strieborná
2	na dopyt	1500603007	Kryt markízy 500 cm, farba strieborná
2	9946174	1500603008	Kryt markízy 260 cm, farba antracitová
2	9936882	1500603009	Kryt markízy 300 cm, farba antracitová
2	na dopyt	1500603563	Kryt markízy 315 cm, farba antracitová
2	na dopyt	1500603010	Kryt markízy 350 cm, farba antracitová
2	na dopyt	1500603568	Kryt markízy 375 cm, farba antracitová
2	na dopyt	1500603011	Kryt markízy 400 cm, farba antracitová
2	9945995	1500603093	Kryt markízy 450 cm, farba antracitová
2	na dopyt	1500603468	Kryt markízy 500 cm, farba antracitová
3	na dopyt	1500603531	Hliníková podpera valca plachty 260 cm
3	na dopyt	1500603532	Hliníková podpera valca plachty 300 cm
3	na dopyt	1500603564	Hliníková podpera valca plachty 315 cm
3	na dopyt	1500603533	Hliníková podpera valca plachty 350 cm
3	na dopyt	1500603569	Hliníková podpera valca plachty 375 cm
3	na dopyt	1500603534	Hliníková podpera valca plachty 400 cm
3	na dopyt	1500603535	Hliníková podpera valca plachty 450 cm
3	9938624	1500603536	Hliníková podpera valca plachty 500 cm
4	na dopyt	1500603015	Čelný panel 190 cm, biely
4	na dopyt	1500603016	Čelný panel 230 cm, biely
4	na dopyt	1500603017	Čelný panel 260 cm, biely
4	9922969	1500603018	Čelný panel 300 cm, biely
4	9925185	1500603019	Čelný panel 350 cm, biely
4	9922765	1500603020	Čelný panel 400 cm, biely
4	9923172	1500603021	Čelný panel 450 cm, biely
4	9934453	1500603022	Čelný panel 500 cm, biely
4	na dopyt	1500603023	Čelný panel 190 cm, strieborný
4	na dopyt	1500603024	Čelný panel 230 cm, strieborný
4	na dopyt	1500603025	Čelný panel 260 cm, strieborný
4	na dopyt	1500603026	Čelný panel 300 cm, strieborný
4	9929098	1500603027	Čelný panel 350 cm, strieborný
4	9922936	1500603028	Čelný panel 400 cm, strieborný
4	9927362	1500603029	Čelný panel 450 cm, strieborný
4	9939391	1500603030	Čelný panel 500 cm, strieborný
4	9929040	1500603031	Čelný panel 260 cm, antracitový
4	9945879	1500603032	Čelný panel 300 cm, antracitový
4	9945613	1500603565	Čelný panel 315 cm, antracitový
4	9928880	1500603033	Čelný panel 350 cm, antracitový
4	9946209	1500603570	Čelný panel 375 cm, antracitový
4	9935509	1500603034	Čelný panel 400 cm, antracitový
4	9935502	1500603094	Čelný panel 450 cm, antracitový
4	9936286	1500603469	Čelný panel 500 cm, antracitový
5	Pozri stranu 29		Plachty markíz
6	9911833	1500602210	Teleskopická kľuka 102-155 cm
6	9943007	1500603195	Krátka núdzová kľuka pre verziu 12 V
7	9957171	1500601221	Prevodovka a uloženie kľuky
8	9921909	1500603065	Ľavé a pravé koncové krytky krytu markízy, farba biela
8	9922104	1500603066	Ľavé a pravé koncové krytky krytu markízy, farba strieborná
8	9924164	1500603067	Ľavé a pravé koncové krytky krytu markízy, farba antracitová

→

Poz.	Č. Movera	Č. výrobcu	Názov dielu
9	9921912	1500603068	Ľavé a pravé koncové krytky čelného krytu, farba biela
9	9922106	1500603069	Ľavé a pravé koncové krytky čelného krytu, farba strieborná
9	9926695	1500603070	Ľavé a pravé koncové krytky čelného krytu, farba antracitová
10	9921913	1500603071	Koncová doska, vľavo, farba biela
10	9922810	1500603095	Koncová doska, vľavo, farba strieborná
10	9933940	1500603097	Koncová doska, vľavo, farba antracitová
11	9921914	1500603072	Koncová doska, vpravo, farba biela
11	9933588	1500603096	Koncová doska, vpravo, farba strieborná
11	9926860	1500603098	Koncová doska, vpravo, farba antracitová
12	9923314	1500603073	Pružinová podpera hriadeľa plachty
13	9915736	1500602219	Ľavá a pravá koncovka valca na plachtu s uložením
14	9921982	1500603074	Držiak podpernej nohy vľavo
15	9921983	1500603075	Držiak podpernej nohy vpravo
16	9922894	1500603076	Držiak napínacej tyče na prednej clone
17	9922672	1500602235	Kryty ľavého a pravého kĺbového ramena (balenie 2 ks)
18	9923654	1500603077	Podperná noha pre dĺžku markízy 190 cm
18	9923320	1500603078	Podperná noha pre dĺžku markízy 230 cm
18	9925736	1500603079	Podperná noha pre dĺžku markízy 260 cm
18	9923443	1500603080	Podperná noha pre dĺžku markízy 300-315 cm
18	9922601	1500603081	Podperná noha pre dĺžku markízy 350-500 cm
19	9933217	1500603082	Kompletné ľavé kĺbové rameno pre dĺžku markízy 190 cm, výsuv 140 cm
19	9925480	1500603083	Kompletné ľavé kĺbové rameno pre dĺžku markízy 230 cm, výsuv 180 cm
19	9922575	1500603084	Kompletné ľavé kĺbové rameno pre dĺžku markízy 260 cm, výsuv 200 cm
19	9922692	1500603085	Kompletné ľavé kĺbové rameno pre dĺžku markízy ab 300 cm, výsuv 250 cm
20	na dopyt	1500603086	Kompletné pravé kĺbové rameno pre dĺžku markízy 190 cm, výsuv 140 cm
20	9926038	1500603087	Kompletné pravé kĺbové rameno pre dĺžku markízy 230 cm, výsuv 180 cm
20	9925258	1500603088	Kompletné pravé kĺbové rameno pre dĺžku markízy 260 cm, výsuv 200 cm
20	9922522	1500603089	Kompletné pravé kĺbové rameno pre dĺžku markízy ab 300 cm, výsuv 250 cm
21	9923569	1500603099	Držiak napínacej tyče na kryte
22	9922882	1500603090	Aretácia podpernej nohy
23	9908150	1500602327	Držiak kĺbového ramena
24	9923292	1500603091	Uchytenie kĺbového ramena v čelnom profile, ľavé a pravé
24	9943005	1500603344	Koncový diel kĺbového ramena (balenie 2 ks)
25	9919129	1500602811	Otočná doska kĺbového ramena
26	9921984	1500603092	Uchytenie podpernej nohy na čelnom kryte (2 ks)
27	9957501	301659	Súprava prídavného napínacieho ramena V2
28	9929084	1500603166	Tlmič hluku
29	9943006	1500603345	Súprava koncových krytiek ľavého a pravého napínacieho ramena
30	9932682	1500603189	Ľavá a pravá koncová krytka krytu markízy s motorom 12 V, farba biela
30	9936532	1500603190	Ľavá a pravá koncová krytka krytu markízy s motorom 12 V, farba strieborná
30	9937989	1500603191	Ľavá a pravá koncová krytka krytu markízy s motorom 12 V, farba antracitová
31	9951678	301296	Súprava motora 12 V, farba biela
31	9951679	301297	Súprava motora 12 V, farba strieborná
31	9951681	301298	Súprava motora 12 V, farba antracitová
32	9932932	1500603196	Čap kľuky pre markízu s motorom 12 V
33	na dopyt	1500603197	Súprava ovládania motora 12 V
34	9934327	1500603198	Kryt prevodovky markízy s motorom 12 V, farba biela
34	na dopyt	1500603199	Kryt prevodovky markízy s motorom 12 V, farba strieborná
34	9939835	1500603200	Kryt prevodovky markízy s motorom 12 V, farba antracitová
35	na dopyt	1500603201	Kolískový spínač markízy 12V
36	na dopyt	1500601613	Súprava plochých adaptérov pre dĺžku markízy 190-300 cm
36	na dopyt	1500601614	Súprava plochých adaptérov pre dĺžku markízy 350 cm
36	na dopyt	1500601615	Súprava plochých adaptérov pre dĺžku markízy 400 cm
36	9947395	1500601616	Súprava plochých adaptérov pre dĺžku markízy 450-500 cm
37	9946359	1500603768	Súprava ľavej a pravej koncovej krytky koľajnice pre stan/LED, biela
37	na dopyt	1500603769	Súprava ľavej a pravej koncovej krytky koľajnice pre stan/LED, strieborná
37	na dopyt	1500603770	Súprava ľavej a pravej koncovej krytky koľajnice pre stan/LED, antracitová

→ Univerzálne diely nájdete na strane 9

THULE Omnistor 8000

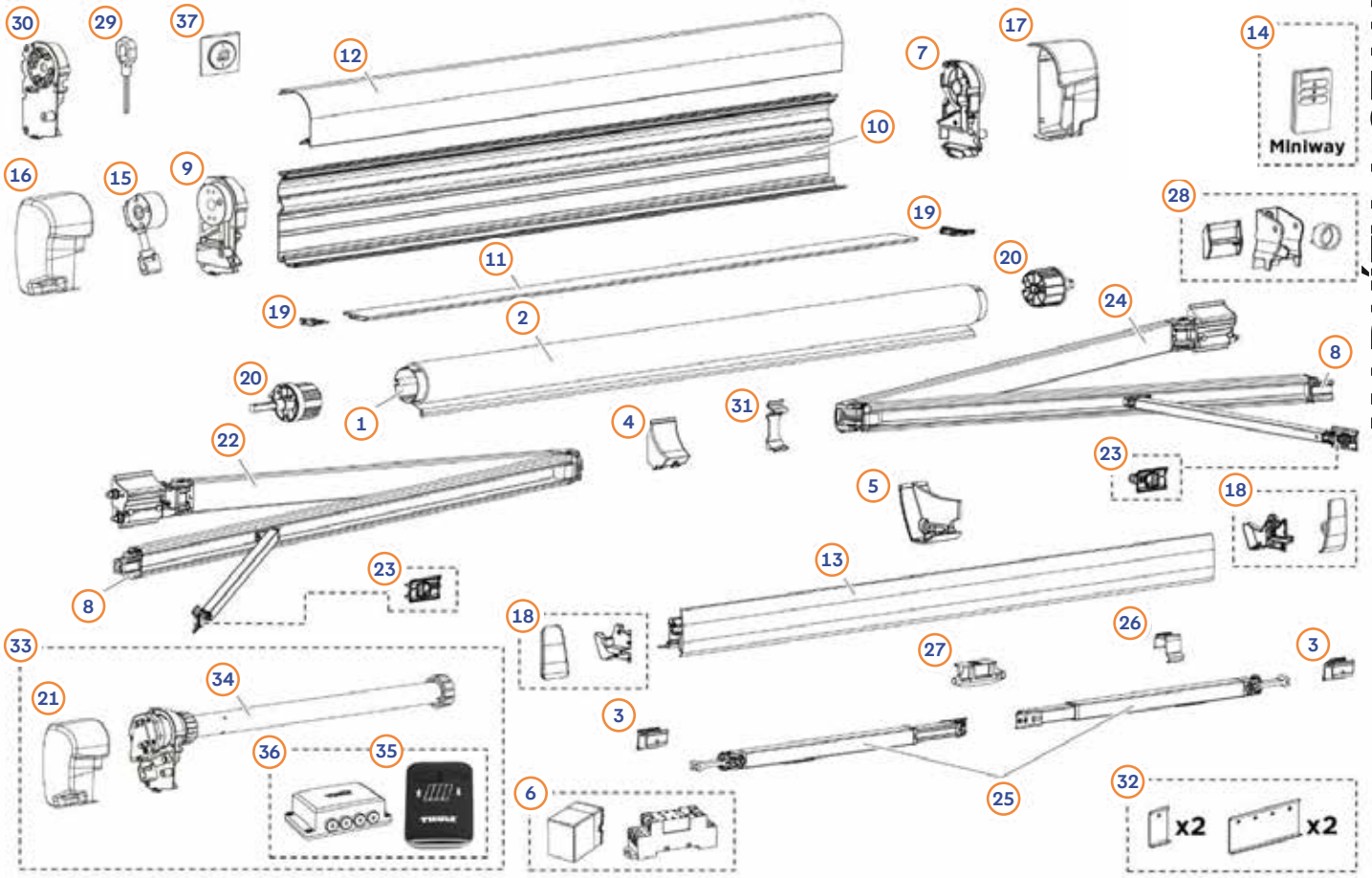



Poz.	Č. Movera	Č. výrobcu	Názov dielu
1	na dopyt	1500601797	Hriadeľ plachty 350 cm
1	na dopyt	1500601798	Hriadeľ plachty 400 cm
1	9925762	1500601799	Hriadeľ plachty 450 cm
1	9916377	1500601800	Hriadeľ plachty 500 cm
1	na dopyt	1500601801	Hriadeľ plachty 550 cm
1	9902815	1500601802	Hriadeľ plachty 600 cm
2	Pozri stranu 30		Plachty markíz
3	9903236	1500601602	Držiak podpernej nohy
4	9999523	1500600325	Držiak vodiacej lišty
5	9992258	1500600326	Vedenie čelného panelu
6	9992262	1500600863	Relaxačná jednotka
7	9992511	1500600865	Koncová doska, vpravo
7	9936287	1500600867	Konceračná doska vpravo 220V
8	9992255	1500601259	Uchytenie kĺbového ramena

Poz.	Č. Movera	Č. výrobcu	Názov dielu
8	9916356	1500602760	Pravý a ľavý doraz medzi kĺbovým ramenom a čelným krytom
9	9992952	1500600871	Koncová doska, vľavo
10	na dopyt	1500602049	Zadná stena krytu markízy 350 cm, farba biela
10	na dopyt	1500600890	Zadná stena krytu markízy 400 cm, farba biela
10	9916068	1500600891	Zadná stena krytu markízy 450 cm, farba biela
10	na dopyt	1500600892	Zadná stena krytu markízy 500 cm, farba biela
10	9958884	1500600893	Zadná stena krytu markízy 550 cm, farba biela
10	9944822	1500600894	Zadná stena krytu markízy 600 cm, farba biela
10	na dopyt	1500602050	Zadná stena krytu markízy 350 cm, farba strieborná
10	na dopyt	1500600910	Zadná stena krytu markízy 400 cm, farba strieborná
10	na dopyt	1500600911	Zadná stena krytu markízy 450 cm, farba strieborná
10	9922408	1500600912	Zadná stena krytu markízy 500 cm, farba strieborná
10	9917529	1500600913	Zadná stena krytu markízy 550 cm, farba strieborná
10	na dopyt	1500600914	Zadná stena krytu markízy 600 cm, farba strieborná
10	na dopyt	1500602289	Zadná stena krytu markízy 400 cm, farba RAL 9002
10	na dopyt	1500602290	Zadná stena krytu markízy 450 cm, farba RAL 9002
10	na dopyt	1500602291	Zadná stena krytu markízy 500 cm, farba RAL 9002
10	na dopyt	1500602292	Zadná stena krytu markízy 550 cm, farba RAL 9002
10	9949813	1500602293	Zadná stena krytu markízy 600 cm, farba RAL 9002
10	na dopyt	1500603357	Zadná stena krytu markízy 500 cm, farba antracitová
10	na dopyt	1500603358	Zadná stena krytu markízy 550 cm, farba antracitová
10	na dopyt	1500603359	Zadná stena krytu markízy 600 cm, farba antracitová
11	na dopyt	1500602051	Spodný diel krytu markízy 350 cm, farba biela
11	9999712	1500600895	Spodný diel krytu markízy 400 cm, farba biela
11	9916067	1500600896	Spodný diel krytu markízy 450 cm, farba biela
11	9994911	1500600897	Spodný diel krytu markízy 500 cm, farba biela
11	9916419	1500600898	Spodný diel krytu markízy 550 cm, farba biela
11	9923270	1500600899	Spodný diel krytu markízy 600 cm, farba biela
11	na dopyt	1500602052	Spodný diel krytu markízy 350 cm, farba strieborná
11	9907892	1500600915	Spodný diel krytu markízy 400 cm, farba strieborná
11	na dopyt	1500600916	Spodný diel krytu markízy 450 cm, farba strieborná
11	9997423	1500600917	Spodný diel krytu markízy 500 cm, farba strieborná
11	9913057	1500600918	Spodný diel krytu markízy 550 cm, farba strieborná
11	na dopyt	1500600919	Spodný diel krytu markízy 600 cm, farba strieborná
11	na dopyt	1500602294	Spodný diel krytu markízy 400 cm, farba RAL 9002
11	na dopyt	1500602295	Spodný diel krytu markízy 450 cm, farba RAL 9002
11	na dopyt	1500602296	Spodný diel krytu markízy 500 cm, farba RAL 9002
11	na dopyt	1500602297	Spodný diel krytu markízy 550 cm, farba RAL 9002
11	9916117	1500602298	Spodný diel krytu markízy 600 cm, farba RAL 9002
11	na dopyt	1500603360	Spodný diel krytu markízy 500 cm, farba antracitová
11	9945282	1500603361	Spodný diel krytu markízy 550 cm, farba antracitová
11	na dopyt	1500603362	Spodný diel krytu markízy 600 cm, farba antracitová
12	na dopyt	1500602053	Horný diel krytu markízy 350 cm, farba biela
12	9999238	1500600900	Horný diel krytu markízy 400 cm, farba biela
12	9995335	1500600901	Horný diel krytu markízy 450 cm, farba biela
12	9994909	1500600902	Horný diel krytu markízy 500 cm, farba biela
12	9993225	1500600903	Horný diel krytu markízy 550 cm, farba biela
12	9918626	1500600904	Horný diel krytu markízy 600 cm, farba biela
12	na dopyt	1500602054	Horný diel krytu markízy 350 cm, farba strieborná
12	9909789	1500600920	Horný diel krytu markízy 400 cm, farba strieborná
12	9923323	1500600921	Horný diel krytu markízy 450 cm, farba strieborná
12	9906254	1500600922	Horný diel krytu markízy 500 cm, farba strieborná
12	9917528	1500600923	Horný diel krytu markízy 550 cm, farba strieborná
12	9922364	1500600924	Horný diel krytu markízy 600 cm, farba strieborná
12	na dopyt	1500602299	Horný diel krytu markízy 400 cm, farba RAL 9002
12	na dopyt	1500602300	Horný diel krytu markízy 450 cm, farba RAL 9002
12	na dopyt	1500602301	Horný diel krytu markízy 500 cm, farba RAL 9002
12	na dopyt	1500602302	Horný diel krytu markízy 550 cm, farba RAL 9002
12	na dopyt	1500602303	Horný diel krytu markízy 600 cm, farba RAL 9002
12	na dopyt	1500603363	Horný diel krytu markízy 500 cm, farba antracitová
12	na dopyt	1500603364	Horný diel krytu markízy 550 cm, farba antracitová
12	na dopyt	1500603365	Horný diel krytu markízy 600 cm, farba antracitová
13	9937954	1500602055	Čelný panel 350 cm, biely

Poz.	Č. Movera	Č. výrobcu	Názov dielu
13	9905099	1500600905	Čelný panel 400 cm, biely
13	9908236	1500600906	Čelný panel 450 cm, biely
13	9908315	1500600907	Čelný panel 500 cm, biely
13	9908299	1500600908	Čelný panel 550 cm, biely
13	9908054	1500600909	Čelný panel 600 cm, biely
13	9935730	1500602056	Čelný panel 350 cm, strieborný
13	9992842	1500600925	Čelný panel 400 cm, strieborný
13	9996174	1500600926	Čelný panel 450 cm, strieborný
13	9997422	1500600927	Čelný panel 500 cm, strieborný
13	9992854	1500600928	Čelný panel 550 cm, strieborný
13	9995138	1500600929	Čelný panel 600 cm, strieborný
13	na dopyt	1500602304	Predná blend 400 cm farba RAL 9002
13	na dopyt	1500602305	Predné blendy 450 cm farba RAL 9002
13	na dopyt	1500602306	Predné blendy 500 cm farba RAL 9002
13	na dopyt	1500602283	Predné blendy 550 cm farba RAL 9002
13	9936161	1500602308	Predné blendy 600 cm farba RAL 9002
13	na dopyt	1500603366	Čelný panel 500 cm, antracitový
13	9945283	1500603367	Čelný panel 550 cm, antracitový
13	9959035	1500603368	Čelný panel 600 cm, antracitový
14	9928341	1500603176	Diaľkové ovládanie Miniway na 220 V motor
15	9994145	1500601210	Prevodovka s uchytením kľuky
16	9990172	1500601249	Koncová krytka krytu markízy vľavo, farba biela
16	9990173	1500601250	Koncová krytka krytu markízy vľavo, farba strieborná
16	9912359	1500602286	Koncová krytka krytu markízy vľavo, farba RAL 9002
16	9936568	1500603369	Koncová krytka krytu markízy vľavo, farba antracitová
17	9990676	1500601251	Koncová krytka krytu markízy vpravo, farba biela
17	9990667	1500601252	Koncová krytka krytu markízy vpravo, farba strieborná
17	9919708	1500602287	Koncová krytka krytu markízy vpravo, farba RAL 9002
17	9939226	1500603370	Koncová krytka krytu markízy vpravo, farba antracitová
18	9992256	1500601254	Koncová krytka prednej clony vľavo a vpravo, farba biela
18	9990654	1500601255	Koncová krytka prednej clony vľavo a vpravo, farba strieborná
18	9919709	1500602288	Koncová krytka prednej clony vľavo a vpravo, RAL 9002
18	9936570	1500603371	Koncová krytka prednej clony vľavo a vpravo, farba antracitová
19	9944914	1500601256	Ľavá a pravá koncová krytka spodnej časti krytu, farba biela
19	9904297	1500601257	Ľavá a pravá koncová krytka spodnej časti krytu, farba strieborná
19	na dopyt	1500603783	Ľavá a pravá koncová krytka spodnej časti krytu, farba antracitová
20	9993520	1500601258	Ľavá a pravá koncovka valca na plachtu s uložením
21	9992208	1500601260	Koncová krytka krytu markízy vľavo, farba biela pre motor 220 V
21	9990666	1500601261	Koncová krytka krytu markízy vľavo, farba strieborná pre motor 220 V
21	9935277	1500603372	Koncová krytka krytu markízy vľavo, farba antracitová pre motor 220 V
22	9909617	1500602057	Kompletné ľavé kĺbové rameno pre dĺžku markízy 350 cm, výsuv 275 cm
22	9907678	1500602059	Kompletné ľavé kĺbové rameno pre dĺžku markízy ab 400 cm, výsuv 275 cm
23	9991845	1500601298	Súprava aretácie podpery kĺbového ramena (Tension Arm)
24	9912917	1500602058	Kompletné pravé kĺbové rameno pre dĺžku markízy 350 cm, výsuv 275 cm
24	9906727	1500602060	Kompletné pravé kĺbové rameno pre dĺžku markízy ab 400 cm, výsuv 275 cm
25	9904140	1500601612	Univerzálna podperná noha pre dĺžku markízy 350 cm
25	9992259	1500601312	Univerzálna podperná noha pre dĺžku markízy 375-600 cm
26	9911129	1500602342	Stabilizácia podpory
27	9905925	1500601789	Aretácia podpernej nohy
28	9992531	1500601399	Uloženia napínacej tyče
29	9927310	1500602375	Núdzová kľuka pre motor 220V
30	9921671	1500602391	Koncová doska na ľavej strane 220 V motor
31	9908150	1500602327	Držiak kĺbového ramena
32	na dopyt	1500603402	Plynový adaptér
33	9958034	302645	Súprava motora 230 V, farba biela
33	9958035	302646	Súprava motora 230 V, farba strieborná
33	9946248	302647	Súprava motora 230 V, farba RAL 9002
33	9958036	302648	Súprava motora 230 V, farba antracitová
34	9959867	1500603673	Motor 230V EM 8000
35	9945141	1500603579	Diaľkové ovládanie motor 230V
36	9946033	1500603672	Kontrolná skrinka 230V EM s diaľkovým ovládaním
37	na dopyt	1500603578	Kolískový spínač motora 230V

→ Univerzálne diely nájdete na strane 9

THULE Omnistor 6200

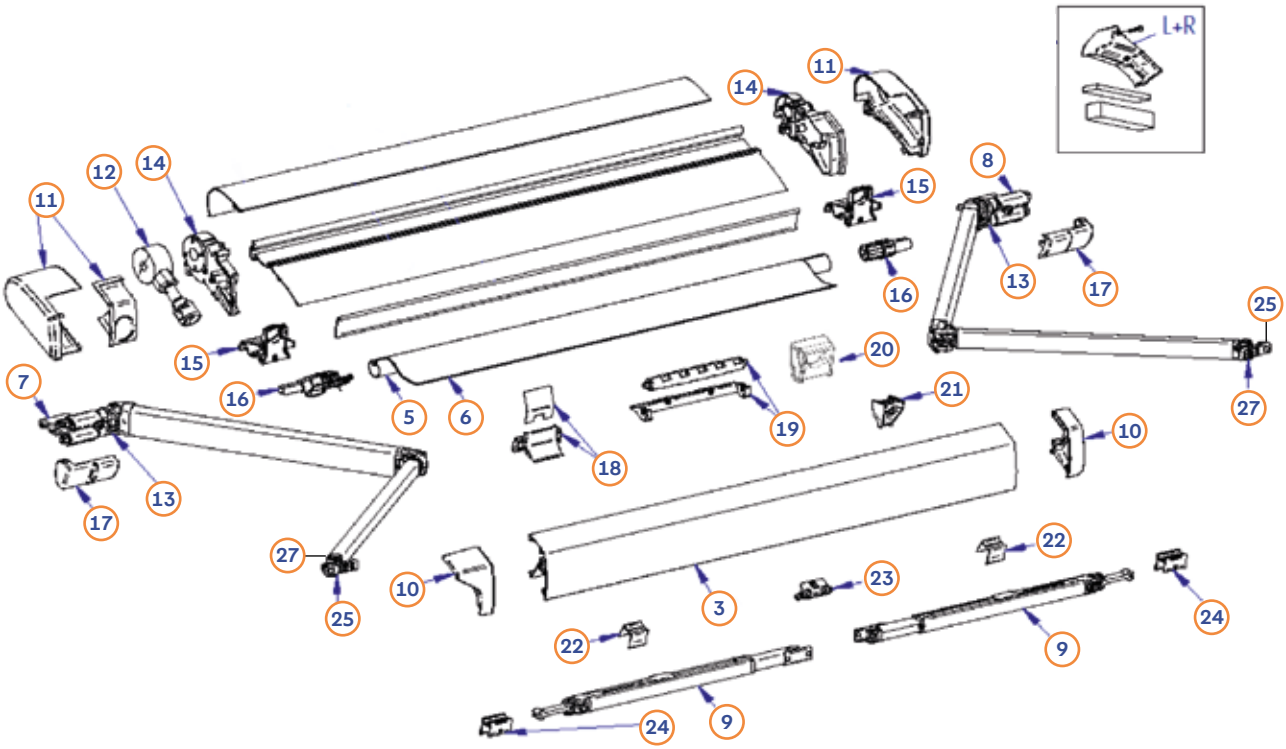





Poz.	Č. Movera	Č. výrobcu	Názov dielu
2	Pozri stranu 30		Plachty markíz
3	9916599	1500602529	Čelný panel 260 cm, biely
3	9928345	1500602530	Čelný panel 300 cm, biely
3	9947097	1500602531	Čelný panel 325 cm, biely
3	9922210	1500602532	Čelný panel 350 cm, biely
3	9944474	1500602533	Čelný panel 375 cm, biely
3	9913705	1500602534	Čelný panel 400 cm, biely
3	9933458	1500602859	Čelný panel 425 cm, biely
3	9915443	1500602535	Čelný panel 450 cm, biely

→ Univerzálne diely nájdete na strane 9

THULE Omnistor 6200

Poz.	Č. Movera	Č. výrobcu	Názov dielu
3	na dopyt	1500602860	Čelný panel 260 cm, antracitový
3	na dopyt	1500602861	Čelný panel 300 cm, antracitový
3	9922200	1500602543	Čelný panel 325 cm, antracitový
3	na dopyt	1500602544	Čelný panel 350 cm, antracitový
3	9925591	1500602545	Čelný panel 375 cm, antracitový
3	9928183	1500602546	Čelný panel 400 cm, antracitový
5	na dopyt	1500602554	Hriadeľ plachty 260 cm
5	na dopyt	1500602555	Hriadeľ plachty 300 cm
5	9949898	1500602556	Hriadeľ plachty 325 cm
5	9959224	1500602557	Hriadeľ plachty 350 cm
5	na dopyt	1500602558	Hriadeľ plachty 375 cm
5	na dopyt	1500602559	Hriadeľ plachty 400 cm
5	9934438	1500602560	Hriadeľ plachty 450 cm
5	9937985	1500602871	Hriadeľ plachty 500 cm
7	9921584	1500602596	Kompletné ľavé kĺbové rameno pre dĺžku markízy 260 cm, výsuv 200 cm
7	9909804	1500602597	Kompletné ľavé kĺbové rameno pre dĺžku markízy 300-450 cm, výsuv 250 cm
8	9919439	1500602598	Kompletné pravé kĺbové rameno pre dĺžku markízy 260 cm, výsuv 200 cm
8	9911551	1500602599	Kompletné pravé kĺbové rameno pre dĺžku markízy 300-450 cm, výsuv 250 cm
9	9910811	1500601960	Podperná noha pre dĺžku markízy 260 cm XL
9	9902966	1500601611	Podperná noha pre dĺžku markízy 300 - 325 cm
9	9904140	1500601612	Podperná noha pre dĺžku markízy 350 - 450 cm
10	9909437	1500602600	Koncová krytka prednej clony vľavo a vpravo, farba biela
10	9916435	1500602601	Koncová krytka prednej clony vľavo a vpravo, farba strieborná
10	9913711	1500602602	Koncová krytka prednej clony vľavo a vpravo, Endkappe
11	9909704	1500602603	Ľavé a pravé koncové krytky krytu markízy, farba biela
11	9910158	1500602604	Ľavé a pravé koncové krytky krytu markízy, farba strieborná
11	9910159	1500602605	Ľavé a pravé koncové krytky krytu markízy, farba antracitová
12	9914892	1500602606	Prevodovka s uložením kľuky
13	9919129	1500602811	Otočná doska napínacej tyče
14	9909711	1500602607	Koncová doska na ľavej a pravej strane farba biela
14	9912935	1500602608	Koncová doska ľavá a pravá farba strieborná
14	9919059	1500602609	Konceračná doska ľavá a pravá farba anthrazit
15	9916364	1500602610	Držiak napínacej tyče Blocker na spodnej časti krytu, ľavý a pravý
16	9919817	1500602611	Koncovka / uloženie valca plachty, ľavé a pravé
17	9917305	1500602612	Kryt kĺbového ramena, ľavý a pravý
18	9911635	1500602613	Vedenie valčeka
19	9919886	1500602614	Valčekový prvok podopretia valca na plachtu
20	9925702	1500603112	Uchytenie napínacej tyče na kryte markízy
21	9917354	1500602616	Uchytenie napínacej tyče na čelnej lište
22	9918490	1500602502	Anti-Klapper Podpora Podpora nohy
23	9905925	1500601789	Aretácia podpernej nohy
24	9903236	1500601602	Podporovať nohy na výšku
25	9918649	1500602374	Uchytenie kĺbového ramena na čelnom profile, ľavé a pravé (1 ks)
26	9929025	1500603165	Predná blendová
27	9918179	1500602753	Ľavá a pravá koncovka kĺbového ramena (2 ks)

→ Univerzálne diely nájdete na strane 9

THULE Omnistor 6300

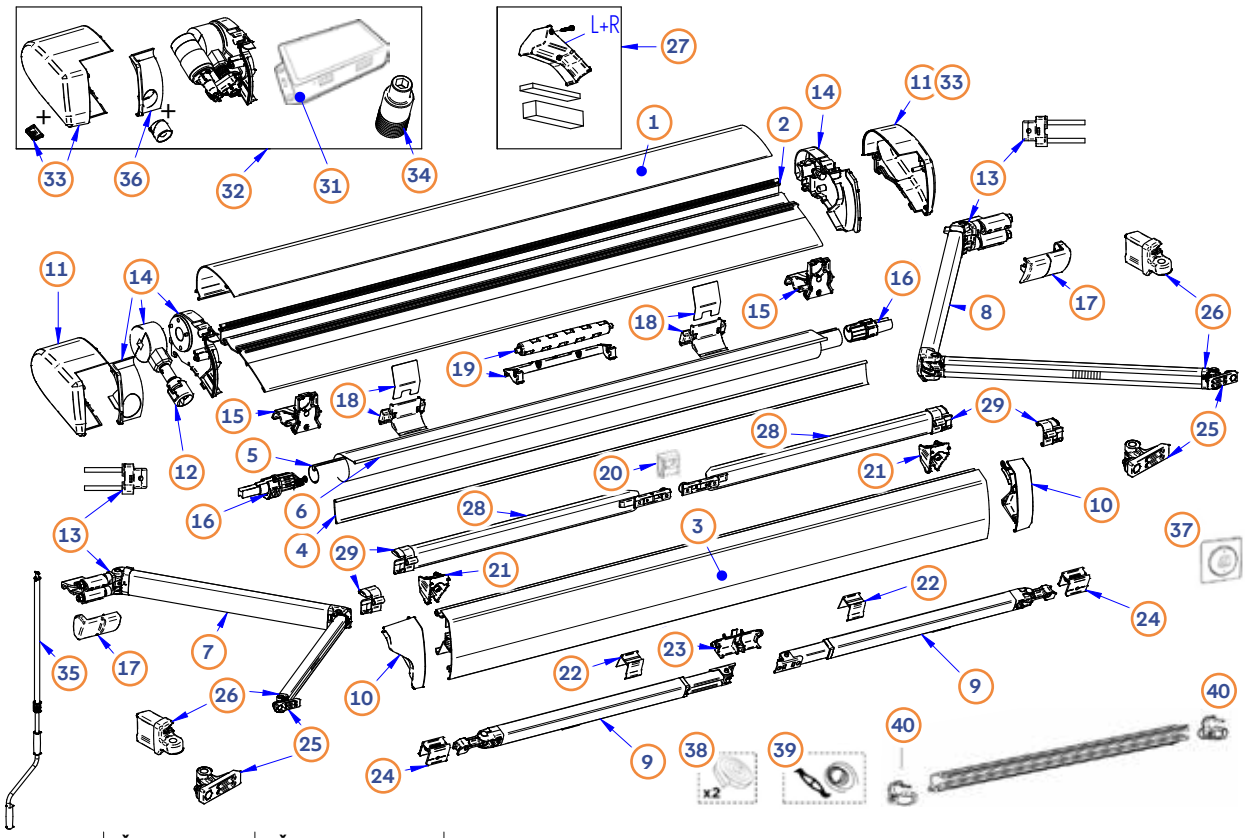

Poz.	Č. Movera	Č. výrobcu	Názov dielu
1	na dopyt	1500603256	Horný diel krytu markízy 260 cm, farba biela
1	na dopyt	1500603257	Horný diel krytu markízy 300 cm, farba biela
1	na dopyt	1500603258	Horný diel krytu markízy 325 cm, farba biela
1	9938571	1500603259	Horný diel krytu markízy 350 cm, farba biela
1	na dopyt	1500603260	Horný diel krytu markízy 375 cm, farba biela
1	9933472	1500603261	Horný diel krytu markízy 400 cm, farba biela
1	na dopyt	1500603262	Horný diel krytu markízy 425 cm, farba biela
1	9936313	1500603263	Horný diel krytu markízy 450 cm, farba biela
1	9959348	1500603264	Horný diel krytu markízy 500 cm, farba biela
1	9945495	1500603265	Horný diel krytu markízy 325 cm, farba strieborná
1	na dopyt	1500603266	Horný diel krytu markízy 350 cm, farba strieborná
1	9937987	1500603267	Horný diel krytu markízy 375 cm, farba strieborná
1	na dopyt	1500603268	Horný diel krytu markízy 400 cm, farba strieborná
1	9936297	1500603269	Horný diel krytu markízy 450 cm, farba strieborná
1	9938588	1500603270	Horný diel krytu markízy 500 cm, farba strieborná
1	na dopyt	1500603271	Horný diel krytu markízy 260 cm, farba antracitová
1	na dopyt	1500603272	Horný diel krytu markízy 300 cm, farba antracitová
1	9939167	1500603273	Horný diel krytu markízy 325 cm, farba antracitová
1	na dopyt	1500603274	Horný diel krytu markízy 350 cm, farba antracitová
1	na dopyt	1500603275	Horný diel krytu markízy 375 cm, farba antracitová
1	9949956	1500603276	Horný diel krytu markízy 400 cm, farba antracitová
1	na dopyt	1500603277	Horný diel krytu markízy 450 cm, farba antracitová
1	na dopyt	1500603278	Horný diel krytu markízy 500 cm, farba antracitová
2	na dopyt	na dopyt	Markíza zadná strana
3	na dopyt	1500603288	Čelný panel 260 cm, biely
3	9938596	1500603289	Čelný panel 300 cm, biely
3	9939392	1500603290	Čelný panel 325 cm, biely
3	9935323	1500603291	Čelný panel 350 cm, biely
3	9937323	1500603292	Čelný panel 375 cm, biely
3	9934599	1500603293	Čelný panel 400 cm, biely
3	9935728	1500603294	Čelný panel 425 cm, biely
3	9934328	1500603295	Čelný panel 450 cm, biely
3	9939668	1500603296	Čelný panel 500 cm, biely
3	9938185	1500603297	Čelný panel 325 cm, strieborný
3	na dopyt	1500603298	Čelný panel 350 cm, strieborný
3	na dopyt	1500603299	Čelný panel 375 cm, strieborný
3	9937473	1500603300	Čelný panel 400 cm, strieborný

THULE Omnistor 6300

Poz.	Č. Movera	Č. výrobcu	Názov dielu
3	9935722	1500603301	Čelný panel 450 cm, strieborný
3	9938589	1500603302	Čelný panel 500 cm, strieborný
3	na dopyt	1500603303	Čelný panel 260 cm, antracitový
3	na dopyt	1500603304	Čelný panel 300 cm, antracitový
3	9939848	1500603305	Čelný panel 325 cm, antracitový
3	9959223	1500603306	Čelný panel 350 cm, antracitový
3	9938114	1500603307	Čelný panel 375 cm, antracitový
3	9938159	1500603308	Čelný panel 400 cm, antracitový
3	na dopyt	1500603471	Čelný panel 425 cm, antracitový
3	9936142	1500603309	Čelný panel 450 cm, antracitový
3	na dopyt	1500603310	Čelný panel 500 cm, antracitový
4	na dopyt	na dopyt	Spodný diel krytu markízy
5	na dopyt	1500602554	Hliníkový navíjací valec plachty 260 cm
5	na dopyt	1500602555	Hliníkový navíjací valec plachty 300 cm
5	9949898	1500602556	Hliníkový navíjací valec plachty 325 cm
5	9959224	1500602557	Hliníkový navíjací valec plachty 350 cm
5	na dopyt	1500602558	Hliníkový navíjací valec plachty 375 cm
5	na dopyt	1500602559	Hliníkový navíjací valec plachty 400 cm
5	na dopyt	1500602870	Hliníkový navíjací valec plachty 425 cm
5	9934438	1500602560	Hliníkový navíjací valec plachty 450 cm
5	9937985	1500602871	Hliníkový navíjací valec plachty 500 cm
6	Pozri stranu 29		Plachty markíz
7	9944473	1500603326	Kompletné ľavé kĺbové rameno pre dĺžku markízy 260cm, výsuv 200 cm
7	9942787	1500603327	Kompletné ľavé kĺbové rameno pre dĺžku markízy 300 - 500 cm, výsuv 250 cm
8	9938266	1500603328	Kompletné pravé kĺbové rameno pre dĺžku markízy 260 cm, výsuv 200 cm
8	9942788	1500603329	Kompletné pravé kĺbové rameno pre dĺžku markízy 300 - 500 cm, výsuv 250 cm
9	9933898	1500603330	Podperná noha pre dĺžku markízy 260 cm XL
9	9942789	1500603331	Podperná noha pre dĺžku markízy 300 - 325 cm
9	9942790	1500603332	Podperná noha pre dĺžku markízy 350 - 500 cm
10	9933158	1500603333	Koncová krytka prednej clony vľavo a vpravo, farba biela
10	9933139	1500603334	Koncová krytka prednej clony vľavo a vpravo, farba strieborná
10	9942839	1500603335	Koncová krytka prednej clony vľavo a vpravo, farba antracitová
11	9933159	1500603336	Ľavé a pravé koncové krytky krytu markízy, farba biela
11	9932906	1500603337	Ľavé a pravé koncové krytky krytu markízy, farba strieborná
11	9942872	1500603338	Ľavé a pravé koncové krytky krytu markízy, farba antracitová
12	9914892	1500602606	Prevodovka s uložením kľuky
13	9919129	1500602811	Rotačná doska
14	9942998	1500603339	Koncová doska na ľavej a pravej strane farba biela
14	9942999	1500603340	Koncová doska ľavá a pravá farba strieborná
14	9943001	1500603341	Konceračná doska ľavá a pravá farba anthrazit
15	9916364	1500602610	Držiak napínacej tyče Blocker pre spodnú časť krytu, ľavý a pravý
16	9919817	1500602611	Koncovka / uloženie valca plachty, ľavé a pravé
17	9917305	1500602612	Kryt kĺbového ramena, ľavý a pravý
18	9911635	1500602613	Vedenie valčeka
19	9943002	1500603353	Valčekový prvok podopretia valca na plachtu
20	9925702	1500603112	Uchytenie napínacej tyče na kryte markízy
21	9917354	1500602616	Uchytenie napínacej tyče na čelnom paneli
22	9918490	1500602502	Anti klapper podpory podpora nohy
23	9943003	1500603342	Aretácia podpernej nohy
24	9943004	1500603343	Spojenie podpora ľavej a pravej nohy
25	9923292	1500603091	Spojovací diel čelného panelu, ľavý a pravý
26	9943005	1500603344	Koncovka / uloženie ramena markízy, ľavé a pravé
27	9935979	1500603178	Koncová krytka vľavo a vpravo
28	9954855	302095	Prídavné napínacie ramená
29	9943006	1500603345	Ľavá a pravá krytka prídavných napínacích ramien
31	9937726	1500603346	Panelový súbor 12 V
32	9954851	302096	Súprava motora 12 V, farba biela
32	9954853	302097	Súprava motora 12 V, farba strieborná
32	9954854	302098	Súprava motora 12 V, farba antracitová
33	9947207	1500603347	Ľavá a pravá koncová krytka motora 12 V, farba biela
33	9933862	1500603348	Ľavá a pravá koncová krytka motora 12 V, farba strieborná
33	9938311	1500603349	Ľavá a pravá koncová krytka motora 12 V, farba antracitová
34	9932932	1500603196	Čap kľuky pre motor 12 V
35	9957180	1500600115	Teleskopická kľuka 130 - 190 cm
35	9943007	1500603195	Krátka teleskopická kľuka 12 V
36	9935575	1500603350	Kryt čapu núdzovej kľuky, farba biela
36	na dopyt	1500603351	Kryt čapu núdzovej kľuky, farba strieborná
36	na dopyt	1500603352	Kryt čapu núdzovej kľuky, farba antracitová
37	9949842	1500603201	Kolískový spínač markízy 12V
38	9908991	308697	EPDM šmykľavý pás (2 x 2 m)
39	na dopyt	1500603356	Odtlačka medzi tvárou a predným blendom
40	na dopyt	1500603773	Ľavá a pravá koncová krytka koľajnice pre stan/LED (2 ks), antracitová

→ Univerzálne diely nájdete na strane 9

THULE Omnistor 9200

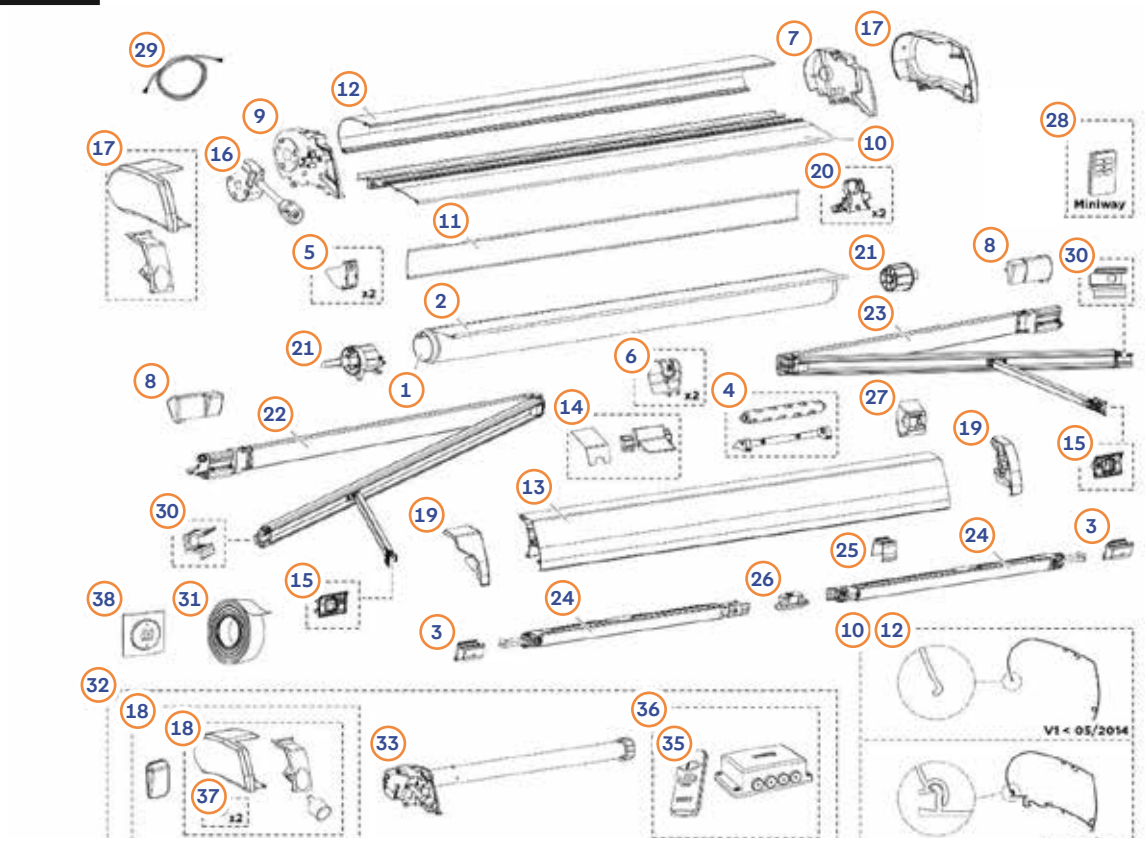

Poz.	Č. Movera	Č. výrobcu	Názov dielu
1	na dopyt	1500602617	Hriadeľ plachty 400 cm
1	na dopyt	1500602618	Hriadeľ plachty 450 cm
1	9939319	1500602417	Hriadeľ plachty 500 cm
1	na dopyt	1500602418	Hriadeľ plachty 550 cm
1	9936452	1500602419	Hriadeľ plachty 600 cm
2	Pozri stranu 30		Plachty markíz
3	9903236	1500601602	Klammer na podporu na vysokú výstavu
4	9935490	1500602445	Valčekový prvok podopretia valca na plachtu
5	9935491	1500602446	Predná strana predného úhlu
6	9915212	1500602447	Uloženie napínacej tyče na čelnej lište
7	9923384	1500602448	Koncová doska, vpravo
8	9910904	1500602449	Ľavý a pravý kryt kĺbového ramena
9	9925495	1500602450	Koncová doska, vľavo
10	na dopyt	1500602812	Zadná stena krytu markízy V2 (>05/2014) 400 cm
10	na dopyt	1500602813	Zadná stena krytu markízy V2 (>05/2014) 450 cm
10	na dopyt	1500602814	Zadná stena krytu markízy V2 (>05/2014) 500 cm
10	9939353	1500602815	Zadná stena krytu markízy V2 (>05/2014) 550 cm
10	na dopyt	1500602816	Zadná stena krytu markízy V2 (>05/2014) 600 cm
11	na dopyt	1500602456	Spodný diel krytu markízy 400 cm
11	na dopyt	1500602457	Spodný diel krytu markízy 450 cm
11	na dopyt	1500602458	Spodný diel krytu markízy 500 cm
11	na dopyt	1500602459	Spodný diel krytu markízy 550 cm
11	na dopyt	1500602460	Spodný diel krytu markízy 600 cm
12	na dopyt	1500602817	Horný diel krytu markízy V2 (>05/2014) 400 cm, farba biela
12	na dopyt	1500602818	Horný diel krytu markízy V2 (>05/2014) 450 cm, farba biela
12	na dopyt	1500602819	Horný diel krytu markízy V2 (>05/2014) 500 cm, farba biela
12	9925496	1500602820	Horný diel krytu markízy V2 (>05/2014) 550 cm, farba biela
12	9937422	1500602821	Horný diel krytu markízy V2 (>05/2014) 600 cm, farba biela
12	na dopyt	1500602822	Horný diel krytu markízy V2 (>05/2014) 400 cm, farba strieborná
12	na dopyt	1500602823	Horný diel krytu markízy V2 (>05/2014) 450 cm, farba strieborná
12	na dopyt	1500602824	Horný diel krytu markízy V2 (>05/2014) 500 cm, farba strieborná
12	na dopyt	1500602825	Horný diel krytu markízy V2 (>05/2014) 550 cm, farba strieborná
12	na dopyt	1500602826	Horný diel krytu markízy V2 (>05/2014) 600 cm, farba strieborná
12	na dopyt	1500602827	Horný diel krytu markízy V2 (>05/2014) 400 cm, farba krémová
12	na dopyt	1500602828	Horný diel krytu markízy V2 (>05/2014) 450 cm, farba krémová
12	na dopyt	1500602829	Horný diel krytu markízy V2 (>05/2014) 500 cm, farba krémová
12	na dopyt	1500602830	Horný diel krytu markízy V2 (>05/2014) 550 cm, farba krémová
12	na dopyt	1500602831	Horný diel krytu markízy V2 (>05/2014) 600 cm, farba krémová

Poz.	Č. Movera	Č. výrobcu	Názov dielu
12	na dopyt	1500603957	Horný diel krytu markízy V2 (>05/2014) 500 cm, farba antracitová
12	na dopyt	1500603958	Horný diel krytu markízy V2 (>05/2014) 550 cm, farba antracitová
12	na dopyt	1500603959	Horný diel krytu markízy V2 (>05/2014) 600 cm, farba antracitová
13	9916999	1500602476	Čelný panel 400 cm, biely
13	9929559	1500602477	Čelný panel 450 cm, biely
13	9915627	1500602478	Čelný panel 500 cm, biely
13	9925435	1500602479	Čelný panel 550 cm, biely
13	9923203	1500602480	Čelný panel 600 cm, biely
13	9910905	1500602481	Čelný panel 400 cm, strieborný
13	9945907	1500602482	Čelný panel 450 cm, strieborný
13	9918212	1500602483	Čelný panel 500 cm, strieborný
13	9924933	1500602484	Čelný panel 550 cm, strieborný
13	9919816	1500602485	Čelný panel 600 cm, strieborný
13	9922869	1500602486	Čelný panel 400 cm, krémový
13	na dopyt	1500602487	Čelný panel 450 cm, krémový
13	9938435	1500602488	Čelný panel 500 cm, krémový
13	na dopyt	1500602489	Čelný panel 550 cm, krémový
13	na dopyt	1500602490	Čelný panel 600 cm, krémový
13	na dopyt	1500603960	Čelný panel 500 cm, antracitový
13	na dopyt	1500603961	Čelný panel 550 cm, antracitový
13	na dopyt	1500603962	Čelný panel 600 cm, antracitový
14	9915949	1500602491	Vedenie valčeka
15	9991845	1500601298	Súprava aretácie podpier kĺbových ramien (Tension Arm)
16	9921829	1500602698	Prevodovka s uchytením kľuky
17	9909869	1500602492	Ľavá a pravá koncová krytka, biela
17	9909808	1500602493	Ľavé a pravé koncové krytky krytu markízy, farba strieborná
17	9910157	1500602494	Ľavé a pravé koncové krytky krytu markízy, farba krémová
17	na dopyt	1500603963	Ľavé a pravé koncové krytky krytu markízy, farba antracitová
18	9938514	1500603373	Koncová krytka krytu markízy vľavo 220 V (pred 2022), farba biela
18	na dopyt	1500603374	Koncová krytka krytu markízy vľavo 220 V (pred 2022), farba strieborná
18	na dopyt	1500603375	Koncová krytka krytu markízy vľavo 220 V (pred 2022), farba krémová
19	9916498	1500602495	Ľavé a pravé koncové krytky čelného krytu, farba biela
19	9910906	1500602496	Ľavé a pravé koncové krytky čelného krytu, farba strieborná
19	9919109	1500602497	Ľavé a pravé koncové krytky čelného krytu, farba krémová
19	na dopyt	1500603964	Ľavé a pravé koncové krytky čelného krytu, farba antracitová
20	9915209	1500602498	Klzný diel valca na plachtu
21	9923688	1500602499	Ľavá a pravá koncová krytka hriadeľa plachty
22	9916308	1500602500	Ľavé kĺbové rameno, výsuv 300 cm
23	9911122	1500602501	Pravé kĺbové rameno, výsuv 300 cm
24	9992259	1500601312	Podporované dlhé nohy
25	9918490	1500602502	Anti-klepovacia podvádza podvádza
26	9905925	1500601789	Odstránenie podvodného
27	9929295	1500603113	Uchytenie napínacej tyče
28	9928341	1500603176	Diaľkové ovládanie Miniway pre staršiu súpravu motora 230 V
29	9920495	1500602749	Kábel 220 V na motor (pred rokom 2022)
30	9916355	1500602759	Ľavý a pravý spojovací diel medzi kĺbovým ramenom a čelným krytom
30	9916356	1500602760	Ľavý a pravý doraz medzi kĺbovým ramenom a čelným krytom
31	9929025	1500603165	Predná blendová
32	9928341	302685	Motorový kit 230 V farba biela
32	9958038	302686	Motorový kit 230 V farba striebro
32	9958039	302687	Motorový kit 230 V farebný krém
32	na dopyt	302688	Motorový kit 230 V farba anthrazit
33	na dopyt	1500603674	Motor 230 V farba biela
33	9947662	1500603675	Motor 230 V farba striebro
33	na dopyt	1500603676	Motor 230 V farebný krém
33	na dopyt	1500603965	Motor 230 V farba anthrazit
34	9947208	1500603669	Koncová krytka krytu markízy vľavo 220 V, farba biela
34	9947098	1500603670	Koncová krytka krytu markízy vľavo 220 V, farba strieborná
34	na dopyt	1500603671	Koncová krytka krytu markízy vľavo 220 V, farba krémová
34	na dopyt	1500603966	Koncová krytka krytu markízy vľavo 220 V, farba antracitová
35	9945141	1500603579	Diaľkové ovládanie na nový motor 220 V
36	9946033	1500603672	Ovládací box motor 220 V incl. diaľkové ovládanie
37	na dopyt	1500603677	Kryt čapu núdzovej kľuky 230 V < 24.04.2025
37	na dopyt	1500603977	Kryt čapu núdzovej kľuky 230 V > 24.04.2025
38	na dopyt	1500603578	Kolískový spínač motora 230V

→ Univerzálne diely nájdete na strane 9

THULE Plachty markíz

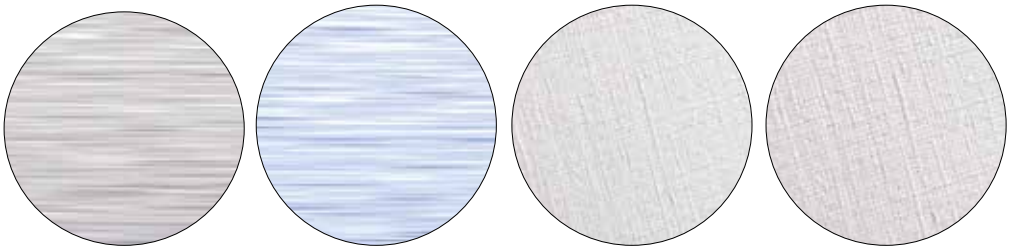

1 31 Mystic Grey 2 32 Saphir Modrá 3 22 Biela 4 07 Uni Grey

Markíza 1200

Poz.	Č. Movera	Č. výrobcu	Názov dielu
1	na dopyt	1500602917	Plachta 230 cm, farba 31 Mystic Grey, biely vak
2	na dopyt	1500602918	Plachta 230 cm, farba 32 Saphir Blue, biely vak
1	na dopyt	1500602919	Plachta 260 cm, farba 31 Mystic Grey, biely vak
2	na dopyt	1500602920	Plachta 260 cm, farba 32 Saphir Blue, biely vak
1	na dopyt	1500602921	Plachta 300 cm, farba 31 Mystic Grey, biely vak
2	na dopyt	1500602922	Plachta 300 cm, farba 32 Saphir Blue, biely vak
1	na dopyt	1500602923	Plachta 325 cm, farba 31 Mystic Grey, biely vak
2	na dopyt	1500602924	Plachta 325 cm, farba 32 Saphir Blue, biely vak
1	9918728	1500602925	Plachta 350 cm, farba 31 Mystic Grey, biely vak
2	na dopyt	1500602926	Plachta 350 cm, farba 32 Saphir Blue, biely vak
1	9947165	1500602927	Plachta 375 cm, farba 31 Mystic Grey, biely vak
2	na dopyt	1500602928	Plachta 375 cm, farba 32 Saphir Blue, biely vak
1	9928217	1500602929	Plachta 400 cm, farba 31 Mystic Grey, biely vak
2	na dopyt	1500602930	Plachta 400 cm, farba 32 Saphir Blue, biely vak
1	na dopyt	1500602931	Plachta 425 cm, farba 31 Mystic Grey, biely vak
2	na dopyt	1500602932	Plachta 425 cm, farba 32 Saphir Blue, biely vak
1	na dopyt	1500602933	Plachta 450 cm, farba 31 Mystic Grey, biely vak
2	9946088	1500602934	Plachta 450 cm, farba 32 Saphir Blue, biely vak
1	9927951	1500602981	Plachta 500 cm, farba 31 Mystic Grey, biely vak
2	na dopyt	1500602982	Plachta 500 cm, farba 32 Saphir Blue, biely vak
1	9927760	1500602983	Plachta 550 cm, farba 31 Mystic Grey, biely vak
2	na dopyt	1500602984	Plachta 550 cm, farba 32 Saphir Blue, biely vak

Markíza 3200

Poz.	Č. Movera	Č. výrobcu	Názov dielu
4	na dopyt	1500603678	Plachta 190 cm, farba 07 Uni Grey
1	na dopyt	1500603665	Plachta 190 cm, farba 31 Mystic Grey
4	na dopyt	1500603679	Plachta 230 cm, farba 07 Uni Grey
1	na dopyt	1500603666	Plachta 230 cm, farba 31 Mystic Grey
4	na dopyt	1500603680	Plachta 250 cm, farba 07 Uni Grey
1	na dopyt	1500603667	Plachta 250 cm, farba 31 Mystic Grey
4	na dopyt	1500603681	Plachta 270 cm, farba 07 Uni Grey
1	na dopyt	1500603976	Plachta 270 cm, farba 31 Mystic Grey
4	na dopyt	1500603682	Plachta 300 cm, farba 07 Uni Grey
1	na dopyt	1500603978	Plachta 300 cm, farba 31 Mystic Grey

THULE Plachty markíz

Markíza 5003

Poz.	Č. Movera	Č. výrobcu	Názov dielu
1	9915447	1500601642	Plachta 260 cm, farba 31 Mystic Grey
1	9902504	1500601651	Plachta 300 cm, farba 31 Mystic Grey
1	9998526	1500601660	Plachta 350 cm, farba 31 Mystic Grey
1	9902548	1500601669	Plachta 400 cm, farba 31 Mystic Grey
1	9911305	1500601678	Plachta 450 cm, farba 31 Mystic Grey

Markíza 5102

Poz.	Č. Movera	Č. výrobcu	Názov dielu
1	9920646	1500602699	Plachta 260 cm, farba 31 Mystic Grey
5	9923171	1500602356	Plachta 260 cm, farba Silver Grey

Markíza 4200 / 4900 / 5200 / 6300

Poz.	Č. Movera	Č. výrobcu	Názov dielu	Vyhotovenie
3	9949829	1500603037	Plachta 190 cm, farba 22 jednofarebná biela RAL9002	5200
1	9949832	1500603038	Plachta 190 cm, farba 31 Mystic Grey	5200
2	9949833	1500603039	Plachta 190 cm, farba 32 Saphir Blue	5200
3	9949834	1500603042	Plachta 230 cm, farba 22 jednofarebná biela RAL9002	5200
1	9949835	1500603043	Plachta 230 cm, farba 31 Mystic Grey	5200
2	9946526	1500603044	Plachta 230 cm, farba 32 Saphir Blue	5200
3	9949837	1500603047	Plachta 260 cm, farba 22 jednofarebná biela RAL9002	5200
1	9935559	1500602663	Plachta 260 cm, farba 31 Mystic Grey	4200/4900/5200/6300
2	9949838	1500602664	Plachta 260 cm, farba 32 Saphir Blue	4900/5200/6300
3	na dopyt	1500603050	Plachta 300 cm, farba 22 jednofarebná biela RAL9002	5200
1	9914448	1500602202	Plachta 300 cm, farba 31 Mystic Grey	4200/4900/5200/6300
2	na dopyt	1500602203	Plachta 300 cm, farba 32 Saphir Blue	4900/5200/6300
1	9946104	1500603566	Plachta 315 cm, farba 31 Mystic Grey	5200
1	9933887	1500603320	Plachta 325 cm, farba 31 Mystic Grey	6300
2	na dopyt	1500603321	Plachta 325 cm, farba 32 Saphir Blue	6300
3	9958748	1500603053	Plachta 350 cm, farba 22 jednofarebná biela RAL9002	5200
1	9919447	1500602204	Plachta 350 cm, farba 31 Mystic Grey	4200/4900/5200/6300
2	9946867	1500602205	Plachta 350 cm, farba 32 Saphir Blue	4900/5200/6300
1	9946415	1500603571	Plachta 375 cm, farba 31 Mystic Grey	5200
1	9933421	1500603322	Plachta 375 cm, farba 31 Mystic Grey	6300
2	na dopyt	1500603323	Plachta 375 cm, farba 32 Saphir Blue	6300
3	na dopyt	1500603056	Plachta 400 cm, farba 22 jednofarebná biela RAL9002	5200
1	9911748	1500602206	Plachta 400 cm, farba 31 Mystic Grey	4200/4900/5200/6300
2	9912563	1500602207	Plachta 400 cm, farba 32 Saphir Blue	4900/5200/6300
1	9938247	1500603324	Plachta 425 cm, farba 31 Mystic Grey	6300
2	na dopyt	1500603325	Plachta 425 cm, farba 32 Saphir Blue	6300
3	na dopyt	1500603059	Plachta 450 cm, farba 22 jednofarebná biela RAL9002	5200
1	9925218	1500602208	Plachta 450 cm, farba 31 Mystic Grey	4200/4900/5200/6300
2	9925945	1500602209	Plachta 450 cm, farba 32 Saphir Blue	4900/5200/6300
3	na dopyt	1500603062	Plachta 500 cm, farba 22 jednofarebná biela RAL9002	5200
1	9925733	1500603063	Plachta 500 cm, farba 31 Mystic Grey	5200/6300
2	na dopyt	1500603064	Plachta 500 cm, farba 32 Saphir Blue	5200/6300

THULE Plachty markíz

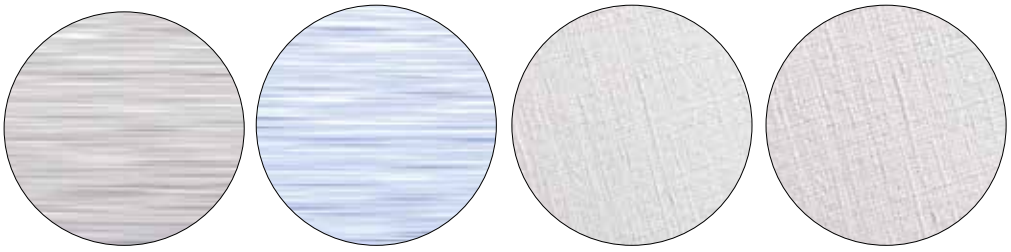

1 31 Mystic Grey 2 32 Saphir Modrá 3 22 Biela 4 07 Uni Grey

Markíza 6200

Poz.	Č. Movera	Č. výrobcu	Názov dielu
1	9928895	1500602569	Plachta 300 cm, farba 31 Mystic Grey
1	9918452	1500602574	Plachta 325 cm, farba 31 Mystic Grey
1	9923521	1500602579	Plachta 350 cm, farba 31 Mystic Grey
1	9916409	1500602584	Plachta 375 cm, farba 31 Mystic Grey
1	9917313	1500602589	Plachta 400 cm, farba 31 Mystic Grey
1	na dopyt	1500602875	Plachta 425 cm, farba 31 Mystic Grey
1	9915892	1500602594	Plachta 450 cm, farba 31 Mystic Grey
1	9939912	1500602877	Plachta 500 cm, farba 31 Mystic Grey

Markíza 8000

Poz.	Č. Movera	Č. výrobcu	Názov dielu
1	9946162	1500601832	Plachta 350 cm, farba 31 Mystic Grey
2	na dopyt	1500601833	Plachta 350 cm, farba 32 Saphir Blue
3	na dopyt	1500600082	Plachta 400 cm, farba 22 jednofarebná biela RAL9002
1	9920944	1500601701	Plachta 400 cm, farba 31 Mystic Grey
2	na dopyt	1500601702	Plachta 400 cm, farba 32 Saphir Blue
3	na dopyt	1500600089	Plachta 450 cm, farba 22 Uni Grey RAL9002
1	9908365	1500601703	Plachta 450 cm, farba 31 Mystic Grey
2	9999699	1500601704	Plachta 450 cm, farba 32 Saphir Blue
3	na dopyt	1500600097	Plachta 500 cm, farba 22 jednofarebná biela RAL9002
1	9907045	1500601705	Plachta 500 cm, farba 31 Mystic Grey
2	9998422	1500601706	Plachta 500 cm, farba 32 Saphir Blue
3	na dopyt	1500600104	Plachta 550 cm, farba 22 jednofarebná biela RAL9002
1	9998653	1500601707	Plachta 550 cm, farba 31 Mystic Grey
2	9908020	1500601708	Plachta 550 cm, farba 32 Saphir Blue
3	9932579	1500600111	Plachta 600 cm, farba 22 jednofarebná biela RAL9002
1	9902570	1500601686	Plachta 600 cm, farba 31 Mystic Grey
2	9911277	1500601709	Plachta 600 cm, farba 32 Saphir Blue

Markíza 9200

Poz.	Č. Movera	Č. výrobcu	Názov dielu
3	9947851	1500602422	Plachta 400 cm, farba 22 jednofarebná biela RAL9002
1	9914447	1500602423	Plachta 400 cm, farba 31 Mystic Grey
2	9916966	1500602424	Plachta 400 cm, farba 32 Saphir Blue
3	9933454	1500602427	Plachta 450 cm, farba 22 jednofarebná biela RAL9002
1	9921520	1500602428	Plachta 450 cm, farba 31 Mystic Grey
2	9947316	1500602429	Plachta 450 cm, farba 32 Saphir Blue
3	na dopyt	1500602432	Plachta 500 cm, farba 22 jednofarebná biela RAL9002
1	9914797	1500602433	Plachta 500 cm, farba 31 Mystic Grey
2	na dopyt	1500602434	Plachta 500 cm, farba 32 Saphir Blue
3	na dopyt	1500602437	Plachta 550 cm, farba 22 jednofarebná biela RAL9002
1	9916683	1500602438	Plachta 550 cm, farba 31 Mystic Grey
2	na dopyt	1500602439	Plachta 550 cm, farba 32 Saphir Blue
3	na dopyt	1500602442	Plachta 600 cm, farba 22 jednofarebná biela RAL9002
1	9918156	1500602443	Plachta 600 cm, farba 32 Mystic Grey
2	9929294	1500602444	Plachta 600 cm, farba 32 Saphir Blue

THULE Residence, Panorama, Veduta

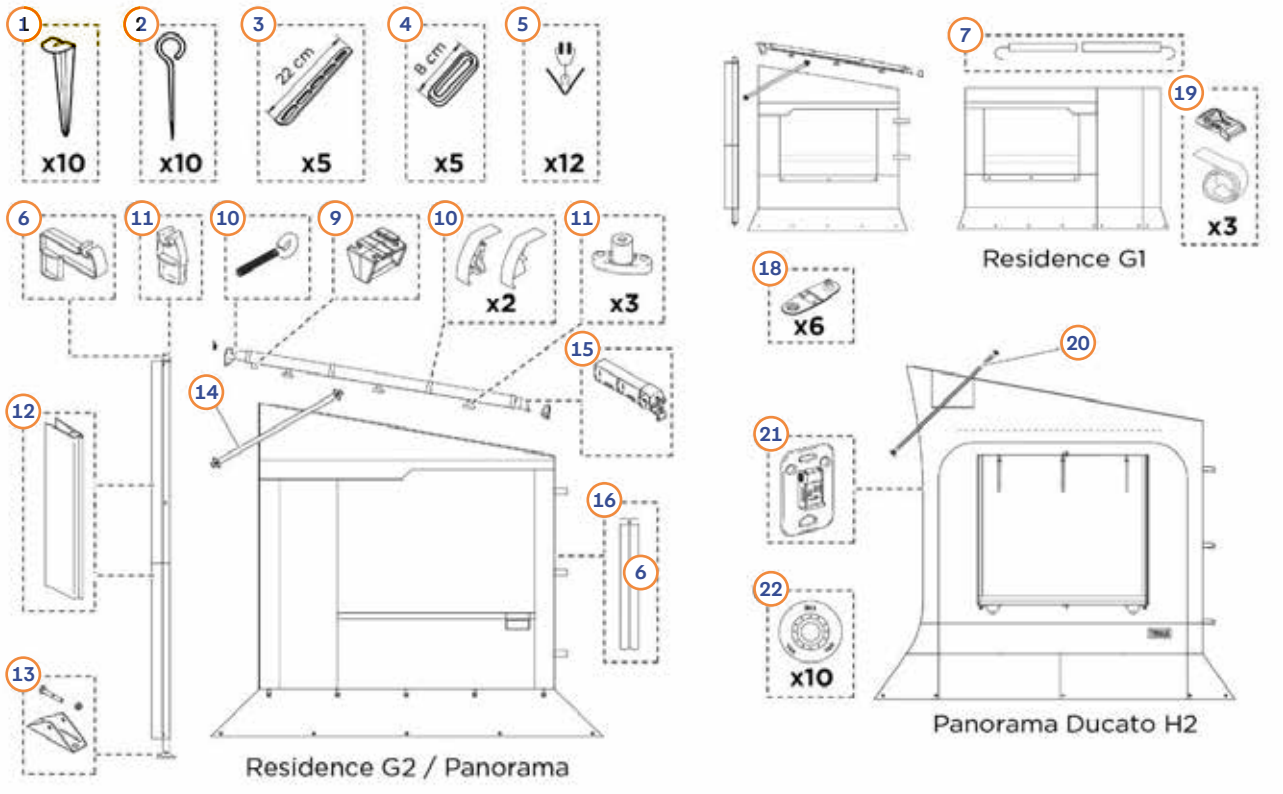



Poz.	Č. Movera	Č. výrobcu	Názov dielu
1	9907985	1500601169	Kotviaci kolík (balenie 10 ks)
2	9995555	1500601171	Kotviaci kolík (balenie 10 ks)
3	9996276	1500601167	Gumový krúžok 20 cm (balenie 5 ks)
4	9907986	1500602154	Gumička 8 cm (balenie 5 ks)
5	9994809	1500601161	Svorky na záclony (12 ks)
6	9992539	1500601189	Koncovka prítlačnej tyče pre 4900/5003/5200/8000
7	9996143	1500601179	Koncovka prítlačnej tyče pre 6002/6200/6300/6900/9200
8	9919047	1500602797	Skrutka pre hornú teleskopickú napínaciu tyč
9	9992541	1500601187	Držiak prítlačnej tyče na napínacej tyči
10	9996144	1500601181	Kryty napínacej tyče, 2 ľavé + 2 pravé
11	9992215	1500601182	Otočný uzáver M6 pre napínaciu tyč (balenie 3 ks)
12	9996142	1500600139	Tesniaci profil 1140 mm pre prítlačnú tyč
13	9918566	1500602775	Pätkový profil prítlačnej tyče (2 ks)
14	9996145	1500600138	Stabilizačná tyč
15	9908050	1500602155	Koncový diel napínacej tyče
16	9991447	1500602029	Predná dvojitá kedrová lišta 1 m
16	9929035	1500603145	Predná dvojitá kedrová lišta 1 m (Residence G3)
17	9996215	1500600119	Okenná tyč
18	9932790	1500603146	Aretácia závesu Curtain Stop (6 ks)
19	9923246	1500602967	Bočný držiak vrátane popruhu 40 cm (balenie 3 ks)
20	na dopyt	1500602796	Stabilizačná tyč pre Panorama Ducato H2
21	9939218	1500602794	Nástenný držiak stabilizačnej tyče pre Panorama Ducato H2 (2 ks)
22	9938655	1500602795	Pätky podperných nôh 25 mm (10 ks)

THULE Residence, Panorama, Veduta

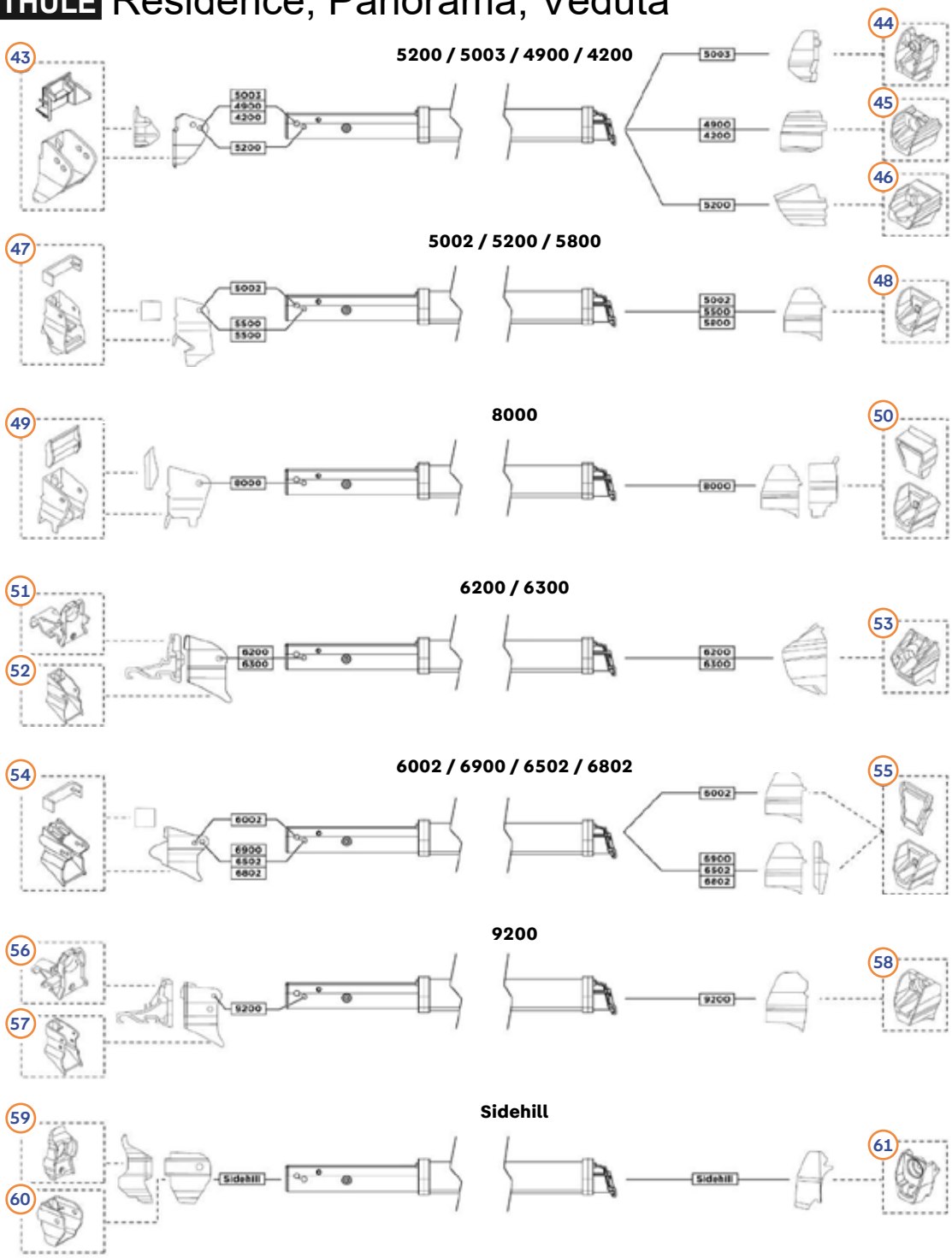

Poz.	Č. Movera	Č. výrobcu	Názov dielu
43	9906851	1500601682	Držiak napínacej tyče na kryte pre 5200/5003/4900/Tristor/V10XL
44	9906205	1500601683	Držiak napínacej tyče na čelnom paneli pre 5003
45	9919188	1500602156	Držiak napínacej tyče na čelnom paneli pre 4900
46	9922894	1500603076	Držiak napínacej tyče na čelnom paneli pre 5200 (2 ks)
47	9990674	1500601180	Držiak napínacej tyče na kryte pre 5002/5500/5800
48	9990655	1500601183	Držiak napínacej tyče na čelnom paneli pre 5002/5500/5800
49	9992540	1500601188	Držiak napínacej tyče na kryte pre 8000
50	9992542	1500601186	Držiak napínacej tyče na čelnom paneli pre 8000
51	9916364	1500602610	Držiak napínacej tyče na spodnej časti krytu pre 6200/6300
52	9919108	1500602776	Držiak napínacej tyče na kryte pre 6200/6300
53	9917354	1500602616	Držiak napínacej tyče na čelnom paneli pre 6200/6300 (2 ks)
54	9990870	1500601184	Držiak napínacej tyče na kryte pre 6002/6502/6802/6900
55	9990871	1500601185	Držiak napínacej tyče na čelnom paneli pre 6002/6502/6802/6900
56	9915209	1500602498	Držiak napínacej tyče na spodnej časti krytu pre 9200 (2 ks)
57	9918141	1500602777	Držiak napínacej tyče na kryte pre 9200
58	9915212	1500602447	Držiak napínacej tyče na čelnom paneli pre 9200 (2 ks)
59	na dopyt	1500603837	Držiak napínacej tyče na spodnej časti krytu pre Sidehill (2 ks)
60	na dopyt	1500603980	Držiak napínacej tyče na kryte pre Sidehill (2 ks)
61	na dopyt	1500603838	Držiak napínacej tyče na čelnom paneli pre Sidehill (2 ks)

THULE Residence, Panorama, Veduta



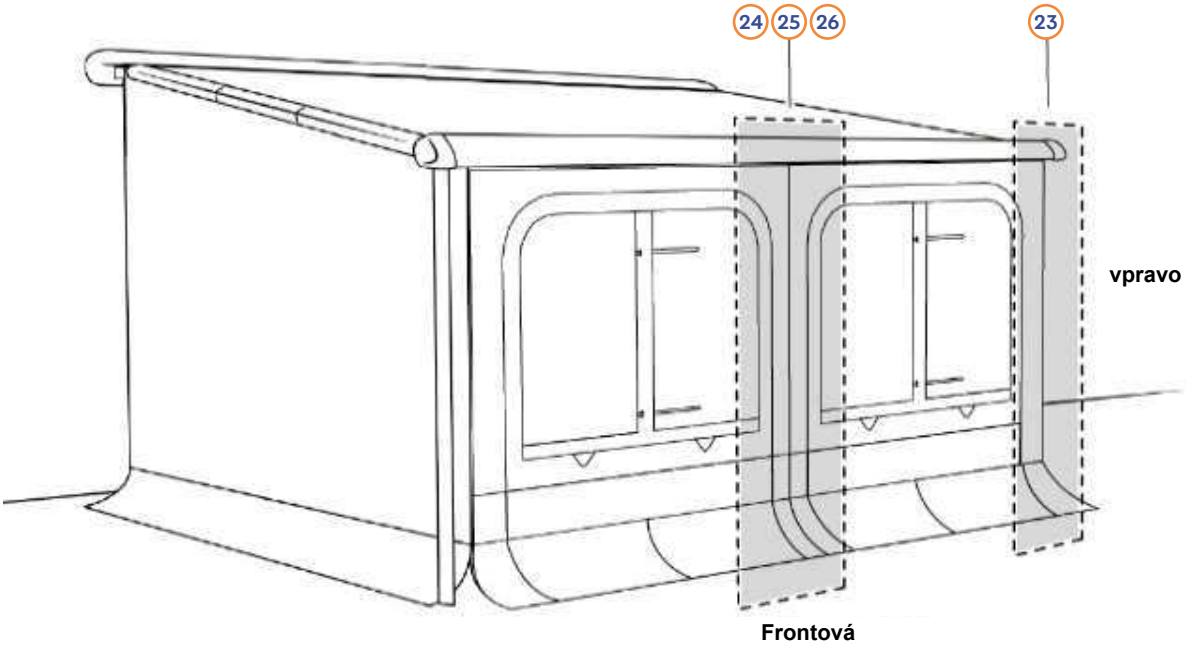

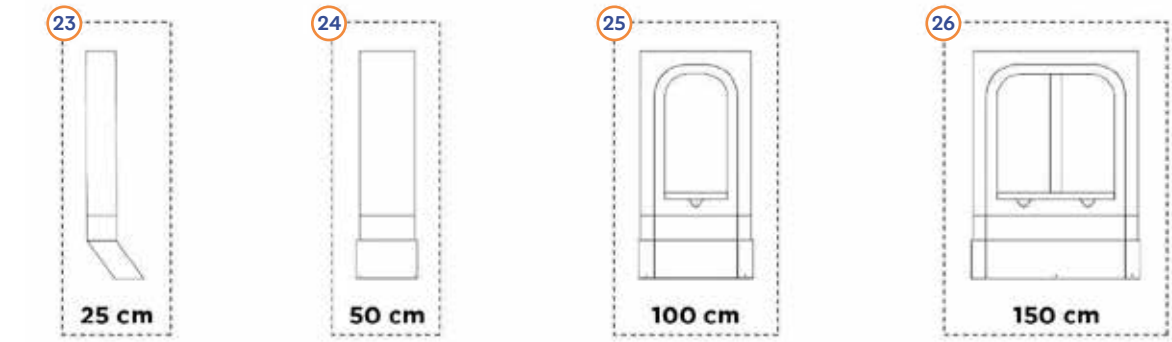

Poz.	Č. Movera	Č. výrobcu	Názov dielu
23	9927725	1500603806	Predné predĺženie 25 cm
24	na dopyt	1500603807	Predné predĺženie 50 cm
25	9948817	1500603808	Predné predĺženie 100 cm
26	na dopyt	1500603809	Predné predĺženie 150 cm

THULE Residence, Panorama, Veduta

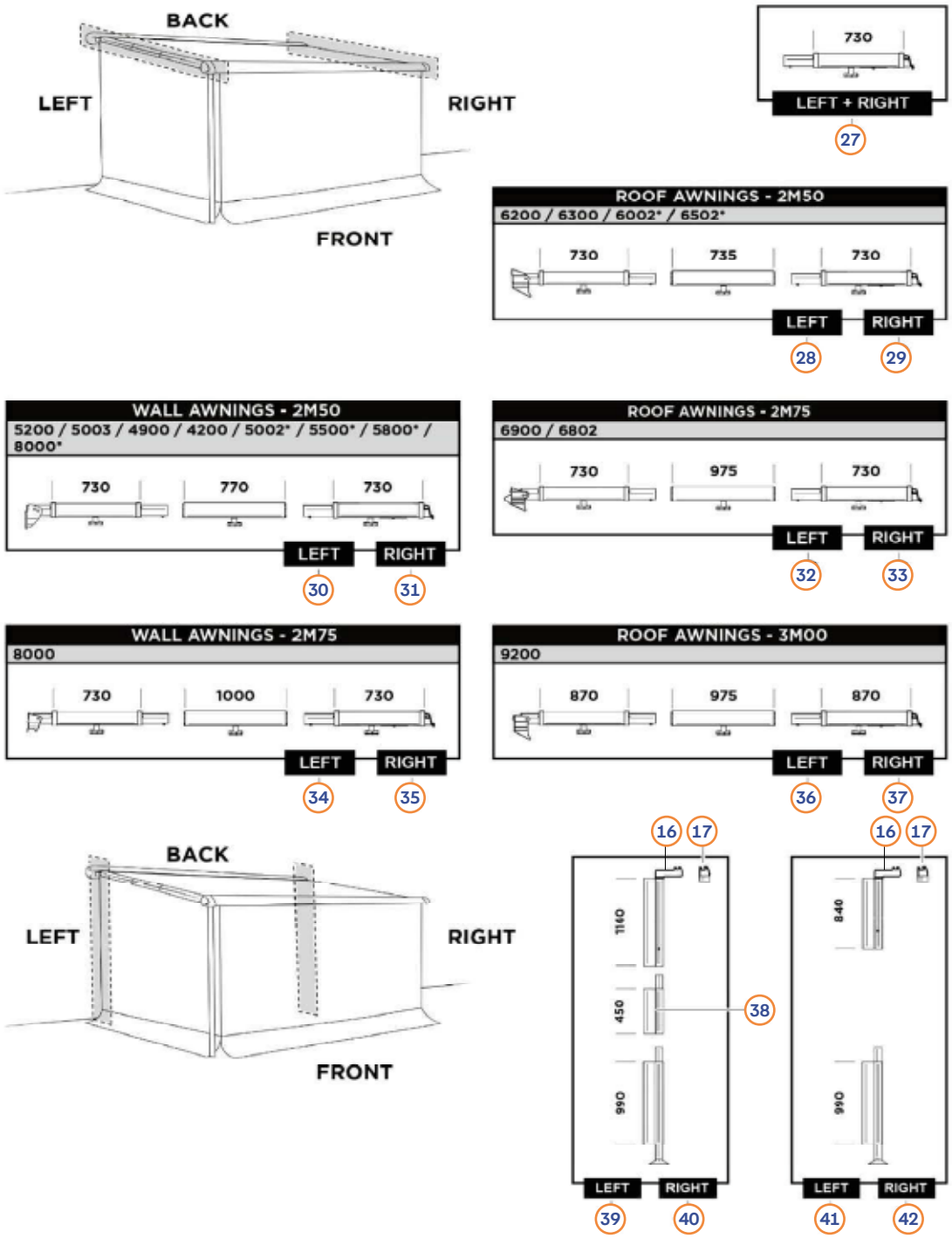

Poz.	Č. Movera	Č. výrobcu	Názov dielu
27	9919973	1500602673	Klemm profil nová verzia
28	9913963	1500602159	Ľavá napínacia tyč 250cm zu Serie 6
29	9913964	1500602160	Pravá napínacia tyč 250cm zu Serie 6
30	9902553	1500602157	Ľavá napínacia tyč 250 cm zu Serie 5
31	9902554	1500602158	Pravá napínacia tyč 250 cm zu Serie 5
32	9918598	1500602161	Ľavá napínacia tyč 275 cm zu Serie 6
33	9918599	1500602162	Pravá napínacia tyč 275 cm zu Serie 6
34	9907983	1500602163	Ľavá napínacia tyč 275 cm zu Serie 8
35	9907984	1500602164	Pravá napínacia tyč 275 cm zu Serie 8
36	9918738	1500602762	Ľavá napínacia tyč 300 cm zu Serie 9
37	9918739	1500602763	Pravá napínacia tyč 300cm zu Serie 9
38	9915672	1500602778	Rozšírenie tlaku XXL 450 mm (VE 2 kusy)
39	9901899	1500602165	Ľavá prítlačná tyč 1140 mm + 990 mm
40	9901911	1500602166	Pravá prítlačná tyč 1140 mm + 990 mm
41	na dopyt	1500603797	Ľavá prítlačná tyč 840 mm + 990 mm
42	na dopyt	1500603798	Pravá prítlačná tyč 840 mm + 990 mm

THULE Quickfit, Easylink

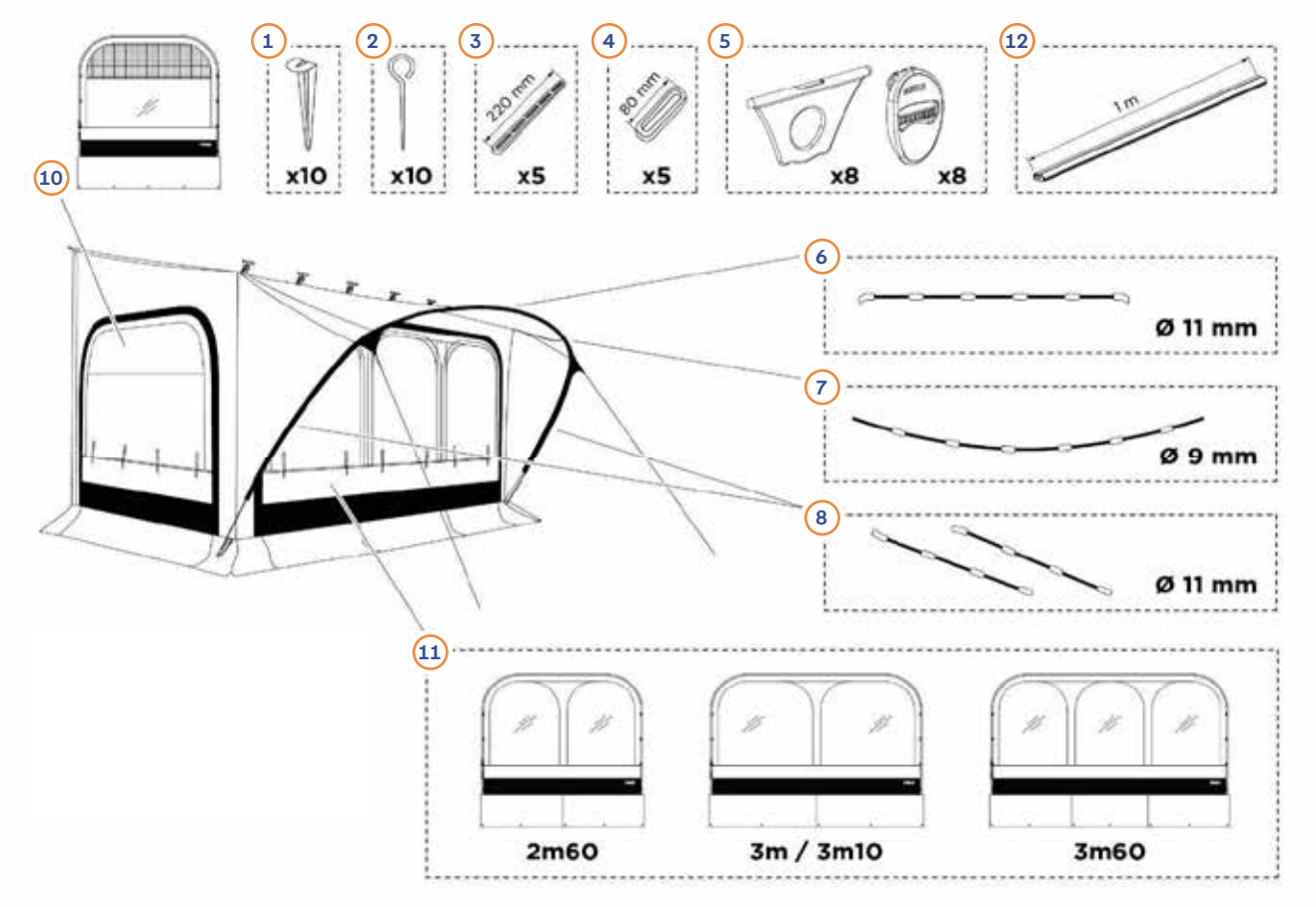

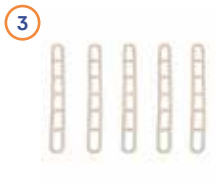





Poz.	Č. Movera	Č. výrobcu	Názov dielu
1	9907985	1500601169	Kotviaci kolík (balenie 10 ks)
2	9995555	1500601171	Kotviaci kolík (balenie 10 ks)
3	9996276	1500601167	Gumový krúžok 20 cm (balenie 5 ks)
4	9907986	1500602154	Dĺžka pásma 8 cm (VE 8 kusov)
5	9918567	1500602779	Upevňovacie diely pre hornú lištu (8 ks)
6	na dopyt	1500602780	Stanová tyč Ø 9 mm, strešný oblúk 260 cm M (380 cm)
6	9959352	1500602781	Stanová tyč Ø 9 mm, strešný oblúk 260 cm L/XL (390 cm)
6	na dopyt	1500602782	Stanová tyč Ø 9 mm, strešný oblúk 300 cm Ducato H2 (410 cm)
6	9949646	1500602878	Stanová tyč Ø 9 mm, strešný oblúk 310 cm M/L/XL (420 cm)
6	9938468	1500602784	Stanová tyč Ø 9 mm, strešný oblúk 360 cm M/L/XL 460 cm)
7	na dopyt	1500602785	Teltstange Ø 11 mm Horné kopec 260 cm M (235 cm)
7	na dopyt	1500602786	Stanová tyč Ø 11 mm, horný oblúk 260 cm L/XL (250 cm)
7	na dopyt	1500602787	Teltstange Ø 11 mm Horné 300 cm Ducato H2 (255 cm)
7	na dopyt	1500602880	Teltstange Ø 11 mm Horné okno 310 cm M (260 cm)
7	na dopyt	1500602881	Teltstange Ø 11 mm Horné okraj 310 cm L/XL (275 cm)
7	na dopyt	1500602788	Teltstange Ø 11 mm Horné boky 360 cm M (295 cm)
7	9925728	1500602789	Teltstange Ø 11 mm Horné boky 360 cm L/XL (315 cm)
8	9925757	1500602790	Teltstange Ø 9 mm nízky bok (X2) (183 cm)
10	9947181	1500602882	Stránka vložky
11	na dopyt	1500602883	Fronterná poloha 260 cm
11	na dopyt	1500602884	Fronterná poloha 300/310 cm
11	9928217	1500602885	Frontier 360 cm
12	9991447	1500602029	Predná dvojitá kedrová lišta 1 m na pripojenie k TO1200

THULE Blocker a Rafter G2

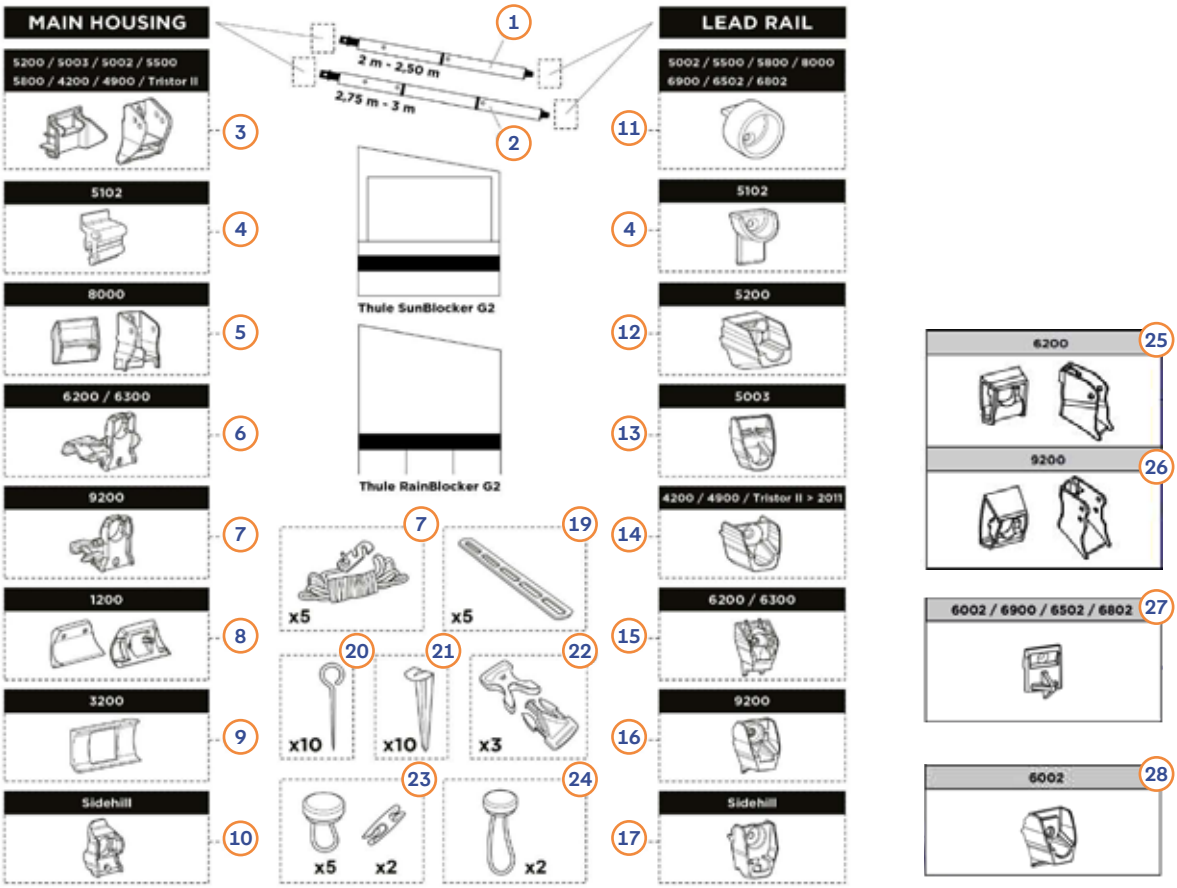

Poz.	Č. Movera	Č. výrobcu	Názov dielu
1	9924669	1500603119	Napínacia tyč zu Blocker G2 200 cm
1	9918781	1500602962	Napínacia tyč zu Blocker G2 250 cm
1	9919443	1500602963	Napínacia tyč pre Blocker G2 250 cm k markíze 1200
1	na dopyt	1500603475	Napínacia tyč pre Blocker G2 250 cm k markíze 3200
2	9919404	1500602964	Napínacia tyč zu Blocker G2 275 cm
2	9918910	1500602965	Napínacia tyč zu Blocker G2 300 cm
3	9906851	1500601682	Držiak napínacej tyče na kryte markízy Blocker a Rafter pre markízu 4200/4900/ 5002/5003/5200/5500/5800/Tristor II/V10XL
4	9936138	1500603376	Súprava držiakov napínacej tyče Blocker pre markízu 5102
5	9992540	1500601188	Držiak napínacej tyče na kryte markízy Blocker a Rafter pre markízu 8000
6	9916364	1500602610	Držiak napínacej tyče na kryte markízy Blocker pre markízu 6200/6300
7	9915209	1500602498	Držiak napínacej tyče na kryte markízy Blocker pre markízu 9200
8	9922588	1500602936	Držiak napínacej tyče na kryte markízy Blocker a Rafter pre markízu 1200 (balenie 2 Kúsok)
9	9946127	1500603472	Držiak napínacej tyče na kryte markízy Blocker pre markízu 3200
10	na dopyt	1500603837	Držiak napínacej tyče na kryte markízy Blocker pre markízu Sidehill (balenie 2 ks)
11	9925928	1500603101	Držiak napínacej tyče na čelnom kryte Blocker a Rafter pre 5002/5500/5800/6900/8000 (balenie 2 ks)
12	9922894	1500603076	Držiak napínacej tyče na čelnom kryte Blocker a Rafter pre markízu 5200 (balenie 2 ks)
13	9994917	1500601606	Držiak napínacej tyče na čelnom kryte Blocker a Rafter pre markízu 5003 (balenie 2 ks)
14	9919188	1500602156	Držiak napínacej tyče na čelnom kryte Blocker a Rafter pre markízu 4200/4900/Tristor > 2011
15	9917354	1500602616	Držiak napínacej tyče na čelnom kryte Blocker a Rafter pre markízu 6200/6300 (balenie 2 Kúsok)
16	9915212	1500602447	Držiak napínacej tyče na čelnom kryte Blocker a Rafter pre markízu 9200 (balenie 2 ks)
17	na dopyt	1500603838	Držiak napínacej tyče na čelnom kryte Blocker pre markízu Sidehill (balenie 2 ks)
18	9919051	1500602966	Napínacia šnúra s uzáverom (balenie 5 ks)
19	9996276	1500601167	Gumový krúžok 20 cm (balenie 5 ks)
20	9995555	1500601171	Kotviaci kolík (balenie 10 ks)
21	9907985	1500601169	Kotviaci kolík (balenie 10 ks)
22	9923246	1500602967	Bočný držiak vrátane popruhu 40 cm (balenie 3 ks)
23	9919409	1500602968	Kľúč s odpaľovacím gumom krátky (VE 5 kusov + 2 klamry)
24	9919414	1500602969	Tlačidlo s odpaľovacou gumou dlho (VE 2 kusy)
25	9925702	1500603112	Držiak napínacej tyče na kryte markízy Rafter pre markízu 6200 (balenie 1+1 ks)
26	9929295	1500603113	Držiak napínacej tyče na kryte markízy Rafter pre markízu 9200 (balenie 1+1 ks)
27	9957194	1500601158	Držiak napínacej tyče na kryte markízy pre markízu 6002/6900/6502/6802
28	9990871	1500601185	Držiak napínacej tyče na čelnom kryte Blocker pre markízu 6002 (balenie 2 ks)

FIAMMA Univerzálne diely k markízam



Poz.	Č. Movera	Č. výrobcu	Názov dielu
1	9995345	98655-687	Súprava držiakov puzdra Rafter L pre F45iL/TiL/F1 L/F65
2	9995640	98655-026	Súprava držiakov čelného panelu Rafter L pre F45iL/TiL/F1 L/F65
3	9956446	98655-097	Súprava držiakov napínacej tyče Rafter
4	9903095	98655-188	Držiak tyče Rafter Pro na čelnom paneli
5	9902901	98655-027	Penová ochrana pre tyč Rafter Caravanstore (10 ks)
6	9993058	98655-095	Nástenný držiak kľuky markízy, Ø 12 mm
7	9992919	98655-094	Nástenný držiak kľuky markízy, Ø 20 mm
8	na dopyt	98673-373	Súprava ochrany rukoväti kľuky
9	9995451	01756B01A	Krátka ručná kľuka, dĺžka 51 cm, S
10	9947436	98673-192	Núdzová kľuka 12V
11	9992076	04660-01-	Štandardná ručná kľuka, dĺžka 123 cm, M
12	9992612	03878C01-	Teleskopická ručná kľuka, dĺžka 154-240 cm, L
13	9922664	98667-014	Montážna súprava Tie Down S na čelný panel (2 ks)
14	9924798	98667-015	Súprava držiakov Caravanstore Tie Down S (2 ks)
15a	9903546	98655-176	Plastový nástenný držiak podperných nôh, Polar White (2 ks)
15b	9939341	98655H176	Plastový nástenný držiak podperných nôh, Deep Black (2 ks)
15c	9938776	98655T176	Plastový nástenný držiak podperných nôh, Titanium (2 ks)
16	9903547	98655-728	Hliníkový nástenný držiak podperných nôh (2 ks)
17	9956441	98655-344	Kits Clips Privacy Pro 2000 (VE 10 St.) na Privacy Room
18	na dopyt	98660-275	Súprava Rafter Side pre F45 van, výsuv 200 cm
19	9916248	98660-009	Súprava Rafter Side pre F45/F65/F80, výsuv 250 cm
20	9935428	98660-095	Súprava Rafter Side pre Caravanstore, Caravanstore XL a F35pro, výsuv 225 a 250 cm
21	9922752	98660-070	Montážna súprava Rafter Side pre markízu 45Ti/F45S/F45i/F50pro
22	9926169	98660-071	Montážna súprava Rafter Side F45TiL
23	na dopyt	98660-270	Montážna súprava Rafter Side F40/F43van
24	9935120	98661-001	Montážna súprava Rafter Side F70
25	na dopyt	98660-188	Montážna súprava Rafter Side F80L
26	9956686	98661-017	Montážna súprava Rafter Side F80S
27	na dopyt	98660-271	Montážna súprava Door Pole F45
28	9958899	98660-272	Montážna súprava Door Pole F80
29	na dopyt	98660-273	Montážna súprava Door Pole F65
30	na dopyt	98655-685	Kryt vnútorných skrutiek adaptérov markízy - Cover Plate (1 ks)
31	9927482	98655-664	Súprava stláčacích gombíkov (15 ks)
32	na dopyt	98673-084	Súprava bielych stláčacích gombíkov D3.3 (4 ks)
33	na dopyt	98673-250	Súprava čiernych stláčacích gombíkov D3.3 (4 ks)

FIAMMA Markízové predsteny Privacy Room



Poz.	Č. Movera	Č. výrobcu	Názov dielu	Vyhotovenie
1	9906667	98655-617	Súprava ľavého puzdra pre Clip System S / Fast Clip	PR F45, F80, F65 - PR Light
2a	9906665	986655-618	Súprava ľavého čelného krytu pre Clip System S / Fast Clip	PR F45, F80S, F65 - PR Light
2b	na dopyt	98660-134	Súprava ľavého čelného krytu pre Clip System L / Fast Clip	F80L
3a	9906666	98655-620	Súprava pravého čelného krytu pre Clip System S / Fast Clip	PR F45, F80S, F65 - PR Light
3b	na dopyt	98660-135	Súprava pravého čelného krytu pre Clip System L / Fast Clip	F80L
4 a	9906668	98655-619	Súprava pravého puzdra pre Clip System S / Fast Clip	PR F45, F80, F65 - PR Light
4 b (bez obr.)	9906664	98655-924	Súprava krytu Fast Clip, ľavá/pravá	PR Caravanstore Light / XL / Evo
5	na dopyt	98660-136	Ľavá vodorovná súprava Fast Clip - výsuv 275 cm	PR F80L

Fiamma – predsteny k markízam Privacy Room

Poz.	Č. Movera	Č. výrobcu	Názov dielu	Vyhotovenie
5a	9938097	98660-112	Ľavá vodorovná súprava Fast Clip – výsuv 250 cm	PR F45, F80S <2023, F65 - PR Light
5b	na dopyt	98660-113	Ľavá vodorovná súprava Fast Clip – výsuv 200 cm	PR F45 - PR Light
5 c (bez obr.)	9919194	98655-031	Napínacia tyč, ľavá/pravá – výsuv 200 cm	PR F45 ZIP
5 d (bez obr.)	9999775	05161-05-	Napínacia tyč, ľavá/pravá – výsuv 250 cm	PR F45 ZIP
5 e (bez obr.)	na dopyt	05946-01-	Ľavá napínacia tyč – výsuv 225 cm	PR Caravanstore ZIP
5 f (bez obr.)	na dopyt	98660-082	Ľavá napínacia tyč – výsuv 250 cm	PR Caravanstore ZIP XL, CS Evo ZIP
5g (bez obr.)	na dopyt	98660-262	Ľavá vodorovná súprava Fast Clip - výsuv 250 cm	PR F80S >2023, F80S Light>2024
6	na dopyt	98660-137	Ľavá vodorovná súprava Fast Clip - výsuv 275 cm	PR F80L
6 (bez obr.)	na dopyt	98660-186	Ľavá napínacia tyč – výsuv 250 cm	PR Caravanstore Light XL >2023, CS Evo
6 a (bez obr.)	na dopyt	98660-116	Ľavá napínacia tyč – výsuv 225 cm	PPR Caravanstore Light, CS Evo
6 b (bez obr.)	na dopyt	98660-102	Ľavá napínacia tyč – výsuv 250 cm	PR Caravanstore Light XL <2022
6c	9938098	98660-114	Pravá vodorovná súprava Fast Clip k markíze s výsuvom 250 cm	PR F45, F80S <2023, F65 - PR Light
6d	na dopyt	98660-115	Pravá vodorovná súprava Fast Clip k markíze s výsuvom 200 cm	PR F45 - PR Light
6 e (bez obr.)	9925715	05947-01-	Pravá napínacia tyč – výsuv 225 cm	PR Caravanstore ZIP
6 f (bez obr.)	na dopyt	98660-083	Pravá napínacia tyč – výsuv 250 cm	PR Caravanstore ZIP XL, CS Evo ZIP
6 g (bez obr.)	na dopyt	98660-117	Pravá napínacia tyč – výsuv 225 cm	PR Caravanstore Light, CS Evo
6 g (bez obr.)	na dopyt	98660-187	Pravá napínacia tyč – výsuv 250 cm	PR Caravanstore Light XL >2023, CS Evo
6 h (bez obr.)	na dopyt	98660-103	Pravá napínacia tyč – výsuv 250 cm	PR Caravanstore Light XL <2022
6i (bez obr.)	na dopyt	98660-145	Napínacia tyč Ultra Light, ľavá/pravá (1 ks)	PR Ultra Light 260
6l (bez obr.)	na dopyt	98660-146	Napínacia tyč Ultra Light, ľavá/pravá (1 ks)	PR Ultra Light 300-450
6m (bez obr.)	na dopyt	98660-263	Pravá vodorovná súprava Fast Clip - výsuv 250 cm	PR F80S >2023, F80S Light>2024
7 a	na dopyt	98655-891	Zvislá súprava Rafter s pružinou pre Privacy Room – Van	PR F45 ZIP, CS ZIP, CS ZIP XL, F45, F80, F65
7 b	9907027	98655-890	Zvislá súprava Rafter s pružinou pre Privacy Room – Medium	PR F45 ZIP, CS ZIP, CS ZIP XL, F45, F80S, F65, CS Evo ZIP
7 c	9909526	98655-892	Zvislá súprava Rafter s pružinou pre Privacy Room – Large	PR F45 ZIP, CS ZIP, CS ZIP XL, F45, F80L, F65
7 d (bez obr.)	9994946	06020-01-	Tyče LS light (balenie 2 ks)	PR Light, PR CS Light
8a	9906663	98655-923	Súprava svoriek pre Fast Clip (balenie 2 ks) < 2013	PR F45, F65, PR Light
8 b (bez obr.)	9946017	98660-104	Súprava svoriek pre Fast Clip (balenie 2 ks) >2013	PR F45 >2013, F80, Caravanstore Light / XL
9a	9919316	98655-944	Pravý a ľavý spojovací diel k Fast Clip < 2013	PR F45, F65, PR Light, PR Caravanstore Light / XL, CS Evo
9b	9938824	98660-944	Pravý a ľavý spojovací diel k Fast Clip >2013	PR F45, F80S, F65, PR Light
9c	na dopyt	98660-138	Pravý a ľavý spojovací diel k Fast Clip výsuv 275 cm	PR F80L
10 a	9905668	98655-897	Montážna súprava Fast Clip / Rafter Standard F45	PR F45S ZIP, F45Ti ZIP, F45S, F45TiS, PR Light
10 b	9995392	98655-898	Montážna súprava Fast Clip / Rafter F45L/F45TiL	PR F45L ZIP, F45TiL ZIP, F45L, F45TiL, PR Light
10 c	na dopyt	98660-276	Montážna súprava Fast Clip / Rafter F45Ti 2,5 / 3 M	PR F45i / F45Ti 250 - 300
10 d	9906551	98655-901	Montážna súprava Fast Clip / Clip S Privacy /Omnistor	PR F45, PR Light, Omnistor
10 e	9996049	98655-899	Montážna súprava Fast Clip / Rafter	PR F65
10g (bez obr.)	na dopyt	98660-141	Montážna súprava Fast Clip/Rafter F80L	PRF80L
10 f(bez obr.)	9937936	98661-018	Montážna súprava Fast Clip / Rafter	PR F80S <2023
10 h	9939709	98661-002	Súprava Privacy pre F70	PR45 pre F70, PR Light pre F70
10i (bez obr.)	na dopyt	98660-144	Montážna súprava Rafter	PR Ultra Light 260-350
10l (bez obr.)	na dopyt	98660-147	Montážna súprava Rafter	PR Ultra Light 400-450
10m (bez obr.)	na dopyt	98660-279	Montážna súprava Fast Clip/Rafter	PR F80S >2023
11	9970752	08761-01-	Súprava závesov Dark Grey	všetky
12	9998960	98655-349	Súprava kotviacich kolíkov (balenie 10 ks)	všetky
13	9916296	98655-346	Dlhá gumička (balenie 10 ks)	všetky
14	9916297	98655-347	Krátka gumička (balenie 10 ks)	všetky
15 a (bez obr.)	9990398	98655-861	Súprava Rapid Set – výsuv 250 cm	PR F45 ZIP
15 b (bez obr.)	9909536	98655-922	Súprava Rapid Set – výsuv 225 cm	PR Caravanstore ZIP
15 c (bez obr.)	na dopyt	98660-081	Súprava Rapid Set Caravanstore ZIP XL	PR Caravanstore ZIP XL, CS Evo ZIP
15d	9946501	98661-010	Súprava Fast Clip 2.0 – výsuv 250 cm	PR F45, F80, F65
15 e (bez obr.)	9916248	98661-009	Súprava Fast Clip 2.0 – výsuv 200 cm	PR F45
15 f (bez obr.)	na dopyt	98661-011	Súprava Fast Clip Light 2.0	PR Light
15 g (bez obr.)	9933577	98661-012	Súprava Fast Clip CS 2.0 – výsuv 225 cm	PR Caravanstore Light, CS Evo
15 h (bez obr.)	na dopyt	98660-089	Súprava Fast Clip CS 2.0 – výsuv 250 cm	PR Caravanstore Light XL, CS Evo
15i (bez obr.)	na dopyt	98661-030	Súprava Fast Clip	PR F80S Light >2024
15l (bez obr.)	na dopyt	98661-020	Súprava Fast Clip	PR F80S >2023
16	na dopyt	98655-624	Spodná koncovka k Rapid Set	
17	9908413	98655-631	Penový valec (4 ks)	PR F45 ZIP, Caravanstore ZIP/ZIP XL, F45, F65 >2016, F80S >2019, CS Evo ZIP
18	9925046	98660-040	Zips 8 mm čierny, dĺžka 195 cm	PR F45 ZIP >2016, Caravanstore ZIP/ZIP XL >2016, F45 >2016, F65/F80S >2019, CS Evo ZIP
19	9907476	98655-941	Zips 8 mm sivý, dĺžka 208 cm	PR Caravanstore ZIP
19	9908068	98655-942	Zips 8 mm sivý, dĺžka 240 cm	PR F45 ZIP, Caravanstore ZIP XL >2016, CS Evo ZIP
20	9921663	98655-943	Zips 8 mm svetlosivý, dĺžka 195 cm	PR F45 ZIP <2016, Caravanstore ZIP <2016, F45 <2016, F65 <2015
21	na dopyt	98660-166	Súprava kovových háčikov (20 ks)	PR F45 ZIP, Caravanstore ZIP/ZIP XL, F45, F65, F80S >2019
22	na dopyt	98655-348	Súprava nylonových kotviacich doštičiek (10 ks)	PR Light, CS Light / XL
23	na dopyt	98660-277	Súprava magnetov PR Ducato (2 ks)	F65/F80

FIAMMA F35pro 180 - 300

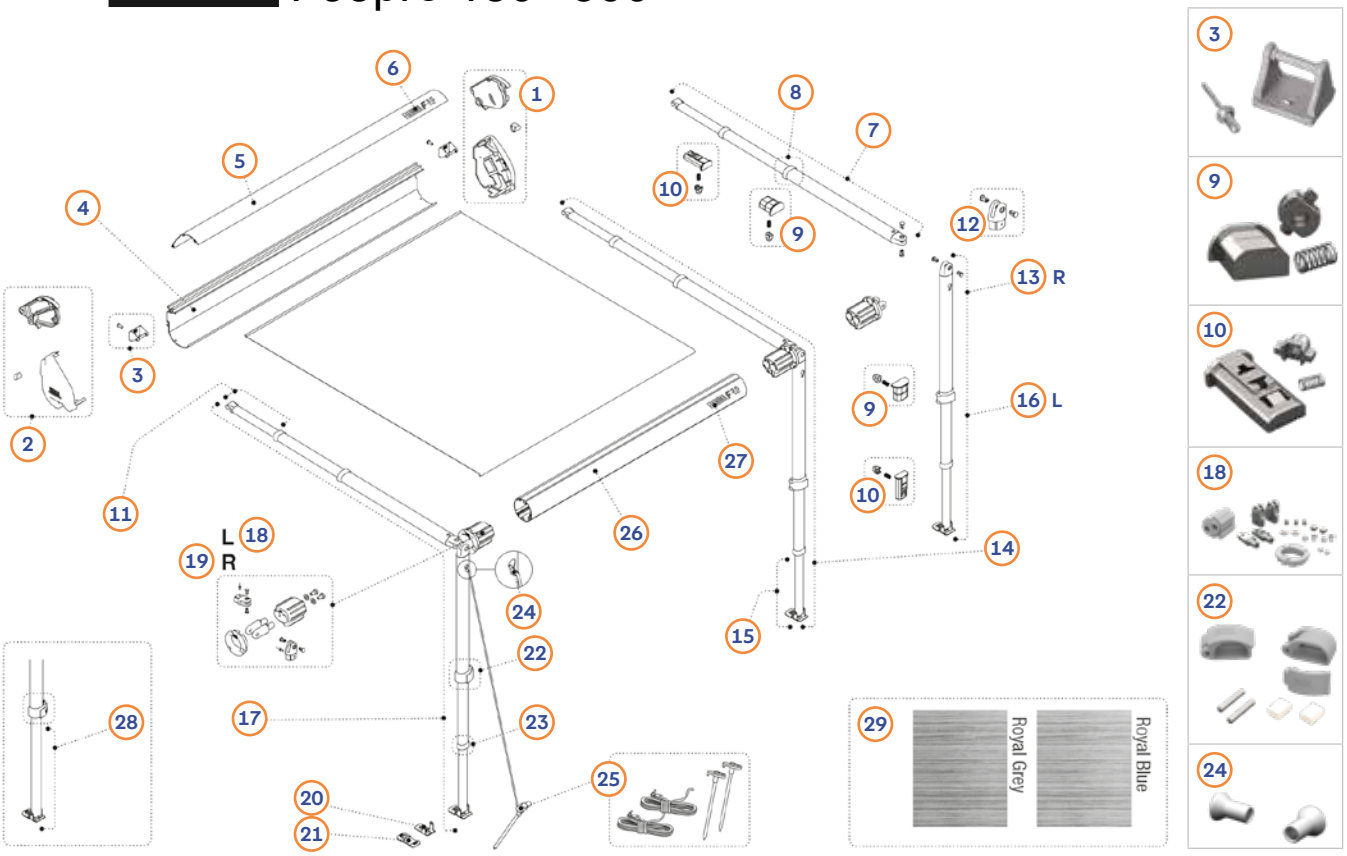

Poz.	Č. Movera		Č. výrobcu		Názov dielu	Vyhotovenie
	Titanium	Deep Black	Titanium	Deep Black		
1	9918994	9918672	98670-07A	98670-06A	Koncová krytka krytu vpravo	
2	9921471	9927975	98670-07-	98670-06-	Koncová krytka krytu vľavo	
3	9993063		98655-492		Montážna súprava napínacej tyče Rafter	
4	na dopyt	na dopyt	98672-180	98672H04-	Kryt	180
4	na dopyt	na dopyt	98672-220	98672H03-	Kryt	220
4	na dopyt	na dopyt	98672-250	98672H02A	Kryt	250
4	na dopyt	na dopyt	98672-270	98672H01A	Kryt	270
4	na dopyt	na dopyt	98672-300	98672H05-	Kryt	300
5	9921470	na dopyt	98672-02-	98672-02H	Predná clona	180
5	-	na dopyt	98672T01-	98672-01H	Predná clona	220
5	na dopyt	na dopyt	98672T02-	98672H02-	Predná clona	250
5	na dopyt	9933164	98672T03-	98672H01-	Predná clona	270
5	na dopyt	na dopyt	98672T04-	98672-03H	Predná clona	300
6	9935727		98672-001		Nálepka Fiamma F35 pro	
7	9926311		03566-05-		Napínacia tyč Rafter	180
7	9910199		03566A05-		Napínacia tyč Rafter	220
7	9904295		03566B05-		Napínacia tyč Rafter	250
7	9907289		03566C05-		Napínacia tyč Rafter	270
7	9918776		03566D05-		Napínacia tyč Rafter	300
8	9994723		98655-303		Kryt koncovej rúrky napínacej tyče	
9	9915495		98655-690		Tlačidlo napínacej tyče Rafter	180 - 300
10	9916416		98655-691		Súprava vnútorného tlačidla napínacej tyče	180 - 250
11	9916095		03697-05-		Koncový diel napínacieho ramena	180
11	9922576		03697A05-		Koncový diel napínacieho ramena	220
11	9919535		03697B05-		Koncový diel napínacieho ramena	250
11	9907933		03697C05-		Koncový diel napínacieho ramena	270 - 300
12	9990853		98655-217		Ľavá/pravá koncovka kĺbu podpernej nohy, balenie = 1 ks	
13	9926312		03568-05A		Pravá podperná noha	180
13	9997615		03568A05A		Pravá podperná noha	220
13	9907378		03568B05A		Pravá podperná noha	250
13	9907295		03568C05A		Pravá podperná noha	270
13	na dopyt		03568D05A		Pravá podperná noha	300

* len pre verziu 013/014 - S/N > 9357900 (F701991)

** len pre verziu 07 - S/N > 9307000 (F700045)

FIAMMA F35pro 180 - 300

Poz.	Č. Movera		Č. výrobcu		Názov dielu	Vyhotovenie
	Titanium	Deep Black	Titanium	Deep Black		
14	na dopyt		98670-02A		Súprava napínacej tyče a pravej podpernej nohy *	180
14	na dopyt		05557-01A		Súprava napínacej tyče a pravej podpernej nohy **	180
14	na dopyt		98670A02A		Súprava napínacej tyče a pravej podpernej nohy *	220
14	na dopyt		05557A01A		Súprava napínacej tyče a pravej podpernej nohy **	220
14	9915716		98670B02A		Súprava napínacej tyče a pravej podpernej nohy *	250
14	na dopyt		05557B01A		Súprava napínacej tyče a pravej podpernej nohy **	250
14	na dopyt		98670C02A		Súprava napínacej tyče a pravej podpernej nohy *	270
14	na dopyt		05557C01A		Súprava napínacej tyče a pravej podpernej nohy **	270
14	na dopyt		98670D02A		Súprava napínacej tyče a pravej podpernej nohy *	300
14	na dopyt		05557D01A		Súprava napínacej tyče a pravej podpernej nohy **	300
15	9999710		03839-05-		Koncový diel podpernej nohy	180
15	9997616		03839A05-		Koncový diel podpernej nohy	220
15	na dopyt		03839B05-		Koncový diel podpernej nohy	250
15	9992836		03839C05A		Koncový diel podpernej nohy	270-300
16	9991915		03568-05-		Ľavá podperná noha	180
16	na dopyt		03568A05-		Ľavá podperná noha	220
16	9994540		03568B05-		Ľavá podperná noha	250
16	9907293		03568C05-		Ľavá podperná noha	270
16	na dopyt		03568D05-		Ľavá podperná noha	300
17	na dopyt		98670-02-		Súprava napínacej tyče a ľavej podpernej nohy *	180
17	na dopyt		05557-01-		Súprava napínacej tyče a ľavej podpernej nohy **	180
17	na dopyt		98670A02-		Súprava napínacej tyče a ľavej podpernej nohy *	220
17	na dopyt		05557A01-		Súprava napínacej tyče a ľavej podpernej nohy **	220
17	9938539		98670B02-		Súprava napínacej tyče a ľavej podpernej nohy *	250
17	9904296		05557B01-		Súprava napínacej tyče a ľavej podpernej nohy **	250
17	na dopyt		98670C02-		Súprava napínacej tyče a ľavej podpernej nohy *	270
17	na dopyt		05557C01-		Súprava napínacej tyče a ľavej podpernej nohy **	270
17	na dopyt		98670D02-		Súprava napínacej tyče a ľavej podpernej nohy *	300
17	na dopyt		05557D01-		Súprava napínacej tyče a ľavej podpernej nohy **	300
18	9913725		98671-01-		Ľavá koncovka valca na plachtu vrátane dielu podpernej nohy a koncovky kĺbu napínacej tyče *	
18	9994155		05535-01-		Ľavá koncovka valca na plachtu vrátane dielu podpernej nohy a koncovky kĺbu napínacej tyče **	
19	9911866		98671A01-		Pravá koncovka valca na plachtu vrátane dielu podpernej nohy a koncovky kĺbu napínacej tyče *	
19	9990852		05535-01A		Pravá koncovka valca na plachtu vrátane dielu podpernej nohy a koncovky kĺbu napínacej tyče **	
20	9907844		98655-463		Pätka podpernej nohy	
21	9956440		98655-476		Protišmyková guma pod pätku podpernej nohy	
22	9992054		98655-171		Blokácia podložka podložka na ľavej a pravej strane (2 str.)	
23	9907845		98655-305		Koncová krytka rúrky podpernej nohy	180-250
24	9915136		98655-952		Koncový diel napínacieho popruhu	
25	9904730		98655-162		Súprava napínacích popruhov a kotviacich kolíkov	
26	na dopyt		98672-01-		Valec na plachtu Ø 59 *	180
26	na dopyt		98672A01-		Valec na plachtu Ø 59 *	220
26	na dopyt		98672B01-		Valec na plachtu Ø 59 *	250
26	na dopyt		98672C01-		Valec na plachtu Ø 59 *	270
26	na dopyt		98672D01-		Valec na plachtu Ø 59 *	300
27	9935727	na dopyt	98672-001	98673-168	Nálepka Fiamma F35 pro	
28	9994306		03839C05-		Koncový diel podpernej nohy vľavo	270-300
28	9992836		03839C05A		Koncový diel podpernej nohy vpravo	270-300
	Royal grey	**Royal blue**	**Royal grey**	**Royal blue**		
29	na dopyt	na dopyt	03459-05R	03459-05Q	Plachta markízy	180
29	9945115	na dopyt	03459E05R	03459E05Q	Plachta markízy	220
29	9939281	9932993	03459A05R	03459A05Q	Plachta markízy	250
29	na dopyt	na dopyt	03459C05R	03459C05Q	Plachta markízy	270
29	9932726	9928153	03459D05R	03459D05Q	Plachta markízy	300

* len pre verziu 013/014 - S/N > 9357900 (F701991)

** len pre verziu 07 - S/N > 9307000 (F700045)

FIAMMA F35 200-320

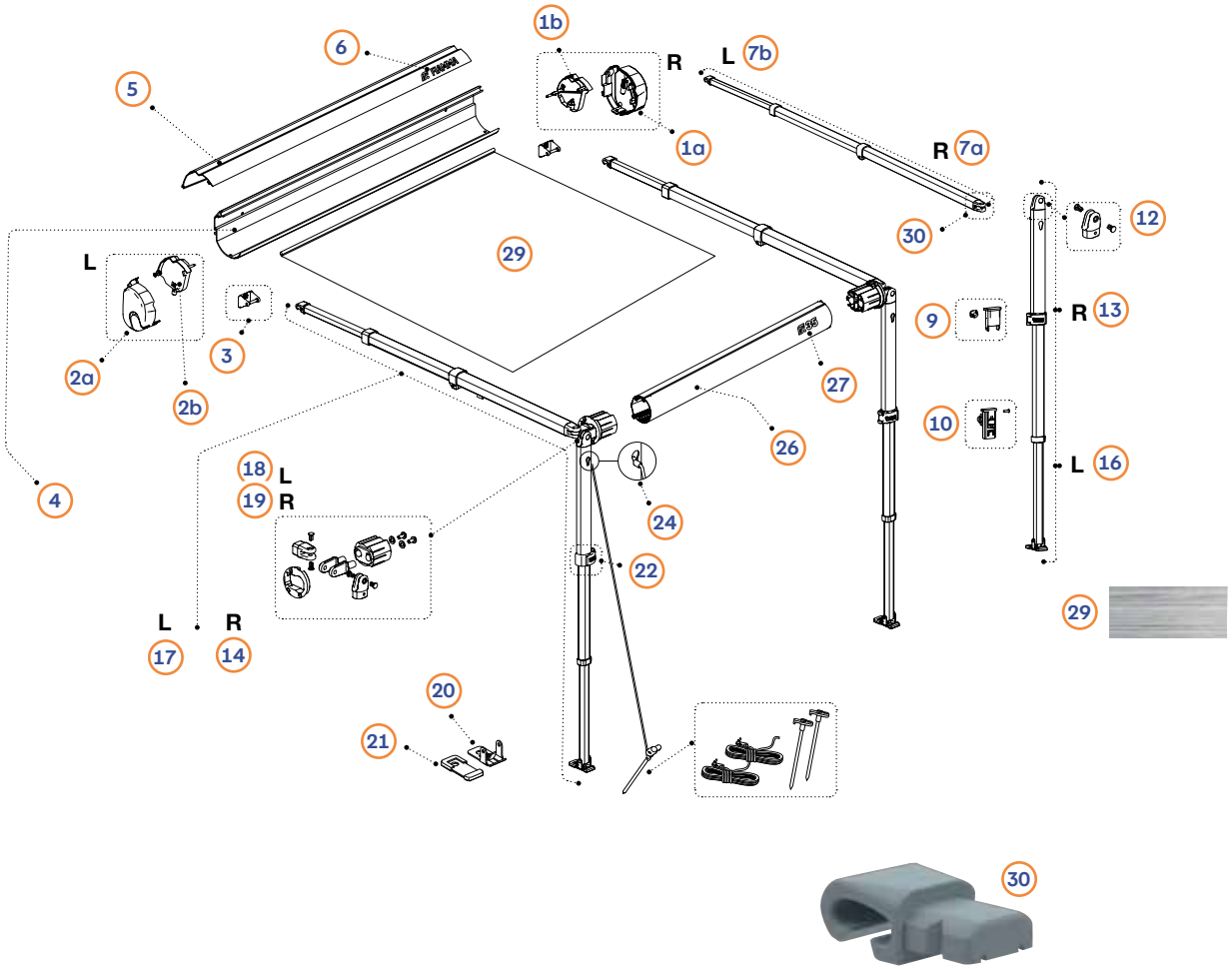

Poz.	Č. Movera	Č. výrobcu	Názov dielu	Vyhotovenie
1a	na dopyt	98673-435	Koncová krytka vpravo Deep Black	
1b	na dopyt	98673-436	Uzáver krytu vpravo, Deep Black	
2a	na dopyt	98673-433	Koncová krytka vľavo Deep Black	
2b	na dopyt	98673-434	Uzáver krytu vľavo, Deep Black	
3	9993063	98655-492	Montážna súprava napínacej tyče Rafter	
4	na dopyt	98673-431	Kryt Deep Black	200
4	na dopyt	98673-442	Kryt Deep Black	230
4	na dopyt	98673-448	Kryt Deep Black	260
4	na dopyt	98673-451	Kryt Deep Black	290
4	na dopyt	98673-457	Kryt Deep Black	320
5	na dopyt	98673-430	Predná clona Deep Black	200
5	na dopyt	98673-441	Predná clona Deep Black	230
5	na dopyt	98673-447	Predná clona Deep Black	260
5	na dopyt	98673-449	Predná clona Deep Black	290
5	na dopyt	98673-456	Predná clona Deep Black	320
6	na dopyt	98673W000	Nálepka Fiamma	

FIAMMA F35 200-320

Poz.	Č. Movera	Č. výrobcu	Názov dielu	Vyhotovenie
7a	na dopyt	98673-437	Napínacia tyč Rafter vpravo	200
7a	na dopyt	98673-443	Napínacia tyč Rafter vpravo	230-260
7a	na dopyt	98673-452	Napínacia tyč Rafter vpravo	290-320
7b	na dopyt	98673-438	Napínacia tyč Rafter vľavo	200
7b	na dopyt	98673-444	Napínacia tyč Rafter vľavo	230-260
7b	na dopyt	98673-453	Napínacia tyč Rafter vľavo	290-320
9	9915495	98655-690	Tlačidlo napínacej tyče Rafter	
10	9916416	9866-691	Súprava vnútorného tlačidla napínacej tyče	
12	na dopyt	98673-384	Vpravo/ľava podpora 1 st.	
13	na dopyt	98673-398	Pravá podperná noha	200
13	na dopyt	98673-404	Pravá podperná noha	230-260
13	na dopyt	98673-412	Pravá podperná noha	290-320
14	na dopyt	98673-439	Súprava napínacej tyče a pravej podpernej nohy	200
14	na dopyt	98673-445	Súprava napínacej tyče a pravej podpernej nohy	230-260
14	na dopyt	98673-454	Súprava napínacej tyče a pravej podpernej nohy	290-320
16	na dopyt	98673-387	Ľavá podperná noha	200
16	na dopyt	98673-397	Ľavá podperná noha	230-260
16	na dopyt	98673-411	Ľavá podperná noha	290-320
17	na dopyt	98673-440	Súprava napínacej tyče a ľavej podpernej nohy	200
17	na dopyt	98673-446	Súprava napínacej tyče a ľavej podpernej nohy	230-260
17	na dopyt	98673-455	Súprava napínacej tyče a ľavej podpernej nohy	290-320
18	na dopyt	98673-392	Ľavá koncovka valca na plachtu vrátane dielov podpernej nohy a napínacej tyče Záverečný diel	
19	na dopyt	98673-393	Pravá koncovka valca na plachtu vrátane dielov podpernej nohy a napínacej tyče Záverečný diel	
20	9907844	98655-463	Pätka podpernej nohy	
21	9956440	98655-476	Protišmyková guma pod pätku podpernej nohy	
22	na dopyt	98673-394	Blokácia podložky na ľavej a pravej strane	
24	9915136	98655-952	Koncový diel napínacieho popruhu	
25	9904730	98655-162	Súprava napínacích popruhov a kotviacich kolíkov	
26	na dopyt	98673-391	Valec na plachtu	200
26	na dopyt	98673-407	Valec na plachtu	230
26	na dopyt	98673-408	Valec na plachtu	260
26	na dopyt	98673-415	Valec na plachtu	290
26	na dopyt	98673-416	Valec na plachtu	320
27	na dopyt	98673-432	Nálepka F35	
29	na dopyt	03459L01R	Plachta markízy Royal Grey	200
29	na dopyt	03459M01R	Plachta markízy Royal Grey	230
29	na dopyt	03459N01R	Plachta markízy Royal Grey	260
29	na dopyt	03459P01R	Plachta markízy Royal Grey	290
29	na dopyt	03459Q01R	Plachta markízy Royal Grey	320
30	na dopyt	98673-343	Koncová časť napínacej tyče Rafter	

FIAMMA F43van 270-310





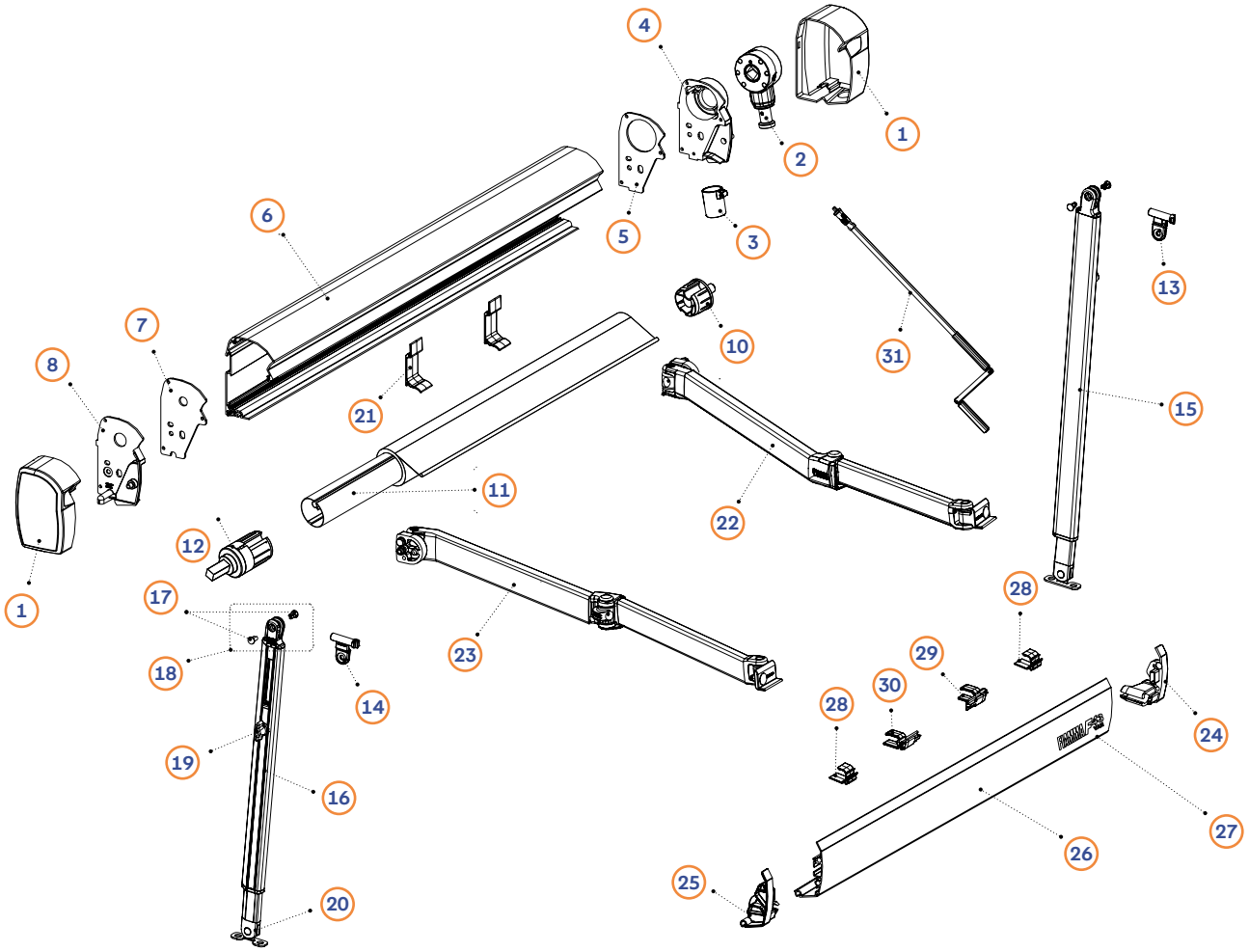

FIAMMA F43van 270-310

Poz.	Č. Movera	Č. výrobcu	Názov dielu
1	9958789	98673H044	Pravá koncovka krytu markízy, farba Deep Black
2	na dopyt	98673-351	Súprava prevodovky a oka
3	na dopyt	98673-352	Príruba prevodovky
4	na dopyt	98673H030	Uzáver krytu prevodovky vpravo, farba Deep Black
5	na dopyt	98673-350	Uzáver krytu vpravo
6	na dopyt	98673H027	Kryt telesa 270, Deep Black
6	na dopyt	98673H028	Hliníkový kryt 300 Fb Deep Black
7	na dopyt	98673-353	Uzáver krytu vľavo
8	na dopyt	98673H038	Uzáver krytu vľavo, Fb. Deep Black
9	na dopyt	98673H039	Ľavá koncovka krytu markízy, farba Deep Black
10	na dopyt	98673-149	Vedenie valca na plachtu vpravo
11	na dopyt	98673-160	Valec na plachtu 270
11	na dopyt	98673-300	Valec na plachtu 300
12	na dopyt	98673-148	Záverečný nárazový prístroj D43 ľavý
13	na dopyt	98673-363	Kĺb podpernej nohy, vpravo
14	na dopyt	98673-362	Kĺb podpernej nohy, vľavo
15	na dopyt	98673-359	Pravá podperná noha 270
15	na dopyt	98673-361	Pravá podperná noha 300
16	na dopyt	98673-358	Ľavá podperná noha 270
16	na dopyt	98673-360	Ľavá podperná noha 300
17	9956445	98655-050	Plastový nit pre kĺb podpernej nohy (použiteľný vpravo aj vľavo)
18	9909528	98655-575	Koncový diel kĺbu podpernej nohy vľavo
19	9956423	98655-452	Skrutka s ryhovanou hlavou pre podpernú nohu
20	na dopyt	98673-364	Pätka podpernej nohy
21	na dopyt	98673H029	Podpera valca na plachtu
22	na dopyt	98673-355	Pravé kĺbové rameno 270 *
22	na dopyt	98673-375	Pravé kĺbové rameno 270 **
22	na dopyt	98673-357	Pravé kĺbové rameno 300 *
22	na dopyt	98673-377	Pravé kĺbové rameno 300 **
23	na dopyt	98673-354	Ľavé kĺbové rameno 270 *
23	na dopyt	98673-374	Ľavé kĺbové rameno 270 **
23	na dopyt	98673-355	Ľavé kĺbové rameno 300 *
23	na dopyt	98673-376	Ľavé kĺbové rameno 300 **
24	9959727	98673H069	Koncová krytka prednej clony vľavo a vpravo, Fb. Deep Black (2 St.)
26	na dopyt	98673H045	Predná blend 270 Fb. Deep Black
26	na dopyt	98673H046	Predná blend 300 Fb. Deep Black
27	na dopyt	98673W000	Nálepka Fiamma
28	na dopyt	98673H047	Antivibračná ochranná schránka pre podkladové nohy
29	na dopyt	98673H049	Blokovanie na pravej strane
30	na dopyt	98673H048	Blokovanie na ľavej strane
31	na dopyt	98673H032	Ručná kľuka
32	na dopyt	07641D01R	Plachta 270 Royal Grey, výsuv 200 cm
32	na dopyt	07641B01R	Plachta 270 Royal Grey, výsuv 225 cm
32	na dopyt	07641C01R	Plachta 300 Royal Grey, výsuv 250 cm

* V verzii 08833(X)01R ** V verzii 08833(X)02R

FIAMMA F45 i/Ti/iL/TiL



Poz.	Č. Movera	Č. výrobcu	Názov dielu	Vyhotovenie
1	9957290	98655-014	Koncová krytka krytu vľavo, Polar White	F45i
2	9992011	98655-147	Koncová krytka krytu vľavo, Polar White	F45Ti
1	9957308	04380-01A	Koncová krytka krytu vľavo, Polar White	F45iL
2	9990443	98655-227	Koncová krytka krytu vľavo, Polar White	F45TiL
3	9990339	98655-211	Koncová krytka krytu vľavo, Titanium	F45Ti
3	9990340	98655-435	Koncová krytka krytu vľavo, Titanium	F45TiL
4	9957294	04274-01C	Koncová krytka krytu vpravo, Polar White	F45i
5	9992016	98655-145	Koncová krytka krytu vpravo, Polar White	F45Ti
4	9957310	04381-01A	Koncová krytka krytu vpravo, Polar White	F45iL
5	9990442	98655-225	Koncová krytka krytu vpravo, Polar White	F45TiL
6	9992015	98655-209	Koncová krytka krytu vpravo, Titanium	F45Ti
6	9994826	98655-436	Koncová krytka krytu vpravo, Titanium	F45TiL
7	9992133	05139-01-	Koncová krytka prednej clony vľavo, Polar White	F45i
8	9992246	98655-157	Koncová krytka prednej clony vľavo, Polar White	F45Ti
7	9998724	98655-257	Koncová krytka prednej clony vľavo, Polar White	F45TiL
9	9992027	98655-173	Koncová krytka prednej clony vľavo, Titanium	F45Ti
10	9992134	05139A01-	Koncová krytka prednej clony vpravo, Polar White	F45i
11	9992026	98655-159	Koncová krytka prednej clony vpravo, Polar White	F45Ti
11	9995470	98655-259	Koncová krytka prednej clony vpravo, Polar White	F45TiL
12	9992025	98655-174	Koncová krytka prednej clony vpravo, Titanium	F45Ti

FIAMMA F45 i/Ti/iL/TiL



Poz.	Č. Movera	Č. výrobcu	Názov dielu	Vyhotovenie
13	9908066	98655-965	Uzáver krytu vľavo, Polar White	F45i
14	9992244	98655-149	Uzáver krytu vľavo, Polar White	F45Ti
13	9957340	98655-963	Uzáver krytu vľavo, Polar White	F45iL
14	9992012	98655-213	Uzáver krytu vľavo, Titanium	F45Ti
15	9992245	98655-151	Uzáver krytu vpravo, Polar White	F45Ti
16	9957341	98655-961	Uzáver krytu vpravo, Polar White	F45iL
17	9992013	98655-219	Uzáver krytu vpravo, Titanium	F45Ti
18	9992848	98655-193	Rúrka puzdra s podložkou	F45iL, F45TiL
19	9996603	98655-131	Koniec na ľavej strane Ø 48 mm	F45i, F45Ti
20	9994827	98655-434	Koniec na ľavej strane Ø 60 mm	F45TiL – SN > 9370400
19	9992851	04945-01-	Koniec na ľavej strane Ø 63 mm	F45iL, F45TiL – SN < 9370400
21	9992017	98655-121	Koniec zrážky pravá Ø 48 mm	F45i, F45Ti
21	9956397	98655-433	Koncový nárazový prístroj vpravo Ø 60 mm	F45iL, F45TiL – SN > 9370400
22	9992036	04869-01-	Koncový nárazový prístroj vpravo Ø 63 mm	F45iL, F45TiL – SN < 9370400
23	9956385	98655-153	Prevodovka markízy Polar White	F45i, F45Ti, F45iL
24	9992847	98655-106	Prevodovka markízy Polar White	F45iL, F45TiL



	Royal Grey	Royal Blue
250	03158B01R	03158B01Q
280	03158L01R	03158L01Q
300	03158C01R	03158C01Q
350	03158D01R	03158D01Q
400	03158I01R	03158I01Q
450	01828P01R	01828P01Q
500	01828Q01R	01828Q01Q
550	01828R01R	01828R01Q

FIAMMA F45 i/Ti/iL/TiL

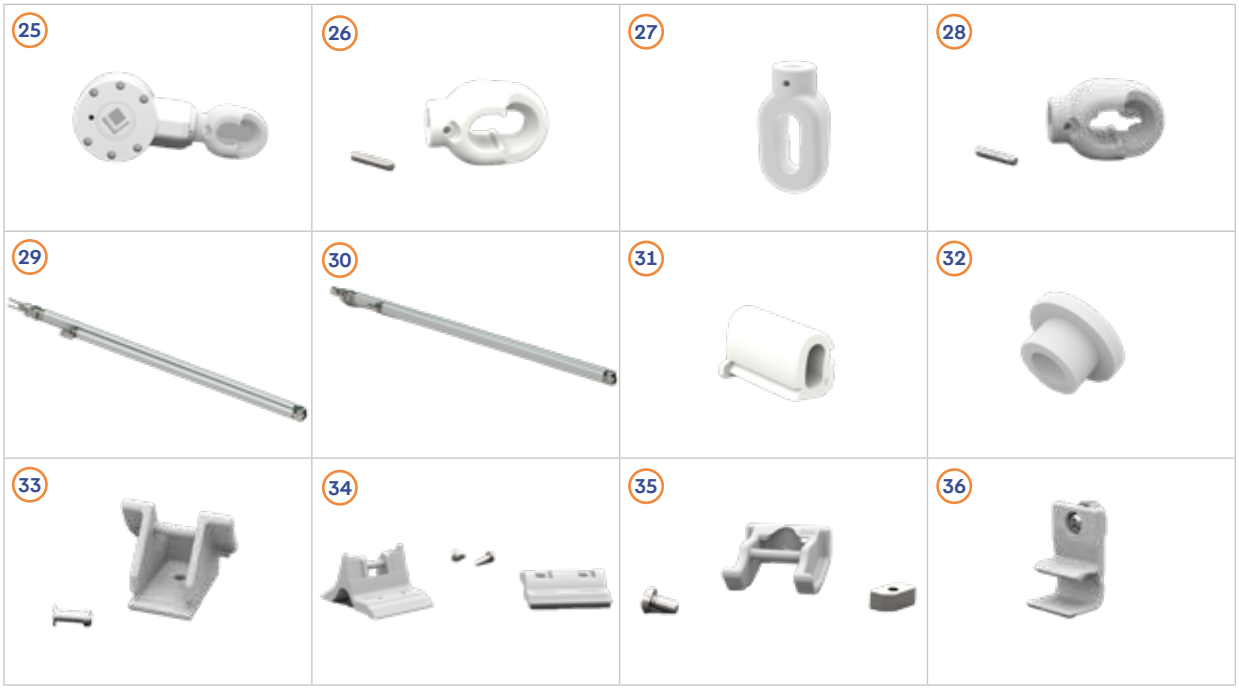

Poz.	Č. Movera	Č. výrobcu	Názov dielu	Vyhotovenie
25	9992014	98655-155	Prevodovka markízy Titanium	F45Ti
26	9957295	98655-134	Oko prevodovky Polar White	F45i, F45Ti
27	9909763	98673-001	Oko prevodovky Polar White	F45iL, F45TiL
28	9992031	98655-136	Oko prevodovky Titanium	F45Ti
29	9911069	05577-01-	Ľavé kĺbové rameno 250, výsuv 200	F45i, F45Ti
29	9992019	05577F01-	Ľavé kĺbové rameno 280, výsuv 225	F45i, F45Ti
29	9957299	05577A01-	Ľavé kĺbové rameno 300-450	F45i, F45Ti
29	9995538	05577B01-	Ľavé kĺbové rameno 450-550	F45iL,
30	9997414	05693-01-	Ľavé kĺbové rameno 450-550	F45TiL
29	9910986	05577-01A	Pravé kĺbové rameno 250, výsuv 200	F45i, F45Ti
29	9992021	05577F01A	Pravé kĺbové rameno 280, výsuv 225	F45i, F45Ti
29	9957297	05577A01A	Pravé kĺbové rameno 300-450	F45i, F45Ti
29	9998484	05577B01A	Pravé kĺbové rameno 450-550	F45iL,
30	9990856	05693-01A	Pravé kĺbové rameno 450-550	F45TiL
31	9956393	98655-124	Pravá vložka držiaka tlmiča nárazov	F45i, F45Ti, F45iL
31	9956392	98655-123	Ľavá vložka držiaka pre Shock Absorber	F45i, F45Ti, F45iL
32	9922604	98655-401	Súprava puzdier pre Shock Absorber (2 ks)	F45i, F45Ti, F45iL
33	9956394	98655-083	Držiak napínacej tyče na kryte, stará verzia	F45i, F45Ti
34	9903307	98655-542	Držiak napínacej tyče na kryte	F45iL, F45TiL
35	9906885	98655-554	Držiak napínacej tyče na prednej clone	F45i, F45Ti, F45iL, F45TiL
36	9997815	98655-036	Strihová doska na prednej strane	F45i, F45Ti, F45iL
36	9911756	98655-037	Strihová doska na prednej strane	F45TiL

FIAMMA F45 i/Ti/iL/TiL

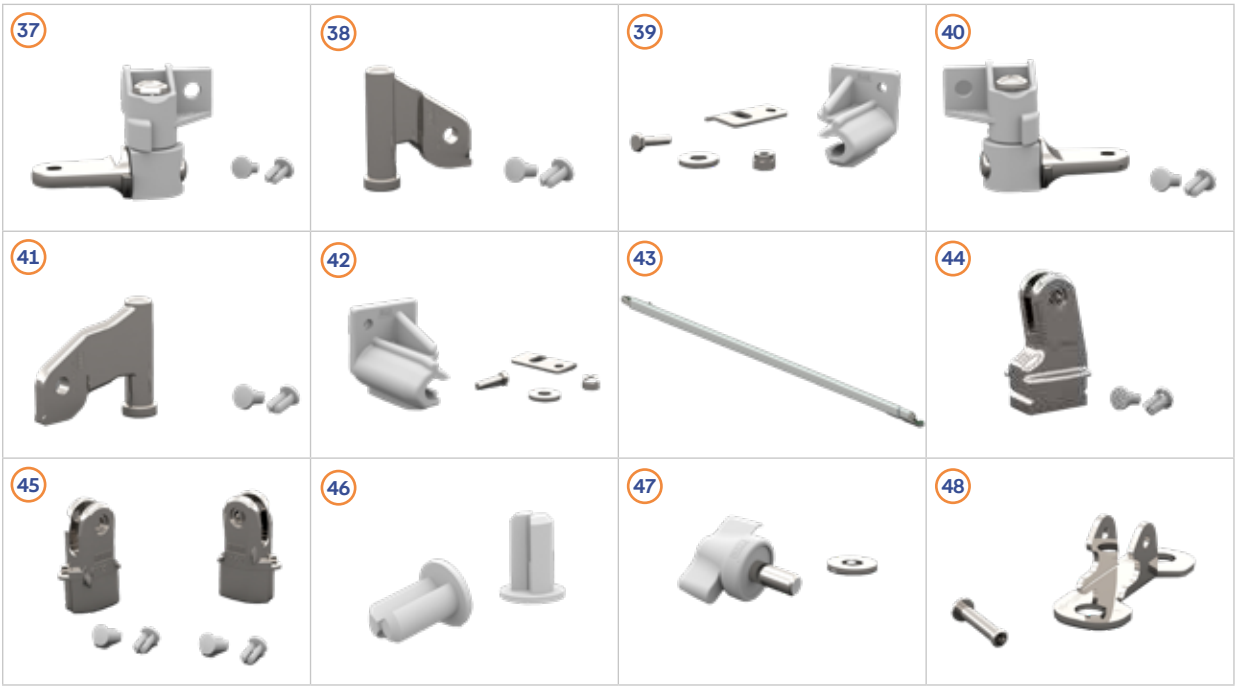

Poz.	Č. Movera	Č. výrobcu	Názov dielu	Vyhotovenie
37	9956410	98655-054	Ľavý kĺb podpernej nohy s držiakom	F45i, F45Ti
37	9956414	98655-052	Ľavý kĺb podpernej nohy s držiakom	F45iL
38	9998833	98655-265	Kĺb podpernej nohy, vľavo	F45TiL
39	9993470	98655-261	Ľavý držiak kĺbu podpernej nohy	F45TiL
40	9956411	98655-056	Pravý kĺb podpernej nohy s držiakom	F45i, F45Ti
40	9956415	98655-053	Pravý kĺb podpernej nohy s držiakom	F45iL
41	9998834	98655-267	Kĺb podpernej nohy, vpravo	F45TiL
42	9993163	98655-263	Pravý držiak kĺbu podpernej nohy	F45TiL
43	9957315	05106-01-	Ľavá podperná noha 250	F45i, F45Ti,,
43	9992029	05106-05-	Ľavá podperná noha 280	F45i, F45Ti
43	9956403	05106-02-	Ľavá podperná noha 300	F45i, F45Ti
43	9956404	05106-03-	Ľavá podperná noha 350-450	F45i, F45Ti
43	9916224	05695-03-	Ľavá podperná noha 400-550	F45TiL
43	9956406	05106-01A	Pravá podperná noha 250	F45i, F45Ti
43	9992024	05106-05A	Pravá podperná noha 280	F45i, F45Ti
43	9956407	05106-02A	Pravá podperná noha 300	F45i, F45Ti
43	9956506	05106-03A	Pravá podperná noha 350-450	F45i, F45Ti
43	9997728	05695-03A	Pravá podperná noha 400-550	F45TiL
44	9990831	98655-757	Súprava koncoviek podpernej nohy	F45i, F45Ti
44	9908160	98655-758	Súprava koncoviek podpernej nohy	F45iL
45	9995529	98655-763	Súprava koncoviek podpernej nohy	F45TiL
46	9956445	98655-050	Plastové nite (2 st.) pre podporných	F45i, F45Ti, F45iL, F45TiL
47	9956423	98655-452	Krídlová skrutka k podpernej nohe	F45i, F45Ti, F45iL, F45TiL
48	9925792	98667-016	Pôda na ľavú nohu	F45i, F45Ti, F45iL, F45TiL
48	9925793	98667-017	Pôda na podkladovú nohu vpravo	F45i, F45Ti, F45iL, F45TiL

FIAMMA F45S 150-450, F45S 260 PSA, F45S 300 VW T5 - T6, F45S ZIP



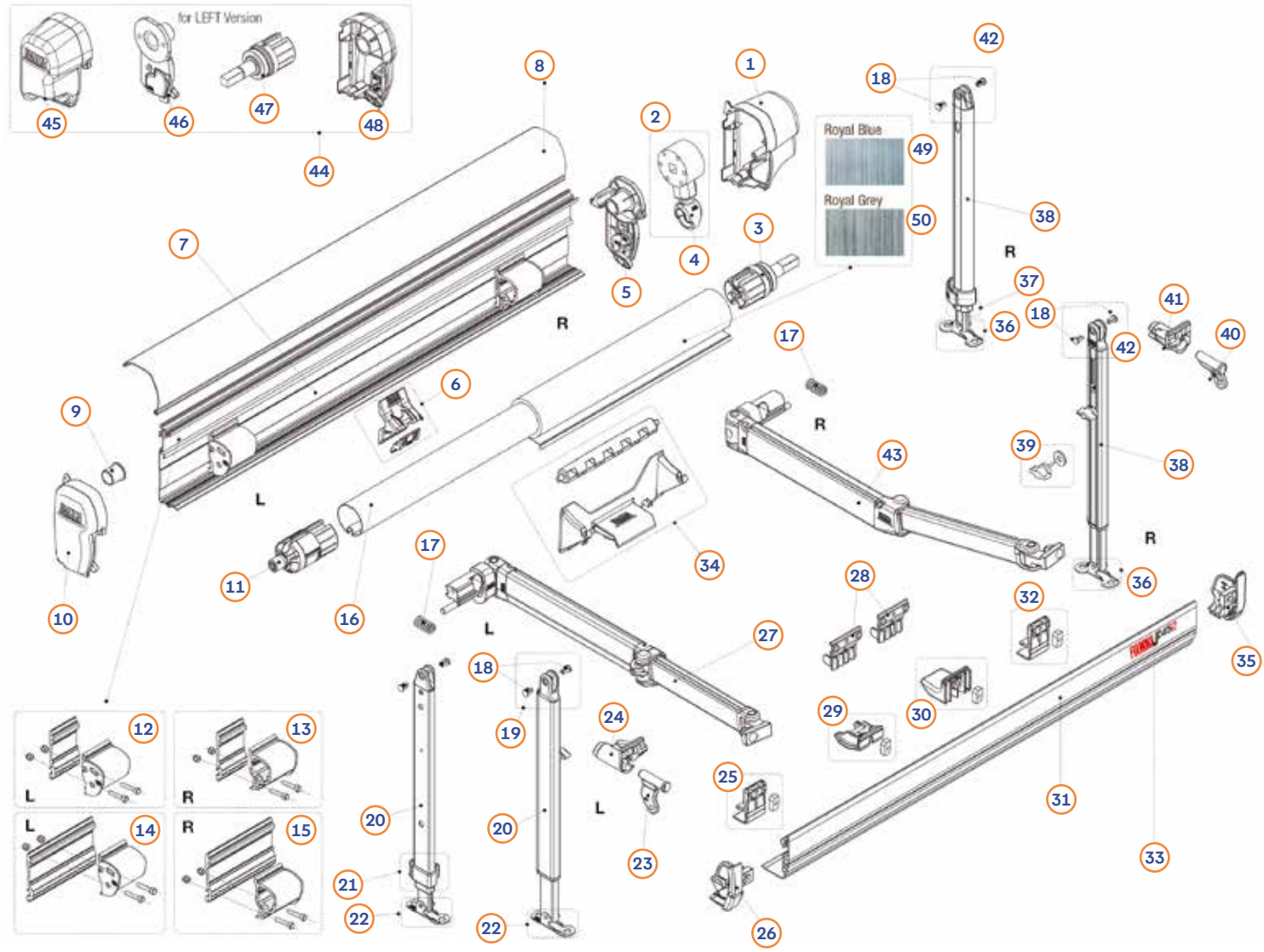

Poz.	Č. Movera	Č. výrobcu	Názov dielu	Vyhotovenie
1	na dopyt	98673-458	Koncová krytka krytu vpravo, Polar White	
1	na dopyt	98673T458	Koncová krytka krytu vpravo, Titanium	
1	na dopyt	98673H458	Koncová krytka krytu vpravo, Deep Black	
1-2	na dopyt	98673-461	Prevodovka markízy s koncovou krytkou vpravo Polar White	
1-2	na dopyt	98673T461	Prevodovka markízy s koncovou krytkou vpravo Titanium	
1-2	na dopyt	98673H461	Prevodovka markízy s koncovou krytkou vpravo Deep Black	
2	na dopyt	98673-463	Prevodovka markízy Polar White a Titanium *	
2	9958852	98673H463	Prevodovka markízy Deep Black *	
3	9992017	98655-121	Koniec zrážky pravá Ø 48 mm	
3	9902928	98655-255	Koniec zrážky pravá Ø 43 mm	ZIP
4	9957295	98655-134	Oko prevodovky Polar White **	
4	9992031	98655-136	Oko prevodovky Titanium **	
4	9914633	98655-137	Oko prevodovky Deep Black **	
5	9908248	98655-541	Uzáver krytu vpravo	

* Pre markízy so S/N ≤A--KQB (< 2025) objednajte aj poz. 1. ** Len pre markízy so starou prevodovkou, so S/N ≤ A--KQB (< 2025).

FIAMMA F45S 150-450, F45S 260 PSA, F45S 300 VW T5 - T6, F45S ZIP

Poz.	Č. Movera	Č. výrobcu	Názov dielu	Vyhotovenie
6	9903307	98655-542	Držiak napínacej tyče na kryte	260-450
7	na dopyt	98673-010	Kryt Polar White	150
7	na dopyt	98673-011	Kryt Polar White	190
7	na dopyt	98673T011	Kryt Titanium	190
7	na dopyt	98673H079	Kryt Deep Black	190
7	na dopyt	98673-009	Kryt Polar White	200
7	na dopyt	98673-067	Kryt Polar White	230
7	na dopyt	98673T067	Kryt Titanium	230
7	na dopyt	98673H076	Kryt Deep Black	230
7	na dopyt	98673-012	Kryt Polar White	250
7	9929232	98673T012	Kryt Titanium	250
7	na dopyt	98673-013	Kryt Polar White	260
7	na dopyt	98673T013	Kryt Titanium	260
7	9937846	98673H013	Kryt Deep Black	260
7	na dopyt	98673H225	Kryt Deep Black	325
7	9929754	98673-014	Kryt Polar White	300
7	na dopyt	98673T014	Kryt Titanium	300
7	9934485	98673H014	Kryt Deep Black	300
7	9936504	98673-015	Kryt Polar White	350
7	na dopyt	98673T015	Kryt Titanium	350
7	na dopyt	98673H017	Kryt Deep Black	350
7	na dopyt	98673-194	Kryt Polar White	375
7	na dopyt	98673T194	Kryt Titanium	375
7	9946286	98673H194	Kryt Deep Black	375
7	9911638	98673-016	Kryt Polar White	400
7	na dopyt	98673T016	Kryt Titanium	400
7	na dopyt	98673H018	Kryt Deep Black	400
7	na dopyt	98673-171	Kryt Polar White	425
7	na dopyt	98673T171	Kryt Titanium	425
7	na dopyt	98673H171	Kryt Deep Black	425
7	9938705	98673-017	Kryt Polar White	450
7	na dopyt	98673T017	Kryt Titanium	450
7	na dopyt	98673H080	Kryt Deep Black	450
8	na dopyt	98673-020	Veko krytu Polar White	150
8	na dopyt	98673-021	Veko krytu Polar White	190
8	na dopyt	98673T021	Veko krytu Titanium	190
8	na dopyt	98673H021	Veko krytu Deep Black	190
8	na dopyt	98673-019	Veko krytu Polar White	200
8	na dopyt	98673-066	Veko krytu Polar White	230
8	na dopyt	98673T066	Veko krytu Titanium	230
8	na dopyt	98673H077	Veko krytu Deep Black	230
8	9924823	98673-022	Veko krytu Polar White	250
8	na dopyt	98673T022	Veko krytu Titanium	250
8	na dopyt	98673-023	Veko krytu Polar White	260
8	na dopyt	98673T023	Veko krytu Titanium	260
8	9947106	98673H023	Veko krytu Deep Black	260
8	9909828	98673-024	Veko krytu Polar White	300
8	na dopyt	98673T024	Veko krytu Titanium	300
8	9938680	98673H024	Veko krytu Deep Black	300
8	na dopyt	98673H226	Veko krytu Deep Black	325
8	9907124	98673-025	Veko krytu Polar White	350
8	9934414	98673T025	Veko krytu Titanium	350
8	na dopyt	98673H025	Veko krytu Deep Black	350
8	9945734	98673-193	Veko krytu Polar White	375
8	na dopyt	98673T193	Veko krytu Titanium	375
8	na dopyt	98673H193	Veko krytu Deep Black	375
8	9905016	98673-026	Veko krytu Polar White	400
8	9922959	98673T026	Veko krytu Titanium	400
8	na dopyt	98673H026	Veko krytu Deep Black	400
8	na dopyt	98673-170	Veko krytu Polar White	425
8	na dopyt	98673T170	Veko krytu Titanium	425
8	na dopyt	98673H170	Veko krytu Deep Black	425
8	na dopyt	98673-027	Veko krytu Polar White	450
8	na dopyt	98673T027	Veko krytu Titanium	450
8	na dopyt	98673H081	Veko krytu Deep Black	450
9	9992848	98655-193	Rúrka puzdra s podložkou	

FIAMMA F45S 150-450, F45S 260 PSA, F45S 300 VW T5 - T6, F45S ZIP

Poz.	Č. Movera	Č. výrobcu	Názov dielu	Vyhotovenie
10	9901959	98655-539	Koncová krytka krytu vľavo, Polar White	
10	9905896	98655-588	Koncová krytka krytu vľavo, Titanium	
10	9924801	98673H001	Koncová krytka krytu vľavo, Deep Black	
11	na dopyt	98673-372	Ľavý koncový doraz	150-230
11	9996603	98655-131	Záverečná výťahová obrátenie ľavej Ø 48 mm	250-450
11	na dopyt	98655-431	Záverečná výťahová obrátenie ľavej Ø 43 mm	ZIP
12	9904163	98655-545	Ľavý tlmič	150-400
13	9908044	98655-546	Pravý tlmič	150-400
14	9925894	98655-547	Ľavý tlmič	425-450
15	9936941	98655-548	Pravý tlmič	425-450
16	na dopyt	98673-040	Valec na plachtu	150
16	na dopyt	98673-041	Valec na plachtu	190
16	na dopyt	98673-008	Valec na plachtu	200
16	na dopyt	98673-069	Valec na plachtu	230
16	na dopyt	98673-042	Valec na plachtu	250
16	9945689	98673-043	Valec na plachtu	260
16	na dopyt	98673-044	Valec na plachtu	300
16	na dopyt	98673-118	Valec na plachtu	300 ZIP
16	na dopyt	98673-318	Valec na plachtu	325
16	9927249	98673-045	Valec na plachtu	350
16	na dopyt	98673-119	Valec na plachtu	350 ZIP
16	na dopyt	98673-195	Valec na plachtu	375
16	9946253	98673-046	Valec na plachtu	400
16	na dopyt	98673-172	Valec na plachtu	425
16	9959836	98673-047	Valec na plachtu	450
17	9908043	98655-544	Ťažná pružina vnútorného držiaka	
18	9956445	98655-050	Plastové nechty 2 kusy	
19	9909528	98655-575	Koncový diel kĺbu podpernej nohy vľavo	
20	na dopyt	98673-056	Ľavá podperná noha	200
20	na dopyt	98673-076	Ľavá podperná noha	230
20	9908051	06270-06-	Ľavá podperná noha	250-260
20	9921893	06270-07-	Ľavá podperná noha	300
20	9903143	06270-08-	Ľavá podperná noha	350-450
21	9992054	98655-171	Blokácia podkladová noha ľavá/prava	150-230
22	9921664	98667-016	Pätka podpernej nohy, vľavo	
23	9921908	98673-058	Kĺb podpernej nohy, vľavo	150-230
23	9904454	98655-551	Kĺb podpernej nohy, vľavo	250-450
24	9902911	98655-549	Držiak podpernej nohy vľavo	
25	9927352	98655-553	Predná blendová doska	250-450
26	9904453	98655-556	Koncová krytka prednej clony vľavo, Polar White	
26	9904391	98655-558	Koncová krytka prednej clony vľavo, Titanium	
26	9938773	98673H003	Koncová krytka prednej clony vľavo, Deep Black	
27	9907499	06271-02-	Ľavé kĺbové rameno	150-190
27	na dopyt	98673-006	Ľavé kĺbové rameno	200-230
27	9924824	06271-01-	Ľavé kĺbové rameno	250-260
27	9904162	06271A01-	Ľavé kĺbové rameno	300-450
28	9938273	98655-446	Držiak napínacej tyče na prednej clone	150-230
29	9906885	98655-554	Držiak napínacej tyče na prednej clone	250-450
30	9909508	98655-555	Súprava posuvného vedenia prednej clony	250-450
31	na dopyt	98673-030	Predná clona Polar White	150
31	na dopyt	98673-031	Predná clona Polar White	190
31	na dopyt	98673T031	Predná clona Titanium	190
31	na dopyt	98673H031	Predná clona Deep Black	190
31	na dopyt	98673-055	Predná clona Polar White	200
31	na dopyt	98673-068	Predná clona Polar White	230
31	na dopyt	98673T068	Predná clona Titanium	230
31	na dopyt	98673H078	Predná clona Deep Black	230
31	na dopyt	98673-032	Predná clona Polar White	250
31	na dopyt	98673T032	Predná clona Titanium	250
31	na dopyt	98673-033	Predná clona Polar White	260
31	na dopyt	98673T033	Predná clona Titanium	260
31	9947525	98673H033	Predná clona Deep Black	260
31	9911362	98673-034	Predná clona Polar White	300
31	na dopyt	98673T034	Predná clona Titanium	300
31	na dopyt	98673H034	Predná clona Deep Black	300
31	9947392	98673H227	Predná clona Deep Black	325
31	9909778	98673-035	Predná clona Polar White	350

FIAMMA F45S 150-450, F45S 260 PSA, F45S 300 VW T5 - T6, F45S ZIP

Poz.	Č. Movera	Č. výrobcu	Názov dielu	Vyhotovenie
31	9999869	98673T035	Predná clona Titanium	350
31	9938618	98673H035	Predná clona Deep Black	350
31	na dopyt	98673-196	Predná clona Polar White	375
31	na dopyt	98673T196	Predná clona Titanium	375
31	na dopyt	98673H196	Predná clona Deep Black	375
31	9903047	98673-036	Predná clona Polar White	400
31	9917649	98673T036	Predná clona Titanium	400
31	9949947	98673H036	Predná clona Deep Black	400
31	9939755	98673-425	Predná clona Polar White	425
31	na dopyt	98673T425	Predná clona Titanium	425
31	na dopyt	98673H425	Predná clona Deep Black	425
31	9915753	98673-037	Predná clona Polar White	450
31	9919448	98673T037	Predná clona Titanium	450
31	na dopyt	98673H082	Predná clona Deep Black	450
32	9927352	98655-553	Predná blendová doska	250-450
33	9919918	98673-088	Nálepka F45S	
33	na dopyt	98673-000	Nálepka Fiamma für Markisen Polar White und Titanium	
33	na dopyt	98673W000	Nálepka Fiamma für Markisen Deep Black	
33	na dopyt	98673-098	Nálepka F45S ZIP	ZIP
34	9909867	98655-543	Podpera valca na plachtu	400-450
35	9906313	98655-557	Koncová krytka prednej clony vpravo, Polar White	
35	9903133	98655-559	Koncová krytka prednej clony vpravo, Titanium	
35	na dopyt	98673H004	Koncová krytka prednej clony vpravo, Deep Black	
36	9925793	98667-017	Pätka podpernej nohy, vpravo	
37	9907845	98655-305	Koncová krytka rúrky podpernej nohy, ľavá/pravá	150-230
38	na dopyt	98673-057	Pravá podperná noha	200
38	9917257	98673-077	Pravá podperná noha	230
38	9915852	06270-06A	Pravá podperná noha	250-260
38	9924753	06270-07A	Pravá podperná noha	300
38	9956506	06270-08A	Pravá podperná noha	350-450
39	9956423	98655-452	Skrutka s ryhovanou hlavou pre podpernú nohu	250-450
40	na dopyt	98673-059	Kĺb podpernej nohy, vpravo	150-230
40	9907853	98655-552	Kĺb podpernej nohy, vpravo	250-450
41	9902913	98655-550	Držiak podpernej nohy vpravo	
42	9990853	98655-217	Koncový diel kĺbu podpernej nohy vpravo	150-230
42	9907068	98655-576	Koncový diel kĺbu podpernej nohy vpravo	250-450
43	na dopyt	06271-02A	Pravé kĺbové rameno	150-190
43	na dopyt	98673-007	Pravé kĺbové rameno	200-230
43	9915912	06271-01A	Pravé kĺbové rameno	250-260
43	9902604	06271A01A	Pravé kĺbové rameno	300-450
44	na dopyt	98655-645	Tansformácia F45S Polar White - od LHD k RHD	250-450, farba biela
45	na dopyt	98673-080	Koncová krytka krytu vľavo, Polar White - RHD	
45	9929491	98655-966	Koncová krytka krytu vľavo, Titanium - RHD	
45	9938857	98667-008	Koncová krytka krytu vľavo, Deep Black - RHD	
46	9929828	98673-081	Uzáver krytu vľavo, - RHD	
47	na dopyt	98673-083	Koncový výstup pravý Ø 48 mm - RHD	
48	na dopyt	98673-082	Koncová krytka krytu vpravo, Polar White - RHD	
48	9938879	98655-967	Koncová krytka krytu vpravo, Titanium - RHD	
48	9938858	98667-009	Koncová krytka krytu vpravo, Deep Black - RHD	

	Royal grey	Royal blue	Royal grey	Royal blue		
49-50	na dopyt	na dopyt	06454L01R	06454L01Q	Plachta markízy	150
49-50	na dopyt	na dopyt	06454M01R	06454M01Q	Plachta markízy	190
49-50	na dopyt	na dopyt	06454N01R	-	Plachta markízy	200
49-50	9939298	na dopyt	06454P01R	06454P01Q	Plachta markízy	230
49-50	na dopyt	na dopyt	06454-01R	06454-01Q	Plachta markízy	250
49-50	9926539	na dopyt	06454D01R	06454D01Q	Plachta markízy	260
49-50	9929975	9933850	06454A01R	06454A01Q	Plachta markízy - výsuv 250 cm	300
49-50	na dopyt	06454E01R	-	-	Plachta markízy - výsuv 200 cm	300 VW
49-50	na dopyt	na dopyt	06456A01R	06456A01Q	Plachta markízy so zipsom ZIP	300 ZIP
49-50	na dopyt	06454H01R	-	-	Plachta markízy	325
49-50	9927740	9929847	06454B01R	06454B01Q	Plachta markízy	350
49-50	na dopyt	9947484	06456B01R	06456B01Q	Plachta markízy so zipsom ZIP	350 ZIP
49-50	na dopyt	na dopyt	06454F01R	06454F01Q	Plachta markízy	375
49-50	9924658	9929623	06454C01R	06454C01Q	Plachta markízy	400
49-50	9959217	na dopyt	06454Q01R	06454Q01Q	Plachta markízy	425
49-50	9938155	na dopyt	06454G01R	06454G01Q	Plachta markízy	450

FIAMMA F45L 450 - 550, F45L ZIP 400 - 450

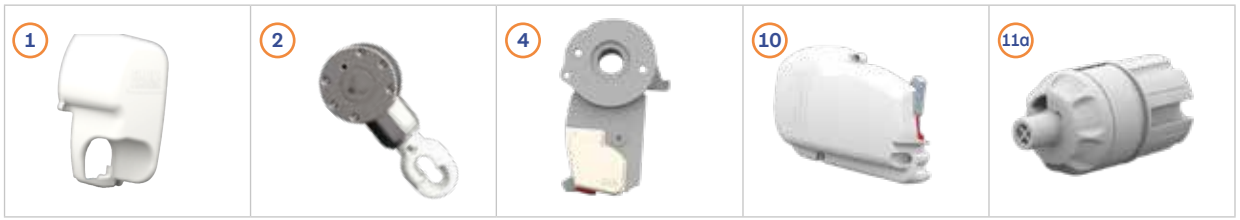

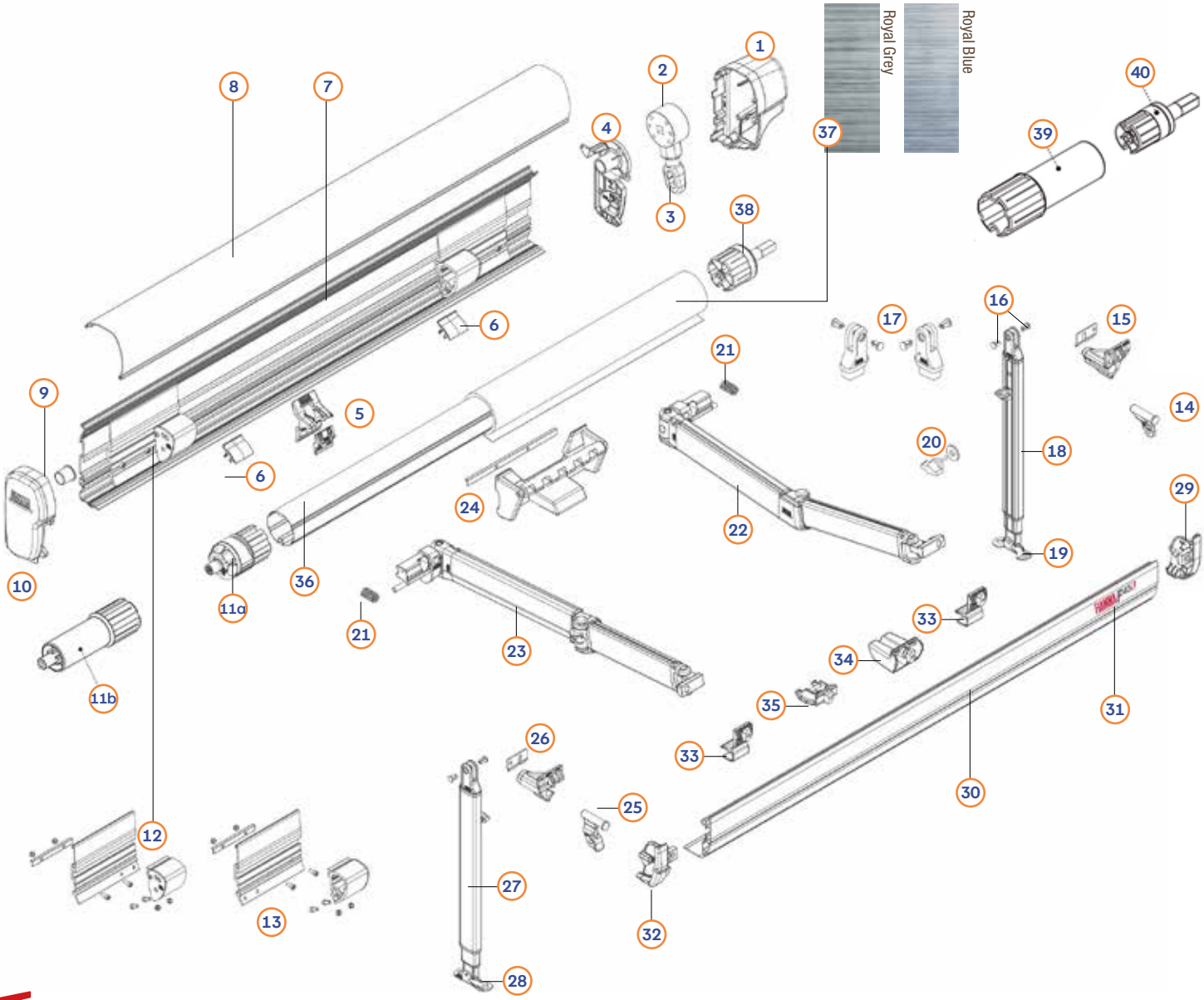

Poz.	Č. Movera	Č. výrobcu	Názov dielu	Vyhotovenie
1	9907413	98655-587	Koncová krytka krytu vpravo, Polar White	
1	9922195	98655T587	Koncová krytka krytu vpravo, Titanium	
1	na dopyt	98655H587	Koncová krytka krytu vpravo, Deep Black	
2	9992847	98655-106	Súprava prevodovky a oka	
3	9909763	98673-001	Oko prevodovky	
4	9915798	98655-593	Záverečný domček vpravo	
5	9903307	98655-542	Držiak napínacej tyče na kryte	
6	9921716	98655-205	Armrutsche obývačky	
7	na dopyt	98655-973	Kryt Polar White	400 ZIP
7	na dopyt	98655-974	Kryt Polar White	450
7	na dopyt	98655T974	Kryt Titanium	450
7	na dopyt	98655H974	Kryt Deep Black	450
7	na dopyt	98655-975	Kryt Polar White	500
7	na dopyt	98655T975	Kryt Titanium	500
7	na dopyt	98655H975	Kryt Deep Black	500
7	na dopyt	98655-976	Kryt Polar White	550
7	na dopyt	98655T976	Kryt Titanium	550

Poz.	Č. Movera	Č. výrobcu	Názov dielu	Vyhotovenie
7	na dopyt	98655H976	Kryt Deep Black	550
7	9938585	98655-978	Plymota Plar White	400 ZIP
8	9923228	98655-979	Veko krytu Polar White	450
8	9925149	98655T979	Veko krytu Titanium	450
8	na dopyt	98655H979	Veko krytu Deep Black	450
8	na dopyt	98655-980	Veko krytu Polar White	500
8	9922193	98655T980	Veko krytu Titanium	500
8	na dopyt	98655H980	Veko krytu Deep Black	500
8	na dopyt	98655-981	Veko krytu Polar White	550
8	9944846	98655T981	Veko krytu Titanium	550
8	na dopyt	98655H981	Veko krytu Deep Black	550
9	9992848	98655-193	Rúrka puzdra s podložkou	
10	9907419	98655-586	Koncová krytka krytu vľavo, Polar White	
10	9910197	98655T586	Koncová krytka krytu vľavo, Titanium	
10	na dopyt	98655H586	Koncová krytka krytu vľavo, Deep Black	
11a	9994827	98655-434	Ľavý koncový doraz Ø 60	
11b	na dopyt	98655-594	Ľavý koncový doraz Ø 60	ZIP
12	9923266	98655-584	Ľavý tlmič	
13	9923267	98655-585	Pravý tlmič	
14	9998834	98655-267	Podpora nohy kĺb pravá	
15	9993163	98655-263	Držiak podpernej nohy vpravo	
16	9956445	98655-050	Plastové nechty 2 kusy	
17	9995529	98655-763	Koncový diel kĺbu podpernej nohy	
18	9997728	05695-03A	Pravá podperná noha	
19	9925793	98667-017	Pätka podpernej nohy, vpravo	
20	9934190	98655-452	Skrutka s ryhovanou hlavou pre podpernú nohu	
21	9908043	98655-544	Ťažná pružina držiaka kĺbového ramena	
22	9908368	06588-02A	Pravé kĺbové rameno	
23	9908367	06588-02-	Ľavé kĺbové rameno	
24	9920950	98655-583	Podpera valca na plachtu	
25	9998833	98655-265	Podpora nohy ľavý kĺb	
26	9993470	98655-261	Držiak podpernej nohy vľavo	
27	9916224	05695-03-	Ľavá podperná noha	
28	9921664	98667-016	Pätka podpernej nohy, vľavo	
29	9906898	98655-582	Koncová krytka prednej clony vpravo, Polar White	
29	9920405	98655T582	Koncová krytka prednej clony vpravo, Titanium	
29	na dopyt	98655H582	Koncová krytka prednej clony vpravo, Deep Black	
30	9925342	98655-983	Predné blendy Polar White s nálepkou F45L ZIP	400 ZIP
30	9918086	98655-984	Predná clona Polar White vrátane nálepky F45L	450
30	9925716	98655T984	Predná clona Titanium vrátane nálepky F45L	450
30	na dopyt	98655H984	Predná clona Deep Black vrátane nálepky F45L	450
30	9925387	98655-985	Predná clona Polar White vrátane nálepky F45L	500
30	na dopyt	98655T985	Predná clona Titanium vrátane nálepky F45L	500
30	na dopyt	98655H985	Predná clona Deep Black vrátane nálepky F45L	500
30	9916395	98655-986	Predná clona Polar White vrátane nálepky F45L	550
30	9919267	98655T986	Predná clona Titanium vrátane nálepky F45L	550
30	na dopyt	98655H986	Predná clona Deep Black vrátane nálepky F45L	550
31	na dopyt	98673-089	Nálepka Fiamma F45L	
31	na dopyt	98673-098	Nálepka Fiamma F45L ZIP	ZIP
32	9909265	98655-581	Koncová krytka prednej clony vľavo, Polar White	
32	9910196	98655T581	Koncová krytka prednej clony vľavo, Titanium	
32	na dopyt	98655H581	Koncová krytka prednej clony vľavo, Deep Black	
33	9911756	98655-037	Podpora nohy na prednej blende	
34	9994869	98655-580	Súprava posuvného vedenia prednej clony	
35	9906885	98655-554	Držiak napínacej tyče na prednej clone	
36	na dopyt	98673-120	Valec na plachtu	400 ZIP
36	na dopyt	98655-989	Valec na plachtu	450
36	na dopyt	98673-121	Valec na plachtu	450 ZIP
36	9904164	98655-990	Valec na plachtu	500
36	na dopyt	98655-991	Valec na plachtu	550
37	9927879	04249-01R	Plachta markízy ZIP, farba Royal Grey	400 ZIP
37	9925179	01828P01R	Plachta markízy, farba Royal Grey	450
37	9936179	04249A01R	Plachta markízy ZIP, farba Royal Grey	450 ZIP
37	9944315	01828Q01R	Plachta markízy, farba Royal Grey	500
37	9933669	01828R01R	Plachta markízy, farba Royal Grey	550
37	9925632	04249-01Q	Plachta markízy ZIP, farba Royal Blue	400 ZIP
37	9934684	01828P01Q	Plachta markízy, farba Royal Blue	450
37	na dopyt	04249A01Q	Plachta markízy ZIP, farba Royal Blue	450 ZIP
37	na dopyt	01828Q01Q	Plachta markízy, farba Royal Blue	500
37	na dopyt	01828R01Q	Plachta markízy, farba Royal Blue	550
38	9956397	98655-433	Pravý koncový doraz Ø 60	450-550
39	9916946	98655-595	Veko valca na plachtu Ø 60	400-450 ZIP
40	9902928	98655-255	Pravý koncový doraz Ø 43	400-450 ZIP

FIAMMA F40 van 210 - 270

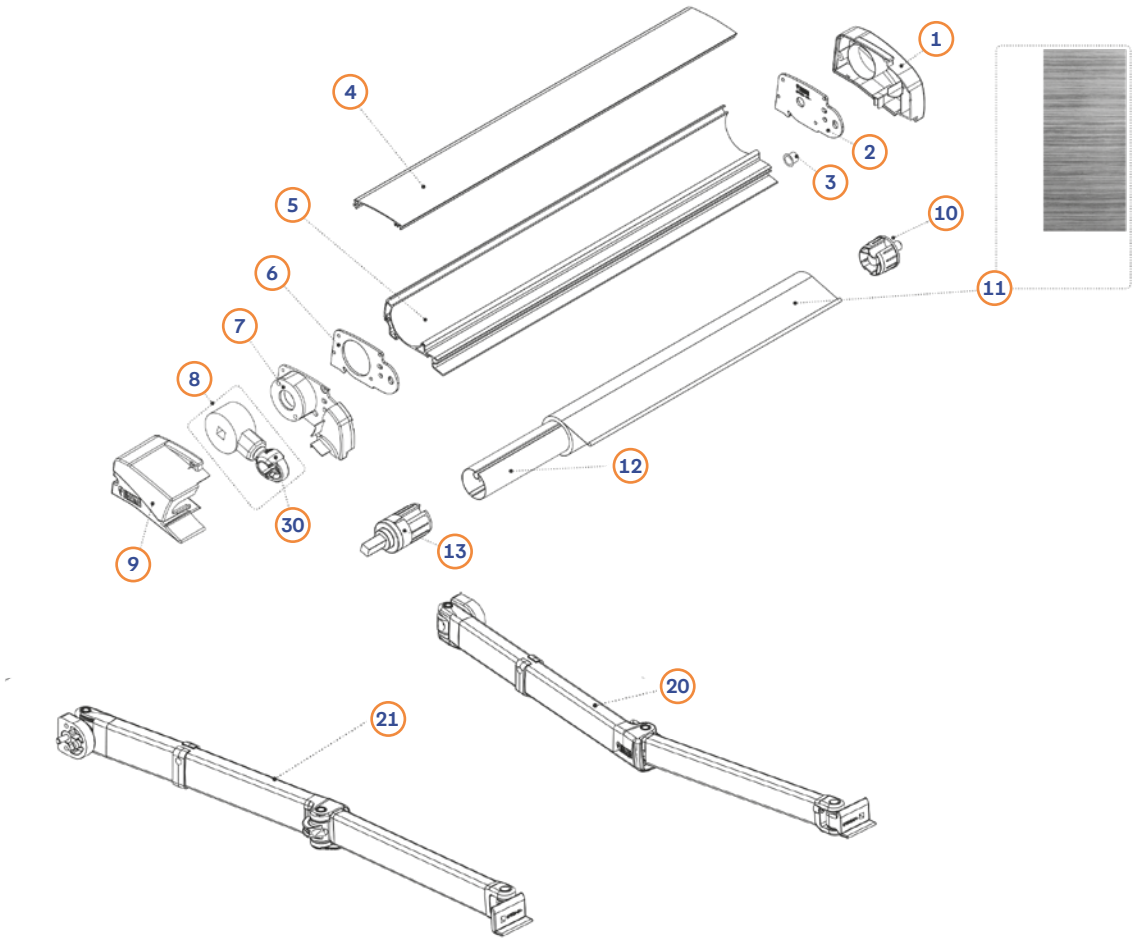

Poz.	Č. Movera	Článok názov výrobcu Číslo názov výrobcu
1	9925980	98673H041 Pravá koncovka krytu markízy, farba Deep Black
2	na dopyt	98673-147 Uzáver krytu vpravo
3	na dopyt	98673-145 Rúrka puzdra s podložkou
4	na dopyt	98673H019 Kľúčové kľúče 210 Fb Deep Black
4	na dopyt	98673H020 Kryt telesa 270, Deep Black
5	na dopyt	98673H008 Pevný 210 Fb Deep Black
5	na dopyt	98673H010 Pevnosť 270 Fb Deep Black
6	na dopyt	98673-146 Uzáver krytu vľavo
7	na dopyt	98673H042 Ľavý uzáver krytu prevodovky
8	9958852	98673H005 Súprava prevodovky a oka
9	9925979	98673H040 Ľavá koncovka krytu markízy, farba Deep Black
10	na dopyt	98673-149 Vedenie valca na plachtu vpravo
11	na dopyt	07643A01R Plachta markízy 210 Fb. Royal Grey
11	na dopyt	07641A01R Plachta markízy 270 Fb. Royal Grey
12	na dopyt	98673-347 Valec na plachtu 210
12	na dopyt	98673-160 Valec na plachtu 270
13	na dopyt	98673-148 Vedenie valca na plachtu vľavo
14	9934316	98673-152 Podporné nohy (vpravo a ľavé)
15	9933855	98673-151 Držiak podpernej nohy vpravo
16	9956445	98655-050 Plastový nit pre kĺb podpernej nohy (použiteľný vpravo aj vľavo)

FIAMMA F40 van 210 - 270



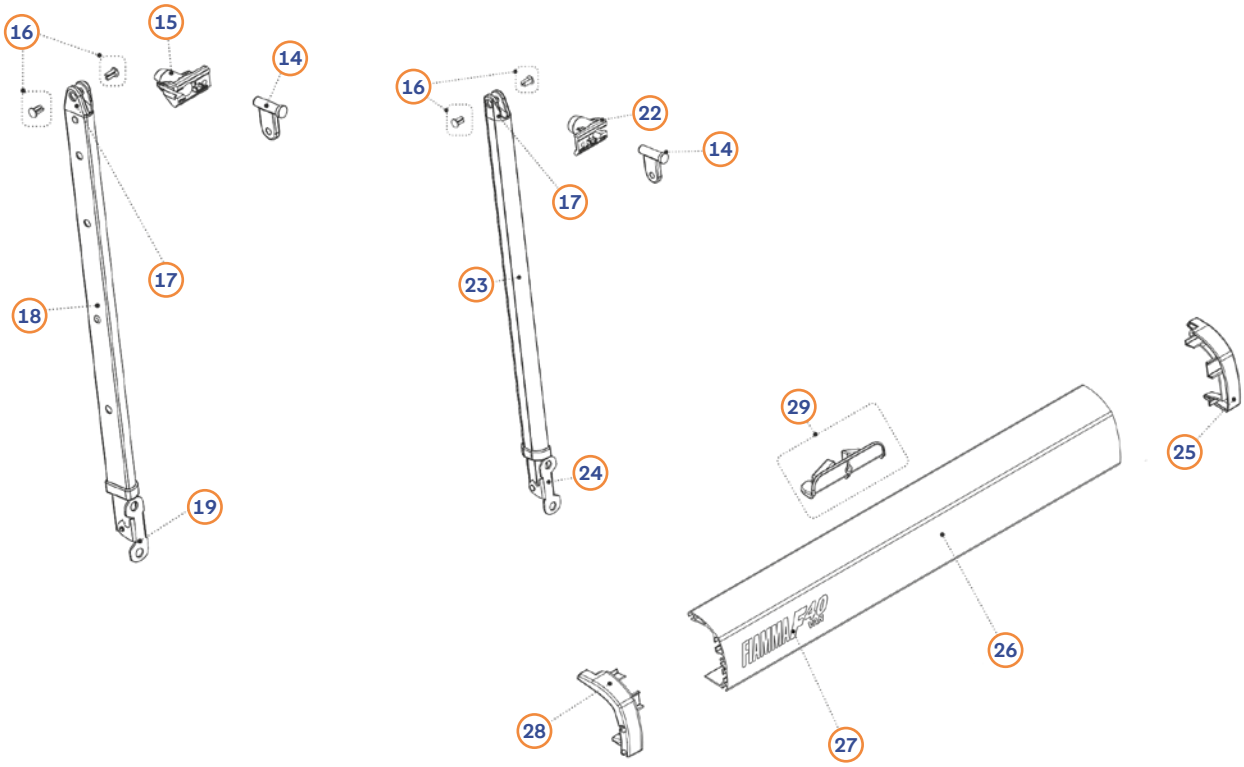

Poz.	Č. Movera	Článok názov výrobcu Číslo názov výrobcu	
17	9990853	98655-217	Podporné nohy (vpravo a ľavé)
18	na dopyt	98667-13A	Pravá podperná noha 210
18	9937955	98667-11A	Pravá podperná noha 270
19	9925793	98667-017	Pätka podpernej nohy, vpravo
20	na dopyt	98667-12A	Pravé kĺbové rameno, výsuv 225 cm, pre verziu 210
20	9937455	98667-10A	Pravé kĺbové rameno, výsuv 225 cm, pre verziu 270
21	na dopyt	98667-12-	Ľavé kĺbové rameno, výsuv 225 cm, pre verziu 210
21	9937454	98667-10-	Ľavé kĺbové rameno, výsuv 225 cm, pre verziu 270
22	9928258	98673-150	Držiak podpernej nohy vľavo
23	na dopyt	98667-13-	Ľavá podperná noha 210
23	9937956	98667-11-	Ľavá podperná noha 270
24	9921664	98667-016	Pätka podpernej nohy, vľavo
25	9933839	98673H012	Koncová krytka prednej clony vpravo, Fb. Deep Black
26	na dopyt	98673H022	Predná blend 210 Fb. Deep Black
26	na dopyt	98673H037	Predná blend 270 Fb. Deep Black
27	na dopyt	98673W000	Nálepka Fiamma
28	9933886	98673H011	Koncová krytka prednej clony vľavo, Fb. Deep Black
29	9937957	98673-153	Podporné nohy
30	9914633	98655-137	Oko prevodovky

FIAMMA F65S 260 - 400



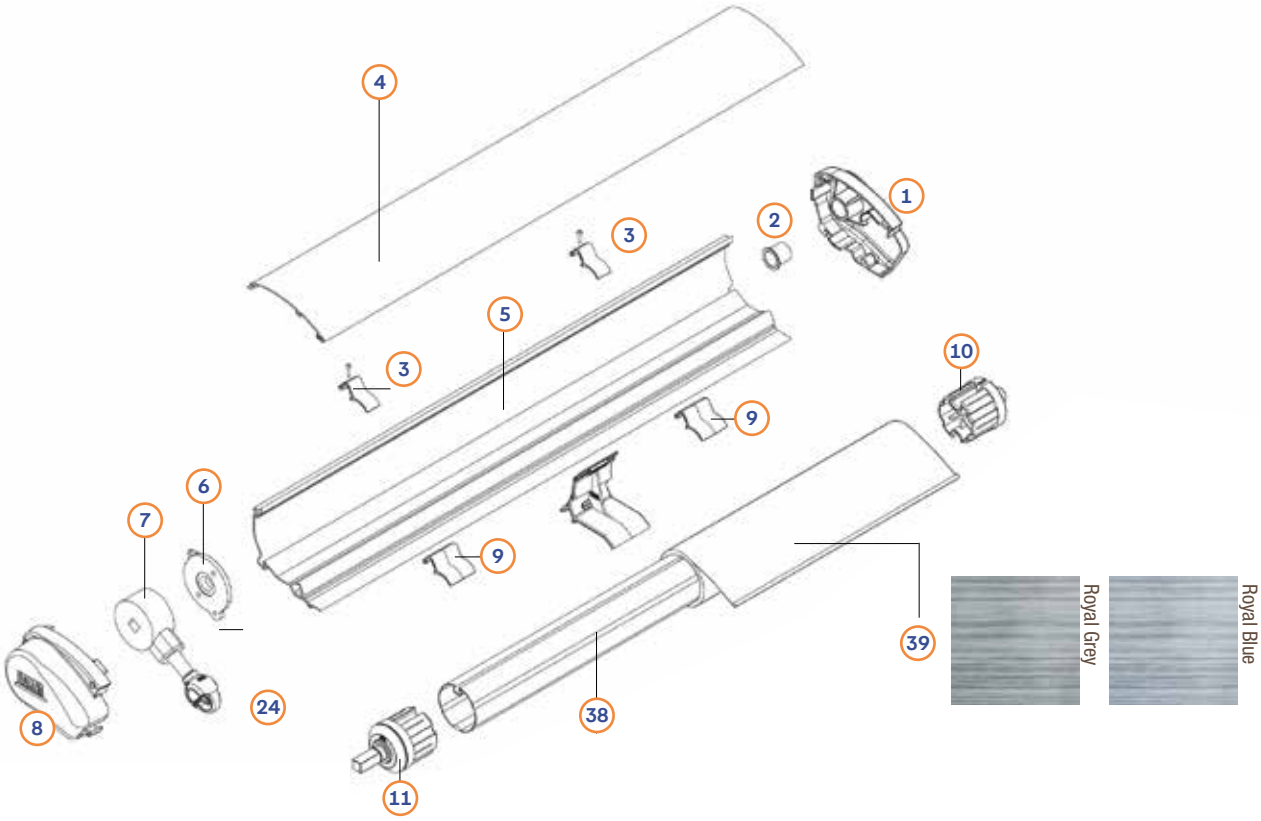

Poz.	Č. Movera	Č. výrobcu	Názov dielu	Vyhotovenie
1	9997584	98655-309	Koncová krytka vpravo Polar White	
1	9999467	98655-331	Koncová krytka vpravo Titanium	
1	9901667	98655-343	Koncová krytka vpravo Deep Black	
2	9992848	98655-193	Rúrka puzdra s podložkou	
3	9906753	98655-571	Blokovanie skit sklo na steny VE = 2 st.	370-400
4	na dopyt	98673-180	Veko krytu Polar White	260
4	na dopyt	98673-181	Veko krytu Polar White	290
4	na dopyt	98673T181	Veko krytu Titanium	290
4	na dopyt	98673H181	Veko krytu Deep Black	290
4	na dopyt	98673-182	Veko krytu Polar White	320
4	9938407	98673T182	Veko krytu Titanium	320
4	na dopyt	98673H182	Veko krytu Deep Black	320
4	na dopyt	98673-183	Veko krytu Polar White	340
4	9935187	98673T183	Veko krytu Titanium	340
4	na dopyt	98673-184	Veko krytu Polar White	370
4	na dopyt	98673T184	Veko krytu Titanium	370
4	9932638	98673H184	Veko krytu Deep Black	370
4	na dopyt	98673-185	Veko krytu Polar White	400
4	na dopyt	98673T185	Veko krytu Titanium	400
4	9931237	98673H185	Veko krytu Deep Black	400
5	na dopyt	98673-060	Kryt Polar White	260
5	na dopyt	98673-061	Kryt Polar White	290
5	na dopyt	98673T061	Kryt Titanium	290
5	na dopyt	98673H061	Kryt Deep Black	290
5	na dopyt	98673-062	Kryt Polar White	320
5	na dopyt	98673T062	Kryt Titanium	320
5	na dopyt	98673H062	Kryt Deep Black	320

FIAMMA F65S 260 - 400

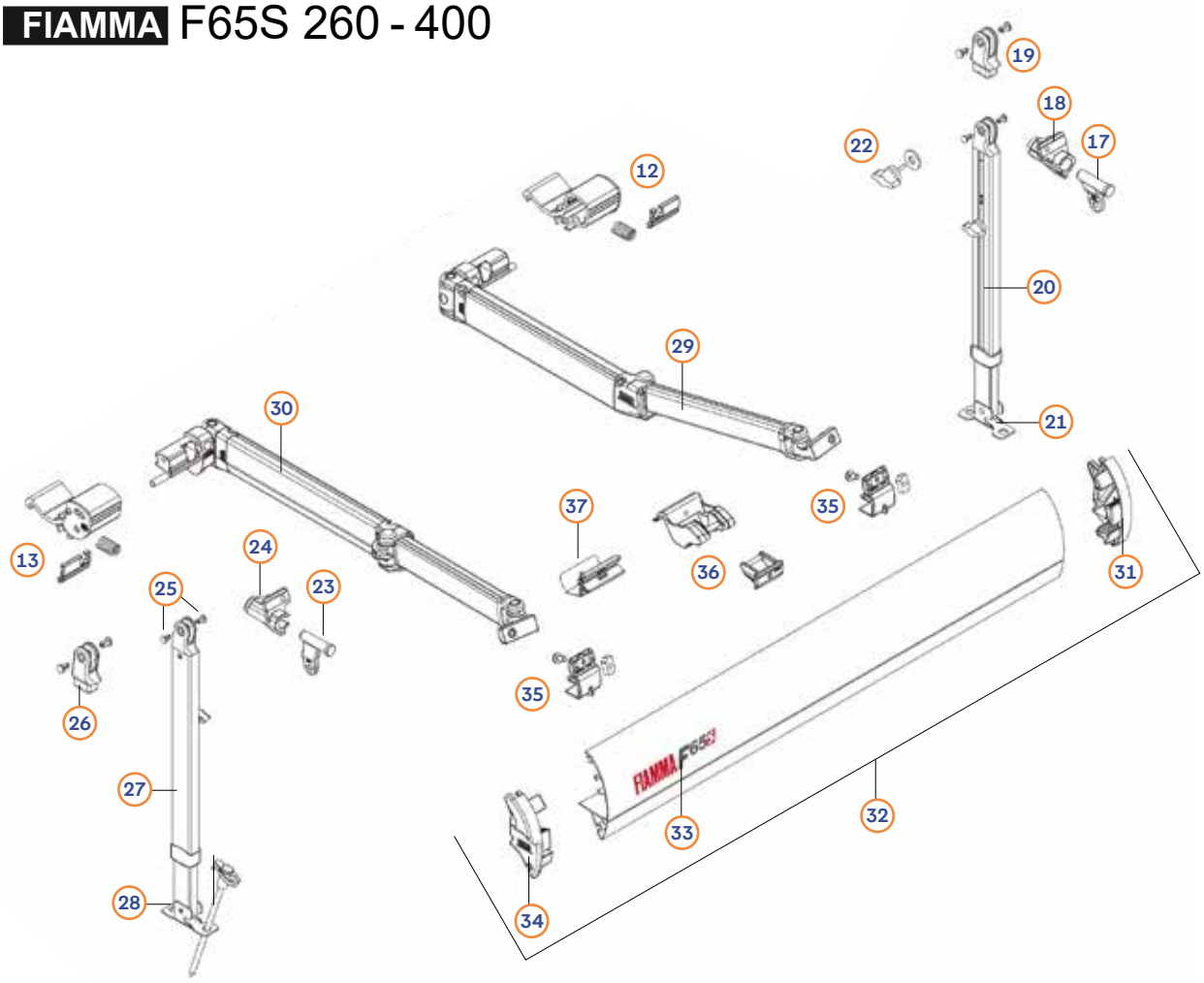

Poz.	Č. Movera	Č. výrobcu	Názov dielu	Vyhotovenie
5	na dopyt	98673-063	Kryt Polar White	340
5	na dopyt	98673T063	Kryt Titanium	340
5	na dopyt	98673-064	Kryt Polar White	370
5	9907503	98673T064	Kryt Titanium	370
5	na dopyt	98673H064	Kryt Deep Black	370
5	na dopyt	98673-065	Kryt Polar White	400
5	na dopyt	98673T065	Kryt Titanium	400
5	9922726	98673H065	Kryt Deep Black	400
6	9935961	98655-195	Príruba prevodovky	
7	9997780	98655-201	Prevodovka s okom Polar White	
7	9997781	98655-203	Prevodovka s okom Titanium	
7	9922518	98655-204	Prevodovka s okom Deep Black	
8	9997520	98655-307	Koncová krytka vľavo Polar White	
8	9997779	98655-329	Koncová krytka vľavo Titanium	
8	9904151	98655-341	Koncová krytka vľavo Deep Black	
9	9917604	98655-285	Súprava klzného dielu ramena, balenie = 1 ks	
10	9997778	98655-281	Kryt valca na plachtu vpravo Ø 60	
11	9917099	98655-279	Koncový doraz Ø 60	
12	9926209	98667-011	Šokový absorber ľavá *	
13	na dopyt	98677-010	Šokový absorber vpravo *	
17	9997783	98655-487	Kĺb podpernej nohy, vpravo	
18	9997782	98655-479	Držiak podpernej nohy vpravo	
19	9907068	98655-576	Koncový diel kĺbu podpernej nohy vpravo	
20	9924058	98667-02A	Pravá podperná noha	260-290
20	9927089	98667-03A	Pravá podperná noha	320-340
20	9922694	98667-04A	Pravá podperná noha	370-400
21	9925793	98667-017	Pätka podpernej nohy, vpravo	
22	9956423	98655-452	Skrutka s ryhovanou hlavou pre podpernú nohu	
23	9998159	98655-486	Kĺb podpernej nohy, vľavo	
24	9957295	98655-134	Oko prevodovky	

* len pre verziu 015 - S/N > 9364100 (F701732A03)

FIAMMA F65S 260 - 400

Poz.	Č. Movera		Č. výrobcu		Názov dielu	Vyhotovenie
24	9997788		98655-478		Držiak podpernej nohy vľavo	
25	9956445		98655-050		Plastový nit pre kĺby podperných nôh	
26	9909528		98655-575		Koncový diel kĺbu podpernej nohy vľavo	
27	na dopyt		98667-02-		Ľavá podperná noha	260-290
27	9927088		98667-03-		Ľavá podperná noha	320-340
27	9919741		98667-04-		Ľavá podperná noha	370-400
28	9925792		98667-016		Pätka podpernej nohy, vľavo	
29	na dopyt		98667-05A		Pravé kĺbové rameno *	260-290
29	9923480		98667-06A		Pravé kĺbové rameno *	320-400
30	9945738		98667-05-		Ľavé kĺbové rameno *	260-290
30	9924045		98667-06-		Ľavé kĺbové rameno *	320-400
31	9997784		98655-321		Koncová krytka prednej clony vpravo, Polar White	
31	9997785		98655-339		Koncová krytka prednej clony vpravo, Titanium	
31	9901668		98655-409		Koncová krytka prednej clony vpravo, Deep Black	
32	na dopyt		98673-049		Predná clona vrátane koncových krytiek a nálepky, Polar White	260
32	na dopyt		98673-050		Predná clona vrátane koncových krytiek a nálepky, Polar White	290
32	na dopyt		98673T050		Predná clona vrátane koncových krytiek a nálepky, Titanium	
32	na dopyt		98673H050		Predná clona vrátane koncových krytiek a nálepky, Deep Black	290
32	9932378		98673-051		Predná clona vrátane koncových krytiek a nálepky, Polar White	320
32	na dopyt		98673T051		Predná clona vrátane koncových krytiek a nálepky, Titanium	320
32	9947432		98673H051		Predná clona vrátane koncových krytiek a nálepky, Deep Black	320
32	na dopyt		98673-052		Predná clona vrátane koncových krytiek a nálepky, Polar White	340
32	9929254		98673T052		Predná clona vrátane koncových krytiek a nálepky, Titanium	340
32	9929664		98673-053		Predná clona vrátane koncových krytiek a nálepky, Polar White	370
32	9907483		98673T053		Predná clona vrátane koncových krytiek a nálepky, Titanium	370
32	9927349		98673H053		Predná clona vrátane koncových krytiek a nálepky, Deep Black	370
32	na dopyt		98673-054		Predná clona vrátane koncových krytiek a nálepky, Polar White	400
32	9906105		98673T054		Predná clona vrátane koncových krytiek a nálepky, Titanium	400
32	na dopyt		98673H054		Predná clona vrátane koncových krytiek a nálepky, Deep Black	400
33	9929183		98673-086		Nálepka F65S Polar White a Titanium	
33	9937469		98673-163		Nálepka F65S Polar Deep Black	
34	9997786		98655-319		Koncová krytka prednej clony vľavo, Polar White	
34	9997787		98655-337		Koncová krytka prednej clony vľavo, Titanium	
34	9901669		98655-408		Koncová krytka prednej clony vľavo, Deep Black	
35	9908304		98655-301		Podpora nohy držačka na prednej blende	
36	9907576		98655-877		Súprava držiaka napínacej tyče Rafter LED	
37	9926427		98655-327		Klzný diel čelného panelu	400
38	na dopyt		98673-110		Valec na plachtu	260
38	na dopyt		98673-111		Valec na plachtu	290
38	na dopyt		98673-112		Valec na plachtu	320
38	na dopyt		98673-113		Valec na plachtu	340
38	na dopyt		98673-114		Valec na plachtu	370
38	na dopyt		98673-115		Valec na plachtu	400
	Royal grey	**Royal blue**	**Royal grey**	**Royal blue**		
39	na dopyt	9927247	01830-01R	01830-01Q	Plachta markízy	260
39	9939766	na dopyt	01830A01R	01830A01Q	Plachta markízy	290
39	9925735	na dopyt	01830B01R	01830B01Q	Plachta markízy	320
39	9926512	9925196	01830C01R	01830C01Q	Plachta markízy	340
39	9924542	9927248	01830D01R	01830D01Q	Plachta markízy	370
39	9906106	na dopyt	01830E01R	01830E01Q	Plachta markízy	400

* len pre verziu 015 - S/N > 9364100 (F701732A03)

FIAMMA F80S 290-450



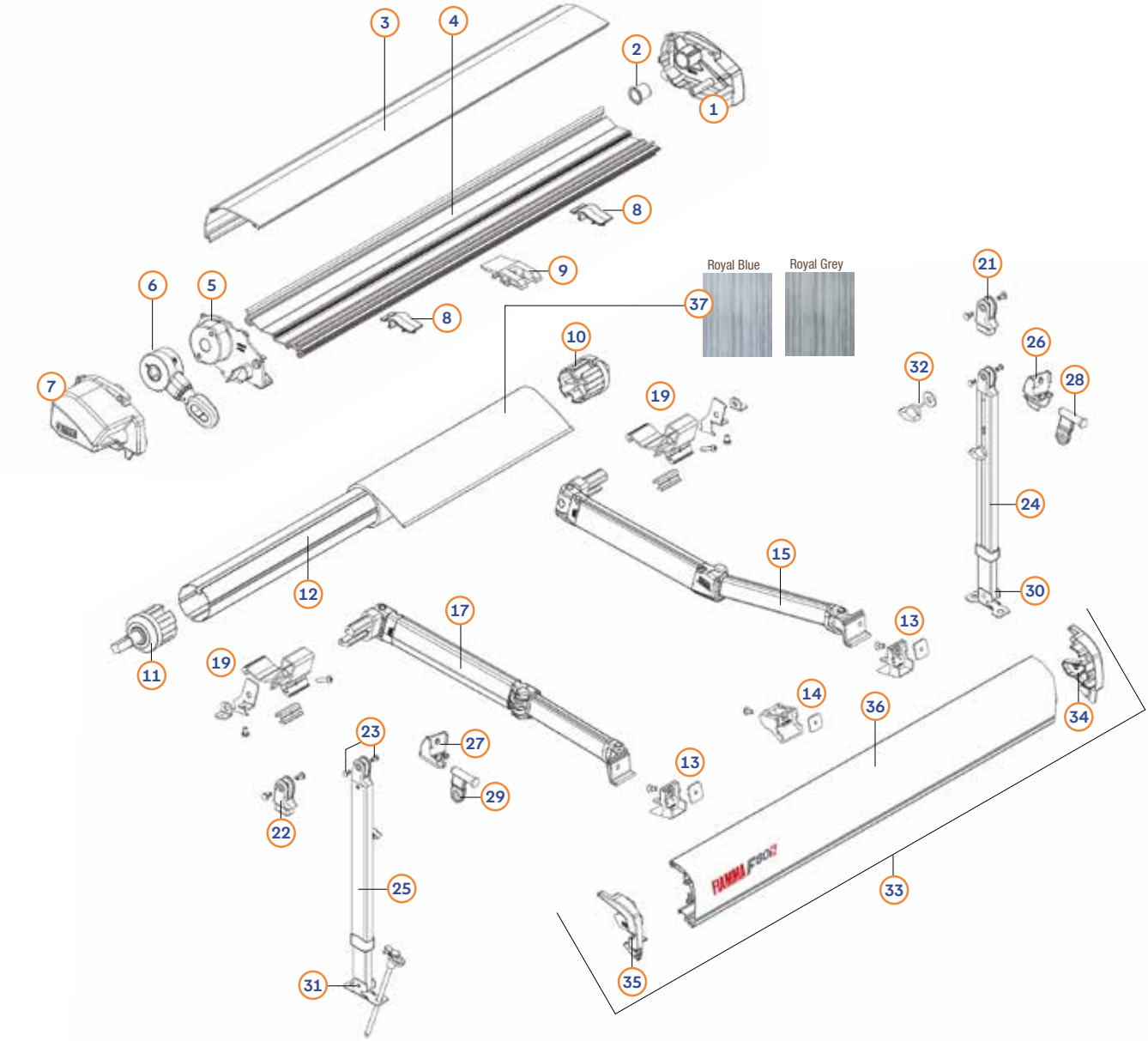

Poz.	Č. Movera	Č. výrobcu	Názov dielu	Vyhotovenie
1	9934376	98673-198	Koncová krytka krytu vpravo, Polar White	
1	9932995	98673-237	Koncová krytka krytu vpravo, Titanium	
1	9956695	98673-239	Koncová krytka krytu vpravo, Deep Black	
2	9992848	98655-193	Kódový koberec (1 ks)	
3	na dopyt	98673-211	Veko krytu Polar White	290
3	na dopyt	98673T211	Veko krytu Titanium	290
3	na dopyt	98673H211	Veko krytu Deep Black	290
3	na dopyt	98673-212	Veko krytu Polar White	320
3	na dopyt	98673T212	Veko krytu Titanium	320
3	na dopyt	98673H212	Veko krytu Deep Black	320
3	na dopyt	98673-213	Veko krytu Polar White	340
3	na dopyt	98673T213	Veko krytu Titanium	340
3	na dopyt	98673H213	Veko krytu Deep Black	340
3	na dopyt	98673-214	Veko krytu Polar White	370
3	na dopyt	98673T214	Veko krytu Titanium	370
3	9934589	98673H214	Veko krytu Deep Black	370

FIAMMA F80S 290-450

Poz.	Č. Movera	Č. výrobcu	Názov dielu	Vyhotovenie
3	na dopyt	98673-215	Veko krytu Polar White	400
3	na dopyt	98673T215	Veko krytu Titanium	400
3	na dopyt	98673H215	Veko krytu Deep Black	400
3	na dopyt	98673-216	Veko krytu Polar White	425
3	na dopyt	98673T216	Veko krytu Titanium	425
3	na dopyt	98673H216	Veko krytu Deep Black	425
3	na dopyt	98673-217	Veko krytu Polar White	450
3	na dopyt	98673T217	Veko krytu Titanium	450
3	na dopyt	98673H217	Veko krytu Deep Black	450
4	na dopyt	98673-218	Kryt Polar White	290
4	na dopyt	98673T218	Kryt Titanium	290
4	na dopyt	98673H218	Kryt Deep Black	290
4	na dopyt	98673-219	Kryt Polar White	320
4	na dopyt	98673T219	Kryt Titanium	320
4	na dopyt	98673H219	Kryt Deep Black	320
4	na dopyt	98673-220	Kryt Polar White	340
4	na dopyt	98673T220	Kryt Titanium	340
4	na dopyt	98673H220	Kryt Deep Black	340
4	9937406	98673-221	Kryt Polar White	370
4	na dopyt	98673T221	Kryt Titanium	370
4	na dopyt	98673H221	Kryt Deep Black	370
4	na dopyt	98673-222	Kryt Polar White	400
4	na dopyt	98673T222	Kryt Titanium	400
4	na dopyt	98673H222	Kryt Deep Black	400
4	na dopyt	98673-223	Kryt Polar White	425
4	na dopyt	98673T223	Kryt Titanium	425
4	na dopyt	98673H223	Kryt Deep Black	425
4	na dopyt	98673-224	Kryt Polar White	450
4	na dopyt	98673T224	Kryt Titanium	450
4	na dopyt	98673H224	Kryt Deep Black	450
5	9946927	98673-201	Uzáver krytu vľavo, Polar White	
5	na dopyt	98673T201	Uzáver krytu vľavo, Titanium	
5	9937567	98673H201	Uzáver krytu vľavo, Deep Black	
6	na dopyt	98673-464	Súprava prevodovky a oka cc 3:1	
7	na dopyt	98673-459	Koncová krytka krytu vľavo, Polar White	
7	na dopyt	98673T459	Koncová krytka krytu vľavo, Titanium	
7	na dopyt	98673H459	Koncová krytka krytu vľavo, Deep Black	
8	9939725	98673-202	Armrútske domy	
9	9947191	98673S248	Držiak Rafter na kryte markízy	
10	9997778	98655-281	Kryt valca na plachtu vpravo Ø 60	
11	9956397	98655-433	Koncový doraz Ø 60	
12	na dopyt	98673-111	Valec na plachtu Ø 60	290
12	na dopyt	98673-112	Valec na plachtu Ø 60	320
12	na dopyt	98673-113	Valec na plachtu Ø 60	340
12	na dopyt	98673-114	Valec na plachtu Ø 60	370
12	na dopyt	98673-115	Valec na plachtu Ø 60	400
12	na dopyt	98673-241	Valec na plachtu Ø 60	425
12	na dopyt	98673-116	Valec na plachtu Ø 60	450
13	9935713	98673-208	Blokovanie podpore	
14	9938611	98673-249	Držiak Rafter na čelnom kryte	
15	na dopyt	98673-227	Pravé kĺbové rameno (pre výsuv 200 mm) *	290
15	9936892	98673-228	Pravé kĺbové rameno (pre výsuv 250 mm) *	320-450
15	na dopyt	98673-243	Pravé kĺbové rameno (pre výsuv 200 mm) **	290
15	9935799	98673-245	Pravé kĺbové rameno (pre výsuv 250 mm) **	320-450
15	na dopyt	98673-366	Pravé kĺbové rameno (pre výsuv 250 mm) - ramená s prvkom na Uchytenie teleskopickej súpravy Rafter ***	320-450
17	na dopyt	98673-225	Ľavé kĺbové rameno (pre výsuv 200 mm) *	290
17	9936893	98673-226	Ľavé kĺbové rameno (pre výsuv 250 mm) *	320-450
17	na dopyt	98673-242	Ľavé kĺbové rameno (pre výsuv 200 mm) **	290
17	9938164	98673-244	Ľavé kĺbové rameno (pre výsuv 250 mm) **	320-450
17	na dopyt	98673-367	Ľavé kĺbové rameno (pre výsuv 250 mm) - ramená s prvkom na Uchytenie teleskopickej súpravy Rafter ***	320-450
19	9933914	98673-203	Tlmič nárazov, ľavý/pravý *	
19	9937526	98673-246	Šokový absorbent ľavá/prava ** ***	
21	9907068	98655-576	Koncový diel kĺbu podpernej nohy vpravo	
22	9909528	98655-575	Koncový diel kĺbu podpernej nohy vľavo	
23	9956445	98655-050	Plastový nit pre kĺby podperných nôh	
24	9924058	98667-02A	Pravá podperná noha	290
24	9927089	98667-03A	Pravá podperná noha	320-340
24	9922694	98667-04A	Pravá podperná noha	370-450
25	na dopyt	98667-02-	Ľavá podperná noha	290
25	9927088	98667-03-	Ľavá podperná noha	320-340

* < sn. 9431697-A03-701732 ** > sn. 9431697-A03-701732 *** Pre markízy s č. dielu 07830(X)03(X)

FIAMMA F80S 290-450

Poz.	Č. Movera		Č. výrobcu		Názov dielu	Vyhotovenie
25	na dopyt		98667-02-		Ľavá podperná noha	290
25	9927088		98667-03-		Ľavá podperná noha	320-340
25	9919741		98667-04-		Ľavá podperná noha	370-450
26	9938762		98673S205		Držiak podpernej nohy vpravo	
27	9938763		98673S204		Držiak podpernej nohy vľavo	
28	9933351		98673-207		Kĺb podpernej nohy, vpravo	
29	9932998		98673-206		Kĺb podpernej nohy, vľavo	
30	9925793		98667-017		Pätka podpernej nohy, vpravo	
31	9921664		98667-016		Pätka podpernej nohy, vľavo	
32	9934190		98655-452		Skrutka s ryhovanou hlavou pre podpernú nohu	
33	na dopyt		98673-229		Predná clona vrátane nálepky, Polar White * **	290
33	na dopyt		98673465		Predná clona vrátane nálepky, Polar White ***	290
33	na dopyt		98673T229		Predná clona vrátane nálepky, Titanium * **	290
33	na dopyt		98673T465		Predná clona vrátane nálepky, Titanium ***	290
33	na dopyt		98673H229		Predná clona vrátane nálepky, Deep Black * **	290
33	na dopyt		98673H465		Predná clona vrátane nálepky, Deep Black ***	290
33	na dopyt		98673-230		Predná clona vrátane nálepky, Polar White * **	320
33	na dopyt		98673-466		Predná clona vrátane nálepky, Polar White ***	320
33	na dopyt		98673T230		Predná clona vrátane nálepky, Titanium * **	320
33	na dopyt		98673T466		Predná clona vrátane nálepky, Titanium ***	320
33	na dopyt		98673H230		Predná clona vrátane nálepky, Deep Black * **	320
33	na dopyt		98673H466		Predná clona vrátane nálepky, Deep Black ***	320
33	na dopyt		98673-231		Predná clona vrátane nálepky, Polar White * **	340
33	na dopyt		98673-467		Predná clona vrátane nálepky, Polar White ***	340
33	na dopyt		98673T231		Predná clona vrátane nálepky, Titanium * **	340
33	na dopyt		98673T467		Predná clona vrátane nálepky, Titanium ***	340
33	na dopyt		98673H231		Predná clona vrátane nálepky, Deep Black * **	340
33	na dopyt		98673H467		Predná clona vrátane nálepky, Deep Black ***	340
33	na dopyt		98673-232		Predná clona vrátane nálepky, Polar White * **	370
33	na dopyt		98673-468		Predná clona vrátane nálepky, Polar White ***	370
33	na dopyt		98673T232		Predná clona vrátane nálepky, Titanium * **	370
33	na dopyt		98673T468		Predná clona vrátane nálepky, Titanium ***	370
33	9934591		98673H232		Predná clona vrátane nálepky, Deep Black * **	370
33	na dopyt		98673H468		Predná clona vrátane nálepky, Deep Black ***	370
33	na dopyt		98673-233		Predná clona vrátane nálepky, Polar White * **	400
33	na dopyt		98673-471		Predná clona vrátane nálepky, Polar White ***	400
33	9936011		98673T233		Predná clona vrátane nálepky, Titanium * **	400
33	na dopyt		98673T471		Predná clona vrátane nálepky, Titanium ***	400
33	9934443		98673H233		Predná clona vrátane nálepky, Deep Black * **	400
33	na dopyt		98673H471		Predná clona vrátane nálepky, Deep Black ***	400
33	na dopyt		98673-234		Predná clona vrátane nálepky, Polar White * **	425
33	na dopyt		98673-472		Predná clona vrátane nálepky, Polar White ***	425
33	na dopyt		98673T234		Predná clona vrátane nálepky, Titanium * **	425
33	na dopyt		98673T472		Predná clona vrátane nálepky, Titanium ***	425
33	na dopyt		98673H234		Predná clona vrátane nálepky, Deep Black * **	425
33	na dopyt		98673H472		Predná clona vrátane nálepky, Deep Black ***	425
33	9939961		98673-235		Predná clona vrátane nálepky, Polar White * **	450
33	na dopyt		98673-473		Predná clona vrátane nálepky, Polar White ***	450
33	na dopyt		98673T235		Predná clona vrátane nálepky, Titanium * **	450
33	na dopyt		98673T473		Predná clona vrátane nálepky, Titanium ***	450
33	na dopyt		98673H235		Predná clona vrátane nálepky, Deep Black * **	450
33	na dopyt		98673H473		Predná clona vrátane nálepky, Deep Black ***	450
34	9932996		98673-210		Koncová krytka prednej clony vpravo, Polar White * **	
34	na dopyt		98673-475		Koncová krytka prednej clony vpravo, Polar White ***	
34	9936258		98673T210		Koncová krytka prednej clony vpravo, Titanium * **	
34	na dopyt		98673T475		Koncová krytka prednej clony vpravo, Titanium ***	
34	9933496		98673H210		Koncová krytka prednej clony vpravo, Deep Black * **	
34	na dopyt		98673H475		Koncová krytka prednej clony vpravo, Deep Black ***	
35	9932997		98673-209		Koncová krytka prednej clony vľavo, Polar White * **	
35	na dopyt		98673-474		Koncová krytka prednej clony vľavo, Polar White ***	
35	9939808		98673T209		Koncová krytka prednej clony vľavo, Titanium * **	
35	na dopyt		98673T474		Koncová krytka prednej clony vľavo, Titanium ***	
35	9933094		98673H209		Koncová krytka prednej clony vľavo, Deep Black * **	
35	na dopyt		98673H474		Koncová krytka prednej clony vľavo, Deep Black ***	
36	9936010		98673-236		Nálepka Fiamma F80S Polar White a Titanium * **	
36	na dopyt		98673-000		Nálepka Fiamma Polar White a Titanium ***	Nové logo
36	na dopyt		98673H236		Nálepka Fiamma F80S Deep Black * **	
36	na dopyt		98673W000		Nálepka Fiamma F80S Deep Black ***	Nové logo
	Royal grey	**Royal blue**	**Royal grey**	**Royal blue**		
37	9939766	na dopyt	01830A01R	01830A01Q	Plachta markízy	290
37	9925735	na dopyt	01830B01R	01830B01Q	Plachta markízy	320
37	9926512	9925196	01830C01R	01830C01Q	Plachta markízy	340
37	9924542	9927248	01830D01R	01830D01Q	Plachta markízy	370
37	9906106	na dopyt	01830E01R	01830E01Q	Plachta markízy	400
37	na dopyt	na dopyt	01830F01R	01830F01Q	Plachta markízy	425
37	na dopyt	na dopyt	01830G01R	01830G01Q	Plachta markízy	450

* < sn. 9431697-A03-701732 ** > sn. 9431697-A03-701732 *** Pre markízy s č. dielu 07830(X)03(X)

FIAMMA F65L 400 - 490



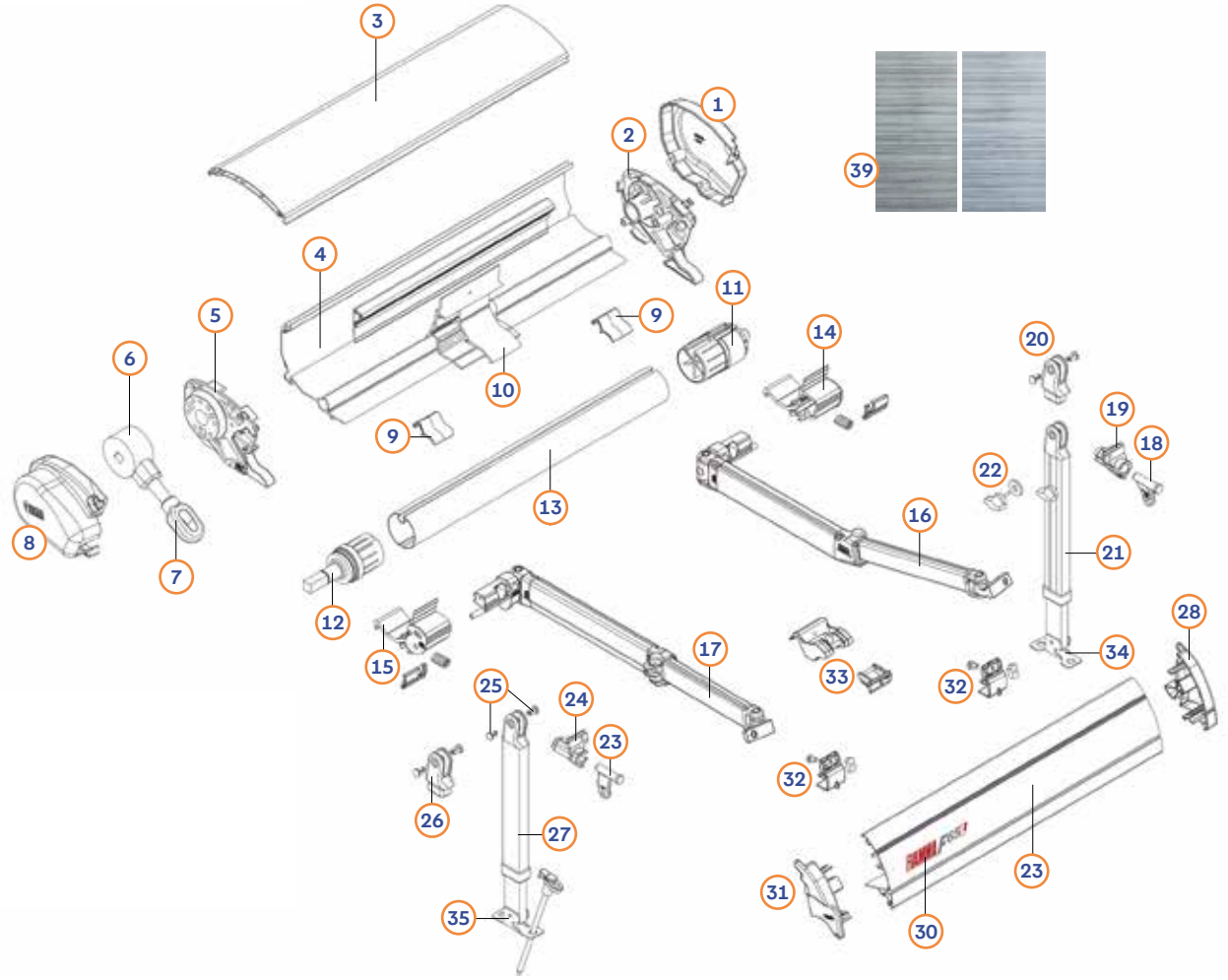

Poz.	Č. Movera	Č. výrobcu	Názov dielu	Vyhotovenie
1	9936932	98667-039	Koncová krytka krytu vpravo, Polar White*	
1	9936843	98667-041	Koncová krytka krytu vpravo, Titanium*	
1	9947779	98667-043	Koncová krytka krytu vpravo, Deep Black*	
1	9957317	98655-426	Koncová krytka krytu vpravo, Polar White **, ***	
1	9992034	98655-461	Koncová krytka krytu vpravo, Titanium **, ***	
2	9993616	98655-424	Uzáver krytu vpravo	
3	na dopyt	98655E020	Veko krytu Polar White*	400
3	9945673	98655E021	Veko krytu Titanium*	400
3	na dopyt	98655E022	Veko krytu Deep Black*	400
3	na dopyt	98655F020	Veko krytu Polar White*	450
3	na dopyt	98655F021	Veko krytu Titanium*	450
3	na dopyt	98655F022	Veko krytu Deep Black*	450
3	na dopyt	98655G020	Veko krytu Polar White*	490
3	na dopyt	98655G021	Veko krytu Titanium*	490
3	na dopyt	98655G022	Veko krytu Deep Black*	490
4	na dopyt	98655E997	Kryt	400
4	na dopyt	98655F997	Kryt	450
4	9906615	98655G997	Kryt	490
5	na dopyt	99655-423	Uzáver krytu vľavo	
6	na dopyt	9865-333	Prevodovka s okom	
7	9909763	98673-001	Oko	
8	9936960	98667-038	Koncová krytka krytu vľavo, Polar White *	
8	9933354	98667-040	Koncová krytka krytu vľavo, Titanium *	

FIAMMA F65L 400 - 490

Poz.	Č. Movera		Č. výrobcu		Názov dielu	Vyhotovenie
8	na dopyt		98667-042		Koncová krytka krytu vľavo, Deep Black *	
8	9957316		98655-425		Koncová krytka krytu vľavo, Polar White **, ***	
8	9992032		98655-459		Koncová krytka krytu vľavo, Titanium **, ***	
9	9917604		98655-285		Súprava klzného dielu ramena, balenie = 1 ks	
10	na dopyt		98655-455		Vodiaci diel valca na plachtu v kryte	
11	9994827		98655-434		Kryt valca na plachtu vpravo Ø 60	
12	9956397		98655-433		Koncový doraz Ø 60	
13	na dopyt		98664-01-		Valec na plachtu Ø 60 *	400
13	na dopyt		98673-116		Valec na plachtu Ø 60	450
13	na dopyt		98673-117		Valec na plachtu Ø 60	490
14	9938426		98667-013		Ahock absorber vpravo *, **	
15	9949917		98667-012		Ahock Absorber ľavá *, **	
16	9923480		98667-06A		Pravé kĺbové rameno *, **	
16	9997104		98673A003		Pravé kĺbové rameno ***	
17	9924045		98667-06-		Ľavé kĺbové rameno *, **	
17	9902992		98673-003		Ľavé kĺbové rameno ***	
18	9997783		98655-487		Kĺb podpernej nohy, vpravo	
19	9997782		98655-479		Držiak podpernej nohy vpravo	
20	9907068		98655-576		Koncový diel kĺbu podpernej nohy vpravo	
21	9922694		98667-04A		Pravá podperná noha	
22	9956423		98655-452		Skrutka s ryhovanou hlavou pre podpernú nohu	
23	9998159		98655-486		Kĺb podpernej nohy, vľavo	
24	9997788		98655-478		Držiak podpernej nohy vľavo	
25	9956445		98655-050		Plastový nit pre kĺby podperných nôh	
26	9909528		98655-575		Koncový diel kĺbu podpernej nohy vľavo	
27	9919741		98667-04-		Ľavá podperná noha	
28	9936503		98666-02-		Koncová krytka prednej clony vpravo, Polar White *	
28	9936842		98666-02T		Koncová krytka prednej clony vpravo, Titanium *	
28	9945716		98666-02H		Koncová krytka prednej clony vpravo, Deep Black *	
28	9921469		98666-01-		Koncová krytka prednej clony vpravo, Polar White **, ***	
28	9924013		98666T01-		Koncová krytka prednej clony vpravo, Titanium **, ***	
29	na dopyt		98655E030		Predná clona Polar White *	400
29	na dopyt		98655E031		Predná clona Titanium *	400
29	na dopyt		98655E032		Predná clona Deep Black *	400
29	na dopyt		98662-01-		Predná clona Polar White **, ***	400
29	na dopyt		98663-01-		Predná clona Titanium **, ***	400
29	na dopyt		98655F030		Predná clona Polar White *	450
29	na dopyt		98655F031		Predná clona Titanium *	450
29	na dopyt		98655F032		Predná clona Deep Black *	450
29	na dopyt		98662-02-		Predná clona Polar White **, ***	450
29	na dopyt		98663-02-		Predná clona Titanium **, ***	450
29	na dopyt		98655G030		Predná clona Polar White *	490
29	na dopyt		98655G031		Predná clona Titanium *	490
29	na dopyt		98655G032		Predná clona Deep Black *	490
29	na dopyt		98662-03-		Predná clona Polar White **, ***	490
29	9947385		98663-03-		Predná clona Titanium **, ***	490
30	na dopyt		98673-085		Nálepka F65L Polar White a Titanium	
30	na dopyt		98673-164		Nálepka F65L Deep Black	
31	9936502		98665-02-		Koncová krytka prednej clony vľavo, Polar White *	
31	9933353		98665-02T		Koncová krytka prednej clony vľavo, Titanium *	
31	na dopyt		98655-02H		Koncová krytka prednej clony vľavo, Deep Black*	
31	9915797		98665-01-		Koncová krytka prednej clony vľavo, Polar White **, ***	
31	9918249		98665T01-		Koncová krytka prednej clony vľavo, Titanium **, ***	
32	9908304		98655-301		Podpora nohy držačka na prednej blende	
33	9907576		98655-877		Súprava držiaka napínacej tyče Rafter LED	
34	9925793		98667-017		Pätka podpernej nohy, vpravo	
35	9921664		98667-016		Pätka podpernej nohy, vľavo	
	Royal grey	**Royal blue**	**Royal grey**	**Royal blue**		
39	9910292	na dopyt	01829-01R	01829-01Q	Plachta markízy	400
39	9933997	na dopyt	01829A01R	01829A01Q	Plachta markízy	450
39	9927847	na dopyt	01829G01R	01829G01Q	Plachta markízy	490

* len pre verziu 18 ** len pre verziu 015 - S/N > 9368000 *** len pre verziu 011 - S/N < 9368000

FIAMMA F80L 450 - 600

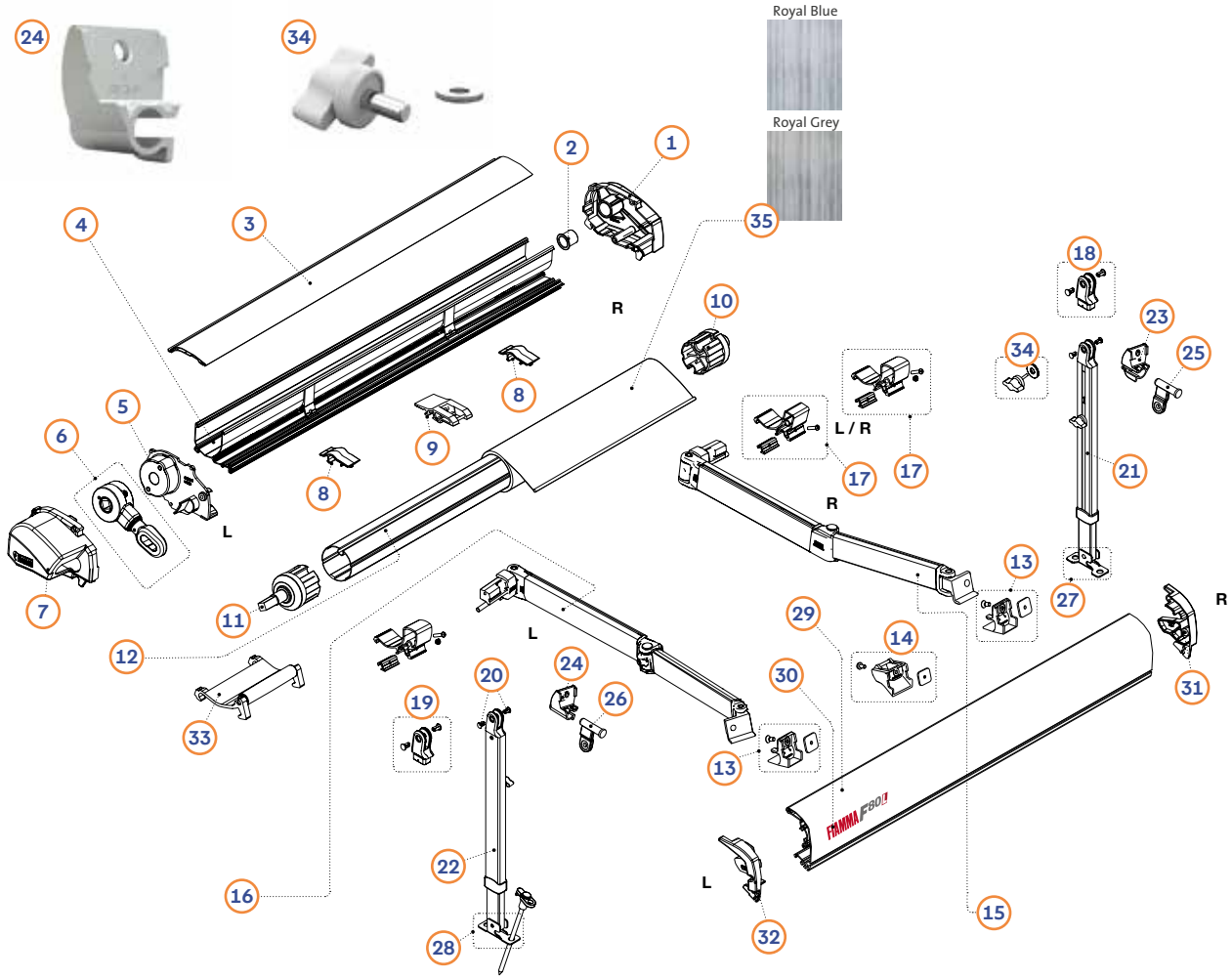

Poz.	Č. Movera	Č. výrobcu	Názov dielu	Vyhotovenie
1	na dopyt	98673-256	Koncová krytka krytu vpravo, Polar White	
1	na dopyt	98673T256	Koncová krytka krytu vpravo, Titanium	
1	na dopyt	98673H256	Koncová krytka krytu vpravo, Deep Black	
2	9992848	98655-193	Kódový koberec (1 ks)	
3	na dopyt	98673-252	Veko krytu Polar White	450
3	na dopyt	98673T252	Veko krytu Titanium	450
3	na dopyt	98673H252	Veko krytu Deep Black	450
3	na dopyt	98673-253	Veko krytu Polar White	500
3	na dopyt	98673T253	Veko krytu Titanium	500
3	na dopyt	98673H253	Veko krytu Deep Black	500
3	na dopyt	98673-254	Veko krytu Polar White	550
3	na dopyt	98673T254	Veko krytu Titanium	550
3	na dopyt	98673H254	Veko krytu Deep Black	550
3	na dopyt	98673-255	Veko krytu Polar White	600
3	na dopyt	98673T255	Veko krytu Titanium	600
3	na dopyt	98673H255	Veko krytu Deep Black	600
4	na dopyt	98673-259	Kryt Polar White	450
4	na dopyt	98673T259	Kryt Titanium	450
4	na dopyt	98673H259	Kryt Deep Black	450
4	na dopyt	98673-260	Kryt Polar White	500
4	na dopyt	98673T260	Kryt Titanium	500
4	na dopyt	98673H260	Kryt Deep Black	500
4	na dopyt	98673-261	Kryt Polar White	550
4	na dopyt	98673T261	Kryt Titanium	550
4	na dopyt	98673H261	Kryt Deep Black	550
4	na dopyt	98673-262	Kryt Polar White	600
4	na dopyt	98673T262	Kryt Titanium	600
4	na dopyt	98673H262	Kryt Deep Black	600
5	na dopyt	98673-257	Uzáver krytu vľavo, Polar White	
5	na dopyt	98673T257	Uzáver krytu vľavo, Titanium	
5	na dopyt	98673H257	Uzáver krytu vľavo, Deep Black	

FIAMMA F80L 450 - 600

Poz.	Č. Movera		Č. výrobcu		Názov dielu	Vyhotovenie
6	na dopyt		98673-464		Súprava prevodovky a oka - Pre markízy s S/N <A--KQB (< 2025) prosím, objednajte si položku 7	
6-7	na dopyt		98673-476		Prevodovka markízy s koncovou krytkou vľavo Polar White	
6-7	na dopyt		98673T476		Prevodovka markízy s koncovou krytkou vľavo Titanium	
6-7	na dopyt		98673H476		Prevodovka markízy s koncovou krytkou vľavo Deep Black	
7	na dopyt		98673-460		Koncová krytka krytu vľavo, Polar White	
7	na dopyt		98673T460		Koncová krytka krytu vľavo, Titanium	
7	na dopyt		98673H460		Koncová krytka krytu vľavo, Deep Black	
8	na dopyt		98673-263		Armrútske domy	
9	9947191		98673S248		Držiak Rafter na kryte markízy	
10	9997778		98655-281		Kryt valca na plachtu vpravo Ø 60	
11	9956397		98655-433		Koncový doraz Ø 60	
12	na dopyt		98673-265		Valec na plachtu Ø 60	450
12	na dopyt		98673-266		Valec na plachtu Ø 60	500
12	na dopyt		98673-267		Valec na plachtu Ø 60	550
12	na dopyt		98673-268		Valec na plachtu Ø 60	600
13	9935713		98673-208		Blokovanie podpore	
14	9938611		98673-249		Držiak Rafter na čelnom kryte	
15	na dopyt		98673-370		Pravé kĺbové rameno s prvkom na Uchytenie teleskopickej súpravy Rafter **	
15	na dopyt		98673-269		Pravé kĺbové rameno s prvkom na Uchytenie teleskopickej súpravy Rafter *	
16	na dopyt		98673-371		Ľavé kĺbové rameno s prvkom na Uchytenie teleskopickej súpravy Rafter **	
16	na dopyt		98673-270		Ľavé kĺbové rameno s prvkom na Uchytenie teleskopickej súpravy Rafter *	
17	na dopyt		98673-264		Šokový absorber ľavá/prava	
18	9907068		98655-576		Koncový diel kĺbu podpernej nohy vpravo	
19	9909528		98655-575		Koncový diel kĺbu podpernej nohy vľavo	
20	9956445		98655-050		Plastové nite pre podpore kĺbov	
21	9922694		98667-04A		Pravá podperná noha	
22	9919741		98667-04-		Ľavá podperná noha	
23	9947469		98673L205		Držiak podpernej nohy vpravo	
24	9947470		98673L204		Držiak podpernej nohy vľavo	
25	9933351		98673-207		Kĺb podpernej nohy, vpravo	
26	9932998		98673-206		Kĺb podpernej nohy, vľavo	
27	9925793		98667-017		Pätka podpernej nohy, vpravo	
28	9921664		98667-016		Pätka podpernej nohy, vľavo	
29	na dopyt		98673-273		Predná clona vrátane nálepky, Polar White	450
29	na dopyt		98673T273		Predná clona vrátane nálepky, Titanium	450
29	na dopyt		98673H273		Predná clona vrátane nálepky, Deep Black	450
29	na dopyt		98673-274		Predná clona vrátane nálepky, Polar White	500
29	na dopyt		98673T274		Predná clona vrátane nálepky, Titanium	500
29	na dopyt		98673H274		Predná clona vrátane nálepky, Deep Black	500
29	na dopyt		98673-275		Predná clona vrátane nálepky, Polar White	550
29	na dopyt		98673T275		Predná clona vrátane nálepky, Titanium	550
29	na dopyt		98673H275		Predná clona vrátane nálepky, Deep Black	550
29	na dopyt		98673-276		Predná clona vrátane nálepky, Polar White	600
29	na dopyt		98673T276		Predná clona vrátane nálepky, Titanium	600
29	na dopyt		98673H276		Predná clona vrátane nálepky, Deep Black	600
30	na dopyt		98673-000		Nálepka Fiamma für Markise Polar White a titán	Nové logo
30	na dopyt		98673W000		Nálepka Fiamma	Nové logo
31	na dopyt		98673-271		Koncová krytka čelného krytu vpravo Polar White	
31	9945929		98673T271		Koncová krytka čelného krytu vpravo Titanium	
31	na dopyt		98673H271		Koncová krytka čelného krytu vpravo Deep Black	
32	na dopyt		98673-272		Koncová krytka čelného krytu vľavo Polar White	
32	9945931		98673T272		Koncová krytka čelného krytu vľavo Titanium	
32	na dopyt		98673H272		Koncová krytka čelného krytu vľavo Deep Black	
33	na dopyt		98673-278		Kits roletová podpora (2 st.)	
34	9956423		98655-452		Vrátková skrutka pre podpernú nohu	
	Royal grey	Royal blue	Royal grey	Royal blue		
35	na dopyt	na dopyt	01830H01R	01830H01Q	Plachta markízy	450
35	na dopyt	na dopyt	01830I01R	01830I01Q	Plachta markízy	500
35	na dopyt	na dopyt	01830L01R	01830L01Q	Plachta markízy	550
35	na dopyt	na dopyt	01830M01R	01830M01Q	Plachta markízy	600

* Pre markízy s č. dielu 07840(X)01(X)
** Pre markízy s č. dielu 07830(X)03(X)

FIAMMA Caravanstore Evo 200-550

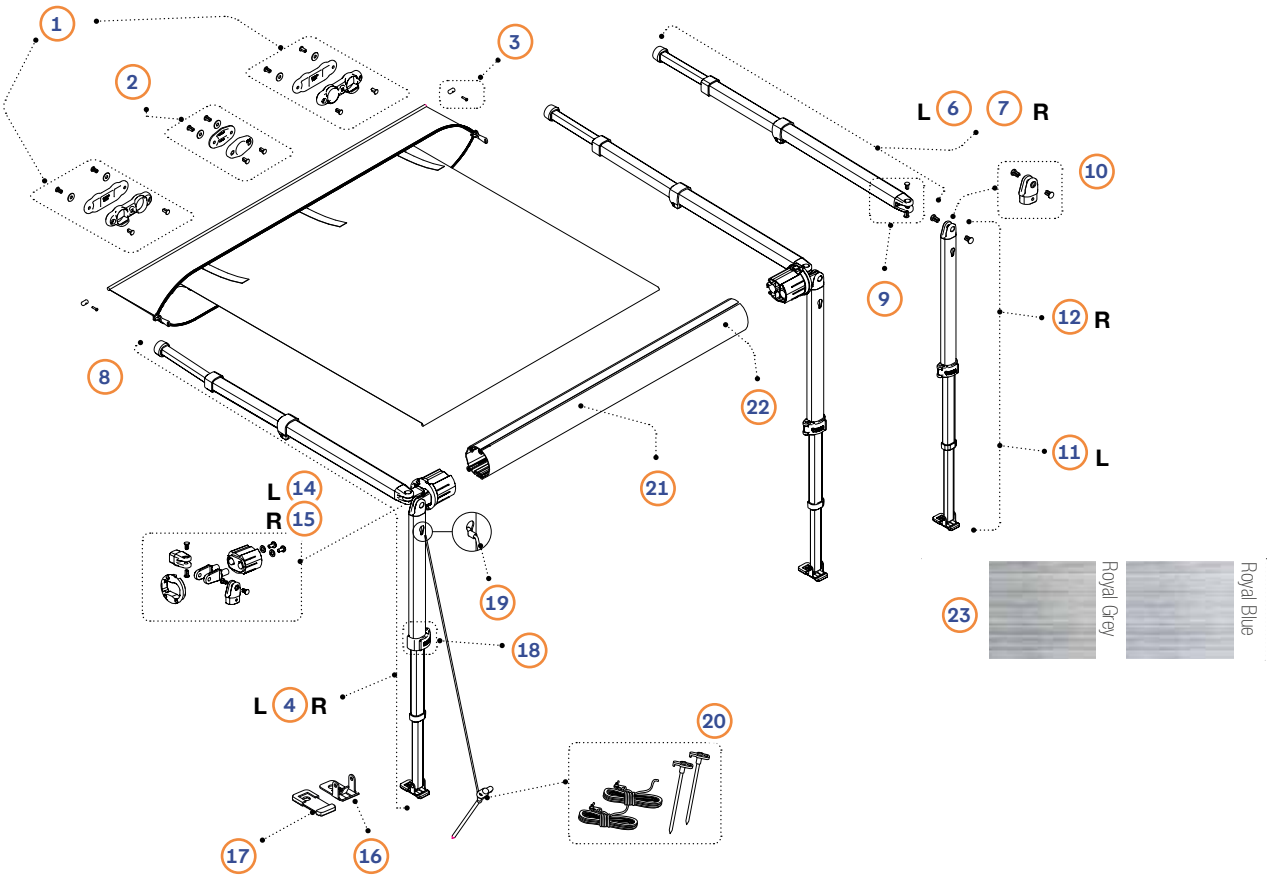



Poz.	Č. Movera	Č. výrobcu	Názov dielu	Vyhotovenie
1	9970658	98673-707	Bočná podložka napínacieho ramena, balenie 2 ks	
2	9914586	98667-006	Stredová podložka napínacieho ramena, balenie = 1 ks	> 260
3	9956436	98655-186	Zámok na obklady, 2 st.	
4	na dopyt	98673-389	Súprava napínacej tyče a ľavej podpernej nohy	200
4	na dopyt	98673-405	Súprava napínacej tyče a ľavej podpernej nohy	230-260
4	na dopyt	98673-413	Súprava napínacej tyče a ľavej podpernej nohy	290-320
4	na dopyt	98673-421	Súprava napínacej tyče a ľavej podpernej nohy	370-550
5	na dopyt	98673-390	Súprava napínacej tyče a pravej podpernej nohy	200
5	na dopyt	98673-406	Súprava napínacej tyče a pravej podpernej nohy	230-260
5	na dopyt	98673-414	Súprava napínacej tyče a pravej podpernej nohy	290-320
5	na dopyt	98673-422	Súprava napínacej tyče a pravej podpernej nohy	370-550
6	na dopyt	98673-382	Ľavá napínacia tyč	200
6	na dopyt	98673-395	Ľavá napínacia tyč	230-260
6	na dopyt	98673-402	Ľavá napínacia tyč	290-320
6	na dopyt	98673-409	Ľavá napínacia tyč	370-550

FIAMMA Caravanstore Evo 200-550

Poz.	Č. Movera	Č. výrobcu	Názov dielu	Vyhotovenie
7	na dopyt	98673-383	Pravá napínacia tyč	200
7	na dopyt	98673-396	Pravá napínacia tyč	230-260
7	na dopyt	98673-403	Pravá napínacia tyč	290-320
7	na dopyt	98673-410	Pravá napínacia tyč	370-550
8	na dopyt	98673-344	Koncový diel napínacej tyče	
9	na dopyt	98673-385	Ľavá a pravá koncovka kĺbu napínacej tyče	
10	na dopyt	98673-384	Koncový diel kĺbu podpernej nohy	
11	na dopyt	98673-387	Ľavá podperná noha	200
11	na dopyt	98673-397	Ľavá podperná noha	230-260
11	na dopyt	98673-411	Ľavá podperná noha	290-320
11	na dopyt	98673-419	Ľavá podperná noha	370-550
12	na dopyt	98673-398	Pravá podperná noha	200
12	na dopyt	98673-404	Pravá podperná noha	230-260
12	na dopyt	98673-412	Pravá podperná noha	290-320
12	na dopyt	98673-420	Pravá podperná noha	370-550
14	na dopyt	98673-392	Kryt valca na plachtu vľavo	
15	na dopyt	98673-393	Kryt valca na plachtu vpravo	
16	9907844	98655-463	Pätka podpernej nohy	
17	9956440	98655-476	Protišmyková guma pod pätku podpernej nohy	
18	na dopyt	98673-394	Blokovacia páka podpernej nohy	
19	9915136	98655-952	Koncový diel napínacieho popruhu	
20	9904730	98655-162	Súprava napínacích popruhov a kotviacich kolíkov	
21	na dopyt	98673-391	Valec na plachtu	200
21	na dopyt	98673-407	Valec na plachtu	230
21	na dopyt	98673-408	Valec na plachtu	260
21	na dopyt	98673-415	Valec na plachtu	290
21	na dopyt	98673-416	Valec na plachtu	320
21	na dopyt	98673-423	Valec na plachtu	370
21	na dopyt	98673-424	Valec na plachtu	425
21	na dopyt	98673-426	Valec na plachtu	450
21	na dopyt	98673-427	Valec na plachtu	500
21	na dopyt	98673-428	Valec na plachtu	550
22	na dopyt	98673-429	Nálepka Fiamma	
23	na dopyt	05538A01R	Náhradná plachta a vak, royal grey	200
23	na dopyt	05538A01Q	Náhradná plachta a vak, royal blue	200
23	na dopyt	05538B01R	Náhradná plachta a vak, royal grey	230
23	na dopyt	05538B01Q	Náhradná plachta a vak, royal blue	230
23	na dopyt	05538C01R	Náhradná plachta a vak, royal grey	260
23	na dopyt	05538C01Q	Náhradná plachta a vak, royal blue	260
23	na dopyt	05538D01R	Náhradná plachta a vak, royal grey	290
23	na dopyt	05538D01Q	Náhradná plachta a vak, royal blue	290
23	na dopyt	05538E01R	Náhradná plachta a vak, royal grey	320
23	na dopyt	05538E01Q	Náhradná plachta a vak, royal blue	320
23	na dopyt	05538F01R	Náhradná plachta a vak, royal grey	370
23	na dopyt	05538F01Q	Náhradná plachta a vak, royal blue	370
23	na dopyt	05538G01R	Náhradná plachta a vak, royal grey	425
23	na dopyt	05538G01Q	Náhradná plachta a vak, royal blue	425
23	na dopyt	05538H01R	Náhradná plachta a vak, royal grey	450
23	na dopyt	05538H01Q	Náhradná plachta a vak, royal blue	450
23	na dopyt	05538I01R	Náhradná plachta a vak, royal grey	500
23	na dopyt	05538I01Q	Náhradná plachta a vak, royal blue	500
23	na dopyt	05538L01R	Náhradná plachta a vak, royal grey	550
23	na dopyt	05538L01Q	Náhradná plachta a vak, royal blue	550

FIAMMA Caravanstore XL a XL ZIP 280 - 550 (výsuv 250 cm)

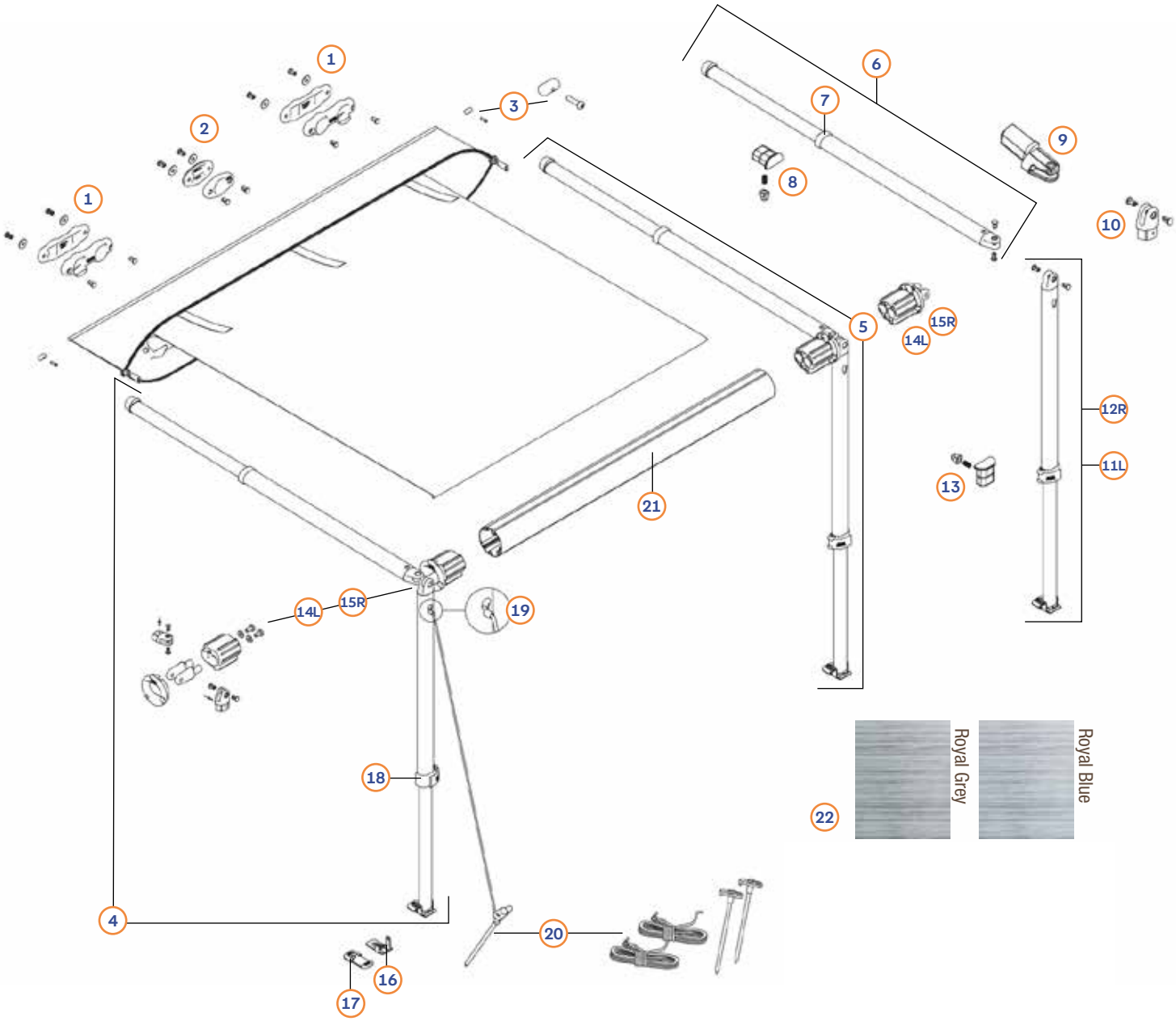



FIAMMA Caravanstore XL a XL ZIP 280 - 550 (výsuv 250 cm)

Poz.	Č. Movera	Č. výrobcu	Názov dielu	Vyhotovenie
1	9970658	98673-707	Bočná podložka napínacieho ramena, balenie 2 ks	
2	9914586	98667-006	Stredová podložka napínacieho ramena, balenie = 1 ks	
3	9956436	98655-186	Zámok na obklady, 2 st.	
4	9947536	98670G01-	Súprava napínacej tyče a ľavej podpernej nohy	CS XL 280 - 310
4	na dopyt	98670H01-	Súprava napínacej tyče a ľavej podpernej nohy	CS XL 360 - 550
4	na dopyt	98670C03-	Súprava napínacej tyče a ľavej podpernej nohy	CS XL ZIP 280 - 310
4	9927659	98670F01-	Súprava napínacej tyče a ľavej podpernej nohy	CS XL ZIP 360 - 550
5	9946243	98670G01A	Súprava napínacej tyče a pravej podpernej nohy	CS XL 280 - 310
5	9945164	98670H01A	Súprava napínacej tyče a pravej podpernej nohy	CS XL 360 - 550
5	na dopyt	98670C03A	Súprava napínacej tyče a pravej podpernej nohy	CS XL ZIP 280 - 310
5	9932317	98670F01A	Súprava napínacej tyče a pravej podpernej nohy	CS XL ZIP 360 - 550
6	9959182	03567C08-	Ľavá a pravá napínacia tyč, balenie = 1 ks	CS XL 280 - 310
6	9933969	03567D08-	Ľavá a pravá napínacia tyč, balenie = 1 ks	CS XL 360 - 550
6	9938423	03567C07-	Ľavá napínacia tyč	CS XL ZIP 280 - 310
6	9935948	03567C07A	Pravá napínacia tyč	CS XL ZIP 280 - 310
6	9929988	03567D07-	Ľavá napínacia tyč	CS XL ZIP 360 - 550
6	9929989	03567D07A	Pravá napínacia tyč	CS XL ZIP 360 - 550
7	9994723	98655-303	Kryt koncovej rúrky napínacej tyče	
8	9915495	98655-690	Tlačidlo napínacej tyče	
9	9929868	98670-08-	Koncovka kĺbu napínacej tyče vľavo a vpravo	CS XL ZIP 280 - 550
10	9990853	98655-217	Koncový diel kĺbu podpernej nohy	
11	9995002	03569-05-	Ľavá podperná noha	CS XL a CS XL ZIP 280 - 310
11	9937869	03569A07-	Ľavá podperná noha	CS XL 360 - 550
11	9947817	03569A06-	Ľavá podperná noha	CS XL ZIP 360 - 550
12	9908416	03569-05A	Pravá podperná noha	CS XL a CS XL ZIP 280 - 310
12	9935903	03569A07A	Pravá podperná noha	CS XL 360 - 550
12	9936197	03569A06A	Pravá podperná noha	CS XL ZIP 360 - 550
13	9915495	98655-690	Tlačidlo kĺbového ramena	
14	9913725	98671-01-	Kryt valca na plachtu vľavo	
15	9911866	98671A01-	Kryt valca na plachtu vpravo	
16	9907844	98655-463	Pätka podpernej nohy	
17	9956440	98655-476	Protišmyková guma pod pätku podpernej nohy	
18	9992054	98655-171	Blokovacia páka podpernej nohy	
19	9915136	98655-952	Koncový diel napínacieho popruhu	
20	9904730	98655-162	Súprava napínacích popruhov a kotviacich kolíkov	
21	na dopyt	98672C01-	Valec na plachtu	280
21	na dopyt	98672D02-	Valec na plachtu	310
21	na dopyt	98672E02-	Valec na plachtu	360
21	na dopyt	98672F02-	Valec na plachtu	410
21	na dopyt	98672G02-	Valec na plachtu	440
21	na dopyt	98672L02-	Valec na plachtu	500
21	na dopyt	98672M02-	Valec na plachtu	550

	Royal Grey	Royal Blue	Royal Grey	Royal Blue		
22	9934248	na dopyt	05528C03R	05528C03Q	Náhradná plachta a vak	CS XL 280
22	na dopyt	na dopyt	05528D03R	05528D03Q	Náhradná plachta a vak	CS XL 310
22	na dopyt	na dopyt	05528E03R	05528E03Q	Náhradná plachta a vak	CS XL 360
22	na dopyt	na dopyt	05528F04R	05528F04Q	Náhradná plachta a vak	CS XL 410
22	na dopyt	na dopyt	05528G04R	05528G04Q	Náhradná plachta a vak	CS XL 440
22	na dopyt	na dopyt	05528H04R	05528H04Q	Náhradná plachta a vak	CS XL 500
22	na dopyt	na dopyt	05528L04R	05528L04Q	Náhradná plachta a vak	CS XL 550
22	na dopyt	na dopyt	05528C04R	05528C04Q	Náhradná plachta a vak	CS XL ZIP 280
22	na dopyt	na dopyt	05528D04R	05528D04Q	Náhradná plachta a vak	CS XL ZIP 310
22	na dopyt	na dopyt	05528E04R	05528E04Q	Náhradná plachta a vak	CS XL ZIP 360
22	na dopyt	na dopyt	05528F03R	05528F03Q	Náhradná plachta a vak	CS XL ZIP 410
22	na dopyt	9937918	05528G03R	05528G03Q	Náhradná plachta a vak	CS XL ZIP 440
22	na dopyt	na dopyt	05528H03R	05528H03Q	Náhradná plachta a vak	CS XL ZIP 500
22	na dopyt	na dopyt	05528L03R	05528L03Q	Náhradná plachta a vak	CS XL ZIP 550

FIAMMA Caravanstore 190 - 440 a ZIP 255 - 550 (výsuv 225 cm)

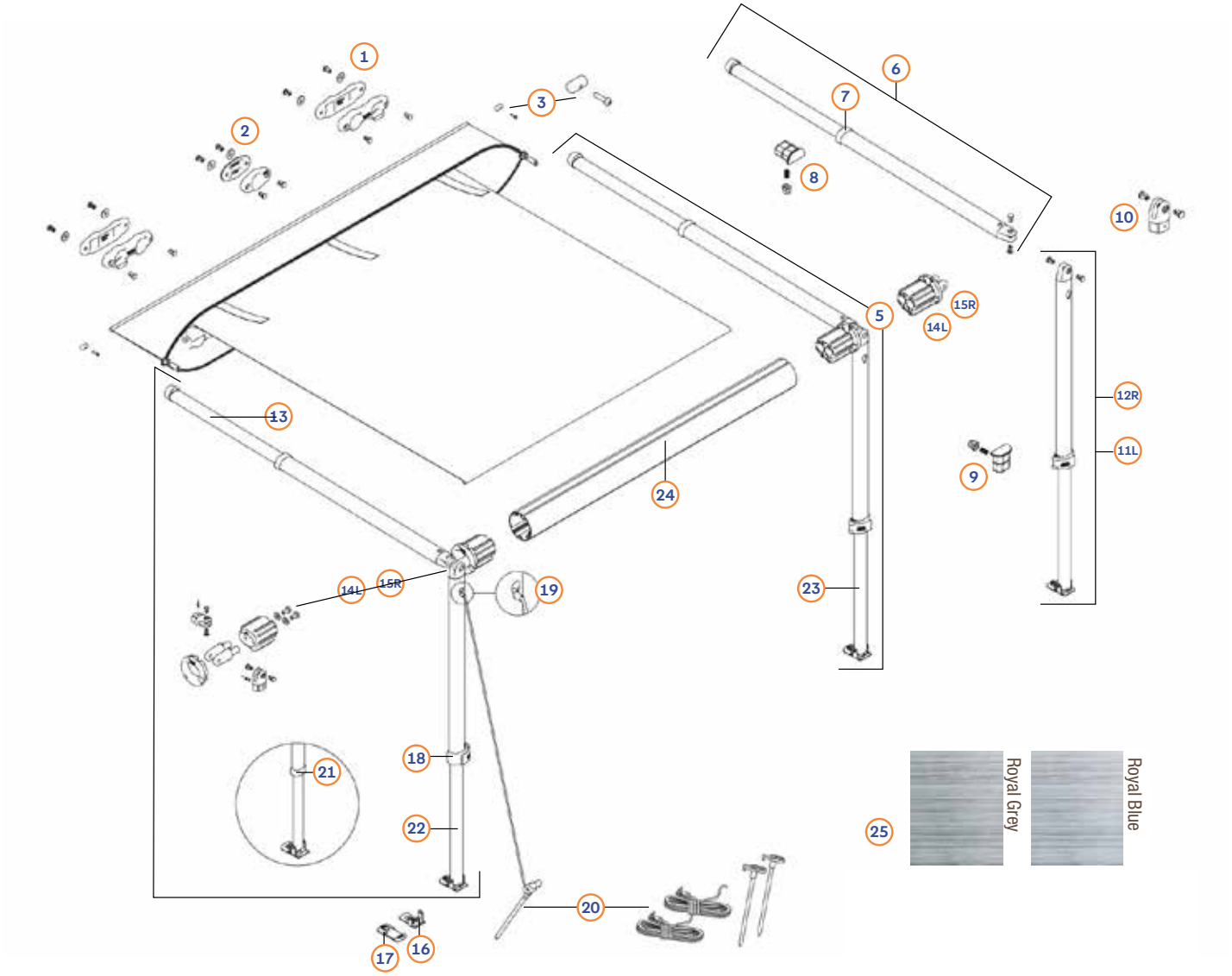



FIAMMA Caravanstore 190 - 440 a ZIP 255 - 550 (výsuv 225 cm)

Poz.	Č. Movera	Č. výrobcu	Názov dielu	Vyhotovenie
1	9970658	98655-707	Bočná podložka napínacieho ramena, balenie 2 ks	
2	9914586	98667-006	Spannarmauflage mittig VE = 1 St. *	
3	9956436	98655-186	Súprava aretačných zubov, balenie = 2 ks	
4	na dopyt	98670-01-	Súprava napínacej tyče a ľavej podpernej nohy *	190
4	9938522	98670A01	Súprava napínacej tyče a ľavej podpernej nohy *	225
4	9916124	98670B01-	Súprava napínacej tyče a ľavej podpernej nohy *	255 a ZIP 255
4	9925357	98670C01-	Súprava napínacej tyče a ľavej podpernej nohy *	280 a ZIP 280
4	9922306	98670D01-	Súprava napínacej tyče a ľavej podpernej nohy **	310 - 440 a ZIP 310 - 440
4	9925956	98670E01-	Súprava napínacej tyče a ľavej podpernej nohy ***	310 - 440 a ZIP 310 - 550
5	na dopyt	98670-01A	Súprava napínacej tyče a pravej podpernej nohy	190
5	9921934	98670A01A	Súprava napínacej tyče a pravej podpernej nohy *	225
5	na dopyt	98670B01A	Súprava napínacej tyče a pravej podpernej nohy *	255 a ZIP 255
5	na dopyt	98670C01A	Súprava napínacej tyče a pravej podpernej nohy *	280 a ZIP 280
5	9915765	98670D01A	Súprava napínacej tyče a pravej podpernej nohy **	310 - 440 a ZIP 310 - 440
5	9925957	98670E01A	Súprava napínacej tyče a pravej podpernej nohy ***	310 - 440 a ZIP 310 - 550
6	na dopyt	03567-05-	Ľavá a pravá napínacia tyč, balenie = 1 ks	190
6	9995672	03567A05-	Ľavá a pravá napínacia tyč, balenie = 1 ks	225
6	9996030	03567B05-	Ľavá a pravá napínacia tyč, balenie = 1 ks	255 a ZIP 255
6	9998923	03567C05-	Ľavá a pravá napínacia tyč, balenie = 1 ks	280 a ZIP 280
6	9994314	03567D05-	Ľavá a pravá napínacia tyč, balenie = 1 ks **	310 - 440 a ZIP 310 - 440
6	9921514	03567D06-	Ľavá a pravá napínacia tyč, balenie = 1 ks ***	310 - 440 a ZIP 310 - 550
7	9994723	98655-303	Kryt koncovej rúrky napínacej tyče	
8	9915495	98655-690	Tlačidlo napínacej tyče	
9	9916416	98655-691	Súprava vnútorného tlačidla napínacej tyče Rafter	190-255 a ZIP 255
10	9990853	98655-217	Koncový diel kĺbu podpernej nohy	
11	9991915	03568-05-	Ľavá podperná noha	190
11	na dopyt	03568A05-	Ľavá podperná noha	225
11	9994540	03568B05-	Ľavá podperná noha	255 a ZIP 255
11	9995002	03569-05-	Ľavá podperná noha	280 a ZIP 280
11	9998562	03569A05-	Ľavá podperná noha	310 - 440 a ZIP 310 - 550
12	9926312	03568-05A	Pravá podperná noha	190
12	9997615	03568A05A	Pravá podperná noha	225
12	9907378	03568B05A	Pravá podperná noha	255 a ZIP 255
12	9908416	03569-05A	Pravá podperná noha	280 a ZIP 280
12	9994616	03569A05A	Pravá podperná noha	310 - 440 a ZIP 310 - 550
13	9902362	04151-05-	Koncový diel napínacieho ramena	190
13	9947076	04151A05-	Koncový diel napínacieho ramena	225
13	na dopyt	04151B05-	Koncový diel napínacieho ramena	255 a ZIP 255
13	9956444	04151C05-	Koncový diel napínacieho ramena	280 - 440 a ZIP 280 - 550
14	9913725	98671-01-	Kryt valca na plachtu vľavo ***	
15	9911866	98671A01-	Kryt valca na plachtu vpravo *	
16	9907844	98655-463	Pätka podpernej nohy *	
17	9956440	98655-476	Antirusky gumy pre -podporné nohy	
18	9992054	98655-171	Blokovacia páka podpernej nohy	
19	9915136	98655-952	Koncový diel napínacieho popruhu	
20	9904730	98655-162	Súprava napínacích popruhov a kotviacich kolíkov	
21	9907845	98655-305	Koncová krytka rúrky podpernej nohy	190 - 255 a ZIP 255
22	9994306	03839C05-	Podpora konečného bodu na ľavej strane	280 - 440 a ZIP 280 - 550
23	9999710	03839-05-	Koncový diel podpernej nohy vľavo / vpravo, 1 ks	190
23	9997616	03839A05-	Koncový diel podpernej nohy vľavo / vpravo, 1 ks	225
23	na dopyt	03839B05-	Koncový diel podpernej nohy vľavo / vpravo, 1 ks	255 a ZIP 255
23	9992836	03839C05A	Koncový diel podpernej nohy vpravo	280 - 440 a ZIP 280 - 550

→

* len pre verziu 013/014 - S/N > 9580700 (F701991)
** len pre verše 013/014 - S/N < 9601000
*** len pre verše 013/014 - S/N > 9601000

FIAMMA Caravanstore 190 - 440 a ZIP 255 - 550 (výsuv 225 cm)

Poz.	Č. Movera	Č. výrobcu	Názov dielu	Vyhotovenie
24	na dopyt	98672-01-	Valec na plachtu Ø 59 *	190
24	na dopyt	98672A01-	Valec na plachtu Ø 59 *	225
24	na dopyt	98672B01-	Valec na plachtu Ø 59 *	255 a ZIP 255
24	na dopyt	98672C01-	Valec na plachtu Ø 59 *	280 a ZIP 280
24	na dopyt	98672D01-	Valec na plachtu Ø 59 *	310 a ZIP 310
24	9916474	98672E01-	Valec na plachtu Ø 59 *	360 a ZIP 360
24	9913941	98672F01-	Valec na plachtu Ø 59 *	410 a ZIP 410
24	na dopyt	98672G01-	Valec na plachtu Ø 59 *	440 a ZIP 440
24	na dopyt	98672L01-	Valec na plachtu Ø 59 *	ZIP 500
24	na dopyt	98672M01-	Valec na plachtu Ø 59 *	ZIP 550
25	9938323	05528-01R	Náhradná plachta a vak, royal grey	190
25	na dopyt	05528-01Q	Náhradná plachta a vak, royal blue	190
25	9938523	05528A01R	Náhradná plachta a vak, royal grey	225
25	na dopyt	05528A01Q	Náhradná plachta a vak, royal blue	225
25	na dopyt	05528B01R	Náhradná plachta a vak, royal grey	255
25	9929124	05528B01Q	Náhradná plachta a vak, royal blue	255
25	9936323	05528C01R	Náhradná plachta a vak, royal grey	280
25	na dopyt	05528C01Q	Náhradná plachta a vak, royal blue	280
25	9924757	05528D01R	Náhradná plachta a vak, royal grey	310
25	9933209	05528D01Q	Náhradná plachta a vak, royal blue	310
25	9938548	05528E01R	Náhradná plachta a vak, royal grey	360
25	na dopyt	05528E01Q	Náhradná plachta a vak, royal blue	360
25	na dopyt	05528F01R	Náhradná plachta a vak, royal grey	410
25	9938254	05528F01Q	Náhradná plachta a vak, royal blue	410
25	9929331	05528G01R	Náhradná plachta a vak, royal grey	440
25	na dopyt	05528G01Q	Náhradná plachta a vak, royal blue	440
25	na dopyt	05528B02R	Náhradná plachta a vak, royal grey	ZIP 255
25	na dopyt	05528B02Q	Náhradná plachta a vak, royal blue	ZIP 255
25	na dopyt	05528C02R	Náhradná plachta a vak, royal grey	ZIP 280
25	na dopyt	05528C02Q	Náhradná plachta a vak, royal blue	ZIP 280
25	na dopyt	05528D02R	Náhradná plachta a vak, royal grey	ZIP 310
25	9945852	05528D02Q	Náhradná plachta a vak, royal blue	ZIP 310
25	na dopyt	05528E02R	Náhradná plachta a vak, royal grey	ZIP 360
25	na dopyt	05528E02Q	Náhradná plachta a vak, royal blue	ZIP 360
25	9919355	05528F02R	Náhradná plachta a vak, royal grey	ZIP 410
25	na dopyt	05528F02Q	Náhradná plachta a vak, royal blue	ZIP 410
25	na dopyt	05528G02R	Náhradná plachta a vak, royal grey	ZIP 440
25	9939534	05528G02Q	Náhradná plachta a vak, royal blue	ZIP 440
25	na dopyt	05528H02R	Náhradná plachta a vak *, royal grey	ZIP 500
25	na dopyt	05528H02Q	Náhradná taška + Sack *, Royal Blue	ZIP 500
25	na dopyt	05528L02R	Náhradná plachta a vak *, royal grey	ZIP 550
25	na dopyt	05528L02Q	Náhradná taška + Sack *, Royal Blue	ZIP 550

* len pre verši 013/014 - S/N > 9580700 (F701991)
** len pre verše 013/014 - S/N < 9601000
*** len pre verše 013/014 - S/N > 9601000

DOMETIC PerfectWall 1100

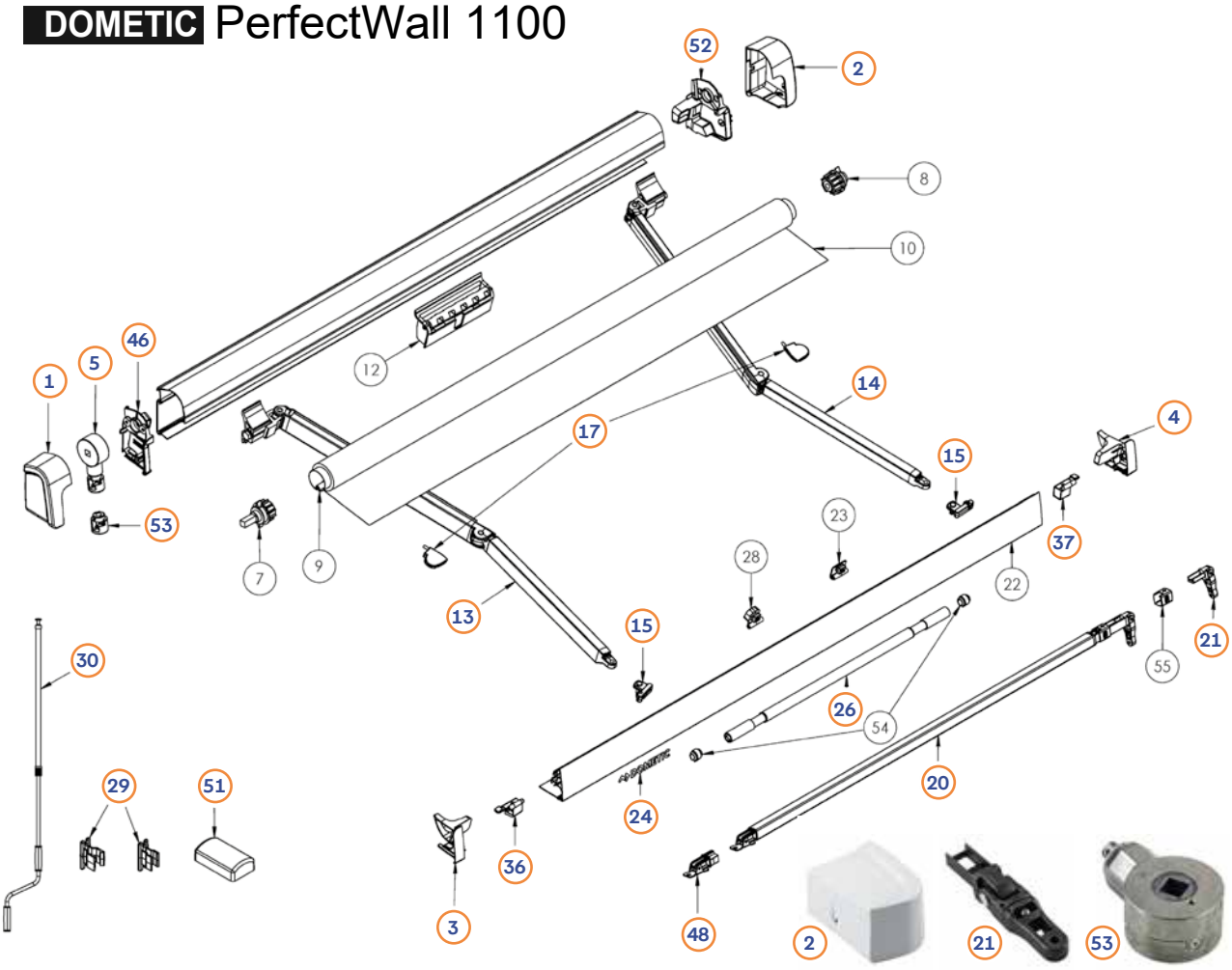

Poz.	Č. Movera	Č. výrobcu	Názov dielu
1	na dopyt	407157566	Koncová krytka krytu vľavo, farba antracitová
1	9971477	407157403	Koncová krytka krytu vľavo, farba biela
2	9959039	407157567	Koncová krytka krytu vpravo, farba antracitová
2	9945679	407157404	Koncová krytka krytu vpravo, farba biela
3	9958737	407157568	Koncová krytka prednej clony vľavo, farba antracitová
3	na dopyt	407157405	Koncová krytka prednej clony vľavo, farba biela
4	9959036	407157569	Koncová krytka prednej clony vpravo, farba antracitová
4	na dopyt	407157406	Koncová krytka prednej clony vpravo, farba biela
5	9958947	407157168	Prevodovka
13	9959139	407157409	Ľavé kĺbové rameno, markíza 260, výsuv 2,0 m
13	9949852	407157411	Ľavé kĺbové rameno, markíza 300-375, výsuv 2,5 m
13	9946449	407157434	Ľavé kĺbové rameno, markíza 400-450, výsuv 2,5 m
14	9959163	407157410	Pravé kĺbové rameno, markíza 260, výsuv 2,0 m
14	9947409	407157412	Pravé kĺbové rameno, markíza 300-375, výsuv 2,5 m
14	9949853	407157435	Pravé kĺbové rameno, markíza 400-450, výsuv 2,5 m
15	9949854	407157413	Spoj ľavého alebo pravého kĺbového ramena s čelným krytom
17	9959719	407157402	Súprava ochranných krytiek LED, 1 vpravo a 1 vľavo
20	na dopyt	407157414	Podperná noha pre markízu 260
20	9936293	407157415	Podperná noha pre markízu 300-325
20	9946213	407157416	Podperná noha pre markízu od 350
21	9947139	407157417	Horný doraz a otočný diel podpernej nohy
24	na dopyt	407157212	Nálepka s logom DOMETIC
26	na dopyt	407157424	Napínacia tyč
X	9922175	4470000016	Nástenné držiaky podperných nôh (2x) a držiaky kľuky D14 a D20, RAL7035
29	9959286	407157395	Súprava držiakov kľuky D20 + D14, RAL7035
30	na dopyt	407158053	Krátka sklopná kľuka 80 cm
30	9975531	407157163	Výsuvná kľuka 140 cm
36	9959037	407157426	Ľavý držiak podpernej nohy
37	na dopyt	407157427	Pravý držiak podpernej nohy
48	na dopyt	407157430	Pätka podpernej nohy, nová verzia, čierna
51	na dopyt	407157401	Kryt protidosky
53	na dopyt	407157169	Zvon kľuky

-> weitere Positionen auf Anfrage bei Angabe PNC Nummer vom Markisentypenschild

DOMETIC PerfectWall 1500

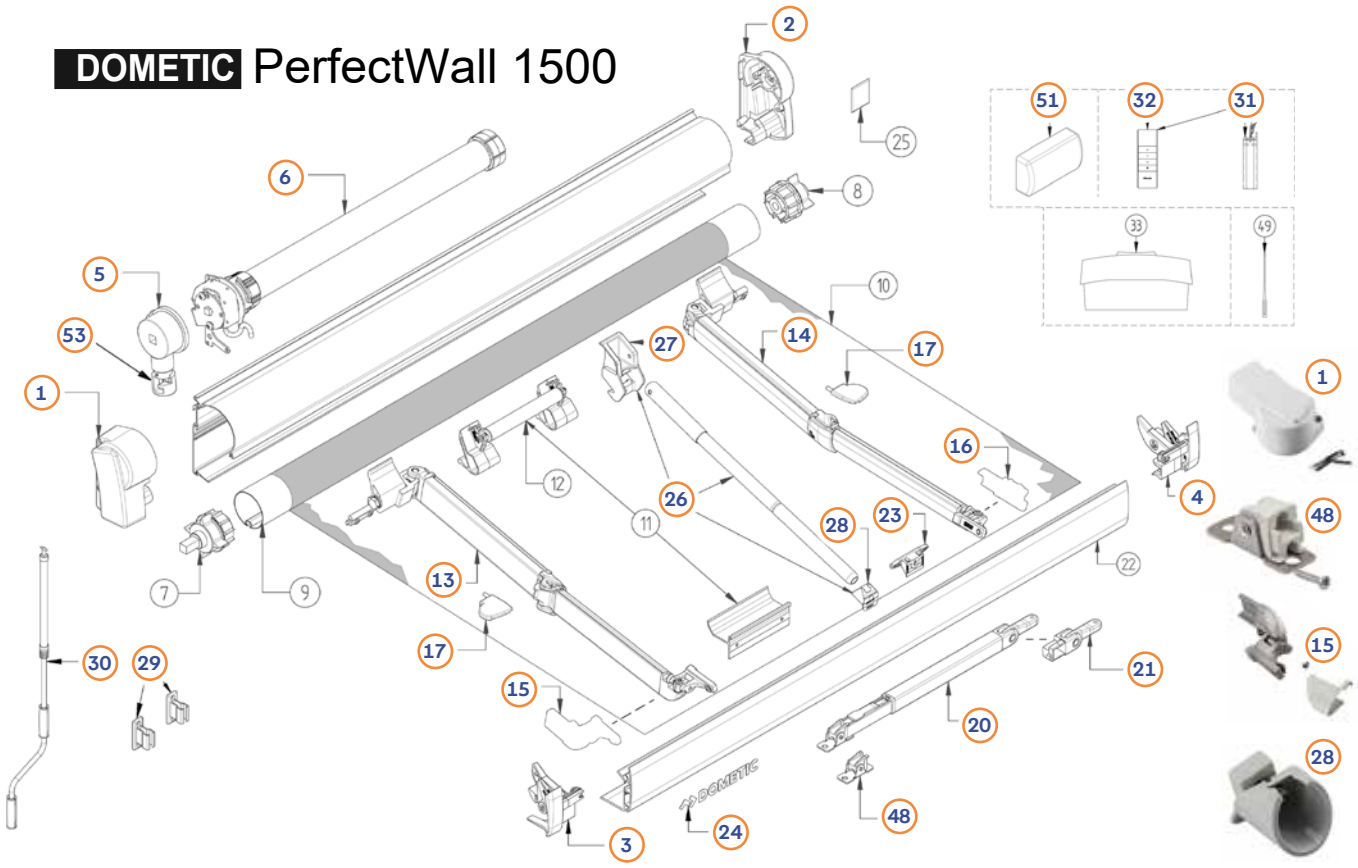

Poz.	Č. Movera	Č. výrobcu	Názov dielu
1	9945937	407157299	Koncová krytka krytu vľavo, farba antracitová
1	9925727	407157274	Koncová krytka krytu vľavo, farba biela
2	na dopyt	4470000281	Koncová krytka krytu vpravo, farba antracitová
2	9939837	4453000902	Koncová krytka krytu vpravo, farba biela
3	na dopyt	407158790	Koncová krytka prednej clony vľavo, farba antracitová
3	9947928	407157182	Koncová krytka prednej clony vľavo, farba biela
4	na dopyt	407158791	Koncová krytka prednej clony vpravo, farba antracitová
4	9947138	407157207	Koncová krytka prednej clony vpravo, farba biela
5	na dopyt	407158787	Prevodovka
6	9946120	407157297	Motor 12V - MTR 1/2HP-24VDC
13	na dopyt	407157265	Ľavé kĺbové rameno, markíza 260, výsuv 2,0 m,
13	na dopyt	407157294	Ľavé kĺbové rameno, 2 Kabel, Markise 300-350, výsuv 2,5 m
13	na dopyt	407157174	Ľavé kĺbové rameno LED, markíza 400-600, výsuv 2,5 m
13	na dopyt	407157241	Ľavé kĺbové rameno, výsuv 2,75 m
14	na dopyt	407157266	Pravé kĺbové rameno, markíza 260, výsuv 2,0 m
14	na dopyt	407157295	Pravé kĺbové rameno, 2 Kabel, Markise 300-350, výsuv 2,5m
14	na dopyt	407157175	Pravé kĺbové rameno LED, markíza 400-600, výsuv 2,50 m
14	9958821	407157242	Pravé kĺbové rameno, výsuv 2,75 m
15	9947568	407157150	Spoj ľavého kĺbového ramena s čelným krytom
16	9947569	407157149	Uchytenie pravého kĺbového ramena k prednej clone
17	9959719	407157402	Súprava ochranných krytiek LED, 1 vpravo a 1 vľavo
20	na dopyt	407157414	Podperná noha pre markízu 260
20	9936293	407157415	Podperná noha pre markízu 300-325
20	9946213	407157416	Podperná noha pre markízu od 350
21	9947139	407157417	Horný doraz a otočný diel podpernej nohy
23	na dopyt	407157215	Aretácia podpernej nohy v prednej clone
24	na dopyt	407157212	Nálepka s logom DOMETIC
26	na dopyt	407157287	Napínacia tyč vrátane držiakov, výsuv 2,50 m
26	9958999	407157288	Napínacia tyč vrátane držiakov, výsuv 2,75 m
28	9958834	407157148	Držiak napínacej tyče na prednej clone
27	9947526	407157155	Držiak napínacej tyče na kryte markízy
bez obr.	9922175	4470000016	Nástenné držiaky podperných nôh (2x) a držiaky kľuky D14 a D20, RAL7035
29	9959286	407157395	Súprava držiakov kľuky D20 + D14, RAL7035
30	na dopyt	407158053	Krátka sklopná kľuka 80 cm
30	9975531	407157163	Výsuvná kľuka 140 cm
31-32	na dopyt	407157292	Príjemca + diaľkové ovládanie Set DOOYA
32	na dopyt	407157291	Diaľkové ovládanie DOOYA
bez obr.	na dopyt	407157267	Núdzová kľuka pre motor 12V, šesťhran 7 mm
48	9927437	4470000732	Pätka podpernej nohy, stará verzia, sivá
48	na dopyt	407157430	Pätka podpernej nohy, nová verzia, čierna
51	na dopyt	407157401	Kryt protidosky
53	na dopyt	407157169	Zvon kľuky

DOMETIC PerfectRoof 2000

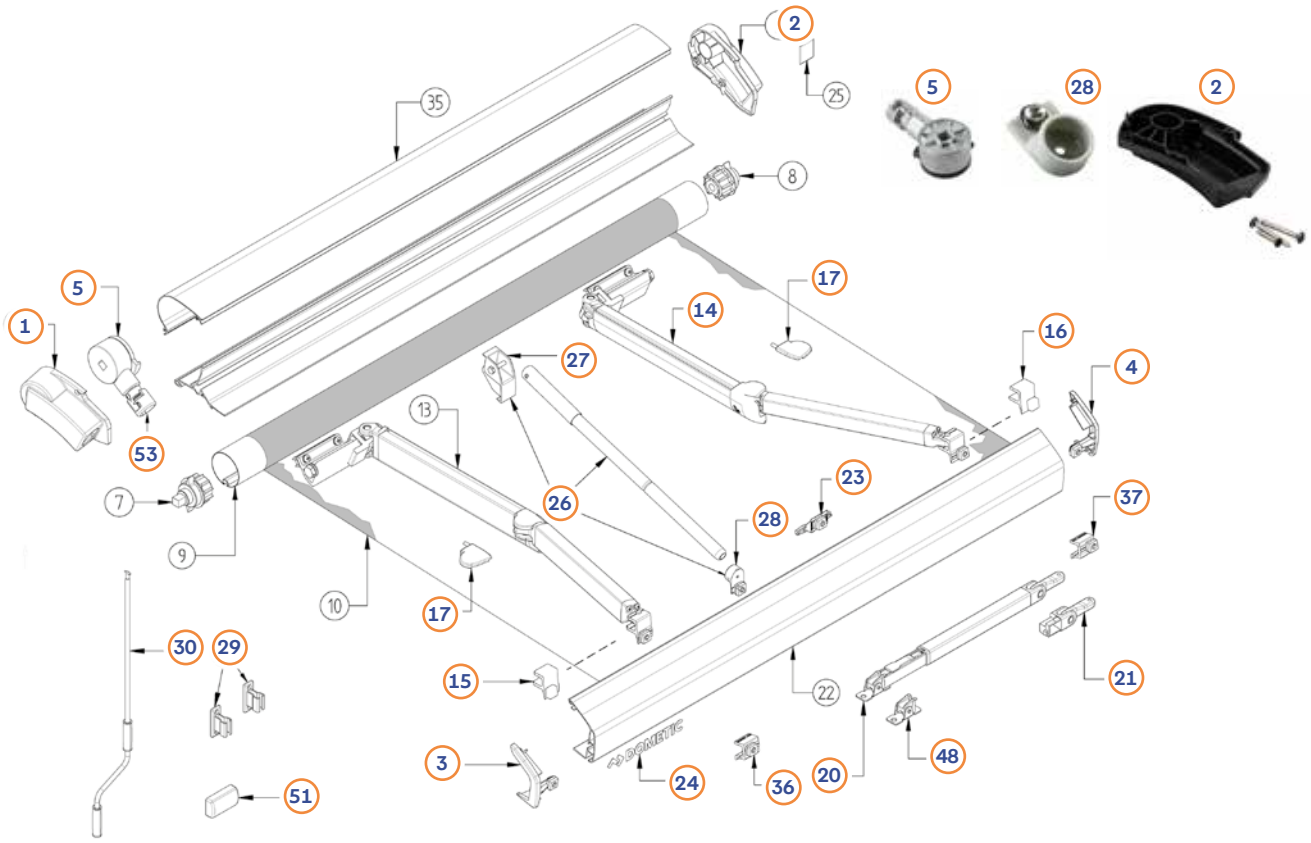

Poz.	Č. Movera	Č. výrobcu	Názov dielu
1	9932727	407157263	Koncová krytka krytu vľavo, farba antracitová
1	na dopyt	407157329	Koncová krytka krytu vľavo, farba biela
2	9946987	407157211	Koncová krytka krytu vpravo, farba antracitová
2	9928383	4470000128	Koncová krytka krytu vpravo, farba biela
3	9958375	407157194	Koncová krytka prednej clony vľavo, farba antracitová
3	9959505	407157193	Koncová krytka prednej clony vľavo, farba biela
4	9947445	407157196	Koncová krytka prednej clony vpravo, farba antracitová
4	9959506	407157195	Koncová krytka prednej clony vpravo, farba biela
5	9949474	407157328	Kompletná prevodovka, farba biela
5	9944927	407157327	Kompletná prevodovka, antracitová farba
13	9947803	407157269	Ľavé kĺbové rameno, markíza 300-450, výsuv 2,5 m
14	9959166	407157270	Pravé kĺbové rameno, markíza 300-450, výsuv 2,5 m
15	na dopyt	407157199	Spoj ľavého kĺbového ramena s čelným krytom
16	9959251	407157200	Uchytenie pravého kĺbového ramena k prednej clone
17	9959719	407157402	Súprava ochranných krytiek LED, 1 vpravo a 1 vľavo
20	na dopyt	407157414	Podperná noha pre markízu 260
20	9936293	407157415	Podperná noha pre markízu 300-325
20	9946213	407157416	Podperná noha pre markízu od 350
21	9947139	407157417	Horný doraz a otočný diel podpernej nohy
23	na dopyt	407157215	Aretácia podpernej nohy v prednej clone
24	na dopyt	407157212	Nálepka s logom DOMETIC
26	na dopyt	407157287	Napínacia tyč vrátane držiakov, výsuv 2,50 m
28	9946549	407157272	Držiak napínacej tyče na prednej clone
27	na dopyt	407157181	Držiak napínacej tyče na kryte markízy
bez obr.	9922175	4470000016	Nástenné držiaky podperných nôh (2x) a držiaky kľuky D14 a D20, RAL7035
29	9959286	407157395	Súprava držiakov kľuky D20 + D14, RAL7035
30	na dopyt	407158053	Krátka sklopná kľuka 80 cm
30	9975531	407157163	Výsuvná kľuka 140 cm
36	9962528	407157197	Ľavý držiak podpernej nohy
37	9959504	407157198	Pravý držiak podpernej nohy
48	9927437	4470000732	Pätka podpernej nohy, stará verzia, sivá
48	na dopyt	407157430	Pätka podpernej nohy, nová verzia, čierna
51	na dopyt	407157401	Kryt protidosky
53	na dopyt	407157169	Zvon kľuky

--> weitere Positionen auf Anfrage bei Angabe PNC Nummer vom Markisentypenschild

DOMETIC PerfectRoof 2500

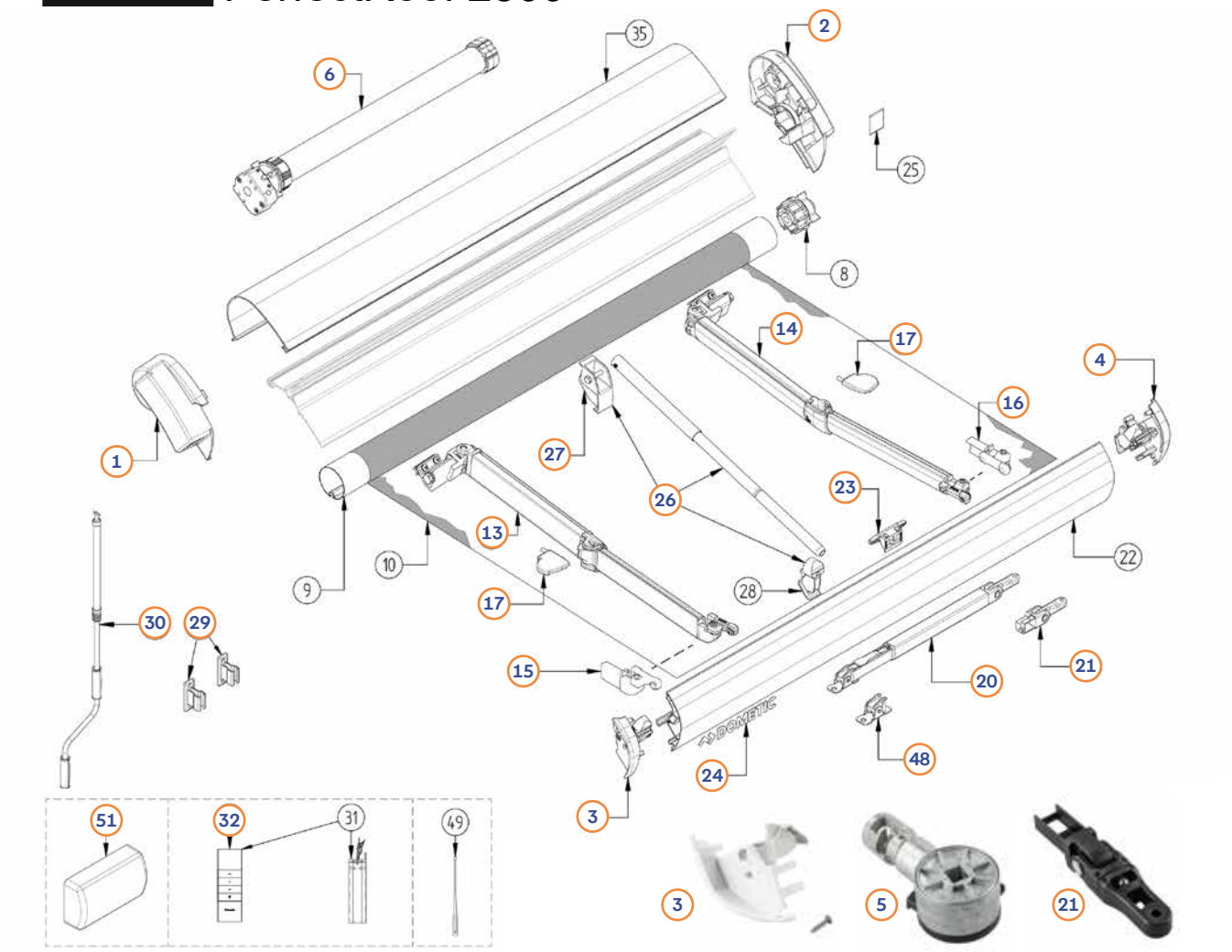

Poz.	Č. Movera	Č. výrobcu	Názov dielu
1	na dopyt	407157366	Koncová krytka krytu vľavo, farba antracitová
1	na dopyt	407157223	Koncová krytka krytu vľavo, farba biela
2	na dopyt	4453001139	Koncová krytka krytu vpravo, farba antracitová
2	na dopyt	4453000890	Koncová krytka krytu vpravo, farba biela
3	na dopyt	4453001140	Koncová krytka prednej clony vľavo, farba antracitová
3	na dopyt	4453000908	Koncová krytka prednej clony vľavo, farba biela
4	na dopyt	4453001141	Koncová krytka prednej clony vpravo, farba antracitová
4	na dopyt	407157369	Koncová krytka prednej clony vpravo, farba biela
5	9944927	407157327	Kompletná prevodovka, antracitová farba
6	na dopyt	4453000910	Motor 12V
13	na dopyt	407157371	Ľavé kĺbové rameno, výsuv 2,75 m
14	na dopyt	407157372	Pravé kĺbové rameno, výsuv 2,75 m
15	na dopyt	407157170	Spoj ľavého kĺbového ramena s čelným krytom
16	na dopyt	407157171	Uchytenie pravého kĺbového ramena k prednej clone
17	9959719	407157402	Súprava ochranných krytiek LED, 1 vpravo a 1 vľavo
20	na dopyt	407157414	Podperná noha pre markízu 260
20	9936293	407157415	Podperná noha pre markízu 300-325
20	9946213	407157416	Podperná noha pre markízu od 350
21	9947139	407157417	Horný doraz a otočný diel podpernej nohy
23	na dopyt	407157215	Aretácia podpernej nohy v prednej clone
24	na dopyt	407157212	Nálepka s logom DOMETIC
26	na dopyt	407157287	Napínacia tyč vrátane držiakov, výsuv 2,50 m
26	9958999	407157288	Napínacia tyč vrátane držiakov, výsuv 2,75 m
27	na dopyt	407157181	Držiak napínacej tyče na kryte markízy
28	na dopyt	407157179	Držiak napínacej tyče na prednej clone
X	9922175	4470000016	Nástenné držiaky podperných nôh (2x) a držiaky kľuky D14 a D20, RAL7035
29	9959286	407157395	Súprava držiakov kľuky D20 + D14, RAL7035
31-32	na dopyt	407157292	Príjemca + diaľkové ovládanie Set DOOYA
32	na dopyt	407157291	Diaľkové ovládanie DOOYA
bez obr.	na dopyt	407157267	Núdzová kľuka pre motor 12V, šesťhran 7 mm
48	9927437	4470000732	Pätka podpernej nohy, stará verzia, sivá
48	na dopyt	407157430	Pätka podpernej nohy, nová verzia, čierna
51	na dopyt	407157401	Kryt protidosky

→ weitere Positionen auf Anfrage bei Angabe PNC Nummer vom Markisentypenschild

QUIPON Kempingový nábytok





Poz.	Č. Movera	Názov dielu	Názov dielu
1	9964774	Polkruhová krytka	Stolička Cardamin
2	9984188	Súprava nôh (4 ks)	Stolička Cardamin
3	9937931	Súprava tmavosivých pätiek (4 ks)	Stôl Pandro

EUROTRAIL Kempingové nábytok







Poz.	Č. Movera	Č. výrobcu	Názov dielu	Vyhotovenie
4	9901638	ETCF0811	Súprava rohových spojok pre vonkajší priemer rúrky 22 a 25 mm sivé vyhotovenie	Kempingové skrinky Aubin a Amou
5	9905680	ETCF0812	Nastaviteľné nožičky (skrutka Ø 12 mm) pre vonkajší priemer rúrky 19 mm, sivá	Kempingové skrinky
6	na dopyt	ETCF0813	Spojky opierky nôh pre vonkajší priemer rúrky 22 mm, čierne	

CRESPO Kempingový nábytok

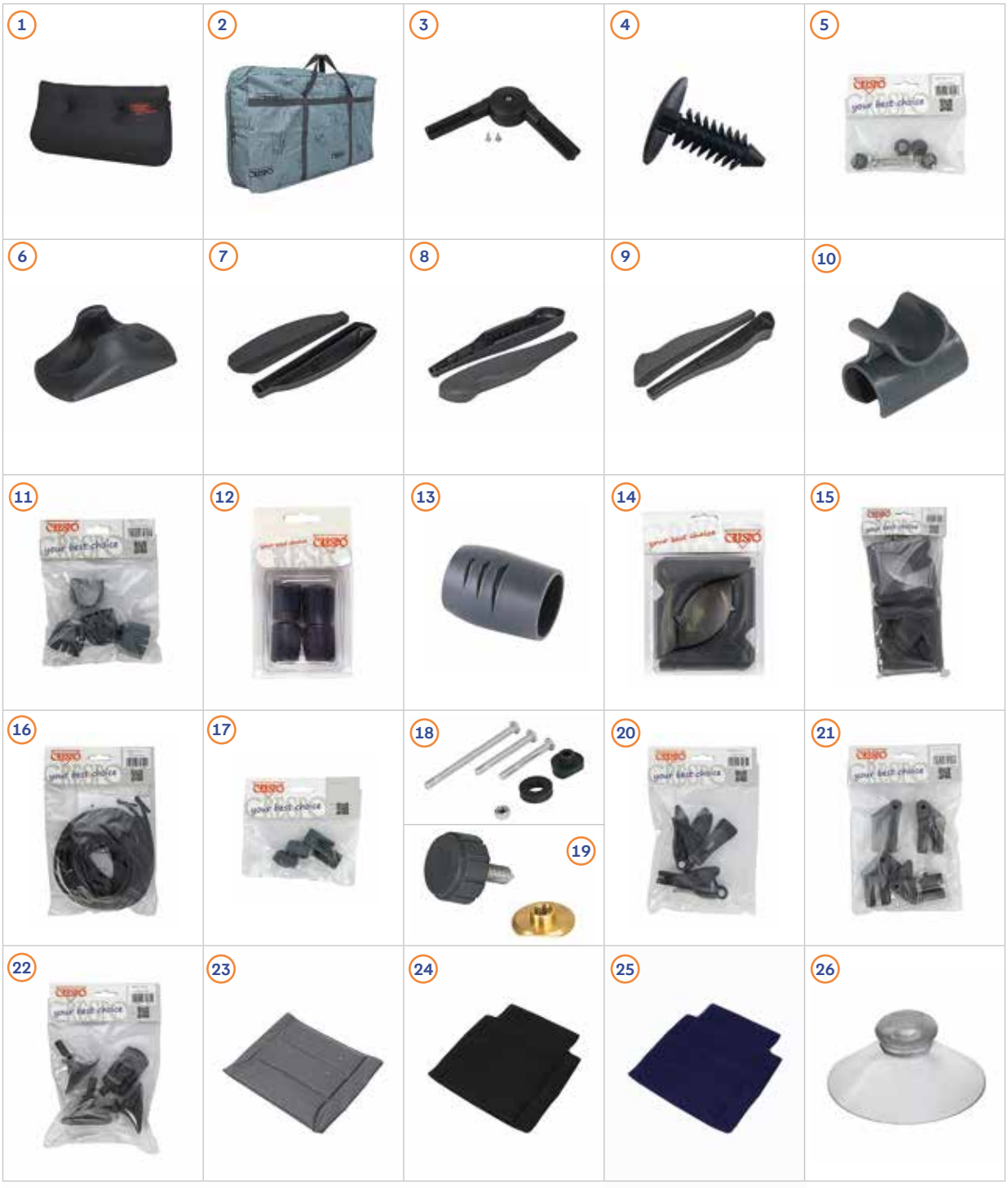

Poz.	Č. Movera	Č. výrobcu	Názov dielu
1	na dopyt	1163601	Poduška pre AL/363-364-N/DL-40 - čalúnenie Deluxe, farba 40 sivá
1	na dopyt	1163610	Poduška pre AP/363+364-80 AD - čalúnenie Air-Deluxe, farba 80 čierna
1	na dopyt	1163605	Poduška pre AP/363+364-86 AD - čalúnenie Air-Deluxe, farba 86 sivá
2	na dopyt	1162749	Luxusná prepravná taška na polohovacie stoličky 105 x 78 x 13 cm
3	9939667	1161130	Súprava s 2 skrutkami a pántom pre skrinky Crespo, farba 84 tmavosivá - 2 kusy
4	na dopyt	1163335	Plastové krytky taburetky AP/215-231 - 2 ks
5	na dopyt	1164020	Skrutka pre sedaciu trubicu 22 mm - 2 kusy AL/205-C, AL/205-M, AL/206-C,AL/206-M, AL/219-M, AL/221-M, AL/223-C, AL/223-M, AP/218-ADS, AL/222-M, AL/222-N
5	9959221	1164019	Skrutka CR pre rúrku sedadla 25 mm AA/213-AEC, AA/215-AEC, AL/212-M,AL/213-C, AL/215-C, AL/215-M, AP/213-CTS, AP/215-ADCS, AP/215-ADS, AP/215-CTS
6	9945866	1162728	Stabilizačná noha pre stoly - farba 84 tmavo sivá - 4 kusy
6	9935185	1162819	Stabilizačná noha pre stoly - farba 09 šedá - 4 kusy

CRESPO Kempingový nábytok

Poz.	Č. Movera	Č. výrobcu	Názov dielu
7	na dopyt	1164003	Lakťová opierka pre stoličky 218 a 219, farba 84 tmavosivá
7	9945721	1164004	Lakťová opierka pre stoličky 218 a 219, farba 09 antracitová
7	na dopyt	1164005	Lakťová opierka pre stoličky 218 a 219, farba 17 modrá
8	9997538	1164000	Lakťové opierky pre stoličku 40/90 so 7 polohami, farba 09 antracitová
8	9959381	1164001	Lakťové opierky pre stoličku 17/41 so 7 polohami, farba 17 modrá
8	9945393	1164002	Lakťové opierky pre stoličku 80 so 7 polohami, farba 80 čierna
9	9921899	1164006	Lakťové opierky pre polohovaciu stoličku 40/82, farba 09 antracitová

Vhodné pre sériu: AA/234-AE, AL/232-DL, AL/232-M, AP/234-TS, AP/242-AD, AP/252-AD, AP/232-AD

Poz.	Č. Movera	Č. výrobcu	Názov dielu
9	9904201	1164009	Lakťové opierky pre polohovaciu stoličku 84/86, farba 84 tmavosivá
9	na dopyt	1164008	Lakťové opierky pre polohovaciu stoličku 80, farba 80 čierna
10	9992265	1162789	Clip plast / stopový hokej 40 farba 09 antrazit - 4 kusy

Poz.	Č. Movera	Č. výrobcu	Názov dielu
10	9939817	1162791	Clip plast / stopový hokej 86 farba 84 tmavo šedé - 4 kusy
10	9939818	1163020	Clip plast / stopový hokej 80 farba 80 čierna - 4 kusy
11	9906159	1162322	Koncovky nôh AL / 237-238-09-40, farba 09 antracitová - 4 ks
11	9991244	1162323	Koncovky nôh AL / 237-238-17-41, farba 17 modrá - 4 ks
11	9911348	1162335	Koncovky nôh AP / 237-80, farba 80 čierna - 4 ks
12	9906160	1162708	Koncovky nôh stolov 250 / AL-251/352, farba 09 antracitová - 4 ks
13	9945337	1162729	Koncovky nôh stola AP/245-84, farba 84 tmavosivá - 4 ks
14	9906132	1104843	Kútový kus / stabilizátor v.22 mm farba 09 antrazit - 4 kusy

Vhodné pre sériu: AA/231-AE, AL/206-C, AL/206-M, AL/214-M, AL/219-M, AL/231-DL, AL/231-M, AL/233-MA, AP/231-AD,AP/231-TS, AP/233-AD, R/215-DL,R/215-M,RP/215-AD, AL/233-DL

Poz.	Č. Movera	Č. výrobcu	Názov dielu
14	9991234	1104828	Kútový kus / stabilizátor v.22 mm farba 17 modrá - 4 kusy
14	na dopyt	1104855	Kútový kus / stabilizátor v.22 mm farba 80 čierna - 4 kusy
14	na dopyt	1104848	Kútový kúsok / stabilizátor na ležanie AL/365-367/40 farba 09 antrazit - 6 kusov
14	9959383	1104851	Kútový kus / stabilizátor Ø 25/26 mm farba 09 antrazit - 4 kusy
14	9916605	1104850	Kútový kus / stabilizátor Ø 25/26 mm Farba 17 modrá - 4 kusy
14	na dopyt	1104852	Kútový kus / stabilizátor Ø 25/26 mm Farba 80 čierna - 4 kusy

Poz.	Č. Movera	Č. výrobcu	Názov dielu
15	9945683	1104849	Kút / stabilizátor AL/363-364/40 Crespo slnečné lístie XL farba 09 antrazit - 6 kusov
16	9945347	1162095	Náhradná gumička pre relaxačné sedlá 2 x krátke 130 cm / 2 x dlhé 240 cm Fabe čierne
16	9930363	1162100	Náhradná gumička pre relaxačné sedadlo 2 x krátke 130 cm / 2 x dlhé 240 cm Fabe gré
16	9945945	1162096	Náhradná gumička pre relaxačné lôžky 4x dlhé 240 cm Fabe čierne
16	9991424	1162101	Náhradná gumička pre relaxačné lôžky 4x dlhé 240 cm farba šedá
16	9947616	1162109	Náhradná gumička pre relaxačné sedadlo 262 - 6 x krátke 130 cm Fabe čierna
17	9947047	1164012	Clip pre hlavy Relax stolík série 262 farebné antrazit- 2 kusy
18	na dopyt	1164018	Súprava skrutiek pre stoličku série 237 - 8 ks
19	na dopyt	1162825	Pevná skrutka pre Crespo stolové farby 09 antrazit - 4 kusy
19	na dopyt	1164017	Pevná skrutka pre Crespo stolov série AP/245 farba 84 tmavo šedý - 4 kusy
20	na dopyt	1164011	Pevné stĺpy pre Crepo Tabuľka farba 84 tmavo sivá - 4 kusy
21	na dopyt	1164013	Nockenset na stojan 237 farba 09 antrazit - 2 kusy
21	na dopyt	1164015	Súprava vačiek pre stoličku 237, farba 80 čierna - 2 ks
21	na dopyt	1164016	Nockenset na stojan 237 farba 84 tmavo šedé - 2 kusy
22	9949225	1164010	Stabilizačná noha pre Crespo krabice farba 80 čierna - 4 kusy
23	9945727	1162945	Poťah sedadla pre stoličky AL/212/213/215, farba 40 tmavosivá
23	9958929	1163215	Poťah sedadla pre stoličky AL/237, farba 40 tmavosivá
24	9934396	1163225	Sedenie pre Deluxe - AL/237 farba 40 tmavo sivá
24	na dopyt	1163245	Sedenie pre Deluxe - AL/238 farba 40 tmavo sivá
25	na dopyt	1163230	Sedenie Air-Deluxe - AP/237 farba 80 čierna
25	na dopyt	1163231	Sedenie Air-Deluxe - AP/237 farba 84 modrá
25	9959382	1163270	Sedenie Air-Deluxe - AP/237 farba 86 šedá
25	na dopyt	1163227	Sedenie Air-Deluxe - AP/240 farba 80 čierna
25	na dopyt	1163228	Sedenie Air-Deluxe - AP/240 farba 84 modrá
25	9946179	1163229	Poťah sedadla Air-Deluxe - AP/240, farba 86 sivá
26	na dopyt	1164101	Suvné nohavice pre ochrannú dosku - 4 kusy

DUKDALF Kempingový nábytok



DUKDALF Kempingový nábytok

Poz.	Č. Movera	Č. výrobcu	Názov dielu	Vyhotovenie
1	na dopyt	426020000	Skrutkovací set - Aspen, Chacha, Paso Dvojitý	Brillante, Dolce, Dynamic, Grande
1	na dopyt	416020000	Súprava skrutiek - Presto, Sublime, Lunga, Camperina	Brillante, Dolce, Dynamic, Grande
2	9908340	426000030	Upevňovacie skrutky + klobúková matica	Brillante, Dolce, Dynamic, Grande
3	9919476	426000010	Súprava skrutiek pre sedadlo Dukdalf, sivá	Cha Cha, Ergon, Limbo, Paso Doble, Rumba
4	9920548	426000040	Kĺb lakťovej opierky, antracitový	Cha Cha, Ergon, Limbo, Paso Doble, Rumba
5 a	na dopyt	416110610	Kompletný ľavý kĺb lakťovej opierky, sivý	Presto, Brillante, Dolce, Dynamic, Grande, Sublime, Lunga, Camperina
5 b	na dopyt	416110614	Kompletný ľavý kĺb lakťovej opierky, antracitový	Brillante, Dolce, Dynamic, Grande, Sublime, Lunga, Camperina
6 a	na dopyt	416110620	Kompletný pravý kĺb lakťovej opierky, sivý	Brillante, Dolce, Dynamic, Grande, Sublime, Lunga, Camperina
6 b	na dopyt	416110624	Kompletný pravý kĺb lakťovej opierky, antracitový	Brillante, Dolce, Dynamic, Grande, Sublime, Lunga, Camperina
7	na dopyt	416111100	Plastové gré	Brillante, Dolce, Dynamic, Grande, Sublime, Lunga, Camperina
8 a	9992546	426224006	Pôvodný Gray	Aspen, Sampler a Soul
8 b	na dopyt	426224007	Nástroj anthrazit	Aspen, Sampler a Soul
9	9992549	426000060	Nohy v okruhu, nohavičky gré	Cha Cha, Ergon, Limbo, Paso Doble, Rumba
10	na dopyt	426000064	Nohy okolo, nohavičky antrazit	Cha Cha, Ergon, Limbo, Paso Doble, Rumba
11	9946021	416110900	Predná ochranná koncovka nohy, sivá	Brillante, Dolce, Dynamic, Grande
12	9946593	416110904	Frontová anthrazit	Brillante, Dolce, Dynamic, Grande
13	9946022	416110910	Pôdza zadná šedá	Brillante, Dolce, Dynamic, Grande
14	9946592	416110914	Nástroj na zadnej strane anthrazit	Brillante, Dolce, Dynamic, Grande
15	9921797	406000040	Kĺbová nožička s antracitovou krytkou	Stabilic, Fantastic a Majestic - seriál
16	na dopyt	406000010	Stolová noha, šedý	Stabilic 1, Accordeon
17	9925994	406000050	Stôl noha Set kompletný, anthrazit	Stabilizácia a majestátna séria
18	9921840	406000060	Stolný stôl kompletný	Fantastická séria
19	9927843	406000070	Stolný stôl kompletný	Nový čas a Brima Vista
20	na dopyt	406000080	Stôl plastový - anthrazit	Scandinavič a séria 1 & 2
21	na dopyt	416010649	Odkaz sedadlo farba 0649, 440x490 mm	Dynamic, Dolce
21	na dopyt	416010677	Odkaz sedadlo farba 0677, 440x490 mm	Dynamic, Dolce
21	na dopyt	416014049	Odkaz sedadlo farba 4049, 440x490 mm	Dynamic, Dolce
21	na dopyt	416014611	Odkaz sedadlo farba 4611, 440x490 mm	Dynamic, Dolce
22	na dopyt	426010649	Odkaz sedadlo farba 0649, 430x550 mm	Aspen, Cha Cha, Ergon, Limbo, Paso Doble, Rumba
22	9904341	426010677	Odkaz sedadlo farba 0677, 430x550 mm	Aspen, Cha Cha, Ergon, Limbo, Paso Doble, Rumba
22	9991260	426014049	Odkaz sedadlo farba 4049, 430x550 mm	Aspen, Cha Cha, Ergon, Limbo, Paso Doble, Rumba
22	9992560	426014611	Odkaz sedadlo farba 4611, 430x550 mm	Aspen, Cha Cha, Ergon, Limbo, Paso Doble, Rumba
23	9998557	406000020	Nastavovacia skrutka s maticou	Stabilic 1, Accordeon
24	9929453	406000030	Plátno pripojenia vrátane skrutkov	Stabilic 1, Accordeon
25	9922238	426205022	Lakťová opierka s 8 polohami vrátane skrutiek, farba modrá, 430x55 mm	Aspen, Cha Cha, Ergon, Limbo, Paso Doble, Rumba
25	9925129	426205024	Lakťová opierka s 8 polohami vrátane skrutiek, farba antracitová, 430x55 mm	Aspen, Cha Cha, Ergon, Limbo, Paso Doble, Rumba
26	na dopyt	416111010	Opierka ruky s 10 polohami vrátane skrutiek vľavo, farba sivá	Brillante, Dolce, Dynamic, Grande, Sublime, Lunga, Camperina
26	na dopyt	416111014	Opierka ruky s 10 polohami vrátane skrutiek vľavo, farba antracitová	Brillante, Dolce, Dynamic, Grande, Sublime, Lunga, Camperina
27	na dopyt	416111020	Opierka ruky s 10 polohami vrátane skrutiek vpravo, farba sivá	Brillante, Dolce, Dynamic, Grande, Sublime, Lunga, Camperina
27	na dopyt	416111024	Opierka ruky s 10 polohami vrátane skrutiek vpravo, farba antracitová	Brillante, Dolce, Dynamic, Grande, Sublime, Lunga, Camperina
28 a	9925959	416112010	Ľavý ťažný pánt, sivý	Brillante, Dolce, Dynamic, Grande, Sublime, Lunga, Camperina
28 b	9925959	416112014	Ľavý ťažný pánt, antracitový	Brillante, Dolce, Dynamic, Grande, Sublime, Lunga, Camperina
29 a	9925960	416112020	Pravý ťažný pánt, sivý	Brillante, Dolce, Dynamic, Grande, Sublime, Lunga, Camperina
29 b	9925960	416112024	Pravý ťažný pánt, antracitový	Brillante, Dolce, Dynamic, Grande, Sublime, Lunga, Camperina
30	na dopyt	426205036	Opierka ruky, vľavo, farba sivá	Forte
30	na dopyt	426205037	Opierka ruky, vpravo, farba sivá	Forte
31	na dopyt	426205038	Opierka ruky, vľavo, farba antracitová	Forte
31	na dopyt	426205039	Opierka ruky, vpravo, farba antracitová	Forte
32	na dopyt	426000070	Gumová zmes šedý 50 x 360 mm	Flamengo
32	9927586	426000075	Gumová rúra šedá 50 x 450 mm	Flamengo Super
33	na dopyt	426000085	Gumová zapaľovačka šedá 45 x 385 mm	Bachata Std.
33	na dopyt	426000082	Gumová držiak modrá 45 x 385 mm	Bachata Std.
bez obr.	na dopyt	426000095	Gumová vrstva šedá 45 x 410 mm	Príspevok v téme Bachata Delux
bez obr.	na dopyt	426000092	Gumová držiak modrá 45 x 410 mm	Príspevok v téme Bachata Delux

WESTFIELD Kempingový nábytok



Avantgardová séria

Poz.	Č. Movera	Č. výrobcu	Názov dielu	Vyhotovenie
1	9938783	91034223339100	Súprava opierok rúk	Nobelova cena / Avantgard CG
1	9945304	91034225006560	Súprava opierok rúk	Nobelova cena / Avantgard BL
2	9959616	91034185006530	Zoznam rámov na sedadlo	Prednáška BL
3	9930783	91034192618280	Súprava koncoviek nôh	Nobelova cena / Avantgard CG
3	9959613	91034195006540	Súprava koncoviek nôh	Nobelova cena / Avantgard BL
4	9930784	91016212666590	Súprava adaptérov Comfort 2 (2+2)	Prednáška CG
4	na dopyt	91016211429680	Súprava adaptérov Comfort 2 (2+2)	Prednáška BL
5	9930785	91014761425850	Súprava opierok rúk	Paddico / Supreme / Prime / Trino / Elite

WESTFIELD Kempingový nábytok

Séria PERFORMANCE

Poz.	Č. Movera	Č. výrobcu	Názov dielu	Vyhotovenie
5	9944317	91039983570230	Súprava opierok rúk	Advancer
5	na dopyt	91043004500910	Súprava lakťových opierok AN (antracitová)	Salina od roku 2018
6	na dopyt	91014671454790	Zoznam kľúčových miest na sedadlo, 4 Noha stoličky	Paddico / Supreme / Prvý
6	9946094	91014673554390	Súprava na spojenie rámu s konštrukciou sedadla Per-Formance, 4 nohy stolička	Advancer
bez obr.	na dopyt	91014684500920	Súprava na spojenie rámu s konštrukciou sedadla Per-Formancia okrúhly	Sólová
bez obr.	9946006	91014693575610	Spojenie kľúčov k chrbtu dole	Advancer
bez obr.	9947732	91014683554400	Súprava spojov operadla s lakťovou opierkou	Advancer
7	9930786	91014662537970	Súprava koncoviek nôh pre stoličku so 4 nohami, AN (antracitová)	"Paddico / Supreme / Prime / Pioneer / Vývoj / Challenger
7	9930787	91014662537980	Súprava koncoviek nôh pre stoličku so 4 nohami, BL (modrá)	Paddico / Supreme / Prime / Pioneer / Vývoj / Challenger
7	9984188	91014663565310	Súprava koncoviek nôh pre stoličku so 4 nohami	Advancer
9	9930788	91016211541260	Súprava adaptérov Comfort 2	Paddico / Supreme / Prime / Salina / Pioneer / Discoverer / Challenger / Zenith / Cruzer
9	9945912	91016213531060	Súprava adaptérov Comfort 2	Advancer, Majestik, Royal
10	na dopyt	91045120000000	Zoznam kovových kĺbov	Paddico / Supreme / Prime / Trino
10	9936209	91045130000000	Zoznam kovových kĺbov	Advancer
11	na dopyt	91018631623900	Súprava opierok rúk	Staré Salina / Baja an
12	9938575	91014681454240	Súprava na spojenie rámu s konštrukciou sedadla Per-Formance okrúhly stolička	Staré saliny
13	na dopyt	91014713494240	Súprava koncoviek nôh AN (antracitová)	Salina od roku 2018

Be smart série

Poz.	Č. Movera	Č. výrobcu	Názov dielu	Vyhotovenie
7	9930787	91014662537980	Súprava krytiek nôh BL (modrá)	Paddico / Supreme / Prime / Pioneer / Vývoj / Challenger
8	9939593	91037673411900	Súprava koncoviek nôh AN (antracitová)	Majestic / Royal
8	9939601	91037673411910	Súprava krytiek nôh BL (modrá)	Majestic / Royal
25	na dopyt	91004313452500	Súprava koncoviek nôh	Cruiser
13	na dopyt	91014712537960	Súprava koncoviek nôh	Zenit
9	9930788	91016211541260	Súprava adaptérov Comfort 2	Paddico / Supreme / Prime / Salina / Pioneer / Discoverer / Challenger / Zenith / Cruzer
bez obr.	9945912	91016213531060	Súprava adaptérov Comfort 2	Advancer, Majestik, Royal
26	9947684	91014671454250	Súprava na upevnenie rámu sedadla	Pioneer / Discoverer / Challenger
bez obr.	9938575	91014681454240	Súprava na upevnenie rámu sedadla	Zenit
14	9944827	91037705147150	Súprava na upevnenie rámu sedadla	Majestic / Royal
12	9938535	91014673391650	Zoznam rámov na sedadlo	Cruiser
21	9938454	91032804815450	Súprava kĺbov	Pioneer / Discoverer / Zenith
22	9939674	91037425572890	Súprava kĺbov	Cruiser
19	9959615	91032823458410	Súprava opierok rúk	Majestic / Royal
19	na dopyt	91032822501640	Súprava lakťových opierok CG	Pioneer / Discoverer / Challenger / Zenith
19	9946121	91032822528450	Súprava lakťových opierok PB	Pioneer / Discoverer / Challenger / Zenith
19	9939775	91037414041360	Súprava lakťových opierok DG	Cruiser
16	9930789	91021061957950	Fusteller svetlo sivá	Superb Light / Cam svetlo
16	9930791	91021063541790	Pestovateľ strednej	Valet / Smart hviezda

Tabuľka

Poz.	Č. Movera	Č. výrobcu	Názov dielu	Vyhotovenie
16	9937931	91021063357220	Tmavé šedé	Superb a Cam
16	na dopyt	91021063541770	Zariadenie antrazit	Grace Vintage
16	na dopyt	91021063541780	Fúziové čierne	Universal, Oblige SL, BL a BD
16	na dopyt	91021065704030	Bronzový plyn	Povinné CG
16	na dopyt	91021065605170	Fustler modrá	Zameranie PB
16	na dopyt	91021065605270	Pestovateľné GREY	Zameranie CG
16	na dopyt	91021062616210	Pestovateľné GREY	Rozšírenie, Valet
15	9933533	91021312054930	Kľúčový systém svetlo sivý, otvorený hriadeľ	Superb light / Cam Light / Valet / Smart hviezda
15	9945611	91021312054940	Kľúčový systém tmavo sivá, otvorená hlava	Airkolídy
15	9959617	91021313357240	Čierny skrutkovací upínací systém, otvorený HEBEL	Aircolite BL
17	9928314	91021311806470	Kľúčový systém svetlo sivý	Superb a Cam
18	9935438	91021311806480	Upínací systém, tmavosivý, uzavretý HEBEL	Superb a Cam

BRUNNER Kempingový nábytok

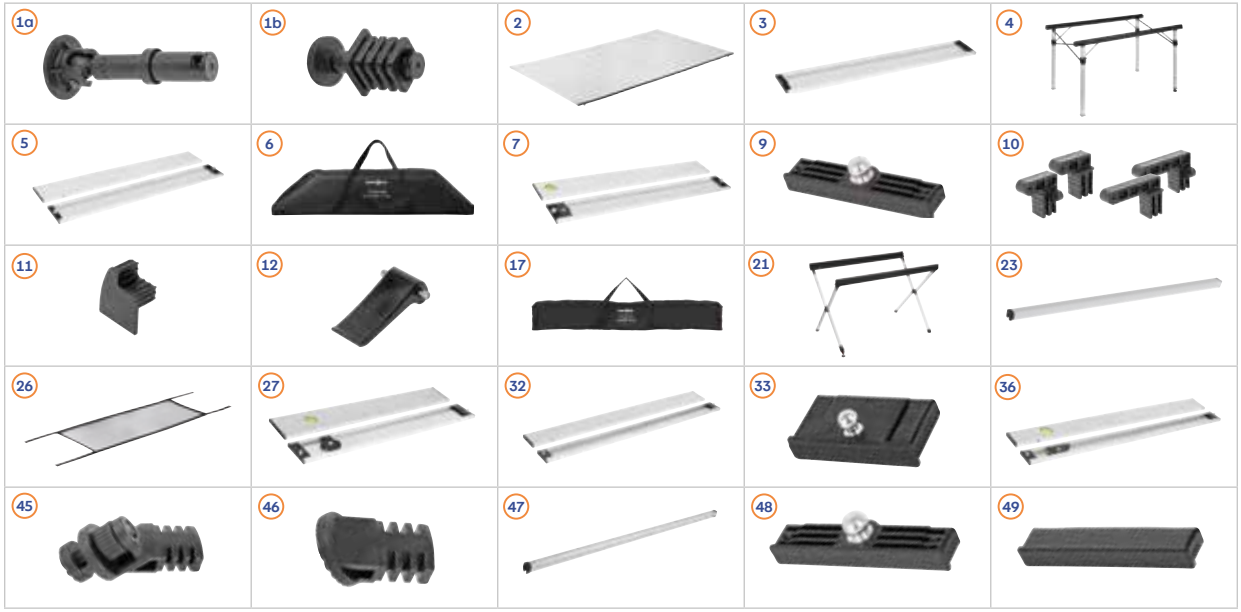

Poz.	Č. Movera	Č. výrobcu	Názov dielu	Vyhotovenie
1a	na dopyt	0406020/1N.R2	Výška jemného zvieraťa	Tabuľka Exterio 100/120
1b	na dopyt	0406095/6N.R2	Výška jemného zvieraťa	Tabuľka
2	na dopyt	0406054N.R1	Rolovacia stolová doska	Titanium Quadra 4 NG/Compack
3	na dopyt	0406054N.R2	Vnútorná lamela s úsporou	Titanium Quadra 4 NG/Compack
4	na dopyt	0406054N.R3	Rámová konštrukcia	Titanium Quadra 4 NG
5	na dopyt	0406054N.R4	Vonkajšia lamela s uzatváracím čapom	Titanium Quadra 4 NG/Compack
6	na dopyt	0406054N.R5	Prenosná taška	Titanium Quadra 4 NG
7	na dopyt	0406054N.R6	Vonkajšia lamela s uzatváracím čapom a vodo-váhou	Titanium Quadra 4 NG/Compack
3	na dopyt	0406054N.R7	Vnútorná lamela bez úspory	Titanium Quadra 4 NG/Compack
9	na dopyt	0406054/65N.R1	Lockingový systém	Titanium Quadra 4 NG/6 NG/Compack
10	na dopyt	0406054/65N.R2	Podzemné kĺby	Titanium Quadra 4 NG/6 NG/Compack
11	na dopyt	0406054/65N.R3	Koncové krytky stolovej lišty	Titanium Quadra 4 NG/6 NG/Compack
12	9946499	0406054/65N.R4	Aretačná páka s kovovým kolíkom	Titanium Quadra 4 NG/6 NG/Compack
2	na dopyt	0406065N.R1	Rolovacia stolová doska	Titanium Quadra 6 NG
3	na dopyt	0406065N.R2	Vnútorná lamela s úsporou	Titanium Quadra 6 NG
4	na dopyt	0406065N.R3	Rámová konštrukcia	Titanium Quadra 6 NG
5	na dopyt	0406065N.R4	Vonkajšia lamela s uzatváracím čapom	Titanium Quadra 6 NG
17	na dopyt	0406065N.R5	Prenosná taška	Titanium Quadra 6 NG
7	na dopyt	0406065N.R6	Vonkajšia lamela s uzatváracím čapom a vodo-váhou	Titanium Quadra 6 NG
3	na dopyt	0406065N.R7	Vnútorná lamela bez úspory	Titanium Quadra 6 NG
2	na dopyt	0406097N.R1	Rolovacia stolová doska	Titanium Axia 2
21	na dopyt	0406097N.R2	Rámová konštrukcia	Titanium Axia 2
17	na dopyt	0406097N.R3	Prenosná taška	Titanium Axia 2
23	na dopyt	0406097N.R4	Stabilizačná tyč	Titanium Axia 2
5	na dopyt	0406097N.R5	Vonkajšia lamela s uzatváracím čapom	Titanium Axia 2
3	na dopyt	0406097N.R6	Vnútorná lamela	Titanium Axia 2
26	na dopyt	0406097N.R7	Odkladacia sieťka	Titanium Axia 2
27	na dopyt	0406097N.R8	Vonkajšia lamela s uzatváracím čapom a vodo-váhou	Titanium Axia 2
2	na dopyt	0406098N.R1	Rolovacia stolová doska	Titanium Axia 4
21	na dopyt	0406098N.R2	Rámová konštrukcia	Titanium Axia 4
17	na dopyt	0406098N.R3	Prenosná taška	Titanium Axia 4
3	na dopyt	0406098/9N.R1	Vnútorná lamela	Titanium Axia 4/6
32	na dopyt	0406098/9N.R2	Vonkajšia lamela s uzatváracím čapom	Titanium Axia 4/6
33	na dopyt	0406098/9N.R3	Lock.Systém čierna	Titanium Axia 4/6
23	na dopyt	0406098/9N.R4	Stabilizačná tyč	Titanium Axia 4/6
26	na dopyt	0406098/9N.R5	Odkladacia sieťka	Titanium Axia 4/6
36	na dopyt	0406098/9N.R6	Vonkajšia lamela s uzatváracím čapom a vodo-váhou	Titanium Axia 4/6
2	na dopyt	0406099N.R1	Rolovacia stolová doska	Titanium Axia 6
21	na dopyt	0406099N.R2	Rámová konštrukcia	Titanium Axia 6
17	na dopyt	0406099N.R3	Prenosná taška	Titanium Axia 6
2	na dopyt	0406091N.R1	Rolovacia stolová doska	Accelerate 4/Compack 4
21	na dopyt	0406091N.R2	Rámová konštrukcia	Zrýchlenie 4
17	na dopyt	0406091N.R3	Prenosná taška	Zrýchlenie 4
3	na dopyt	0406091/2N.R1	Vnútorná lamela	Accelerate 4/6/Compack 4
26	na dopyt	0406091/2N.R2	Odkladacia sieťka	Accelerate 4/6/Compack 4
45	na dopyt	0406091/2N.R3	Jemné živobytie	Accelerate 4/6/Compack 4
46	na dopyt	0406091/2N.R4	Pozemkovú	Accelerate 4/6/Compack 4
47	na dopyt	0406091/2N.R5	Stabilizačná tyč	Accelerate 4/6
48	na dopyt	0406091/2N.R6	Lockingový systém	Accelerate 4/6/Compack 4
49	na dopyt	0406091/2N.R7	Koncové krytky lamely	Accelerate 4/6/Compack 4
2	na dopyt	0406092N.R1	Rolovacia stolová doska	Accelerate 6
21	na dopyt	0406092N.R2	Rámová konštrukcia	Accelerate 6
17	na dopyt	0406092N.R3	Prenosná taška	Accelerate 6

BRUNNER Kempingový nábytok

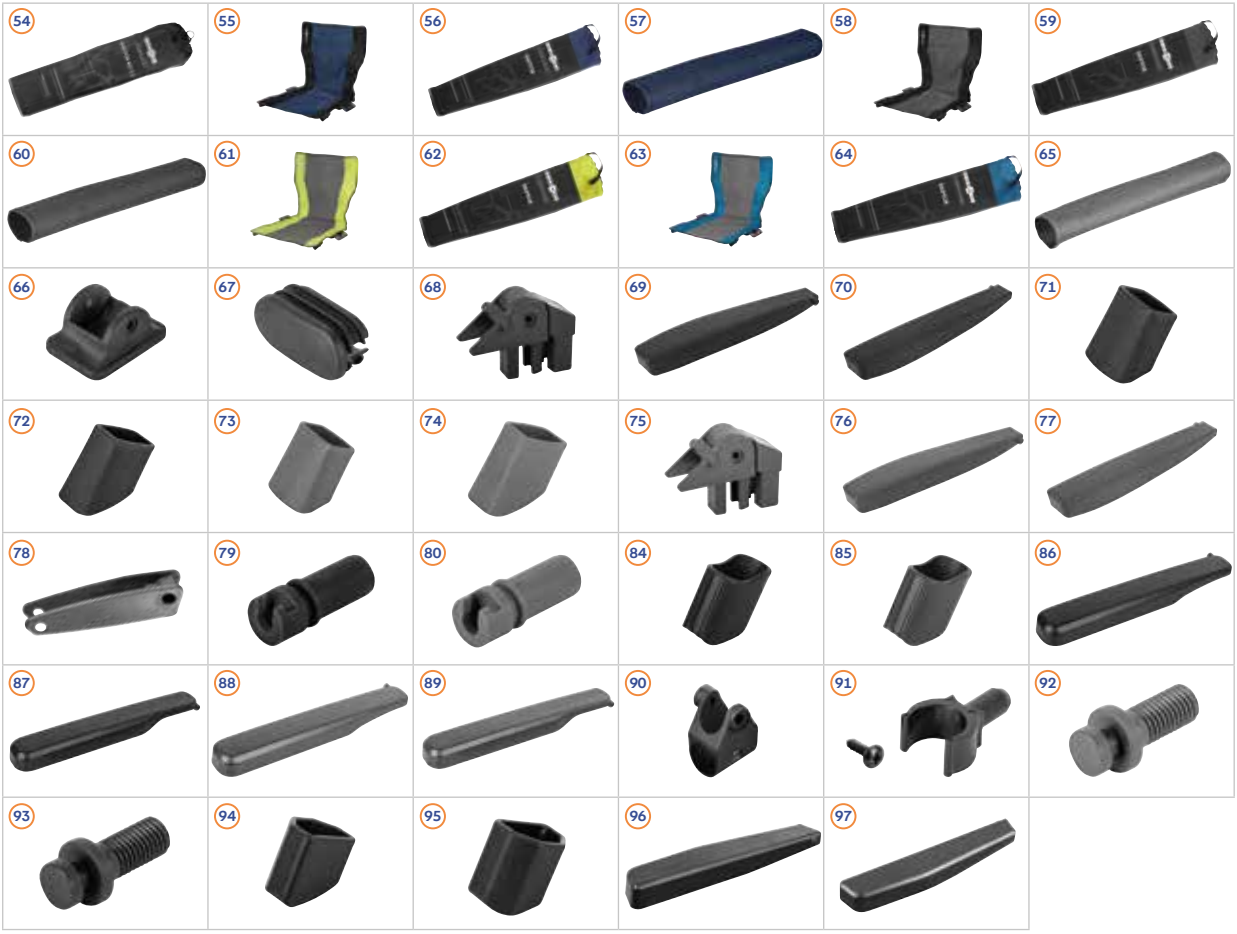

Poz.	Č. Movera	Č. výrobcu	Názov dielu	Vyhotovenie
54	na dopyt	0404014N.C03R1	Prenosná taška	Raptor NG 2.0 (čierna)
55	na dopyt	0404040N.C05R1	Kompletný látkový poťah (čierny/modrý)	Raptor Outdoor (modro-čierna)
56	na dopyt	0404040N.C05R2	Prenosná taška	Raptor Outdoor (modro-čierna)
57	na dopyt	0404040N.C05R3	Poťah lakťovej opierky	Raptor Outdoor (modro-čierna)
58	9959653	0404040N.C20R1	Kompletný látkový poťah (čierny/sivý)	Raptor Outdoor (sivo-čierna)
59	na dopyt	0404040N.C20R2	Prenosná taška	Raptor Outdoor (sivo-čierna)
60	na dopyt	0404040N.C20R3	Poťah lakťovej opierky	Raptor Outdoor (sivo-čierna)
61	na dopyt	0404040N.C70R1	Kompletný látkový poťah (zelený/sivý)	Raptor Outdoor (sivozelená)
62	na dopyt	0404040N.C70R2	Prenosná taška	Raptor Outdoor (sivozelená)
63	na dopyt	0404040N.C73R1	Kompletný látkový poťah (svetlomodrý/sivý)	Raptor Outdoor (sivo-svetlomodrá)
64	na dopyt	0404040N.C73R2	Prenosná taška	Raptor Outdoor (sivo-svetlomodrá)
65	na dopyt	0404040N.R2	Poťah lakťovej opierky	Raptor Outdoor (sivozelená)
66	9946093	0404040N.R1	Náhradná nožička	Raptor Outdoor (sivozelená)
67	na dopyt	0404040N.R6	Krytka lakťovej opierky 4cm	Raptor Outdoor (sivozelená)
68	na dopyt	0404063N.C09R1	Čierna aretácia lakťovej opierky	Skye
69	na dopyt	0404063N.C09R3	Pravá lakťová opierka (dĺžka 41,6 cm, čierna)	Skye
70	na dopyt	0404063N.C09R4	Ľavá lakťová opierka (dĺžka 41,6 cm, čierna)	Skye
71	na dopyt	0404063N.R5	Predná ochranná koncovka nohy (čierna)	Skye
72	9959233	0404063N.R6	Zadná ochranná koncovka nohy (čierna)	Skye
73	na dopyt	0404063N.R3	Predná ochranná koncovka nohy (antracitová)	Skye
74	na dopyt	0404063N.R4	Zadná ochranná koncovka nohy (antracitová)	Skye
75	na dopyt	0404063N.C67R1	Aretácia lakťovej opierky (antracitová)	Skye
76	na dopyt	0404063N.C67R3	Pravá lakťová opierka (dĺžka 45 cm, antracitová)	Skye
77	na dopyt	0404063N.C67R4	Ľavá lakťová opierka (dĺžka 45 cm, antracitová)	Skye
78	na dopyt	0404063N.C67R2	Stredový kĺb, antracitový	Skye
79	9959113	0404064/99N.R209	Spojovací diel opierky nôh (2 ks)	Skye
80	na dopyt	0404064/99N.R207	Spojovací diel opierky nôh (2 ks)	Skye
84	9945728	0404065N.R1	Ochranná koncovka nohy (čierna)	Skladacia stolička Aravel
85	na dopyt	0404065N.R2	Ochranná koncovka nohy (sivá)	Skladacia stolička Aravel
86	na dopyt	0404065N.R3	Ľavá lakťová opierka (čierna)	Skladacia stolička Aravel
87	na dopyt	0404065N.R4	Pravá lakťová opierka (čierna)	Skladacia stolička Aravel
88	na dopyt	0404065N.R5	Ľavá lakťová opierka (sivá)	Skladacia stolička Aravel
89	na dopyt	0404065N.R6	Pravá lakťová opierka (sivá)	Skladacia stolička Aravel
90	na dopyt	0404065N.R10	Spojovací diel sedadla a operadla	Skladacia stolička Aravel
91	9959009	0404079N.C09R2	Spojovací diel opierky nôh	Skladacia stolička Aravel
92	9946516	0404064/99N.R107	Spojovací diel opierky nôh (sivý)	Skladacia stolička Aravel
93	9946009	0404064/99N.R109	Spojovací diel opierky nôh (čierny)	Skladacia stolička Aravel
94	9958957	0404002N.R1	Koncovka nohy vzadu vľavo alebo vpredu vpravo, antracitová (1 ks)	Skladacia stolička Rebel
95	9958958	0404002N.R2	Koncovka nohy vzadu vpravo alebo vpredu vľavo, antracitová (1 ks)	Skladacia stolička Rebel
96	na dopyt	0404002N.R4	Pravá lakťová opierka (antracitová)	Skladacia stolička Rebel
97	na dopyt	0404002N.R3	Ľavá lakťová opierka (antracitová)	Skladacia stolička Rebel

DOMETIC Chladničky

1 	2 	3 	4 	5 	6 
7 	8 	9 	10 	11 	12 
13 	14 	15 16 	17 	19 	20 
22 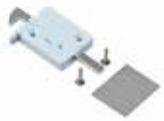	23 	24 	25 	26 	27 
28 	29 	30 	31 	32 	34 
36 	37 	38 	39 40 	47 	48 49 
50 	51 	52 	55 	56	57

DOMETIC

DOMETIC Chladničky

Poz.	Č. Movera	Č. výrobcu	Názov dielu	Vyhotovenie
1	9945422	4450018622	Záverečné slová	Séria CRE
2	9919429	289012120	Turgriff kpl.	Séria 8
3	9919796	289012220	Krytie chrípky	Séria 9
4	9919801	289012146	Rukoväť dverí	Séria 9
5	9936063	289012156	Rukoväť dverí	Séria 9
6	9919131	289049370	Matica čapu uzáveru dverí	Séria 9
7	9924534	289058300	Kompletný čap uzáveru dverí	Séria 9
8	9963884	207999461	Súprava západky a čapu aretácie dverí	Séria 9
9	9922854	289058200	Záverečný kpl.	Séria 9
10	9924169	289058270	Záverečné okraje na uzavretú	Séria 9
11	9911313	241327101	Záverečné prívesky Aretácia dverí s osvetlením	Séria 8
12	9997572	241326801	Kryt aretácie dverí s osvetlením	Séria 8
13	9924779	289037102	Aretácia dverí s osvetlením, pánty vľavo	Séria 8
14	9923308	289037105	Aretácia dverí s osvetlením, pánty vľavo	Séria 8
15	9922292	289037112	Aretácia dverí s osvetlením, pánty vpravo	Séria 8
16	9923697	289037115	Aretácia dverí s osvetlením, pánty vpravo	Séria 8
17	9911682	289037121	Aretácia dverí mraziacej priehradky	Séria 8
19	9991351	241275730	Kompletný uzáver dverí, farba sivá	Séria 7
20	na dopyt	295214003	Kompletný uzáver dverí, farba sivá	Séria 4,5,7
22	9947478	207999364	Úplný zámok	Séria 8
23	9906627	295214800	Uzáver dverí, farba hnedá	Séria 4
24	9959301	207999513	Aretácia dverí, čierna	Séria 4,5
25	na dopyt	207999311	Kompletný uzáver dverí	Séria 6
26	9992372	241275760	Kompletný uzáver dverí	Séria 7
27	9992371	241275780	Kompletná aretácia zaoblených dverí, sivá	Séria 7
28	9958736	207999511	Aretácia zaoblených dverí, čierna RAL7021	Séria 7
29	9929626	241275785	Aretácia zaoblených dverí, strieborná	Séria 7
30	9949465	207999416	Aretácia dverí, čierna	Séria 5
31	na dopyt	207999507	Aretácia dverí, sivá	Séria 5
32	9991352	241288405	Zadržanie úhlu dvere zámok	Séria 7
34	9906315	295213907	Držiak aretácie dverí	Séria 4,5
36	9995872	241288390	Posúvač uzáveru dverí, sivý	Séria 7
37	9994610	241327200	Posúvač uzáveru dverí, sivý	Séria 7
38	9990222	289011900	Zahnutý posúvač aretácie dverí, sivý	Séria 7
39	9922625	241326022	Tlačidlo aretácie dverí s pántmi vľavo, RAL7021	Séria 8
40	9919329	241326032	Tlačidlo aretácie dverí s pántmi vpravo, RAL7021	Séria 8
47	9996257	241274311	Krytka pántu (1 ks)	Séria 7,8
48	9919971	295164144	Osvetlenie, komplet	Séria 5
49	9991402	295164142	Osvetlenie, komplet	Séria 4,5,6,7
50	9929489	295179961	Osvetlenie, komplet	Séria 9
51	9991396	210683000	Snímač osvetlenia	Séria RH
52	9991409	295138030	Snímač osvetlenia AES 300 mm	Séria 4,5,6,7,10
55	9916257	207125801	Špeciálna klávesnica mraznička 380x141 mm	Séria MDC
56	9922289	241219500	Špeciálna klapa mraznička L = 430mm	Séria 6,7
57	9909865	241219531	Špeciálna klapa mraznička L = 430mm	Séria 8

DOMETIC Chladničky



DOMETIC Chladničky

Poz.	Č. Movera	Č. výrobcu	Názov dielu	Vyhotovenie
58	9919162	241219570	Špeciálna klapa mraznička L = 313 mm	Séria 8,9
59	9959423	295128074	Špecializovaný chladnička	Séria 2,3,4,5
60	9922435	289042413	Špecializovaný chladnička	Séria 9
61	9927915	207684301	Rámu mrazničky	Séria MDC
62	9922259	241227391	Závodný zámok mrazený	Séria 8,9
63	9991391	241212500	Pánt klapky mraziaceho priestoru	Séria 6,7
64	9907391	241212501	Pánt klapky mraziaceho priestoru	Séria 8
65	9906346	241212511	Pánt klapky mraziaceho priestoru	Séria 8
66	9962696	207999317	Pánt klapky mraziaceho priestoru	Séria 2,3,4,5
67	9905779	207999317	Zariadenie chladiaca klapa	Séria 4,5
69	9905779	241332720	Posúvač pre mraziaci priestor	Séria 8,9
70	9925257	292517711	Posúvač pre mraziaci priestor	Séria 8,9
71	9916651	4450007420	Kryt dverovej priehradky	Séria CR, CRX
72	9917634	4450007445	Kryt dverovej priehradky	Séria CR, CRX
73	na dopyt	4450036923	Kryt dverovej priehradky	Séria CR, CRX
74	9923467	241341680	Vrásky L = 309 mm Hobby	Séria 8, 140 l
75	9927764	241341681	Vrásky L = 309 mm Fendt	Séria 8, 140 l
76	9937349	289055121	Vrásky L = 280 mm Hobby	Séria 8, 156 l
77	9938692	289055131	Vrátená dvere L = 280 mm Fendt	Séria 8, 156 l
78	9999898	241334200	Priemerná dvere L = 410,5 mm	Séria 8
79	9993491	241207510	Dverová priehradka L=403,5 mm	Séria 6,7
80	9993643	241207710	Dverová priehradka L=403,5 mm	Séria 6,7
81	9918684	295123816	Dvere sú modré, 383 x 62 x 67 mm	Séria 5
82	9916305	295123906	Dvere sú modré, 383 x 62 x 67 mm	Séria 5
83	9925935	241334110	Dvere sú modré, 370 x 85 x 122 mm	Séria 8
84	na dopyt	207999438	Dvere šnúrka modrá, 375 x 67 x 102 mm	Séria 8
85	9942779	241334351	Dverový obal L = 360,3 mm	Séria 9
86	9932659	241334361	Dverový obal L = 305 mm	Séria 9
87	9945863	289072630	Dverová priehradka L=403,5 mm	Séria 10
88	na dopyt	207999475	Dverový obal L = 388 mm	Séria 10
89	na dopyt	207999476	Dverový obal L = 305 mm	Séria 10
90	9935784	289078621	Dverový obálok L = 388 mm (2 ks)	Séria 10
91	9935489	289078638	Dverový obal L = 305 mm (2 ks)	Séria 10
92	9994054	295123900	Dverový obal L = 384 mm	Séria 4,5
94	9907861	289023520	Dvere s krytom L = 411,5 mm	Séria 8
bez obr.	9991361	207999438	Dvere s krytom L = 374,5 mm	Séria 8
95	9935783	289078622	Dverová priehradka na fľaše L=388 mm	Séria 10
96	9925935	241334110	Dverová priehradka na fľaše L=374,5 mm	Séria 8
97	9915078	241334120	Dverová priehradka na fľaše L=411,5 mm	Séria 8
98	9926253	241340831	Dverová priehradka na fľaše Hobby L=280 mm	Séria 8, 156 l


99
100
101
104
105
106
107
108
109
110
111
112
113
114
116
117
118
123
125
126
127
128
129
132
133
136
137
138
139
140
141
142
143
144
145
146
147
148
149

DOMETIC Chladničky

Poz.	Č. Movera	Č. výrobcu	Názov dielu	Vyhotovenie
99	9928278	241340841	Dverová priehradka na fľaše Fendt L=280 mm	Séria 8, 156 l
100	9935783	289078622	Priehradka na fľaše vo dverách s držiakom, L=388 mm	Séria 10
101	9993072	295123810	Dverová priehradka na fľaše L=384 mm	Séria 4,5
104	9999897	241334100	Dverová priehradka na fľaše L=411,5 mm	Séria 8
105	9999896	295123702	Držiak na fľaše L=300 mm	Séria 5,8
106	9902555	295123700	Biely držiak na fľaše L=300 mm	Séria 4, 5
107	9925905	295123703	Držiak na fľaše L=300 mm	Séria 9
108	9923229	295123713	Držiak na fľaše L=245 mm	Séria 9
109	9902599	295187500	Kovový držiak na fľaše L=371 mm	Séria 4,5
110	9993645	241210413	Kovový držiak na fľaše L=392 mm	Séria 6,7
111	9933323	241210460	Kovový držiak na fľaše L=215,5 mm	Séria 8
112	9904325	241336800	Zelenina L = 442 mm	Séria 8
113	9918592	241339200	Zelenina L = 404 mm	Séria 8
114	9918495	241339300	Zelenina L = 405 mm	Séria 8
116	9904467	241336700	Zásuvka na zeleninu	Séria 8
117	9927646	289049240	Zelenina (zelenina na šnúrke)	Séria 9
118	9922621	4450007455	Zásuvka na zeleninu	Séria CR, CRX
123	9938765	289071320	Trener zeleninový šál	Séria 10
125	9935851	289072300	Odkladové zásuvky pre mrazničku 408x180 mm	
126	9938007	289078602	Drôtená polica 447x235 mm	Séria 10
127	9947523	289078607	Drôtená polica 447x290 mm	Séria 10
128	9936672	289078649	Drôtená polica 360x185 mm	Séria 10
129	9936296	289078650	Drôtená polica 360x259 mm	Séria 10
132	9939279	289078601	Malá drôtená polica 447 x 156 mm Vrátane 2 x poistky mriežky	Séria 10
133	9947523	289078607	Veľká drôtená polica 447 x 290 mm Vrátane 2 x poistky mriežky	Séria 10
bez obr.	9947524	289078606	Malá drôtená polica 447 x 211 mm Vrátane 2 x poistky mriežky	RMD10.5 XT/S
bez obr.	9959638	207745699	Drôtená polica vrátane 2 x poistky mriežky	RCL10.4ET
136	9999359	295142215	Drôtená polica 392x172 mm	Séria 4,5
137	9901644	241322240	Drôtená polica 450x217 mm	Séria 6,7
138	9999358	295142125	Horná drôtená polica 223x102 mm	Séria 4,5
139	9901645	241322250	Horná drôtená polica 450x141 mm	Séria 6,7
140	9995992	241337550	Horná drôtená polica 462,5x165 mm	Séria 8
141	9996267	241337560	Horná drôtená polica 462,5x220 mm	Séria 8
142	9993636	241294300	Spodná drôtená polica 442x209 mm	Séria 7
143	9999784	241396310	Odkladové zásuvky pre mrazničku 394x146 mm	Séria 8
144	9918624	241337760	Čiastočné Gitterrost modrá	Séria 8,9
145	9915457	241398100	Kompletná horná drôtená polica 450x175 mm	Séria 8
146	9911429	241398120	Kompletná spodná drôtená polica 450x255 mm	Séria 8
147	9939956	289052910	Horná drôtená polica 348x220 mm	Séria 9
148	9906656	241398110	Kompletná horná drôtená polica 450x230 mm	Séria 8
149	9906657	241398130	Kompletná spodná drôtená polica 450x310 mm	Séria 8

150 	151 	152 	153 
154 	155 	156 	157 
158 	159 	160 	161 
162 	163 	164 	165 
166 	167 	168 	169 
170 	171 	172 	173 
174 	175 	176 	177 
178 	179 	180 	181 
182 	183 	184 	185 

DOMETIC Chladničky

Poz.	Č. Movera	Č. výrobcu	Názov dielu	Vyhotovenie
150	na dopyt	293069304	Upínací držiak drôtenej police (1 ks)	Séria 2,3,4,5,6,7
151	9991388	292601102	Upínací držiak drôtenej police	Séria 2,3,4,5,6,7
152	9991389	241208200	Držiak drôtenej police	Séria 6,7
153	9993640	241208300	Pravý držiak drôtenej police (1 ks)	Séria 6,7
154	9993641	241208310	Ľavý držiak drôtenej police (1 ks)	Séria 6,7
155	9959409	241227371	Držiak drôtenej police NCS S 0502-B	Séria 10
156	9959899	241208221	Držiak drôtenej police	Séria 10
157	9933329	241208220	Držiak drôtenej police	Séria 8
158	9916822	241332710	Posúvač drôtenej police	Séria 8
159	9929424	292316056	Závod na odkladanie, vrátane osvetlenia a senzor	Séria 9
160	9993182	241278510	Akcia teplota žltá	Séria 7
161	9908079	241278430	Os voliča, svetlosivá	Séria 7
162	9908078	241278420	Os voliča, béžová	Séria 7
163	9995996	241213710	Otočný gombík voliča, svetlosivý	Séria 7
164	9913737	241338200	Otočný gombík voliča, sivý	Séria 8
165	9935912	241338201	Otočný gombík voliča, čierny	Séria 8
166	9927747	241338221	Otočný gombík voliča, čierny	Séria 5
167	9944851	289073800	Otočný gombík voliča, chrómovaný	Séria 10
168	9906175	241213810	Otočný ovládač termostatu, svetlosivý	Séria 7
169	9997333	241338300	Otočný ovládač termostatu, striebornosivý	Séria 8
170	9923376	241338321	Otočný ovládač termostatu, čierny	Séria 5
171	9904089	241338301	Otočný ovládač termostatu pre V85, čierny	Séria 8
172	9929174	295128700	Otočný ovládač termostatu, sivohnedý	Séria 4
173	na dopyt	4499000112	Súprava otočných ovládačov, 1x na výber zdroja energie, 1x pre plynový ventil	Séria 7
174	9947334	207999372	Súprava otočných ovládačov, 1x na výber zdroja energie, 1x pre plynový ventil	Séria 8,9
175	9932714	241235064	Súprava otočných ovládačov, 1x na výber zdroja energie, 1x pre plynový ventil	Séria 9
176	9991353	292302410	Červený piezoelektrický zapaľovač, typ 1174-03 RV 381	Plechový držiak armatúry
177	9991354	292302461	Čierny piezoelektrický zapaľovač, typ RV381	Plastový držiak armatúr
178	9947547	207999321	Tlačidlo zapaľovača	Séria 5,8,9
179	9991310	292652810	Termostat elektro L = 1400 mm	Elektrické vyhotovenie
180	9983587	295202552	Volič zdroja energie	Séria 5, 6, 7, 8
181	9915649	292302458	Predĺženie Zamyny Batéria Chrom L = 56,4 mm	Séria 7,8
182	9991371	295165420	Zapaľovacia jednotka 12 V	Séria 2,3,4,5,6,7
183	9991372	241278930	Riadiaca jednotka plynového horáka HEA TEC P810	Séria 7,8
184	9906255	292349921	Ukazovateľ plynu	Séria 5, 6, 7, 8
185	9947920	207999325	Batériový zapaľovač	Séria 7,8

→

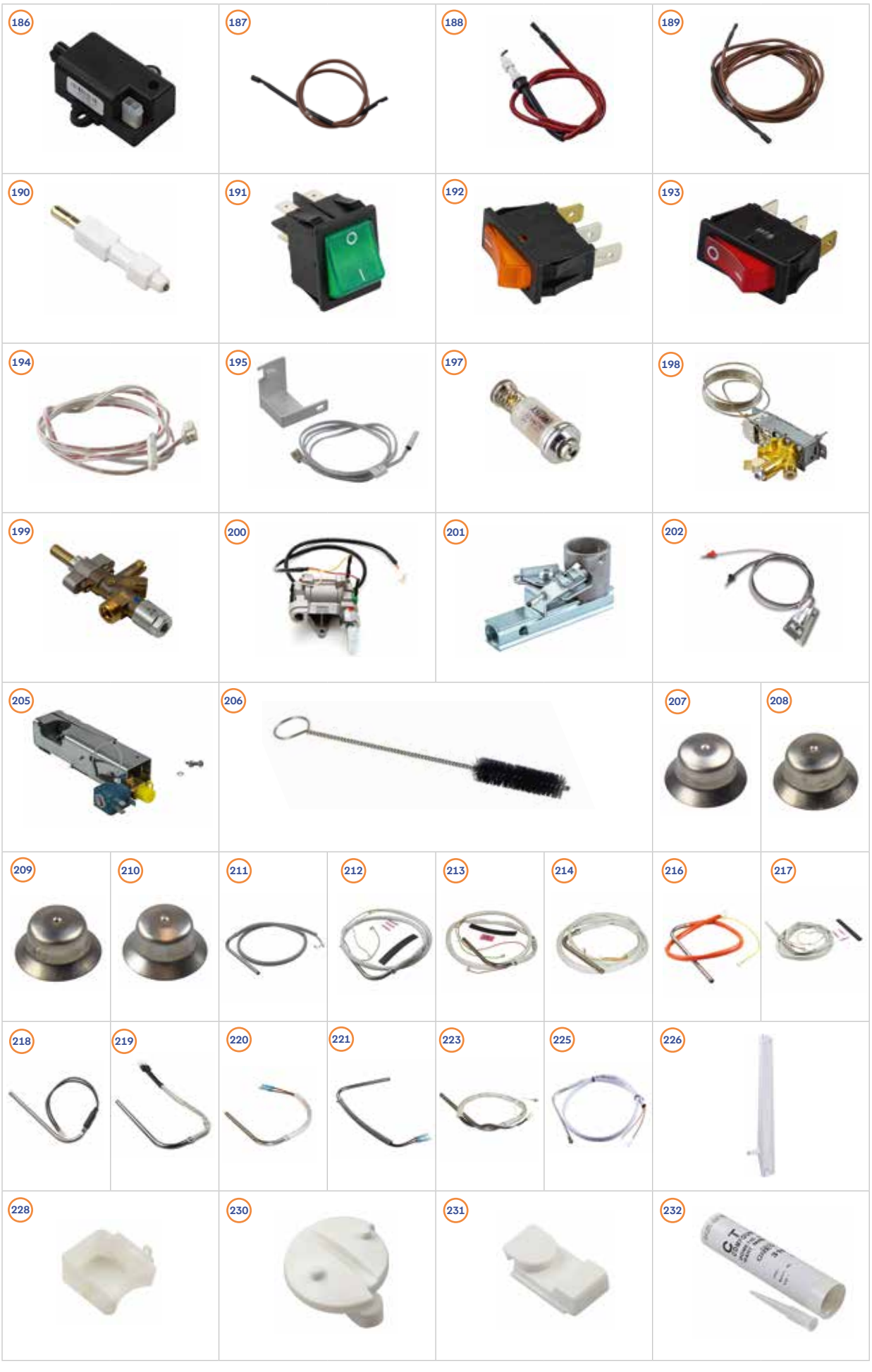
186
187
188
189
190
191
192
193
194
195
197
198
199
200
201
202
205
206
207
208
209
210
211
212
213
214
216
217
218
219
220
221
223
225
226
228
230
231
232

DOMETIC Chladničky

Poz.	Č. Movera	Č. výrobcu	Názov dielu	Vyhotovenie
186	9919607	289019010	Batériový zapaľovač	Séria 5,8,9
187	9934232	292788014	Zapaľovací kábel L=560 mm	Séria 4,5,8
188	9991373	295110571	Zapaľovací kábel L = 600 mm	Séria 4, 5, 6, AES so zapaľovacím káblom
189	9916389	292788095	Zapaľovací kábel L = 2100 mm	Séria 2,4,6,7,8
190	9956623	292362620	Zapaľovacia sviečka	Séria 3,4,5,6,7,8
191	9991367	292627410	Kolískový spínač, zelený	230 V
192	9991368	292627520	Kolískový spínač, oranžový	230 V
193	9991369	292627350	Wipeskočistička červená	12/24 V
194	9925368	295224850	Snímač teploty 1100 mm	Séria 7,8
195	9937590	289078612	Teplotné pocity L = 1100 mm	Séria 10
197	9991361	210603010	Magnetické použitie 3224/27 ORKLL6K Kompaktné	Séria 4,5,6,7,8,9
198	9933335	241219023	Kompaktná armáda plyn / elektrina 1500 mm, AC V85"	Séria 5, 6, 7, 8
199	9991365	292627630	Plynový regulátor	Séria 2,4
200	9975472	407158683	Plynový regulátor GV 100	Séria 7, 8
bez obr.	na dopyt	na dopyt	Plynový horák - na dopyt po uvedení PNC Číslo (typová tabuľka)	
201	9962398	407158693	Plynový horák bez dýzy	Séria 4,5,6,7,8
202	9947818	407158694	Plynový horák bez dýzy	Séria 7,8
205	9939701	289063472	Plynový horák CBS3, DN37, Europe	Séria 10
206	9924527	241248180	čistenie kefového horáka CBS, Priemer 7 mm	Séria 10
207	9991360	292203307	Dýza plynového horáka KZ 12, 50 mbar	Séria 4,5,6
208	9991357	292203304	Dýza plynového horáka KZ 45, 30 mbar	Séria 4,6,7,8
209	9916122	289048311	Dýza plynového horáka KZ 16, 30 mbar	Séria 7,8,9
210	9916123	289048300	Dýza plynového horáka KZ 65, 30 mbar	Séria 4,5,6,7,8
211	9981299	289081503	Vykurovacie teleso 235 V/105 W	Séria 4
212	9939482	289020942	Vykurovacie teleso 235 V/125 W	Séria 5
213	9984539	289020911	Vykurovacie teleso 235 V/135 W	Séria 4
214	9991329	289081502	Vykurovacie teleso 235 V/135 W	Séria 7,8
216	na dopyt	289081518	Heizelement 240 V/170W	Séria 10
217	9939696	289020940	Vykurovacie teleso 230 V/190 W	Séria 7,8
218	9992378	17375413	Vykurovacie teleso 230 V/220 W	Séria 4,5,6,7,8
219	9984279	289081521	Heizelement 230 V/250W	Séria 10
220	9991320	289081571	Vykurovacie teleso 12 V/120 W	Séria 4,5,7,8
221	9944875	289081572	Vykurovacie teleso 12 V/130 W	Séria 4,5,6,7,8
223	9946762	289081560	Vykurovacie teleso 12 V/170 W	Séria 7,8,9
225	9991317	292333101	Vykurovacie teleso 24 V/100 W	Séria 2,4
226	9947664	4450017518	Tropické	Séria 10
bez obr.	9946513	295228699	Profil kvapky	RC10.4
228	9956901	292370930	Šálka na znečistenie 310 ml	Séria 4,5,6,7,8,9
230	9991392	295176699	Aretácia (gombík) novej vetracej mriežky (1 ks)	
231	9993542	295176631	Aretácia (posúvač) starej vetracej mriežky (1 ks)	
232	9918402	407142538	Tepelná pasta, kartúška 310 ml	
bez obr.	na dopyt	na dopyt	PCB blok pripojenia kompletný - na požiadanie s Zadajte číslo PNC (typová tabuľka)	
bez obr.	na dopyt	na dopyt	Elektronika - na požiadanie s uvedením PNC Číslo (typová tabuľka)	
bez obr.	na dopyt	na dopyt	Zobrazenie - na požiadanie s uvedením PNC číslo viac (typový štítok)	

→Upozornenie: ďalšie náhradné diely sú k dispozícii na požiadanie s uvedením čísla PNC (typová tabuľka).

DOMETIC Chladničky série 10 a NRX



Poz.	Č. Movera	Č. výrobcu	Názov dielu	Vyhotovenie
233	na dopyt	4450033052	Upevňovacie diely drôtenej police (6 ks)	NRX0035C, NRX0050C, NRX0060C, NRX0080C, NRX0090V, NRX0115C, NRX0130C
bez obr.	na dopyt	207999558	Upevňovacie diely drôtenej police (6 ks)	RCL10.4EP
bez obr.	na dopyt	4450028158	Drôtená polica 319x123x20 mm	NRX0035C
234	na dopyt	4450028136	Drôtená polica 321x241x20 mm	NRX0050C
bez obr.	na dopyt	4450028160	Drôtená polica 385,2x256x20 mm	NRX0060C
bez obr.	na dopyt	4450028159	Drôtená polica 412x256x20 mm	NRX0080C
bez obr.	na dopyt	4450028157	Drôtená polica 462x287x20 mm	NRX0115C, NRX0130C
bez obr.	na dopyt	207745604	Drôtená polica, dole	NRX0090V
bez obr.	na dopyt	207999544	Veľká drôtená polica vrátane 2 mriežok poistka	RMD10.5XP
bez obr.	na dopyt	207999545	Malá drôtená polica vrátane 2 mriežok poistka	RMD10.5XP
bez obr.	na dopyt	207999542	Veľká drôtená polica vrátane 2 mriežok poistka	RMD10.5P, RMD10.5G
bez obr.	na dopyt	207999543	Malá drôtená polica vrátane 2 mriežok poistka	RMD10.5P, RMD10.5G
bez obr.	na dopyt	207999540	Veľká drôtená polica vrátane 2 mriežok poistka	RML10.4P, RML10.4G
bez obr.	na dopyt	207999541	Malá drôtená polica vrátane 2 mriežok poistka	RML10.4P, RML10.4G
bez obr.	na dopyt	4472002280	Malá drôtená polica vrátane 2 mriežok poistka	RMS10.5P, RMS10.5G
bez obr.	na dopyt	4472002281	Veľká drôtená polica vrátane 2 mriežok poistka	RMS10.5P, RMS10.5G, RMS10.5XP
bez obr.	na dopyt	4472002278	Mimoriadne veľká drôtená polica	RMS10.5XP
bez obr.	na dopyt	4450031946	Drôtená polica	RCD10.5ET
bez obr.	na dopyt	4450031605	Veľká drôtená polica vrátane 2 mriežok poistka	RCD10.5XET
bez obr.	na dopyt	207741199	Drôtená polica, hore	RC10.4M.90, RC10.4T.90
235	9946584	4450024290	Horná drôtená polica vrátane 2 poistky	RCS10.5XT
236	9938393	207741197	Spodná/stredná drôtená polica (2 ks) vrátane Poistky mriežky	RC10.4M.90, RC10.4T.90
bez obr.	9959043	207741198	Spodná/stredná drôtená polica (2 ks) vrátane Poistky mriežky	RC10.4T.70
bez obr.	na dopyt	4450024295	Spodná drôtená polica 440x107 mm	RCS10.5T
237	9945394	4450024291	Spodná drôtená polica 440x162 mm vrátane 2 poistky mriežky	RCS10.5T, RCS10.5XT
bez obr.	na dopyt	207788301	Zásuvka na zeleninu	NRX0090V
bez obr.	na dopyt	4450028296	Zásuvka na zeleninu 148,5x147,9x98 mm	NRX0035C
bez obr.	na dopyt	4450028121	Zásuvka na zeleninu 280,9x149,9x98 mm	NRX0050C
bez obr.	na dopyt	4450028268	Zásuvka na zeleninu 295,9x98x181,9 mm	NRX0060C
bez obr.	na dopyt	4450028308	Zásuvka na zeleninu 326,9x220,4x140	NRX0115C, NRX0130C
bez obr.	na dopyt	4450037059	Zásuvka na zeleninu	RMS10.5P, RMS10.5G, RCS10.5T
238	na dopyt	4450021549	Zásuvka na zeleninu	RMS10.5XP, RCS10.5XT
239	9959441	207999479	Zásuvka na zeleninu	RML10.4P, RML10.4G, RMD10.5P, RCL10.4EP

DOMETIC Chladničky série 10 a NRX



Poz.	Č. Movera	Č. výrobcu	Názov dielu	Vyhotovenie
240	9959622	207999524	Zásuvka na zeleninu s vekom - Veggiefresh 133,5x398,7x355 mm	RMD10.5P, RMD10.5G
241	9959756	207999523	Zelenina s krytom 133,5x397,7x390 mm	RMD10.5XP
bez obr.	na dopyt	4450026419	Zásuvka na zeleninu	RCD10.5ET
bez obr.	na dopyt	4450023490	Zásuvka na zeleninu	RCD10.5XET
bez obr.	na dopyt	4450021548	Zásuvka na zeleninu	RCS10.5T
242	9937913	207780411	Kľúčová zeleninová doska 333x101 mm	RC10.4M.90, RC10.4T.90, RC10.4T.70
bez obr.	na dopyt	207999481	Priečka zásuvky na zeleninu	RML10.4P, RML10.4G
bez obr.	na dopyt	207999530	Priečka zásuvky na zeleninu	RMD10.5P, RMD10.5G, RMD10.5XP
bez obr.	na dopyt	4472002448	Priečka zásuvky na zeleninu	RCD10.5ET
bez obr.	na dopyt	4450023491	Priečka zásuvky na zeleninu	RCD10.5XET
243	na dopyt	207999480	Kryt zeleniny 370,2x345,7 mm	RML10.4P
bez obr.	na dopyt	4450031948	Kryt zeleniny	RCS10.5T, RCS10.5XT
bez obr.	na dopyt	4450027731	Kryt zeleniny	RCD10.5XET
244	9938556	207780699	Veko priehradky na zeleninu vrátane držiakov	RC10.4M.90, RC10.4T.70
bez obr.	na dopyt	207780696	Veko priehradky na zeleninu vrátane držiakov	RC10.4T.90, RC10.4T.70
245	9959345	4450030553	Dvere Regal	RMS10.5P, RMS10.5G, RMS10.5XP, RCD10.5XET, RCD10.5ET, RCS10.5T, RCS10.5XT
bez obr.	na dopyt	4450028118	Dvere vrecko 296,7x77,1x55 mm	NRXD0050C, NRXD0050S, NRX0035C, NRX0050C
bez obr.	na dopyt	4450028276	Dvere vrecko 364,7x77,1x55 mm	NRXD0060C, NRXD0060S, NRX0060C
bez obr.	na dopyt	4450028292	Dvere vrecko 391,7x55x77,1 mm	NRX0080C, NRX0090V
bez obr.	na dopyt	4450028307	Dvere vrecko 441,7x77,1x55 mm	NRX0115C, NRX0130C
246	na dopyt	207999528	Dvere vrecka (2 st.)	RML10.4P, RML10.4G, RCL10.4EP
247	na dopyt	207999527	Dvere vrecko L = 388 mm (2 ks)	RMD10.5P, RMD10.5G, RMD10.5XP
bez obr.	na dopyt	4450028115	Priehradka na fľaše 296x111,9x89,5 mm	NRX0035C, NRX0050C
bez obr.	na dopyt	4450028273	Priehradka na fľaše 364x89,5x111,9 mm	NRX0060C
bez obr.	na dopyt	4450028290	Priehradka na fľaše 391x111,9x89,5 mm	NRX0080C, NRX0090V
bez obr.	na dopyt	4450028306	Priehradka na fľaše 441x111,9x89,5 mm	NRX0115C, NRX0130C
248	na dopyt	207999526	Priehradka na fľaše s držiakom	RML10.4P, RML10.4G, RCL10.4EP
249	na dopyt	4450024289	Priehradka na fľaše s držiakom	RMS10.5P, RMS10.5G, RMS10.5XP, RCS10.5T, RCS10.5XT
250	na dopyt	207999525	Priehradka na fľaše s držiakom L=388 mm	RMD10.5P, RMD10.5G, RMD10.5XP
bez obr.	na dopyt	4450027723	Priehradka na fľaše s držiakom	RCD10.5XET, RCD10.5ET
251	9936162	289078664	Priehradka na fľaše s držiakom	RC10.4M.90, RC10.4T.90, RC10.4T.70
bez obr.	na dopyt	4450028112	Držiak fliaš 236,1x58,2x63,1 mm	NRX0035C, NRX0050C
bez obr.	na dopyt	4450028269	Držiak fliaš 303,9x58,2x63,1 mm	NRX0060C
bez obr.	na dopyt	4450028286	Držiak fliaš 331,1x58,2x62,9 mm	NRX0080C, NRX0090V
bez obr.	na dopyt	4450028303	Držiak fliaš 381,1x58,2x62,9 mm	NRX0115C, NRX0130C
bez obr.	na dopyt	4450021627	Tesnenie dverí	RMS10.5P, RMS10.5XP, RCS10.5T, RCS10.5XT
bez obr.	9959203	289050343	Tesnenie dverí	RML 10.4, RML10.4T, RCL10.4T, RML10.4P
252	9959827	289078620	Súprava tesnenia dverí 491x854mm a 252x488 mm	RMD10.5P, RMD10.5XP
253	9946166	4450027720	Horná uzatváracia lišta dverí	RMS10.5P, RMS10.5XP, RCD10.5XET, RCD10.5ET, RCS10.5T, RCS10.5XT
254	na dopyt	4450027719	Spodná uzatváracia lišta dverí	RMS10.5P, RMS10.5XP, RCD10.5XET, RCD10.5ET, RCS10.5T, RCS10.5XT
255	na dopyt	4450027718	Horná uzatváracia lišta dverí	RMS10.5G
256	na dopyt	4450027717	Spodná uzatváracia lišta dverí	RMS10.5G

DOMETIC Chladničky série 10 a NRX



Poz.	Č. Movera	Č. výrobcu	Názov dielu	Vyhotovenie
bez obr.	na dopyt	4450023466	Dvere tesnenie chladničky	RCD10.5XET, RCD10.5ET
bez obr.	na dopyt	4450023467	Tesnenie dvierok mraziaceho priestoru	RCD10.5XET, RCD10.5ET
bez obr.	na dopyt	289050373	Tesnenie dverí	RCL10.4EP, RCL10.4 ET
bez obr.	na dopyt	289050333	Tesnenie dverí	RC10.4M.90 RC10.4T.90
bez obr.	9946989	289050323	Tesnenie dverí 386x700 mm	RC10.4T.70
bez obr.	na dopyt	4450033048	Uzáver	NRXD0050C, NRXD0050S, NRXD0060C, NRXD0060S, NRX0035C, NRX0050C, NRX0060C, NRX0080C, NRX0090V, NRX0115C, NRX0130C
257	9939843	289078623	Držiak kolíka	RML10.4P, RML10.4G, RMD10.5P, RMD10.5G, RMD10.5XP, RCL10.4EP, RC10.4M.90, RC10.4T.90, RC10.4T.70
258	9945884	4450025939	Čap pántu (1 ks)	RMS10.5G
259	9938784	241348671	Čap pántu (1 ks)	RC10.4M.90, RC10.4T.90, RC10.4T.70
bez obr.	9959785	295246166	Súprava čapov pántu (10 ks)	RML10.4G, RMD10.5G
260	9938958	289078696	Súprava čapov pántu (10 ks)	RML10.4P, RMD10.5P, RMD10.5XP, RCL10.4EP
261	9946481	289078823	Súprava čapov pántu a pružín (po 10 ks)	RML10.4P, RMD10.5P, RMD10.5XP
262	9944936	4450031099	Posúvač uzáveru dverí, sivý	RMS10.5G
bez obr.	na dopyt	289017708	Posúvač v kulise, hore vpravo, dole vľavo	RML10.4P, RMD10.5P, RMD10.5XP
bez obr.	na dopyt	289017709	Posúvač v kulise, hore vľavo, dole vpravo	RML10.4P, RMD10.5P, RMD10.5XP
bez obr.	na dopyt	289070311	Posúvač v kulise, hore vpravo, dole vľavo	RCL10.4EP
bez obr.	na dopyt	289070301	Posúvač v kulise, hore vľavo, dole vpravo	RCL10.4EP
263	9947515	4450021570	Krycia doska dverí	RCS10.5S, RCS10.5XS, RMS10.5S, RMS10.5XS, RMD10.5XS, RMS10.5G
264	9938421	289078816	Kit krytý doska čierna (4 ks) + Posúvač aretácie dverí, sivý (4 ks)	RML10.4G, RMD10.5G
bez obr.	na dopyt	207999483	Turgriff chladnička	RML10.4P
bez obr.	na dopyt	207999419	Turgriff chladnička	RMD10.5XP
bez obr.	na dopyt	207999420	Turgriff Zhrievač	RMD10.5XP
bez obr.	na dopyt	4450025943	Kryt aretácie dverí vpravo dole	RMS10.5P, RMS10.5G, RMS10.5XP, RCS10.5T, RCS10.5XT
bez obr.	na dopyt	4450025944	Kryt aretácie dverí vľavo dole	RMS10.5P, RMS10.5G, RMS10.5XP, RCS10.5T, RCS10.5XT
bez obr.	na dopyt	9620012931	Mraziaci priestor	NRXD0050C, NRXD0050S, NRX0035C, NRX0050C
bez obr.	na dopyt	9620012936	Mraziaci priestor	NRXD0060C, NRXD0060S, NRX0060C
bez obr.	9959649	9620012934	Mraziaci priestor	NRX0080C
bez obr.	na dopyt	207761403	Mraziaci priestor	NRX0090V
bez obr.	na dopyt	9620012937	Mraziaci priestor	NRX0115C, NRX0130C
bez obr.	na dopyt	4450035990	Mraziaci priestor	RMS10.5P, RMS10.5G
265	na dopyt	4450035989	Mraziaci priestor	RMS10.5XP
266	9939144	207761401	Mraziaci priestor	RC10.4M.90, RC10.4T.90, RC10.4T.70
267	9939820	289042420	Špecializácia na osviežovanie	RML10.4P, RML10.4G, RCL10.4EP
268	9946379	207999345	Podlahy osviežujú	RML10.4P, RML10.4G

DOMETIC Chladničky série 10 a NRX

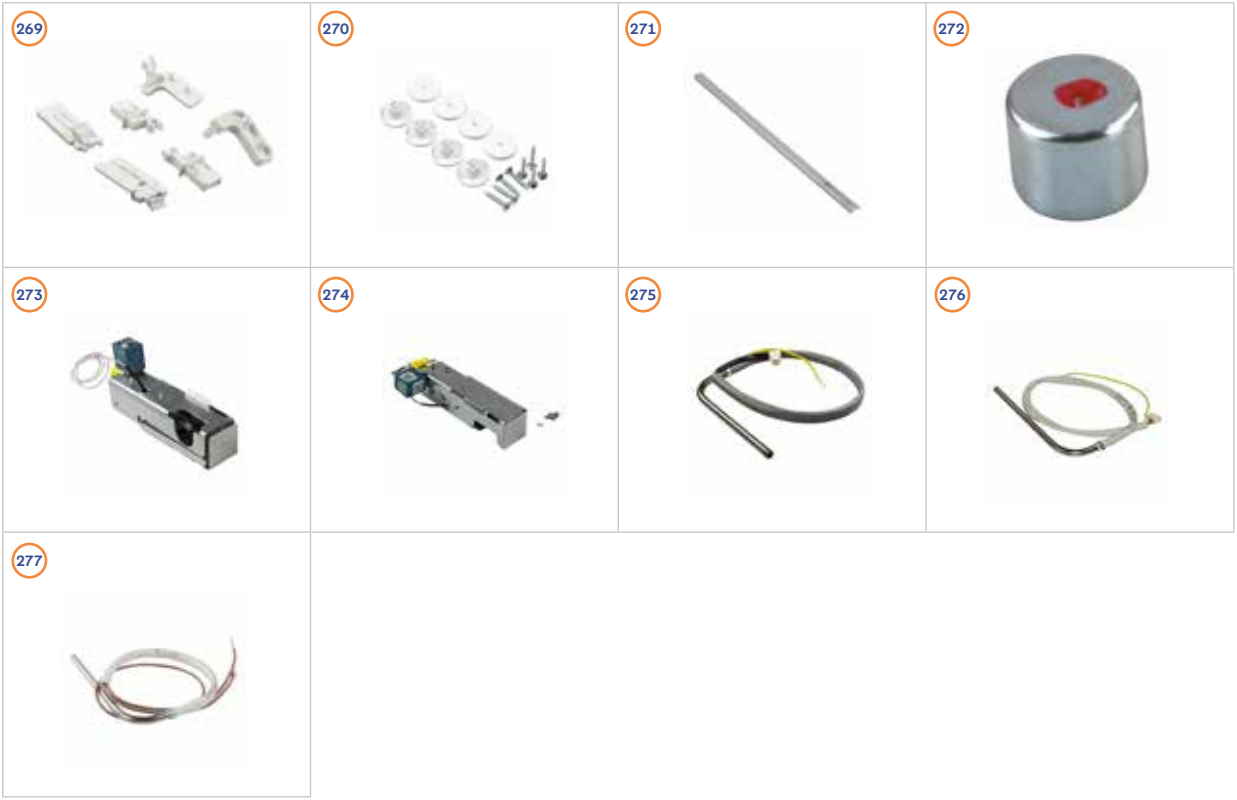

Poz.	Č. Movera	Č. výrobcu	Názov dielu	Vyhotovenie
bez obr.	9946648	4450024292	Pánty dvierok mraziaceho priestoru	RMS10.5P, RMS10.5G, RMS10.5XP, RCS10.5T, RCS10.5XT
bez obr.	na dopyt	289078824	Pánty dvierok mraziaceho priestoru	RML10.4P, RML10.4G
269	9945655	289078655	Pánt dvierok mraziaceho priestoru s uložením	RCL10.4, RML10.4
bez obr.	na dopyt	4450033050	Súprava pántov chladničky	NRX0035C, NRX0050C, NRX0060C, NRX0080C, NRX0090V, NRX0115C, NRX0130C
bez obr.	na dopyt	207999554	Súprava pántov chladničky	RML10.4P, RML10.4G, RMD10.5P, RMD10.5G, RMD10.5XP
bez obr.	na dopyt	289017707	Súprava stredových pántov	RMD10.5P, RMD10.5G, RMD10.5XP
bez obr.	na dopyt	4450021597	Ľavý spodný pánt	RMS10.5P, RMS10.5G, RMS10.5XP, RCS10.5T, RCS10.5XT
bez obr.	na dopyt	4450021598	Pánt vpravo dole	RMS10.5P, RMS10.5G, RMS10.5XP, RCS10.5T, RCS10.5XT
bez obr.	na dopyt	4450021599	Pánt uprostred dole	RMS10.5P, RMS10.5G, RMS10.5XP
bez obr.	na dopyt	292534517	Horný plech pántu	RCL10.4EP
bez obr.	na dopyt	289073912	Pánt dole vľavo	RCL10.4EP
bez obr.	na dopyt	207749504	Pánt dole vpravo	RCL10.4EP
bez obr.	na dopyt	4450016627	Krytka	RMS10.5P, RMS10.5G, RMS10.5XP
270	na dopyt	289078613	Krytky (8 ks)	RML10.4P, RML10.4G, RMD10.5P, RMD10.5G, RMD10.5XP, RC10.4M.90, RC10.4T.90, RC10.4T.70
bez obr.	na dopyt	4450024318	Krytka	RCS10.5T, RCS10.5XT
bez obr.	na dopyt	4450024362	Osvetlenie LED	RMS10.5P, RMS10.5G, RMS10.5XP, RCS10.5T, RCS10.5XT
271	na dopyt	289073130	Osvetlenie LED	RML10.4P, RML10.4G, RMD10.5P, RMD10.5G, RMD10.5XP, RC10.4M.90, RC10.4T.90
bez obr.	na dopyt	289073140	Osvetlenie LED	RC10.4T.70
272	9958903	4450021624	Magnetové senzory osvetlenia	RMS10.5P, RMS10.5XP, RCD10.5XET, RCD10.5ET, RCS10.5T, RCS10.5XT
bez obr.	na dopyt	207999505	Sensor osvetlenia	RML10.4P, RML10.4G, RMD10.5G, RMD10.5XP
273	9947381	4450024303	Plynový horák KZ27	RMS10.5P, RMS10.5G, RMS10.5XP
274	9959502	289063471	Plynový horák CBS3, DN31	RML10.4P, RML10.4G
bez obr.	na dopyt	289063478	Plynový horák CBS3, DN37	RMD10.5P, RMD10.5G, RMD10.5XP
275	9946406	4450022701	Vykurovacie teleso AC 235V/135W	RMS10.5P, RMS10.5G, RMS10.5XP
276	na dopyt	289081520	Vykurovacie teleso AC 230V/170W	RML10.4P, RML10.4G
bez obr.	na dopyt	289081524	Vykurovacie teleso AC 230V/250W	RMD10.5P, RMD10.5G, RMD10.5XP
bez obr.	na dopyt	4450022702	Vykurovacie teleso DC 12V/130W	RMS10.5P, RMS10.5G, RMS10.5XP
277	9947340	289081562	Vykurovacie teleso DC 12V/170W	RML10.4P, RML10.4G, RMD10.5P, RMD10.5G, RMD10.5XP
bez obr.	na dopyt	4450020543	AC pripojenie kábel	RMS10.5P, RMS10.5G, RMS10.5XP
bez obr.	na dopyt	4450016609	Otočný ovládač ovládacieho panela	RCS10.5T, RCS10.5XT

Chladiace boxy DOMETIC, TRUMA, E

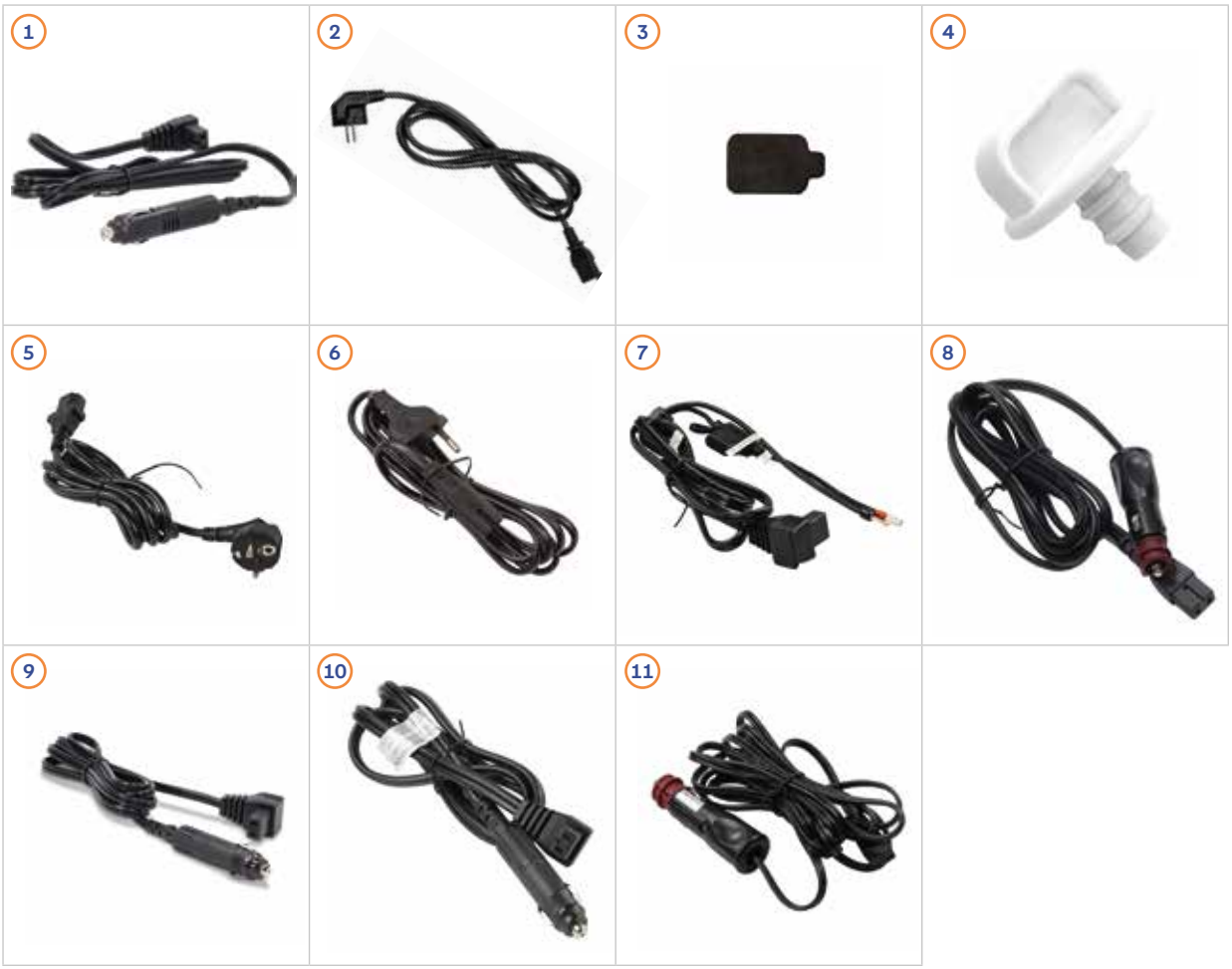

Poz.	Č. Movera	Č. výrobcu	Výrobca	Názov dielu	Vyhotovenie
1	9943699	40092-00091	Truma	12/24 V pripojovací kábel	
2	9947398	40092-00090	Truma	Kábel 230 V ŠUKO	
3	9962878	40092-00113	Truma	Slepé stopy 12/24 V-Prípojka	
4	9946649	40092-00071	Truma	Odtokové zastavenie	
1	na dopyt	40092-00352	Truma	Nabíjačka BatteryPack	
2	na dopyt	40092-00351	Truma	Pripojovací kábel BatteryPack	
bez obr.	na dopyt	40092-00353	Truma	Sieťový kábel BatteryPack	
bez obr.	na dopyt	40092-00116	Truma	Tesnenie veka	C30
bez obr.	na dopyt	40092-00064	Truma	Tesnenie veka	C36/C44
bez obr.	na dopyt	40092-00101	Truma	Tesnenie veka	C60/C69 DZ/C73
bez obr.	na dopyt	40092-00117	Truma	Tesnenie veka	C96 DZ
bez obr.	na dopyt	40092-00103	Truma	Tesnenie veka	C105
bez obr.	9947188	40092-00384	Truma	Uzáver veka	C30
bez obr.	na dopyt	40092-00311	Truma	Uzáver veka	C36/C44
bez obr.	na dopyt	40092-00312	Truma	Uzáver veka	C60/C69 DZ/C73/C105
bez obr.	na dopyt	40092-00313	Truma	Uzáver veka	C96 DZ
5	9926388	4450002204	Dometic	AC pripojenie kábel Schuko	CF, CFX, CFX2, CFX3, CFX5, CR, CRX, FR, ICF, MCF, MCF2, MCG
6	9919393	4450002206	Dometic	AC pripojenie kábel Europe	TCX, T, TC
7	na dopyt	4450016971	Dometic	DC pripojovací kábel bez konektora	CFX, CFX3
8	9919385	4451037741	Dometic	Pripojovací kábel DC	C18, CF18, CDF18
9	9938166	4450029469	Dometic	DC pripojovací kábel SPT-2 2*16AWG, 2m, 10A, UL	CFF, CFX, CFX2, CFX3, CFX5, ICF
10	9947543	4450029473	Dometic	DC pripojovací kábel SPT-3, 14AWG*2, 1.5m, 15A, UL	CFX, CFX3, CFX5
11	9919323	4451037619	Dometic	Pripojovací kábel DC	CR, CX, MT, T, TB, TC, TCX, TF

Chladiace boxy DOMETIC, TRUMA, E



Poz.	Č. Movera	Č. výrobcu	Výrobca	Názov dielu	Vyhotovenie
12	9959138	4450029467	Dometic	Pripojovací kábel DC	CF, MCF, ICF, CDF, CFX, FR, MCG
13	9938398	4450001983	Dometic	NTC	C, CC, CDF, CF, CFX, FR, MCF
14	na dopyt	4450021667	Dometic	NTC	CFX, CFX, CFX3 a CFX5
15	9959046	4451004291	Dometic	NTC	CDF, CF
16	9923220	4451045740	Dometic	Uzáver pre 1 pánt vrátane Skrutky	CF
17	na dopyt	4451052706	Dometic	Uzáver	FR, MCF
18	9925870	4451050296	Dometic	Uzavreté krytiny	CF18, CDF18
19	9903339	292236201	Dometic	Skrutka M5x6x9 (1 ks)	ACX, RC, TC
bez obr.	9935415	414803901x9	Engel-Roega	Tesnenie veka	MT35F-G4, MT45F-G4 & MR040F/MR40F/MD040F, MR040F-G3
20	9953586	SAW191240700X9	Engel-Roega	230 V stuhy	
21	9953585	SAW191240400X9	Engel-Roega	Konektor 12 V s tepelnou poistkou	
22	9939267	ENG1912DCKAB	Engel-Roega	Konektor 12 V bez tepelnej poistky	
23	9925470	SAW160300200	Engel-Roega	Tepelná poistka 12V	MT35F-G4, MT45F-G4 & MR040F/MR40F/MD040F, MR040F-G3

THETFORD Chladničky série N3000/N4000

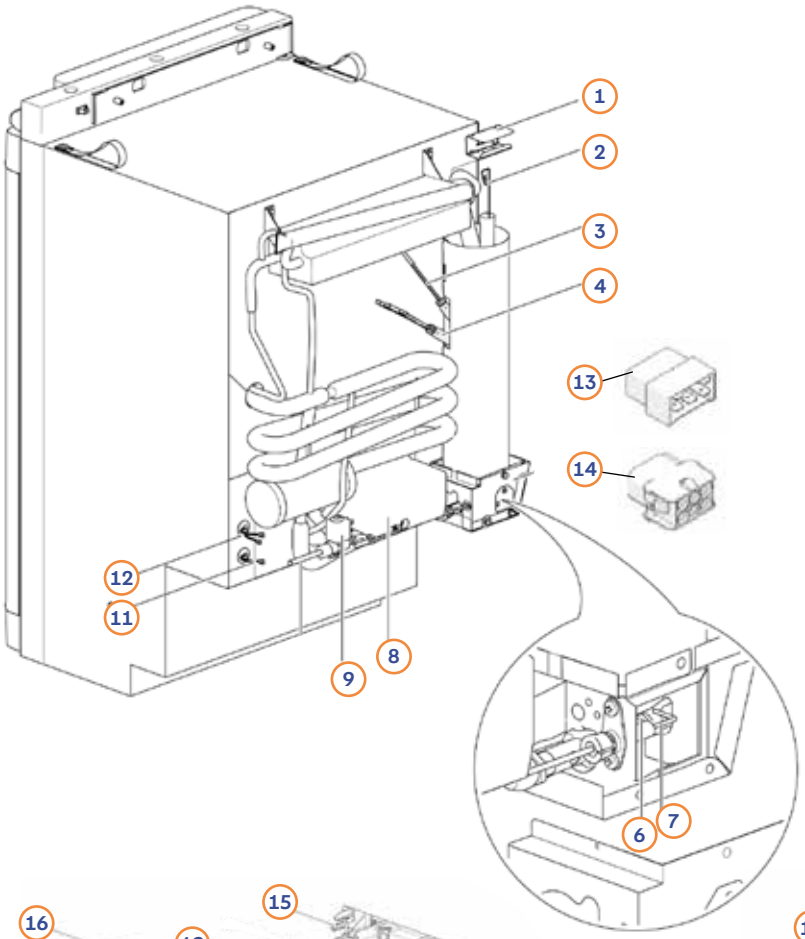





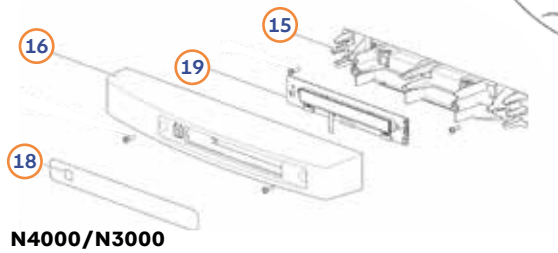

N4000/N3000
LCD

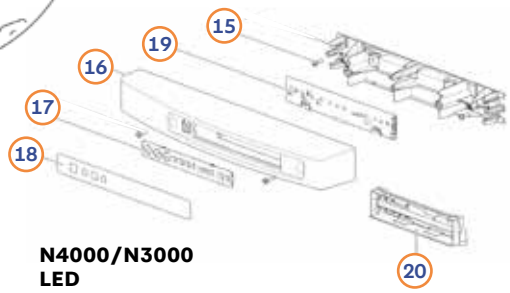

N4000/N3000
LED

Poz.	Č. Movera	Č. výrobcu	Názov dielu	Modely
1a	na dopyt	690812	Tepelná krytka	N4080, N4090, N4097, N4100, N4104 N4108, N4112, N4145, N4150, N4170, N4175, N3080, N3090, N3097, N3100, N3104, N3108, N3112, N3115
1b	na dopyt	690839	Tepelná krytka	N4141, N4142, N4145, N4150, N4170, N4175, N3141, N3142, N3145, N3150, N3170, N3175
2a	na dopyt	690878	Rozptyľovač tepla	N4080, N4090, N4097, N4100, N4104 N4108, N4112, N3080, N3090, N3097, N3100, N3104, N3108, N3112, N3115
2b	9945996	692583	Rozptyľovač tepla	N4142, N4145, N3141, N3142
2c	9945737	690879	Rozptyľovač tepla	N4145, N4150, N4170, N4175, N3145, N3150, N3170, N3175
3	9939676	692250	Heizstab 230 V	N4080, N4090, N4097, N4100, N4104, N4108, N4112
3	9937724	691193	Heizstab 230 V	N4141, N4142, N4145, N4150, N4170, N4175
3	9916976	633575	Heizstab 230 V / 135 W	N3080, N3090, N3097, N3100, N3104, N3108, N3112, N3115
3	9919587	691124	Heizstab 230 V / 220 W	N3141, N3142
3	9908387	633573	Heizstab 230 V / 220 W	N3145, N3150, N3170, N3175
4	9912539	633574	Heizstab 12 V / 140 W	N3080, N3090, N3097, N3100, N3104, N3108, N3112, N3115, N4080, N4090, N4097, N4100, N4104, N4108, N4112
4	9925738	691125	Heizstab 12 V / 205 W	N3141, N3142, N4141, N4142, N4145, N4150, N4170, N4175
4	9919280	633572	Heizstab 12 V / 230 W	N3145, N3150, N3170, N3175
6	9920414	634570	Horák	N3080, N3090, N3097, N3108, N3112, N3115, N4080, N4090, N4097, N4108, N4112
6	9991486	623019	Horák	N3100, N3104, N4100, N4104
6	9991495	623058	Horák	N3141, N3142, N3145, N3150, N3170, N3175, N4141, N4142, N4145, N4150, N4170, N4175
7	9918491	690813	Zapaľovacia sviečka	N3080, N3090, N3097, N3108, N3112, N3115, N4080, N4090, N4097, N4108, N4112
7	9933902	690830	Zapaľovacia sviečka	N3100, N3104, N4100, N4104
7	9920599	690840	Zapaľovacia sviečka	N3141, N3142, N3145, N3150, N3170, N3175, N4141, N4142, N4145, N4150, N4170, N4175
8	9975482	692234	Ovládací systém LED Kit (Sériové číslo s E a E +)	N3080, N3090, N3097, N3100, N3104, N3108, N3112, N3115, N3145, N3150, N3170, N3175 (< 20.06.2015 (E171S.....))
8	9943422	692247	Riadiaca jednotka	N3080, N3090, N3097, N3100, N3104, N3108, N3112, N3115, N3145, N3150, N3170, N3175 (≥ 20-06-2015 (E171S.....)), N3141, N3142, N4080, N4090, N4097, N4100, N4104, N4108, N4112, N4141, N4142, N4145, N4150, N4170, N4175

THETFORD Chladničky série N3000/N4000

Poz.	Č. Movera	Č. výrobcu	Názov dielu	Modely
9	9915362	690810	Plynový ventil	N3080, N3090, N3097, N3100, N3104, N3108, N3112, N3115, N3141, N3142, N3145, N3150, N3170, N3175, N4080, N4090, N4097, N4100, N4104, N4108, N4112, N4141, N4142, N4145, N4150, N4170, N4175
11a	9927610	690855	Spojenie pre Kábel ovládacieho zariadenia/ Snímač teploty	N4080, N4090, N4097, N4100, N4104, N4108, N4112, N4141, N4142, N4145, N4150, N4170, N4175, N3080, N3090, N3097, N3100, N3104, N3108, N3112, N3080, N3090, N3097, N3100, N3104, N3108, N3112, N3141, N3142, N3145, N3150, N3170, N3175
11b	9938649	690853	Kábel termostatický prvok vrátane konektora	N4080, N4090, N4097, N4108, N4112, N4100, N4104, N4141, N4142, N4145, N4150, N4170, N4175, N3080, N3090, N3097, N3108, N3112, N3115, N3100, N3104, N3141, N3142, N3145, N3150, N3170, N3175
12a	9926061	690856	Zoznam spojov pre Kábel na kontrolu Autobusy	N4080, N4090, N4097, N4108, N4112, N4100, N4104, N4141, N4142, N4145, N4150, N4170, N4175, N3080, N3090, N3097, N3108, N3112, N3115, N3100, N3104, N3141, N3142, N3145, N3150, N3170, N3175
12b	9938411	690854	Kábel komunikácie (Medzi ovládaním a na pomoc a Autobusy - Stecker	N4080, N4090, N4097, N4100, N4104, N4108, N4112, N4141, N4142, N4145, N4150, N4170, N4175
13	9947130	692906	Elektrický kábel 12V HC/LC	N4080, N4090, N4097, N4108, N4112, N4100, N4104, N4141, N4142, N4145, N4150, N4170, N4175, N3080, N3090, N3097, N3108, N3112, N3115, N3100, N3104, N3141, N3142, N3145, N3150, N3170, N3175
14	9947411	692907	Elektrický kábel 12V MNL	N4080, N4090, N4097, N4108, N4112, N4100, N4104, N4141, N4142, N4145, N4150, N4170, N4175, N3080, N3090, N3097, N3108, N3112, N3115, N3100, N3104, N3141, N3142, N3145, N3150, N3170, N3175
15	9937563	690806	Držiak ovládacieho panela (dvere Plný)	N3080, N3090, N3100, N3115, N3108, N3145, N3170, N4080, N4090, N4100, N4108, N4145, N4170
15	9946990	690825	Držiak ovládacieho panela (dvere ohnutý)	N3097, N3104, N3112, N3150, N3175, N4097, N4104, N4112, N4150, N4175
15	9947175	691102	Držiak ovládacieho panela	N3141, N3142, N4141, N4142
16	9947503	69080727	Kryt, čierna RAL 9005	N3080, N4080
16	na dopyt	690807136	Kryt, antracitová RAL 7021	N3080
16	9922812	691463	Kryt (pánty dverí vpravo od 06/2016 - ploché)	N3090, N3100, N3108, N3145, N3170, N4090, N4100, N4108, N4145, N4170
16	9938336	691464	Kryt (pánty dverí vľavo od 06/216 - plochý)	N3090, N3100, N3108, N3145, N3170, N4090, N4100, N4108, N4145, N4170
16	9935276	69082627	Kryt, čierna RAL 9005 (Dvere sa dotýkajú pravého - ohnutý)	N3097, N3104, N3112, N3150, N3175, N4097, N4104, N4112, N4150, N4175
16	na dopyt	690826136	Kryt, antracitová RAL 7021 (otváranie dverí vpravo - ohnutý)	N3097, N3104, N3112, N3150, N3175
16	9924882	69082727	Kryt, čierna RAL 9005 (otváranie dverí vľavo - zahnutý)	N3097, N3104, N3112, N3150, N3175, N4097, N4104, N4112, N4150, N4175
16	na dopyt	690827136	Kryt, antracitová RAL 7021 (otváranie dverí vľavo - zahnutý)	N3097, N3104, N3112, N3150, N3175
16	9938245	69110427	Kryt, čierna RAL 9005 (dverí ploché)	N3141, N3142, N4141, N4142
17 + 18	9925747	691105	Displej + fólia LED	N3080, N3090, N3097, N3100, N3104, N3108, N3112, N3115, N3141, N3142, N3145, N3150, N3170, N3175, N4080, N4090, N4097, N4100, N4104, N4108, N4112, N4141, N4142, N4145, N4150, N4170, N4175
18	9922439	691106	LED fólia	N3080, N3090, N3097, N3100, N3104, N3108, N3112, N3115, N3141, N3142, N3145, N3150, N3170, N3175
18	9922441	691110	Filmová LCD	N3090, N3097, N3100, N3104, N3108, N3112, N3141, N3142, N3145, N3150, N3170, N3175
18	9946866	692240	LED fólia	N4080, N4090, N4097, N4100, N4104, N4108, N4112, N4141, N4142, N4145, N4150, N4170, N4175
18	9939517	692241	Filmová LCD	N4090, N4097, N4100, N4104, N4108, N4112, N4141, N4142, N4145, N4150, N4170, N4175
18+19	9939373	692243	Doska riadenia výkonu LED + DM	N4080, N4090, N4097, N4100, N4104, N4108, N4112, N4141, N4142, N4145, N4150, N4170, N4175
18 + 19	9935243	692244	Doska riadenia výkonu LED + DM pre batériové balenie	N4080, N4090, N4097, N4100, N4104, N4108, N4112, N4141, N4142, N4145, N4150, N4170, N4175
18+19	9984944	692233	Doska riadenia výkonu LED DM od 20.06.2015 E171S... (zmeny na LED)	N3080, N3090, N3097, N3100, N3104, N3108, N3112, N3115, N3141, N3142, N3145, N3150, N3170, N3175 - všetky verzie LCD
18+19	9975482	692234	Doska riadenia výkonu LED DM až do 20.06.2015 E171S...(prestavba na LED)	N3080, N3090, N3097, N3100, N3104, N3108, N3112, N3115, N3145, N3150, N3170, N3175
18+19	9938107	692245	Doska riadenia výkonu LCD DM	N4090, N4097, N4100, N4104, N4108, N4112, N4141, N4142, N4145, N4150, N4170, N4175
19+20	9939124	69288727	Batéria v balení PCB a fólia LED+	N4080, N4090, N4097, N4100, N4104, N4108, N4112, N4141, N4142, N4145, N4150, N4170, N4175
20	9908319	69022527	Batéria čierna RAL 9005 (bez akumulátorov na akumulátory)	N3080, N3090, N3097, N3100, N3104, N3108, N3112, N3115, N3141, N3142, N3145, N3150, N3170, N3175

THETFORD Chladnička N3080 / N4080 / N3090 / N4090 / N3097 / N4097 /N3108 / N4108 / N3115

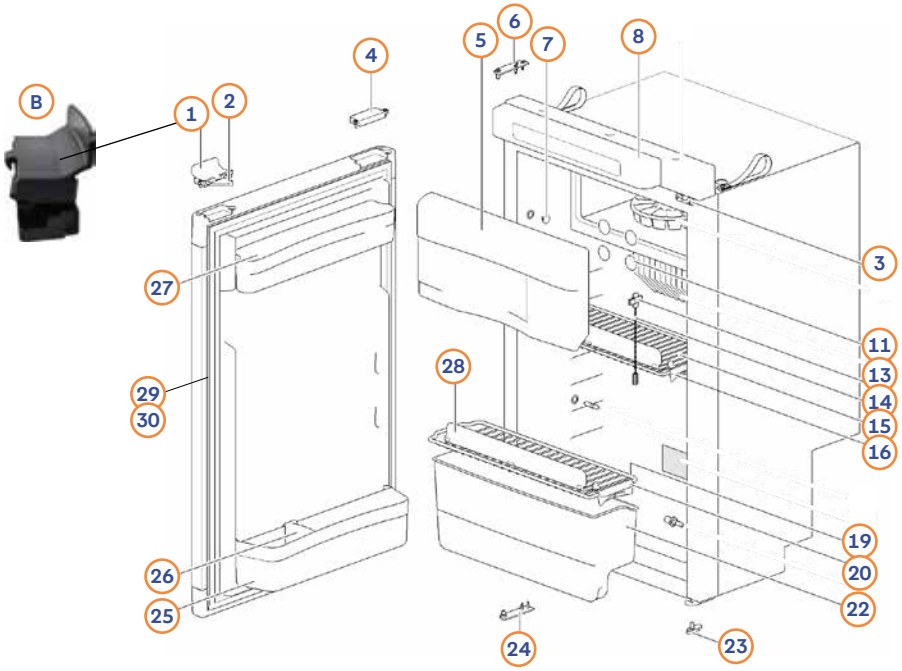

Poz.	Č. Movera	Č. výrobcu	Názov dielu	Vyhotovenie
1 - 4 A	9909089	62698527	Kompletný uzáver dverí, čierny	N3080 / N3090 / N3097 / N3108 / N4080 / 4097 - verzia Dvere s rámcom
1 - 4	9925917	69146827	Kompletný uzáver dverí, čierny	N3090 + N3108 > 31.06.2016 (E151T...) / N4090/N4108
1 - 4 B	9936177	69173927	Kompletný uzáver dverí, čierny	N3097 > 24.04.2018 (E114V...) / N4097 - verzia bez rámových dverí
1 - 4	9995842	62974490	Kompletný uzáver dverí, čierny	N3115
2	9951149	62698627	Držiak (2 ks)	N3080/N3090/N3097/N3108/N3115/N4080/N4090/N4097/ N4108
5	9995822	62303608	Kompletné veko mraziaceho priestoru	N3080/N4080
5	9910548	690852	Kompletné veko mraziaceho priestoru	N3090/N3097/N3108/N4090/N4097/4108/N3115
5	9995921	62468008	Pánt mraziaceho priestoru (2 ks)	N3090/N3097/N3108/N3115/N4080/N4090/N4097/N4108
6+24	na dopyt	693141	Súprava pántov (čapy pántov + skrutky)	N3090/N3108
7	9999316	62362208	Krytky (balenie 2 ks)	N3080/N3090/N3097/N3108/N3115/N4080/N4090/N4108
8	Pozri stranu 105		Ovládací prvok	Potrebný typový štítok
11	9923221	62447908	Chladenie krytiny (Viac ako 6 kusov)	N3080/N3090/N3097/N3108/N3115/N4080/N4090/N4097/ N4108
13 + 14	9991501	623077	Clip + teplotný senzor	N3080/N3090/N3097/N3108/N3115/N4080/N4090/N4097/ N4108
15	9920986	69080008	Mriežkový rošt 416 x 176 mm	N3080/4080
15	9915545	69081408	Mriežkový rošt 455 x 176 mm	N3090 / N3097 / N4090 / N4097
15	9913889	69083108	Mriežkový rošt 454 x 205 mm	N3108 / N4108 / N3115
16	9990597	62362608	Malá aretácia drôtenej police (Pozri časť 15)	N3080/N3090/N3097/N3108/N4080/N4090/N4097
16	9990601	62362508	Malá aretácia drôtenej police (Pozri časť 15)	N3108 / N4108 / N3115
19	9939583	69080108	Mriežkový rošt 416 x 130 mm	N3080 / 4080
19	9915544	69081508	Mriežkový rošt 455 x 133 mm	N3090 / N3097 / N4090 / N4097
19	na dopyt	69083208	Mriežkový rošt 455 x 174 mm	N3108/N4108
20	9990597	62362608	Malá aretácia drôtenej police (Pozri 19)	N3080/N3090/N3097/N4080/N4090/N4097/N4108
20	9990601	62362508	Veľká aretácia drôtenej police (Pozri 19)	N3115
22	9934247	69080208	Priehradka na zeleninu	N3080 / 4080
22	9917356	69081608	Priehradka na zeleninu	N3090 / N3097 / N4090/N4097
22	9933081	69083408	Priehradka na zeleninu	N3115
23	9992501	62400127	Uzáverový hák	N3080/N3090/N3097/N3108/N4080/N4090/N4097/N4108
23	na dopyt	62400027	Uzáverový hák	N3108 / N4108
23	9992505	629721	Uzáverový hák	N3115
25	9908418	69080408	Odkladacia priehradka, dole	N3080 / 4080
25	9909809	69081808	Odkladacia priehradka, dole	N3090 / N4090 / N3108 / N4108
25	9909556	69082408	Odkladacia priehradka, dole	N3097 / N4097
26	9992504	62698912	Držiak fliaš	N3080/N3090/N3097/N3108/N3115/N4080/N4090/N4097/ N4108
27	9913905	69080308	Odkladacia priehradka, hore	N3080 / 4080
27	9909312	69081708	Odkladacia priehradka, hore	N3090 / N4090 / N3108 / N4108
27	9909389	69082308	Odkladacia priehradka, hore	N3097 / N4097
27	9990309	62974712	Odkladacia priehradka, hore	N3115
28	9920435	69118808	Držiak police	N3080/N3090/N3097/N3108/N3115/N4080/N4090/N4097/ N4108
29	9959279	63502927R	Dvere	N3080/N4080
29	9936476	69154027R	Dvere	N3080/N3090/N3108/N4090/N4108
29	9925338	63500127R	Dvere - verzia s rámom	N3097/N3104/N4104/N3112/N4097
29	na dopyt	690152107R	Dvere - verzia bez rámu, Smoke PF	N3097 > 07/2016 /N4097/N4104
29	9939134	690152138R	Dvere - verzia bez rámov, klavír black	N3097 > 07/2016 /N4097/N4104
30	na dopyt	62931127SP	Dekoračný panel, verzia s rámom	N3097/N4097
30	9959561	69157127SP	Dekoračný panel	N3090, N3108, N4090, N4108
30	9959280	62931027SP	Dekoračný panel	N3080, N4080
bez obr.	Pozri stranu 105		Chladiaci systém	Potrebný typový štítok

→ Ako náhradné diely sú dostupné iba položky uvedené v texte.

THETFORD Chladnička N3100/N4100/N3104/N4104/ N3112/N4112

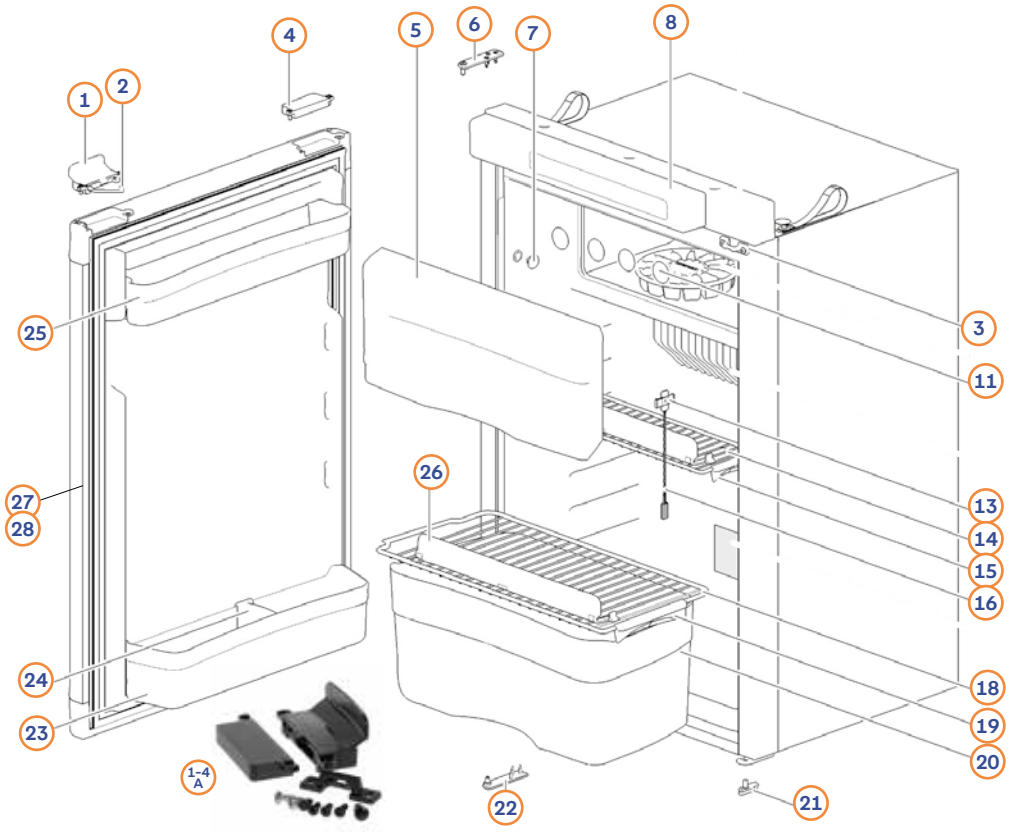

Poz.	Č. Movera	Č. výrobcu	Názov dielu	Vyhotovenie
1 - 4 A	9909089	62698527	Kompletný uzáver dverí, čierny	N3100/N3104/N4104/N3112/N4112
1 - 4	9925917	69146827	Kompletný uzáver dverí, čierny	N3100 > 31.06.2016 (E151T...) / N4100
1 - 4 B	9936177	69173927	Kompletný uzáver dverí, čierny	N3104/N3112 > 24.04.2018 (E114V...) /N4104/N4112 - Verzia bez rámov
2	9951149	62698627	Držiak (2 ks)	N3100/N3104/N3112/N4100/N4104/N4112
5	9910548	690852	Kompletné veko mraziaceho priestoru	N3100/N3104/N3112/N4100/N4104/N4112
5	9995921	62468008	Pánt mraziaceho priestoru (2 ks)	N3100/N3104/N3112/N4100/N4104/N4112
6+22	na dopyt	693141	Súprava pántov (čapy pántov + skrutky)	N3100/N3104/N3112
7	9999316	62362208	Krytky (balenie 2 ks)	N3100/N3104/N3112/N4100/N4104/N4112
8	Pozri stranu 105		Ovládací prvok	Potrebný typový štítok
11	9923221	62447908	Krytky mraziacej priehradky (6 ks)	N3100/N3104/N3112/N4100/N4104/N4112
13 + 16	9991501	623077	Clip + teplotný senzor	N3100/N3104/N3112/N4100/N4104/N4112
14	9915544	69081508	Mriežkový rošt 455 x 133 mm	N3100 / N4100 / N3104 / N4104
14 + 18	9913889	69083108	Mriežkový rošt 454 x 205 mm	N3112 / N4112
15	9990597	62362608	Zastavenie na gitterrost (Pos.14)	N3100 / N4100 / N3104 / N4104
15	9990601	62362508	Veľká aretácia drôtenej police	N3112/N4112
18	9918114	69082808	Mriežkový rošt 454 x 220 mm	N3100 / N4100 / N3104 / N4104
19	9990601	62362508	Veľká aretácia drôtenej police	N3100/N4100/N3104/N4104/N3112/N4112
20	9921768	69082908	Priehradka na zeleninu	N3100 / N4100 / N3104 / N4104
20	9933081	69083408	Priehradka na zeleninu	N3112 / N4112
21	9992501	62400127	Uzáverový hák	N3100/N3104/N3112/N4100/N4104/N4112
23	9909809	69081808	Odkladacia priehradka, dole	N3100/N4100
23	9909556	69082408	Odkladacia priehradka, dole	N3104 / N4104 / N3112 / N4112
24	9992504	62698912	Držiak fliaš	N3100/N3104/N3112/N4100/N4104/N4112
25	9909312	69081708	Odkladacia priehradka, hore	N3100 / N4100
25	9909389	69082308	Odkladacia priehradka, hore	N3104 / N4104 / N3112 / N4112
26	9920435	69118808	Držiak police	N3100/N3104/N3112/N4100/N4104/N4112
27	9936476	69154027R	Dvere	N3100/N3108/N4090/N4100/N4108
27	9925338	63500127R	Dvere - verzia s rámom	N3104/N4104/N3112/N4097/N4112
27	na dopyt	690152107R	Dvere - verzia bez rámu, Smoke PF	N3104/N3112/N4104/N4112
27	9939134	690152138R	Dvere - verzia bez rámov, klavír čierny	N3104/N3112/N4104/N4112
28	9959561	69157127SP	Dekoračný panel	N3100/N4100/N4108
28	na dopyt	62931127SP	Dekoračný panel, verzia s rámom	N3104/N3112/N4104/N4112
30	na dopyt	62931127SP	Dekoračný panel, verzia s rámom	N4097
bez obr.	Pozri stranu 105		Chladiaci systém	Potrebný typový štítok

→ Ako náhradné diely sú dostupné iba položky uvedené v texte.

THETFORD Chladnička N3141/N4141

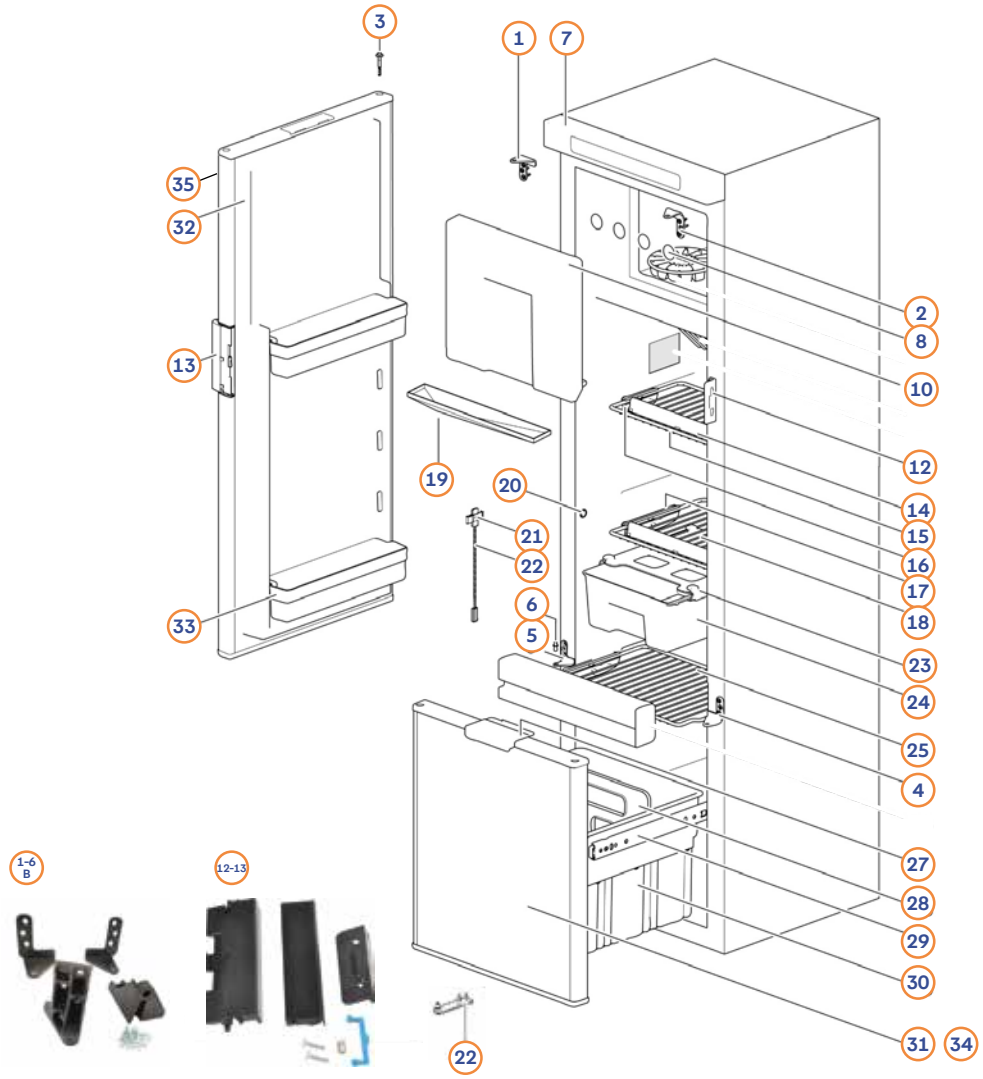

Poz.	Č. Movera	Č. výrobcu	Názov dielu	Vyhotovenie
1 - 6	9929470	69145627	Kompletný uzáver dverí	N3141 > 01-05-2015 a N4141
7	Pozri stranu 105		Ovládací panel	Potrebný typový štítok
8	9923221	624479	Krytky mraziaceho priestoru, 6 ks	
10a	9926044	691112	Kit mrazničky	
10b	9995921	62468008	Pánty veka mraziaceho priestoru, 2 ks	
12 - 13	9916424	691113	Zavreté dvere	
14	9919265	69111408	Držiak police	
15	9919442	69111508	Malá drôtená polica 340 x 182 mm	
16	9990597	62362608	Krátka aretácia drôtenej police	
17	9990601	62362508	Dlhá aretácia drôtenej police	
18	9918679	69111608	Veľká drôtená polica 340 x 241 mm	
19	9926707	69188508	Začiatočník	
20	9999316	62362208	Krytka, 2 ks	
21 - 22	9991501	623077	Snímač teploty	
23	9919926	69111808	Pokrytie na šnúrku	
24	9926995	69111912	Šípanie, fb. modrá	N3141
24	9935327	692253144	Vstupné, Fb. transparentné	N4141
25	9947160	69111708	Veľká drôtená polica 340 x 268 mm	
27	9925703	69128727	Podprsenka pre skrine nižšie	
28	9918937	69112012	Podklad pre šablóny nižšie, fb. modrá	N3141
28	9936891	69112008	Podrobné diely pre šablóny nižšie, fb. biela	N4141
29	9931238	691123	Súprava líšt pre spodnú zásuvku	
30	9925244	69128808	Pultová skrinka	
31	9938557	69052127R	Dvere do skrine dole	
32	9935911	69051927R	Dvere chladničky	
33	9918953	69112108	Priehradka vo dverách, biela farba	N3141
33	9922488	69112112	Dverová priehradka, modrá	N3141
33	9934652	692254144	Dverová priehradka, priehľadná	N4141
bez obr.	na dopyt	691127	Klamier (2 x) pre dvere	
bez obr.	Pozri stranu 105		Chladiaci systém	Potrebný typový štítok
34	na dopyt	690631138SP	Spodný dekoračný panel čela zásuvky	
35	na dopyt	690630138SP	Dekoratívne dvere	

→ Ako náhradné diely sú dostupné iba položky uvedené v texte.

THETFORD Chladnička N3142/N4142

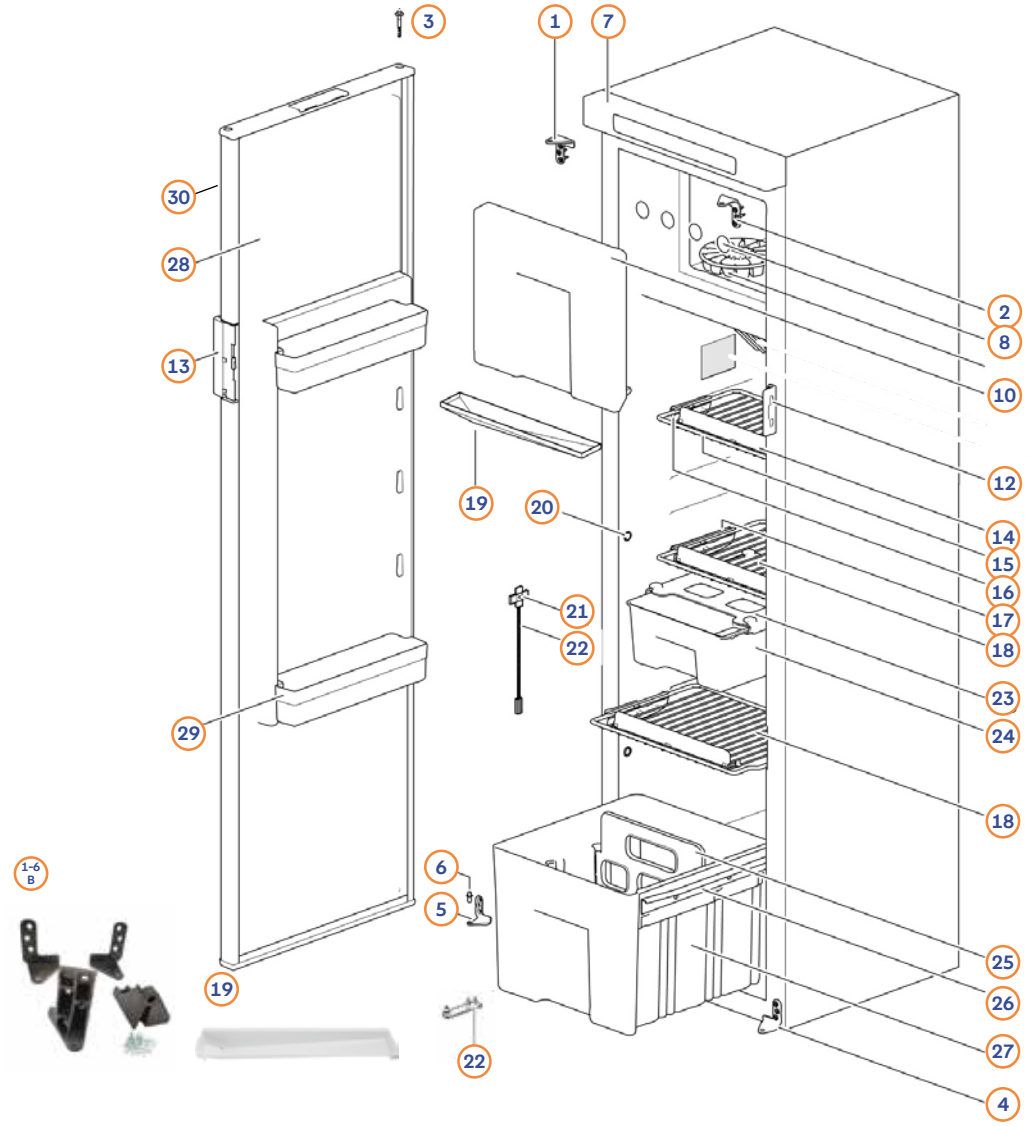

Poz.	Č. Movera	Č. výrobcu	Názov dielu	Vyhotovenie
1 - 6	9929470	69145627	Kompletný uzáver dverí	N3142 > 01-05-2015 a N4142
7	Pozri stranu 105		Ovládací panel	
8	9923221	62447908	Krytky mraziaceho priestoru, balenie 6 ks	Potrebný typový štítok
10a	9926044	69111208	Kit mrazničky	
10b	9995921	62468008	Pánty veka mraziaceho priestoru, 2 ks	
12 - 13	9916424	691113	Uzáver	
14	9919265	69111408	Držiak police	
15	9919442	69111508	Malá drôtená polica 340 x 182 mm	
16	9990597	62362608	Krátka aretácia drôtenej police	
17	9990601	62362508	Dlhá aretácia drôtenej police	
18	9918679	69111608	Veľká drôtená polica 340 x 241 mm	
19	9926707	69188508	Začiatočník	
20	9999316	62362208	Krytka, 2 ks	
21 - 22	9991501	623077	Snímač teploty	
23	9919926	69111808	Pokrytie na šnúrku	
24	9926995	69111912	Šípanie, fb. modrá	N3142
24	9935327	692253144	Vstupné, Fb. transparentné	N4142
25a	9936891	69112008	Podiel na zeleninu, fb. biela	N4142
25b	9918937	69112012	Podiel na zeleninu, fb. modrá	N3142
26	9924994	691122	Vodiaca lišta priehradky na zeleninu	
27	9924995	69145708	Priehradka na zeleninu	
28	9925748	69051727R	Dvere chladničky	
29	9918953	69112108	Priehradka vo dverách, biela farba	N3142
29	9922488	69112112	Dverová priehradka, modrá	N3142
29	9934652	692254144	Dverová priehradka, priehľadná	N4142
bez obr.	na dopyt	691127	Klamier (2 x) pre dvere	
bez obr.	Pozri stranu 105		Chladiaci systém	Potrebný typový štítok
30	9958685	690629138SP	Dekoratívna doska na dvere 425x395x1,5 mm, klavír čierna	
30	na dopyt	690629107SP	Dekoratívna doska na dvere 425x395x1,5 mm, Smoke čierna	

→ Ako náhradné diely sú dostupné iba položky uvedené v texte.

THETFORD Chladnička N3145 < 16.07.2018 (E196V…)

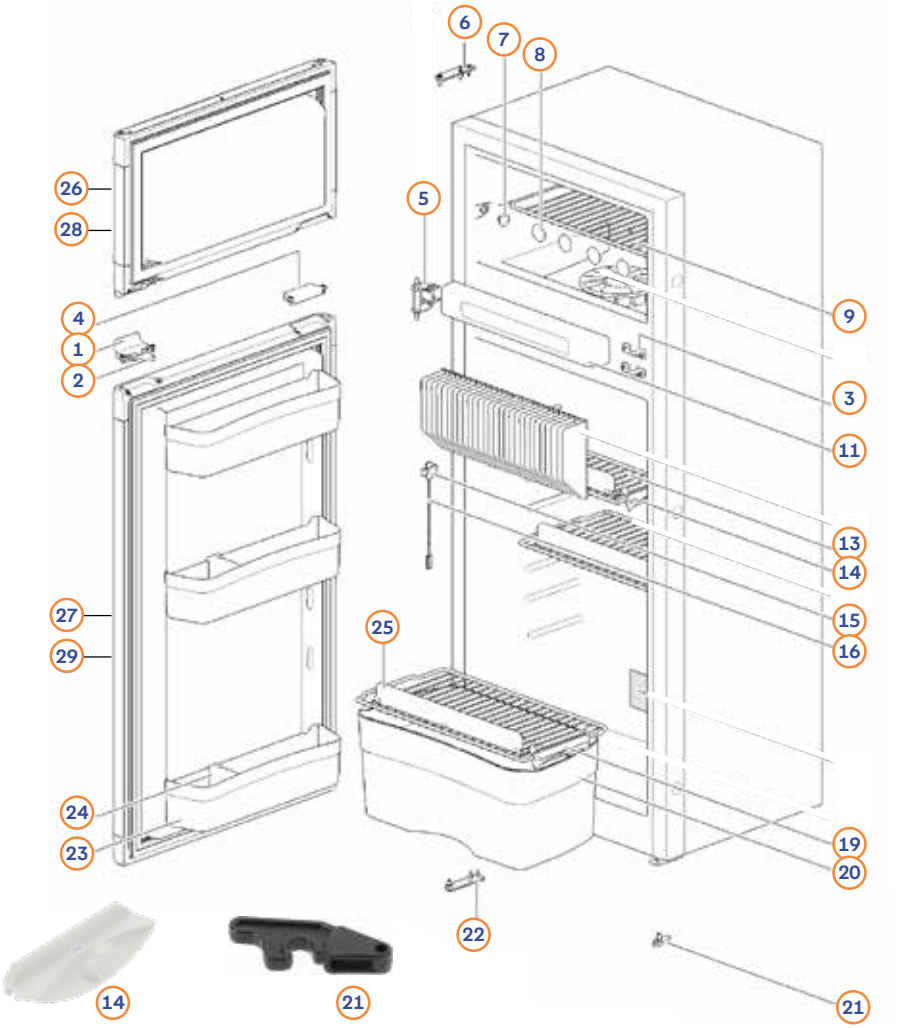

Poz.	Č. Movera	Č. výrobcu	Názov dielu	Vyhotovenie
1 - 4	9909089	62698527	Kompletný uzáver dverí	N3145 <31.06.2016 (E150T…)
1 - 4	9925917	69146827	Kompletný uzáver dverí	N3145 ≥31.06.2016 (E151T…) / 4145
2	9951149	62698627	Aretácia v polohe odvetrania	
5+6+22	na dopyt	693143	Súprava pántov	
7	9999316	62362208	Krytka, 2 ks	
8	9923221	62447908	Krytky mraziaceho priestoru, balenie 6 ks	
9	9920564	69083608	Odkladový zásuvný mraznič 405 x 188,50 mm	
11	Pozri stranu 105		Ovládací panel	Potrebný typový štítok
13	9939481	69083708	Malá drôtená polica 428,5 x 158 mm	
14	9990597	62362608	Krátka aretácia drôtenej police	
15 - 16	9991501	623077	Snímač teploty	
19	9990601	62362508	Dlhá aretácia drôtenej police	
20	9921768	69082908	Priehradka na zeleninu	
21	9992501	62400127	Spodný uzáverový hák	
23	9908418	69080408	Priehradka vo dverách	
24	9992504	62698912	Držiak na fľaše do dverovej priehradky	
25	9920435	69118808	Poistka drôtenej police	
26	9929583	69154427R	Dvierka mraziaceho priestoru > 07.2016	
27	9927422	69154327R	Chladnička > 07.2016	
bez obr.	Pozri stranu 105		Chladiaci systém	Potrebný typový štítok
28	9947883	691523138SP	Dekoračný panel dvierok mraziaceho priestoru 278,5x500x1,5 mm, Lesklá čierna	
28	na dopyt	69157327SP	Dekoračný panel dvierok mraziaceho priestoru 278,5x500x1,5 mm, Matná čierna	
29	9947646	691520138SP	Dekoračný panel dverí chladničky 872x501x1,2 mm, Lesklá čierna	
29	na dopyt	69157227SP	Dekoračný panel dverí chladničky 872x501x1,2 mm, Matná čierna	

→ Ako náhradné diely sú dostupné iba položky uvedené v texte.

THETFORD Chladnička N3145 ≥ 16.07.2018 (E197V…)/ N4145

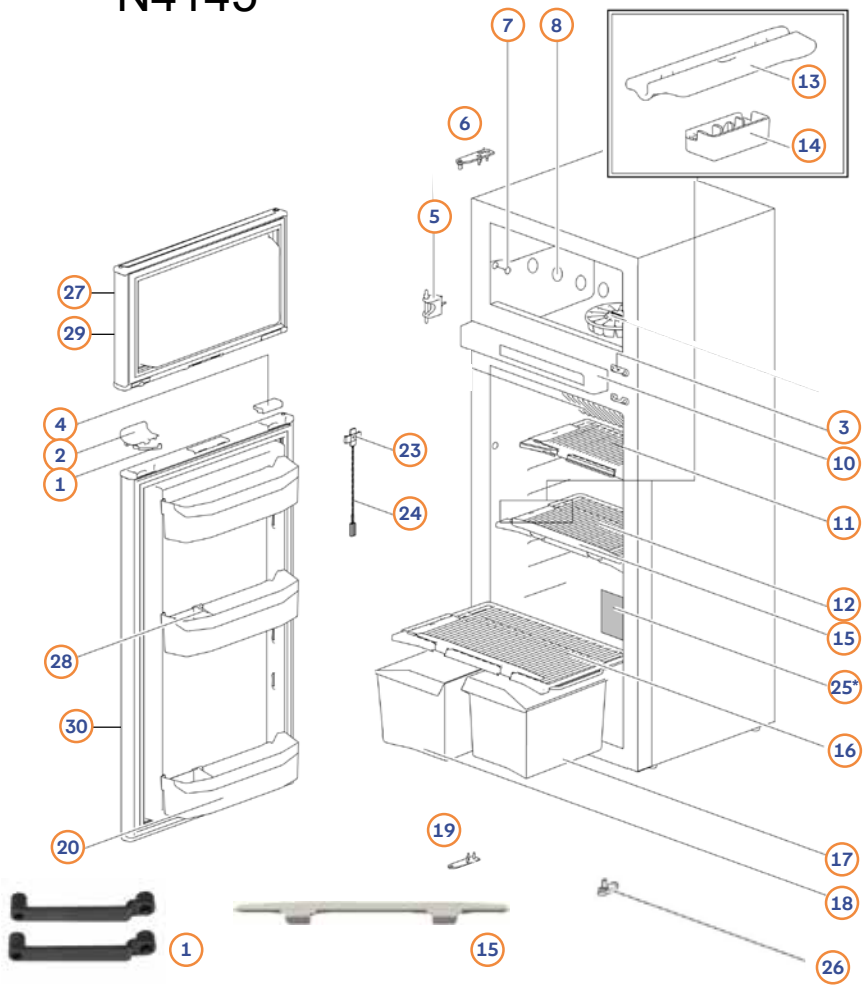

Poz.	Č. Movera	Č. výrobcu	Názov dielu	Vyhotovenie
1	9951149	62698627	Aretácia v polohe odvetrania	
1 - 4	9925917	69146827	Kompletný uzáver dverí	N3145 ≥ 31.06.2016 (E151T…) / N4145
5+6+19	na dopyt	693143	Súprava pántov	
7	9999316	62362208	Krytka, 2 ks	
8	9923221	62447908	Krytky mraziaceho priestoru, balenie 6 ks	
10	Pozri stranu 105		Ovládací panel	Potrebný typový štítok
11	9935543	692510144	Malá drôtená polica 415 x 150 mm	
12 + 16	9937487	692511144	Veľká drôtená polica 415 x 200 mm	
13	9934653	69251308	Malá príchytka drôtenej police	
13	9932916	69251408	Príchytka veľkej drôtenej police	
14	9934393	69251508	Poistka príchytky drôtenej police	
15	9935686	69251608	Poistka drôtenej police	
17	9933622	692523144	Priehradka na zeleninu, vpravo	
18	9934426	692522144	Priehradka na zeleninu, vľavo	
20	9932983	692519144	Priehradka vo dverách	
21	9934639	69252108	Držiak na fľaše do dverovej priehradky	
23 - 24	9991501	623077	Snímač teploty	
26	9992501	62400127	Spodný uzáverový hák	
27	9929583	69154427R	Dvierka mraziaceho priestoru	
28	9927422	69154327R	Dvere chladničky	
bez obr.	Pozri stranu 105		Chladiaci systém	Potrebný typový štítok
29	9947883	691523138SP	Dekoračný panel dvierok mraziaceho priestoru 278,5x500x1,5 mm, Lesklá čierna	
29	na dopyt	69157327SP	Dekoračný panel dvierok mraziaceho priestoru 278,5x500x1,5 mm, Matná čierna	
30	9947646	691520138SP	Dekoračný panel dverí chladničky 872x501x1,2 mm, Lesklá čierna	
30	na dopyt	69157227SP	Dekoračný panel dverí chladničky 872x501x1,2 mm, Matná čierna	

→ Ako náhradné diely sú dostupné iba položky uvedené v texte.

THETFORD Chladnička N3150 < 16.07.2018 (E196V…)

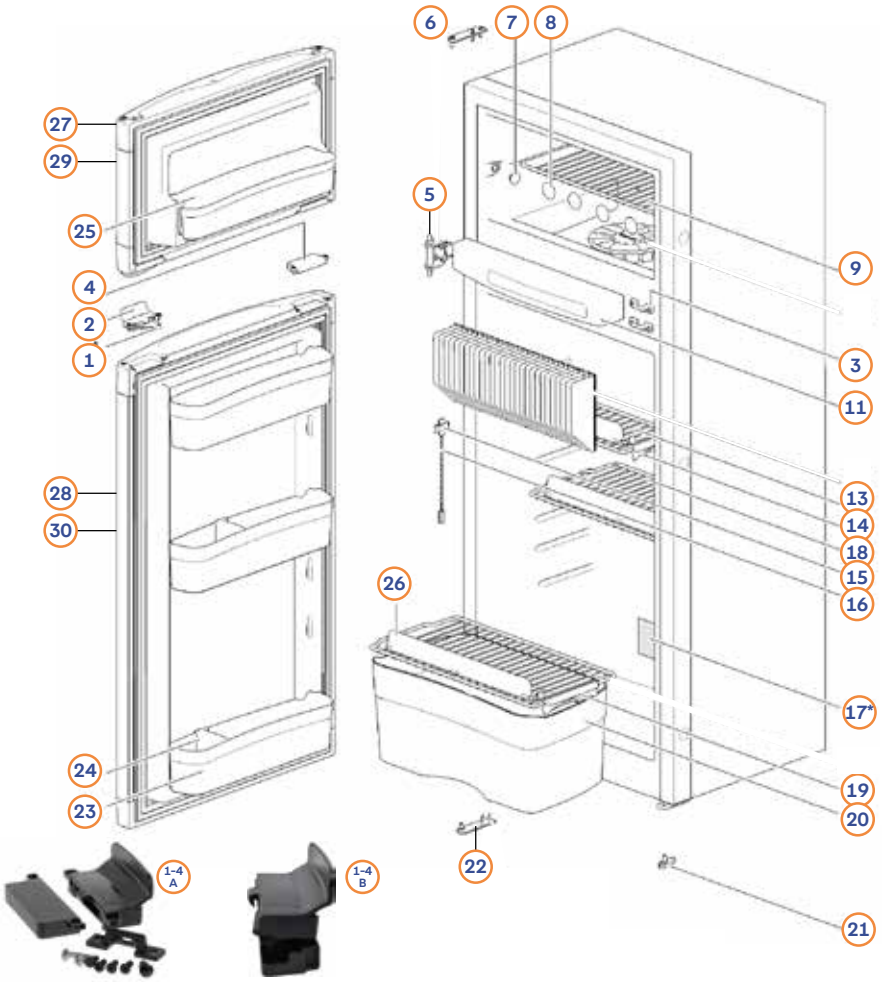

Poz.	Č. Movera	Č. výrobcu	Názov dielu	Vyhotovenie
1 - 4 A	9909089	62698527	Kompletný uzáver dverí	N3150 < 24.04.2018 (E113V…)
1 - 4 B	9936177	69173927	Kompletný uzáver dverí	N3150 ≥ 24.04.2018 (E114V…)
1	9951149	62698627	Aretácia v polohe odvetrania	
5+6+22	na dopyt	693143	Súprava pántov	
7	9999316	62362208	Krytka, 2 ks	
8	9923221	62447908	Krytky mraziaceho priestoru, balenie 6 ks	
9	9920564	69083608	Odkladový zásuvný mraznič 405 x 188,50 mm	
11	Pozri stranu 105		Ovládací panel	Potrebný typový štítok
13	9939481	69083708	Malá drôtená polica 428,5 x 158 mm	
14	9990597	62362608	Krátka aretácia drôtenej police	
15 - 16	9991501	623077	Snímač teploty	
19	9990601	62362508	Dlhá aretácia drôtenej police	
20	9921768	69082908	Priehradka na zeleninu	
21	9992501	62400127	Spodný uzáverový hák	
23	9916243	69084208	Dvorka, fb biela	
24	9992504	62698912	Držiak na fľaše do dverovej priehradky	
25	na dopyt	69084108	Dvere na mrazené dvere	
26	9920435	69118808	Poistka drôtenej police	
27	9936409	692372138R	Dvierka mraziaceho priestoru, matná čierna, bez rámu	
27	9946136	692372107R	Dvierka mraziaceho priestoru, lesklá čierna, bez rámu	
27	9939549	69237127R	Dvierka mraziaceho priestoru, verzia s rámom	
28	9920885	690153107R	Dvere chladničky, lesklá čierna, bez rámu	
28	9916786	690153138R	Dvere chladničky, matná čierna, bez rámu	
28	9918782	63503227R	Dvere chladničky, verzia s rámom	
29	na dopyt	691455SP	Dekoračný panel dvierok mraziaceho priestoru, verzia s rámom	
30	na dopyt	691454SP	Dekoračný panel dverí chladničky, verzia s rámom	
bez obr.	Pozri stranu 105		Chladiaci systém	Potrebný typový štítok

→ Ako náhradné diely sú dostupné iba položky uvedené v texte.

THETFORD Chladnička N3150 ≥ 16.07.2018 (E197V…) / N4150

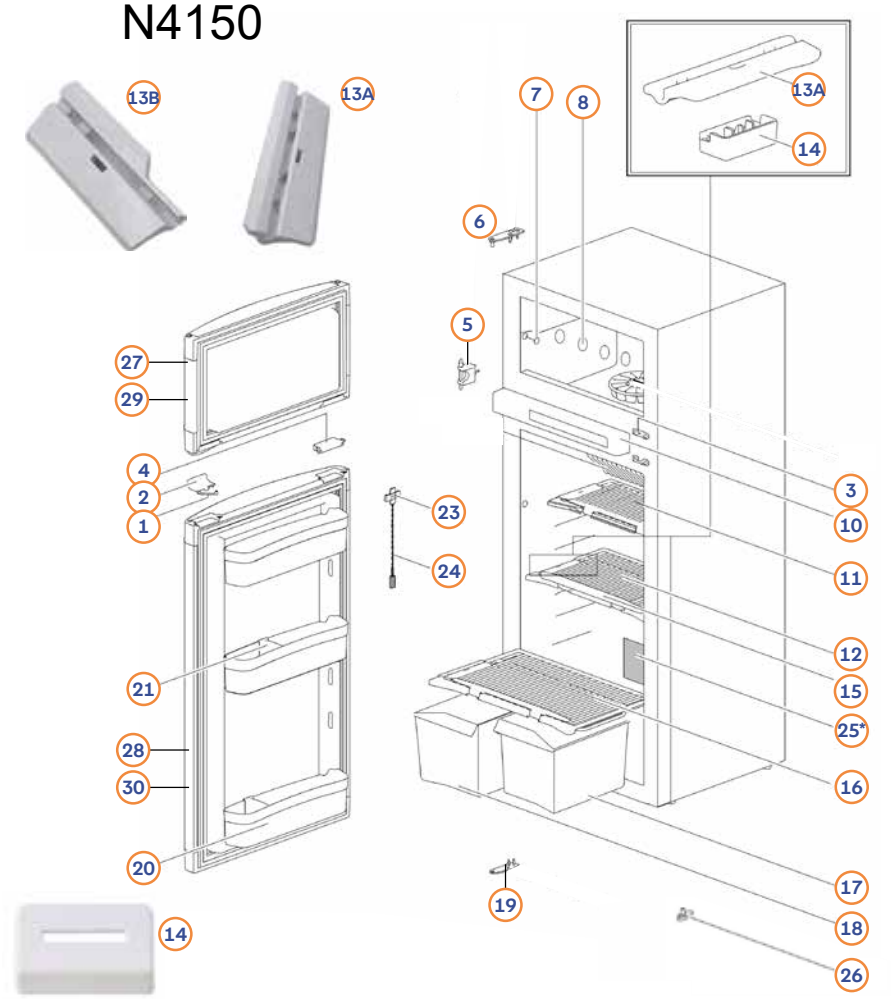

Poz.	Č. Movera	Č. výrobcu	Názov dielu	Vyhotovenie
1 - 4	9936177	62698527	Kompletný uzáver dverí	3150 < 24.04.2018 (E114V...) s a bez rámu / N4150 bez Rám
1 - 4	9909089	62698527	Kompletný uzáver dverí	3150 ≥ 24.04.2018 (E114V…) / N4150 s rámom
1	9951149	62698627	Aretácia v polohe odvetrania	
5+6+19	na dopyt	693143	Súprava pántov	
7	9999316	62362208	Krytka, 2 ks	
8	9923221	62447908	Krytky mraziaceho priestoru, balenie 6 ks	
10	Pozri stranu 105		Ovládací panel	Potrebný typový štítok
11	9935543	692510144	Malá drôtená polica 415 x 150 mm	
12	9937487	692511144	Veľká drôtená polica 415 x 200 mm	
13A	9934653	69251308	Clipový držiak malý	
13B	9932916	69251408	Clip držiak veľký	
14	9934393	69251508	Poistka príchytky drôtenej police	
15	9935686	69251608	Poistka drôtenej police	
16	9937487	692511144	Veľká drôtená polica 415 x 200 mm	
17	9933622	692523144	Priehradka na zeleninu, vpravo	
18	9934426	692522144	Zelenina ľavá	
20	9934994	692520144	Priehradka vo dverách	
21	9934639	69252108	Držiak na fľaše do dverovej priehradky	
23 - 24	9991501	623077	Snímač teploty	
26	9992501	62400127	Spodný uzáverový hák	
27	9939549	69237127R	Dvierka mraziaceho priestoru, verzia s rámom	
27	9936409	692372138R	Dvierka mraziaceho priestoru, matná čierna, bez rámu	
27	9946136	692372107R	Dvierka mraziaceho priestoru, lesklá čierna, bez rámu	
bez obr.	Pozri stranu 105		Chladiaci systém	Potrebný typový štítok
28	9918782	63503227R	Dvere chladničky, verzia s rámom	
28	9920885	690153107R	Dvere chladničky, lesklá čierna, bez rámu	
28	9916786	690153138R	Dvere chladničky, matná čierna, bez rámu	
29	na dopyt	691455SP	Dekoračný panel dvierok mraziaceho priestoru, verzia s rámom	
30	na dopyt	691454SP	Dekoračný panel dverí chladničky, verzia s rámom	

→ Ako náhradné diely sú dostupné iba položky uvedené v texte.

THETFORD Chladnička N3170 < 16.07.2018 (E196V…)

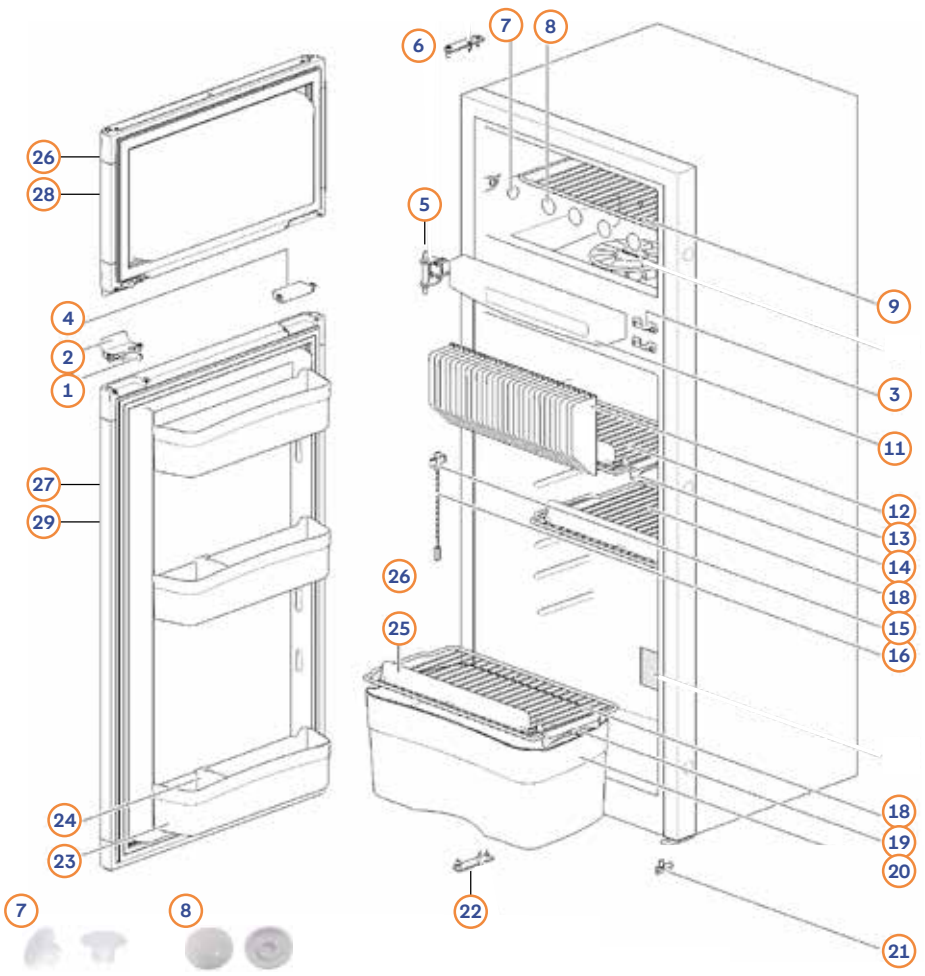

Poz.	Č. Movera	Č. výrobcu	Názov dielu	Vyhotovenie
1 - 4	9909089	62698527	Kompletný uzáver dverí	N3170 < 31.06.2016 (E150T…)
1 - 4	9925917	69146827	Kompletný uzáver dverí	N3170 ≥ 31.06.2016 (E151T…)
1	9951149	62698627	Aretácia v polohe odvetrania	
5+6+22	na dopyt	693143	Súprava pántov	
7	9999316	62362208	Krytka, 2 ks	
8	9923221	62447908	Krytky mraziaceho priestoru, balenie 6 ks	
9	9932735	69084308	Odkladová doska mraznička 404 x 238,5 mm	
11	Pozri stranu 105		Ovládací panel	Potrebný typový štítok
13	9922818	69084408	Malá drôtená polica 428,4 x 232,3 mm	
14	9990601	62362508	Dlhá aretácia drôtenej police	
15 - 16	9991501	623077	Snímač teploty	
18	9925574	69084508	Veľká drôtená polica 428,4 x 282,3 mm	
19	9990601	62362508	Dlhá aretácia drôtenej police	
20	9921768	69082908	Priehradka na zeleninu	
21	9992501	62400127	Spodný uzáverový hák	
23	9908418	69080408	Priehradka vo dverách	
24	9992504	62698912	Držiak na fľaše do dverovej priehradky	
25	9920435	69118808	Poistka drôtenej police	
26	9929583	69154427R	Dvierka mraziaceho priestoru > 07.2016	
27	9927422	69154327R	Chladnička > 07.2016	
bez obr.	Pozri stranu 105		Chladiaci systém	Potrebný typový štítok
28	9947883	691523138SP	Dekoračný panel dvierok mraziaceho priestoru 278,5x500x1,5 mm, Lesklá čierna	
28	na dopyt	69157327SP	Dekoračný panel dvierok mraziaceho priestoru 278,5x500x1,5 mm, Matná čierna	
29	9947646	691520138SP	Dekoračný panel dverí chladničky 872x501x1,2 mm, vyhotovenie Piano čierna	
29	na dopyt	69157227SP	Dekoračný panel dverí chladničky 872x501x1,2 mm, vyhotovenie Matt čierna	

→ Ako náhradné diely sú dostupné iba položky uvedené v texte.

THETFORD Chladnička N3170 ≥ 16.07.2018 (E197V…) / N4170

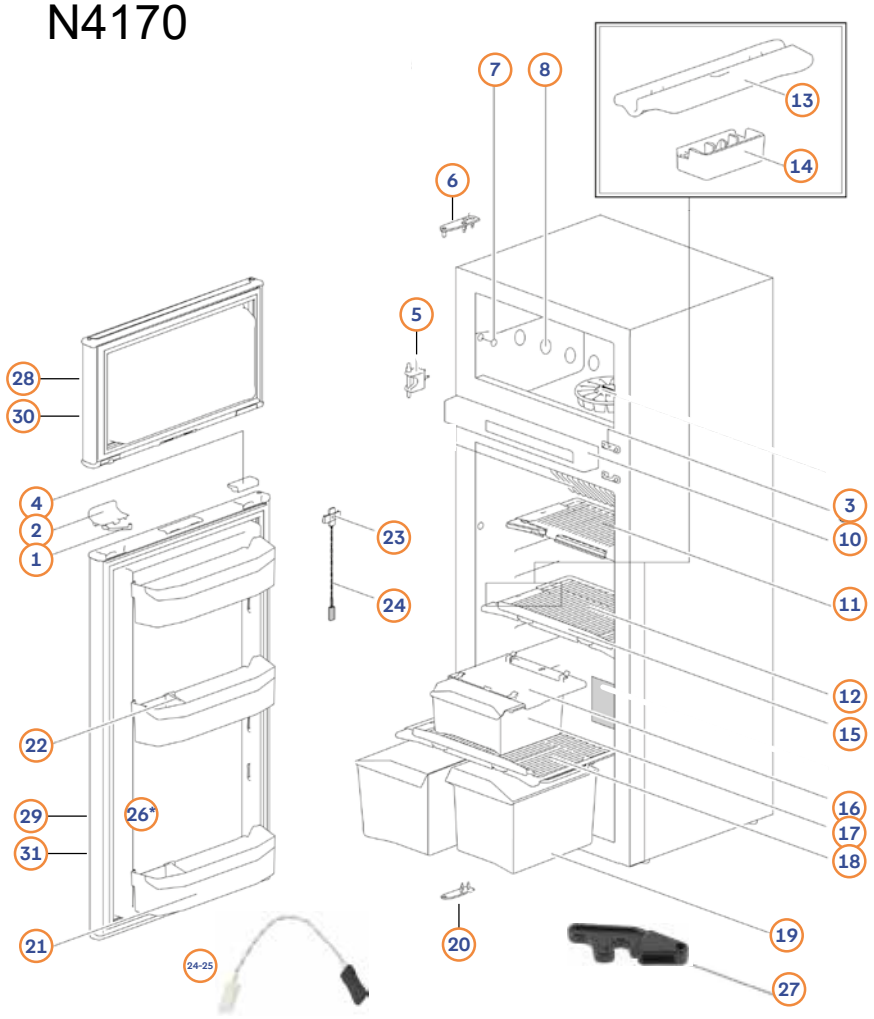

Poz.	Č. Movera	Č. výrobcu	Názov dielu	Vyhotovenie
1 - 4	9925917	69146827	Kompletný uzáver dverí	N3170 ≥ 31.06.2016 (E151T…) / N4170
1	9951149	62698627	Aretácia v polohe odvetrania	
5+6+20	na dopyt	693143	Súprava pántov	
7	9999316	62362208	Krytka, 2 ks	
8	9923221	62447908	Krytky mraziaceho priestoru, balenie 6 ks	
10	Pozri stranu 105		Ovládací panel	Potrebný typový štítok
11	9937487	692511144	Malá drôtená polica 415 x 200 mm	
12	9932915	692512144	Veľká drôtená polica 415 x 250 mm	
13	9932916	69251408	Clip držiak veľký	
14	9934393	69251508	Poistka príchytky drôtenej police	
15	9935686	69251608	Poistka drôtenej police	
16	9938151	692518144	Vedenie na šnúrku	
17	9938152	692517144	Šípanie	
18	9932915	692512144	Veľká drôtená polica 415 x 250 mm	
19	9935562	692524144	Zelenina (vpravo alebo ľavice)	
21	9932983	692519144	Priehradka vo dverách	
22	9934639	69252108	Držiak na fľaše do dverovej priehradky	
24 - 25	9991501	623077	Snímač teploty	
27	9992501	62400127	Spodný uzáverový hák	
28	9929583	69154427R	Dvierka mraziaceho priestoru > 07.2016	
29	9927422	69154327R	Dvere chladničky > 07.2016	
bez obr.	Pozri stranu 105		Chladiaci systém	Potrebný typový štítok
30	9947883	691523138SP	Dekoračný panel dvierok mraziaceho priestoru 278,5x500x1,5 mm, Lesklá čierna	
30	na dopyt	69157327SP	Dekoračný panel dvierok mraziaceho priestoru 278,5x500x1,5 mm, Matná čierna	
31	9947646	691520138SP	Dekoračný panel dverí chladničky 872x501x1,2 mm, vyhotovenie Piano čierna	
31	na dopyt	69157227SP	Dekoračný panel dverí chladničky 872x501x1,2 mm, vyhotovenie Matt čierna	

→ Ako náhradné diely sú dostupné iba položky uvedené v texte.

THETFORD Chladnička N3175 < 16.07.2018 (E196V…)

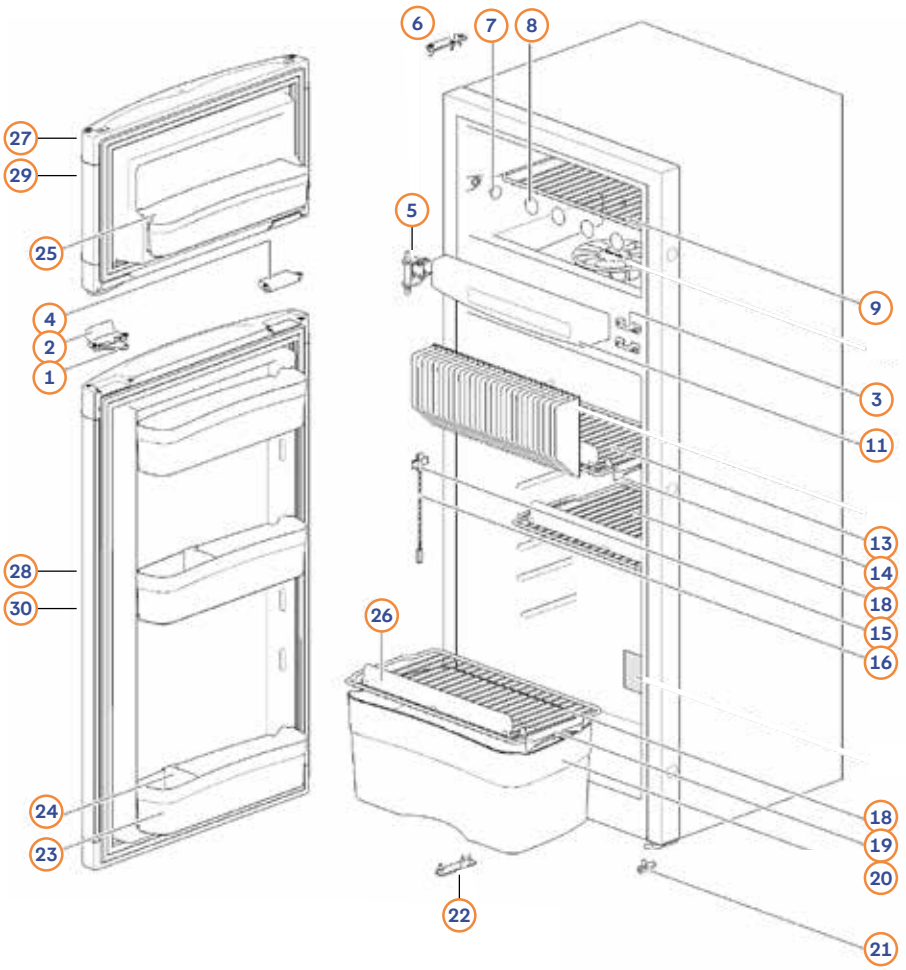

Poz.	Č. Movera	Č. výrobcu	Názov dielu	Vyhotovenie
1 - 4	9909089	62698527	Kompletný uzáver dverí	N3175 < 24.04.208 (E114V...) s a bez rámu / N3175 ≥ 24.04.2018 (E114V...) s rámom
1 - 4	9936177	69173927	Kompletný uzáver dverí	N3175 ≥ 24.04.2018 (E114V…) bez rámca
1	9951149	62698627	Aretácia v polohe odvetrania	
5+6+22	na dopyt	693143	Súprava pántov	
7	9999316	62362208	Krytka, 2 ks	
8	9923221	62447908	Krytky mraziaceho priestoru, balenie 6 ks	
9	9932735	69084308	Odkladová doska mraznička 404 x 238,5 mm	
11	Pozri stranu 105		Ovládací panel	Potrebný typový štítok
13	9922818	69084408	Malá drôtená polica 428,4 x 232,3 mm	
14	9990601	62362508	Dlhá aretácia drôtenej police	
15 - 16	9991501	623077	Snímač teploty	
18	9925574	69084508	Veľká drôtená polica 428,4 x 282,3 mm	
19	9990601	62362508	Dlhá aretácia drôtenej police	
20	9921768	69082908	Priehradka na zeleninu	
21	9992501	62400127	Spodný uzáverový hák	
23	9916243	69084208	Dvorka, fb biela	
24	9992504	62698912	Držiak na fľaše do dverovej priehradky	
25	na dopyt	69084108	Dvere na mrazené dvere	
26	9920435	69118808	Poistka drôtenej police	
27	9939549	69237127R	Dvierka mraziaceho priestoru, verzia s rámom	
27	9946136	692372107R	Dvierka mraziaceho priestoru, lesklá čierna, bez rámu	
27	9936409	692372138R	Dvierka mraziaceho priestoru, matná čierna, bez rámu	
28	9918782	63503227R	Dvere chladničky, verzia s rámom	
28	9920885	690153107R	Dvere chladničky, lesklá čierna, bez rámu	
28	9916786	690153138R	Dvere chladničky, matná čierna, bez rámu	
bez obr.	Pozri stranu 105		Chladiaci systém	Potrebný typový štítok
29	na dopyt	691455SP	Dekoračný panel dvierok mraziaceho priestoru, verzia s rámom	
30	na dopyt	691454SP	Dekoračný panel dverí chladničky, verzia s rámom	

→ Ako náhradné diely sú dostupné iba položky uvedené v texte.

THETFORD Chladnička N3175 ≥ 16.07.2018 (E197V…) / N4175

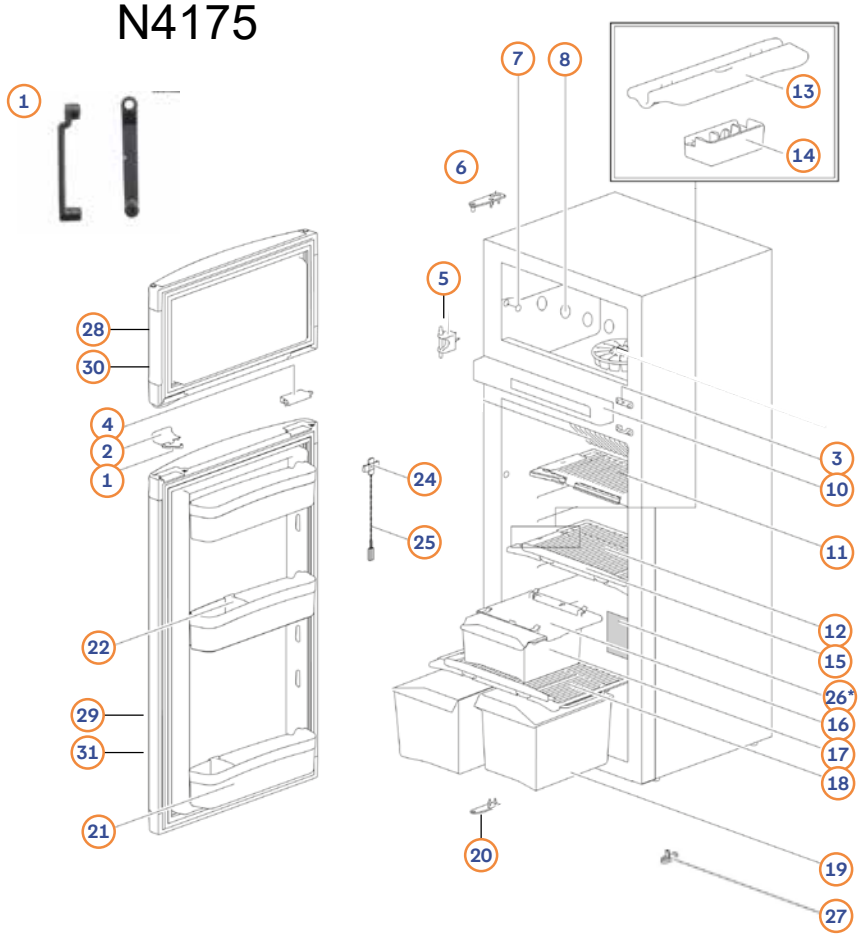

Poz.	Č. Movera	Č. výrobcu	Názov dielu	Vyhotovenie
1 - 4	9909089	62698527	Kompletný uzáver dverí	N3175 < 24.04.2018 (E114V...) s a bez rámu / N3175 ≥ 24.04.2018 (E114V...) a N4175 s rámom
1 - 4	9936177	69173927	Kompletný uzáver dverí	N3175 ≥ 24.04.2018 (E114V…) / N4175 bez rámu
1	9951149	62698627	Aretácia v polohe odvetrania	
5+6+20	na dopyt	693143	Súprava pántov	
7	9999316	62362208	Krytka, 2 ks	
8	9923221	62447908	Krytky mraziaceho priestoru, 6 ks	
10	Pozri stranu 105		Ovládací panel	Potrebný typový štítok
11	9937487	692511144	Malá drôtená polica 415 x 200 mm	
12	9932915	692512144	Veľká drôtená polica 415 x 250 mm	
13	9932916	69251408	Príchytka veľkej drôtenej police	
14	9934393	69251508	Poistka príchytky drôtenej police	
15	9935686	69251608	Poistka drôtenej police	
16	9938151	692518144	Vedenie na šnúrku	
17	9938152	692517144	Šípanie	
18	9932915	692512144	Veľká drôtená polica 415 x 250 mm	
19	9935562	692524144	Zelenina (vpravo alebo ľavice)	
21	9934994	692520144	Priehradka vo dverách	
22	9934639	69252108	Držiak na fľaše do dverovej priehradky	
24 - 25	9991501	623077	Snímač teploty	
27	9992501	62400127	Spodný uzáverový hák	
28	9939549	69237127R	Dvierka mraziaceho priestoru, verzia s rámom	
28	9946136	692372107R	Dvierka mraziaceho priestoru, lesklá čierna, bez rámu	
28	9936409	692372138R	Dvierka mraziaceho priestoru, matná čierna, bez rámu	
29	9918782	63503227R	Dvere chladničky, verzia s rámom	
29	9920885	690153107R	Dvere chladničky, lesklá čierna, bez rámu	
29	9916786	690153138R	Dvere chladničky, matná čierna, bez rámu	
bez obr.	Pozri stranu 105		Chladiaci systém	Potrebný typový štítok
30	na dopyt	691455SP	Dekoračný panel dvierok mraziaceho priestoru, verzia s rámom	
31	na dopyt	691454SP	Dekoračný panel dverí chladničky, verzia s rámom	

→ Ako náhradné diely sú dostupné iba položky uvedené v texte.

THETFORD Chladnička T1090 MK1, MK2

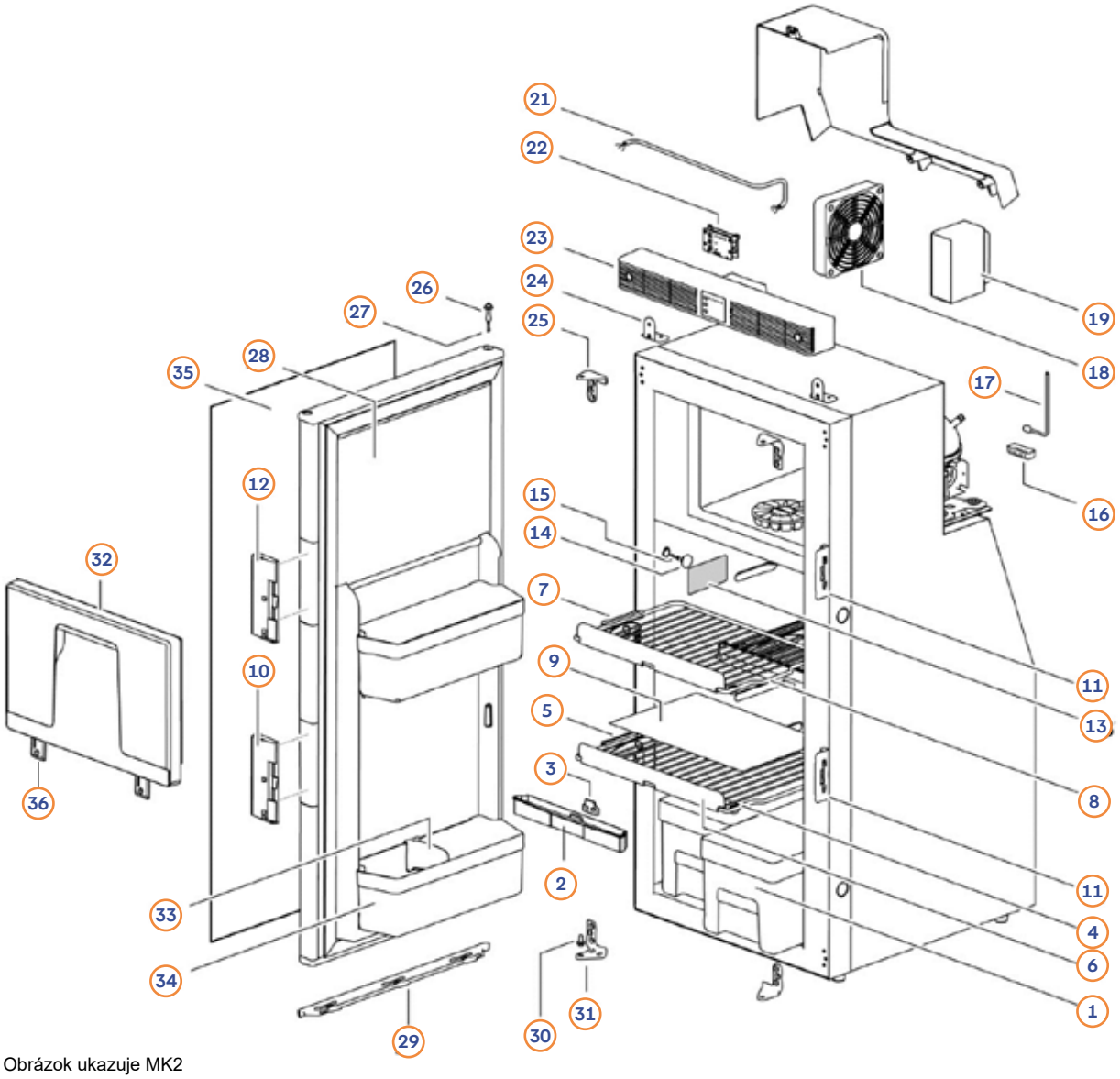

Obrázok ukazuje MK2

Poz.	Č. Movera	Č. výrobcu	Názov dielu
1	9933149	691220	Zelenina na obed (2 ks)
2 - 3	9933698	691740	Kondičné sklo MK2
4 - 6	9926765	691585	Veľká drôtená polica s držiakom a prednou lištou
6 - 8	9926766	691584	Malá drôtená polica s držiakom a prednou lištou
9	9939119	691592	Vkladacia doska
10 - 11	9933208	691580	Rukoväť / spodná uzatváracia doska MK1 a MK2
11 - 12	9933208	691580	Rukoväť / horná uzatváracia doska MK2
13	–	–	Typová tabuľka MK1- N181Axxxxxx / MK2-N191Axxxxxx
14 - 15	na dopyt	691590	Skrutky / krytky 4 x
16 - 17	9938313	691390	Snímač teploty s krytom
18	na dopyt	691392	Ventilátor
19	9938687	691391	Ovládací modul MK2
21	na dopyt	691345	Napájací kábel
22 - 23	na dopyt	691746	Ovládací prístroj s ovládacím MK1
22 - 23	9933959	691742	Ovládací prístroj s ovládacím MK2
24	na dopyt	691591	Pripevnenie na servisné domy
25 - 31	9945967	691587	Servisné dvierka s pántom MK1
25 - 31	na dopyt	691743	Servisné dvierka s pántom – rukoväť hore MK2
25 - 31	9934188	691744	Servisné dvierka s pántom – rukoväť dole MK2
32	9936082	691741	Mraznička MK2
32	9933508	691588	Mraznička MK1
33 - 34	9933819	691593	Dverová priehradka na fľaše s deliacou vložkou, 2 x
35	9946187	69163627SP	Dekoratívna doska 882 x 395 x 1,2 mm
bez obr.	9927604	691583	Kondenážna záberová doska MK1
36	na dopyt	693093	Pánty dvierok mraziaceho priestoru MK2

THETFORD Chladnička T1090 E, EX

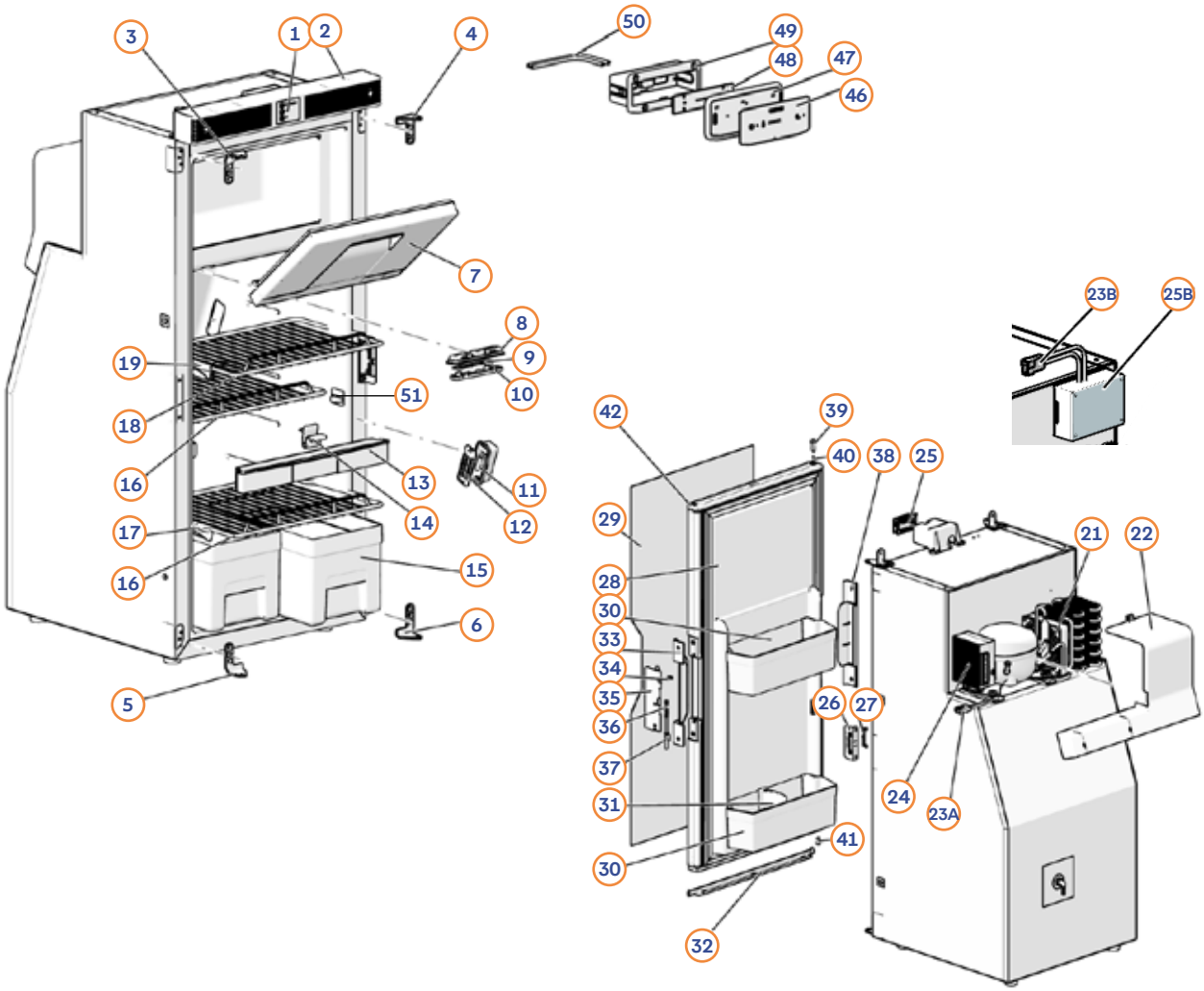

Poz.	Č. Movera	Č. výrobcu	Názov dielu
1-2	na dopyt	693326	Podpora vrátane nádob a nálepiek, E verzia
3-6	na dopyt	692704	Pánt Set
7	9936082	691741	Dvierka mraziaceho priestoru vrátane pántov
8-10	9938999	692779	Osvetlenie LED
11-12	na dopyt	692776	Snímač teploty vrátane krytu
13-14	9933698	691740	Odkvapkávacia miska vrátane držiaka
15	9938113	692767	Zásuvka na zeleninu
16	na dopyt	693325	Veľká drôtená polica
17	9938798	692761	Upevňovacia príchytka veľkej drôtenej police
18	na dopyt	693324	Drôtená polica, malé vyhotovenie
19	9938796	692759	Upevňovacia spona malej drôtenej police
20	9938802	692641	Spínač vnútorného osvetlenia
21	na dopyt	692633	Ventilátor kondenzátora
22	na dopyt	691331	Vzduchový kanál
23	na dopyt	693322	Pripojovací napájací kábel vrátane poistky
24	na dopyt	692981	Daňový modul
25A	na dopyt	693321	Elektronika PCB, E verzia
25B	na dopyt	693323	PCB, EX verzia
26-27	9938467	692758	Uzáver dverí
28-29	na dopyt	693320	Chladnička s dekoratívnou doskou
29	na dopyt	693327	Dekoračný panel
30	9936339	692766	Priehradka vo dverách
31	9939126	692765	Držiak fliaš
32	9945649	692885	Dekoratívne dosky
33-37	9944826	692886	Rukoväť, komplet
38	9945630	692875	Kryt rukoväti
39-42	9945504	692883	Súprava čapov pántu
46-49	9947636	693038	Vlastné kpl., EX verzia
50	na dopyt	693039	Kábel pripojenia

THETFORD Chladnička T2090

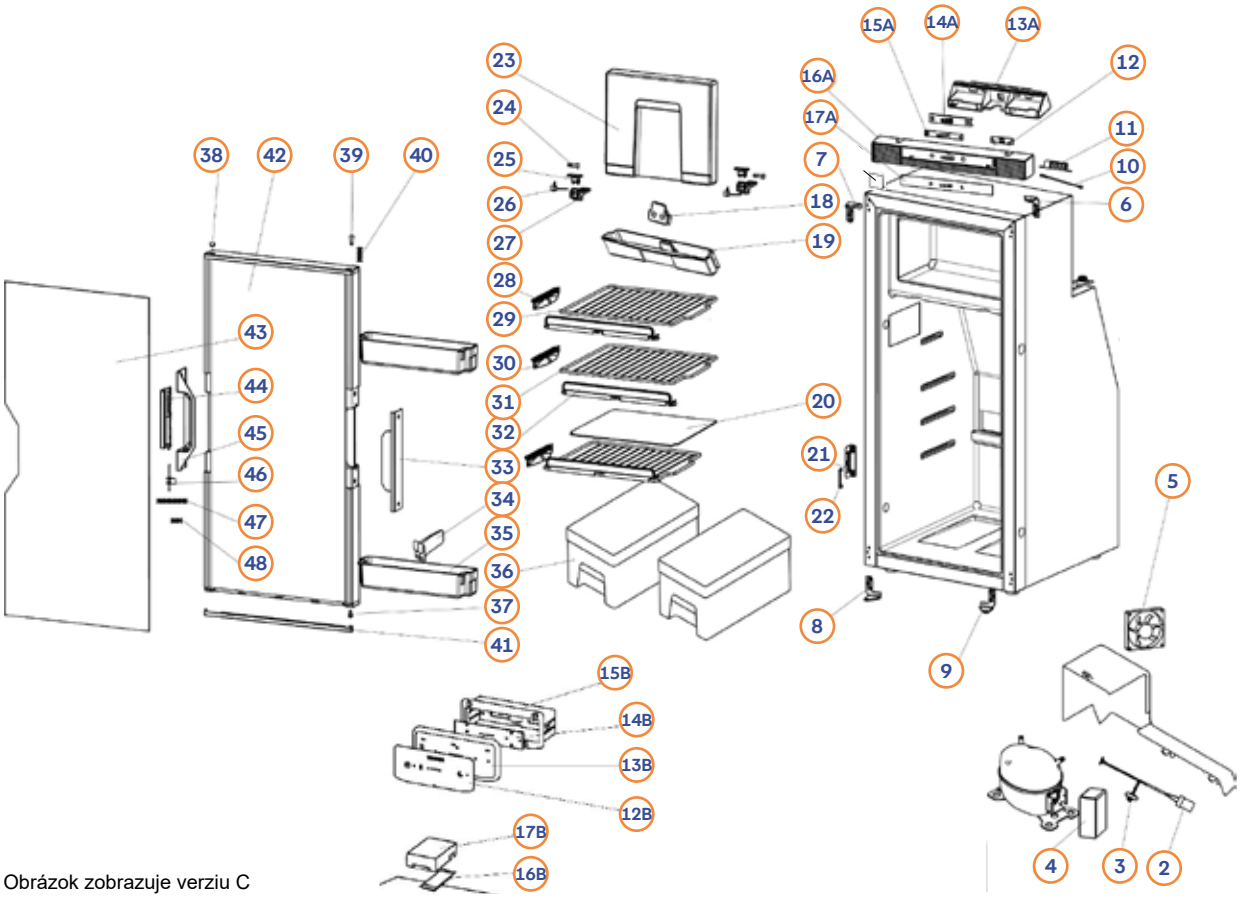

Obrázok zobrazuje verziu C

Poz.	Č. Movera	Č. výrobcu	Názov dielu
2 - 3	na dopyt	691345	Napájací kábel vrátane poistky, verzia C
2 - 3	na dopyt	693037	Napájací kábel vrátane poistky, verzia E
4	9938687	691391	Riadenie kompresora, sériové číslo ExxxxDWxxxxx a Sériové číslo Exxx#xDW0026xxxx až Exxx#xDW0042xxxx
4	9946557	692821	Riadenie kompresora, sériové číslo Exxx#xDW0043xxxx až Exxx#xDW0065xxxx
5	9945867	692785	Ventilátor
6 - 9	na dopyt	692904	Uchytenie dverí
10 - 11	9938313	691390	Snímač teploty s krytom
12A	9944318	692753	LED panel, verzia C
13A	9944321	692754	Technická panelová verzia C
12-15B	9947636	693038	Ovládací panel kpl. verzia E
14 - 15A	9937951	692755	Ovládací panel, verzia C
16-17A	9946620	693064	Kryt displeja vrátane nálepky, verzia C
16-17B	na dopyt	693036	Ovládací jednotka vrátane nádob, verzia E
18 - 19	9933698	691740	Odkvapkávacia miska s držiakom
20	9939119	691592	Vkladacia doska
21 - 22	9938467	692758	Aretácia odvetrania s doskou
23 - 27	9936082	691741	Zmrazovacia dvere
28	9938796	692759	Clip pripevnenie malé
29	9938797	692760	Mriežka, malé vyhotovenie
30	9938798	692761	Clip pripevnenie veľký
31	9938799	692762	Gitter Veľký
32	9938801	692763	Upevňovacia lišta mriežky
33	9945630	692875	Kryt rukoväti so zaoblenou hranou ≥ E125AADW00430001 (> 6. máj 2023)
34	9939126	692765	Držiak fliaš
35	9936339	692766	Priehradka vo dverách
36	9938113	692767	Priehradka na zeleninu
37 - 40	9945504	692883	Diely dverového pántu
41	9945649	692885	Zoznam dekoratívnych nádrží Softkante >E125AADW00443001 (> 6. máj 2023)
42 - 43	9946581	692769	Dvere s dekoratívnou doskou
43	9944532	69233027SP	Dekoratívna doska < E125AADW00430001 (< 6. máj 2023)
43	na dopyt	693327	Dekoratívna doska > E125AADW00430001 (> 6. máj 2023)
44 - 48	9937994	692770	Hranatá rukoväť dverí < E125AADW00430001 (< 6. máj 2023)
44 - 48	9944826	692886	Túrska krytina Soft > E125AADW00430001 (> 6. máj 2023)
bez obr.	na dopyt	693039	Kábel pripojenia, verzia E

→ Ako náhradné diely sú dostupné iba položky uvedené v texte.

THETFORD Chladnička T2095

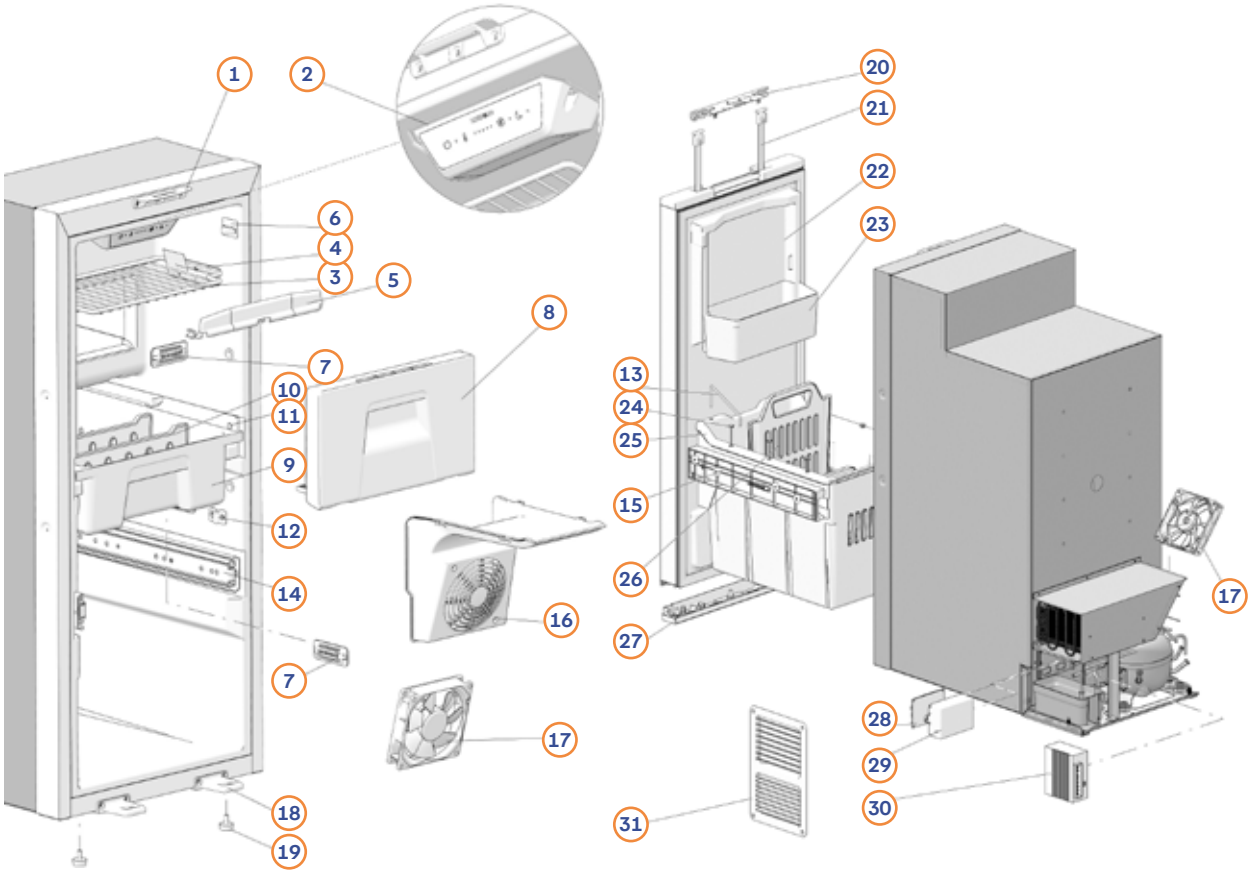

Poz.	Č. Movera	Č. výrobcu	Názov dielu
1	na dopyt	693042	Uzáver dverí
2	9958994	693057	Ovládací panel
3	na dopyt	693045	Drôtená polica
4	9938796	692759	Príchytka drôtenej police
5	na dopyt	693061	Poistka drôtenej police
6	9938802	692641	Spínač vnútorného osvetlenia
7	na dopyt	692776	Snímač teploty vrátane krytu
8	na dopyt	693062	Zariadenie Zariadenie
9	na dopyt	693063	Horné skrine
10	9947881	693052	Čiastočné horné skrinky
11	na dopyt	693055	Vodiace lišty hornej zásuvky
12-13	na dopyt	693044	Zimná aretácia dverí vrátane držiaka
14-15	na dopyt	693069	Vodiace lišty spodnej zásuvky
16	na dopyt	693048	Kryt ventilátora
17	9945867	692785	Ventilátor
18	na dopyt	693054	Spodná aretačná doska (1 ks)
19	na dopyt	693047	Nohy (4 ks)
20	na dopyt	693040	Rukoväť dverí
21	na dopyt	693049	Aretačná tyč dverí (1 ks)
22	na dopyt	693059	Chladnička s dekoratívnou doskou
23	na dopyt	693043	Priehradka vo dverách
24	na dopyt	693060	Krytky (6 ks)
25	na dopyt	693050	Dolná skrinka
26	na dopyt	693053	Podrobné spodné skrinky
27	na dopyt	693058	Dekoratívne dosky
28-29	9947755	693041	Elektronika riadenia (PCB) vrátane domova
30	9958995	693056	Ovládací modul kompresora
31	na dopyt	693051	Vetracia mriežka
bez obr.	na dopyt	693046	Napájací kábel
bez obr.	na dopyt	692787	Elektromagnetický ventil

→ Ako náhradné diely sú dostupné iba položky uvedené v texte.

THETFORD Chladnička T2120C

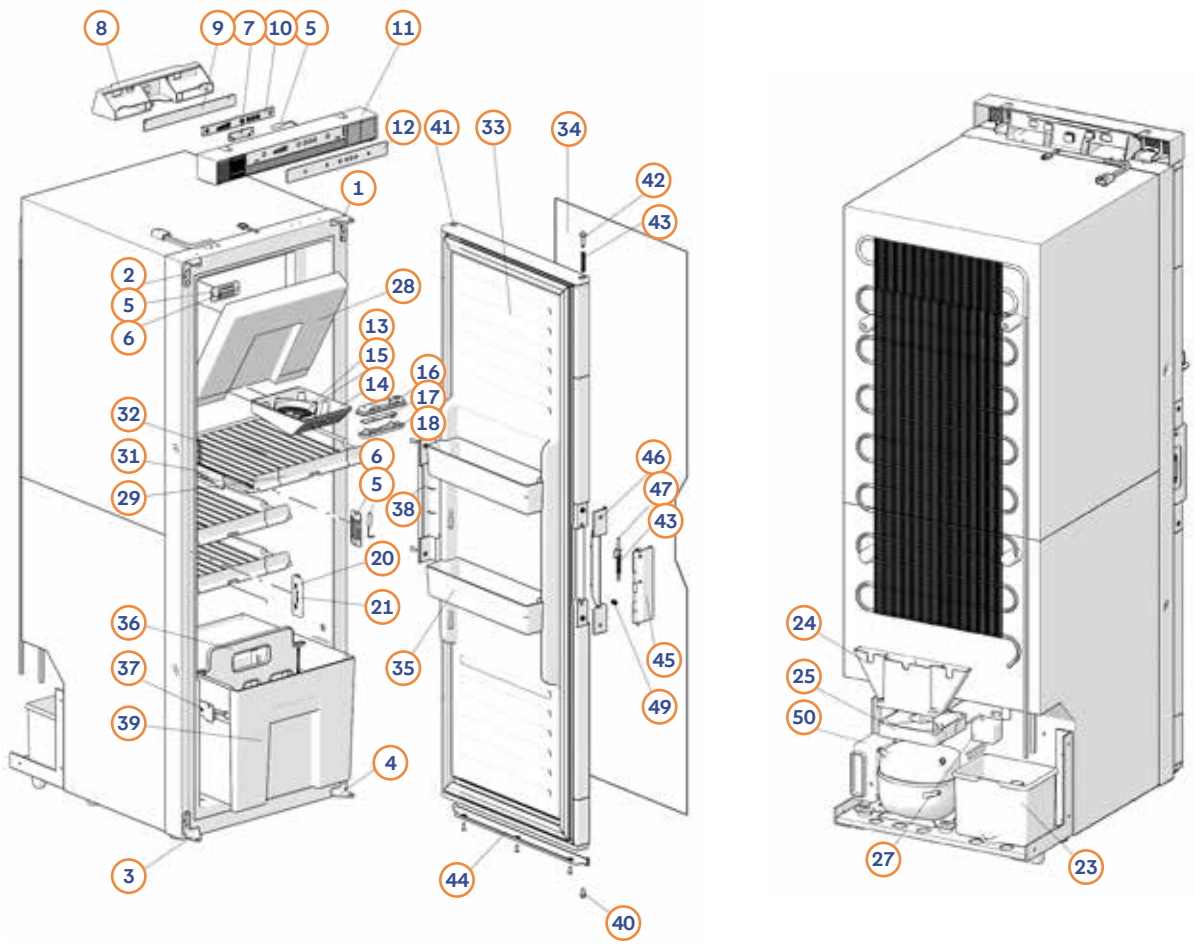

Poz.	Č. Movera	Č. výrobcu	Názov dielu
1-4	na dopyt	692751	Pánt Set
5-6	na dopyt	692776	Snímač teploty vrátane krytu
7	na dopyt	692801	Doska LED dverového spínača
8	9944321	692754	Technika v dome
9-10	9939568	692803	Ovládací panel
11-12	9946995	693065	Pestovanie obsluhy
13	9947006	692777	Ventilátor
14-15	na dopyt	692806	Kryt ventilátora
16-18	9938999	692779	Vnútorné osvetlenie
20-21	9938467	692758	Uzáver dverí
23	9947781	692810	Miska na kondenzát
24	na dopyt	691887	Kryt ventilátora kondenzátora
25	9945867	692785	Ventilátor kondenzátora
26	na dopyt	691873	Napájací kábel
27	na dopyt	692787	2-Wege Ventil
28	9946364	691877	Klapka mraziaceho priestoru
29	9946062	692789	Poistka drôtenej police
31	9938798	692761	Príchytka veľkej drôtenej police
32	9945718	692816	Drôtená polica
33-34	na dopyt	692890	Chladnička s dekoratívnou doskou
34	na dopyt	692983	Dekoračný panel
35	9939989	692794	Priehradka vo dverách
36	9946583	691878	Priečka zásuvky na zeleninu
37	9944958	691874	Vodiace lišty zásuvky na zeleninu
38	9945630	692875	Kryt rukoväti
39	9959244	691860	Zeleninová skrinka
40-43	9945504	692883	Súprava hriadeľov pántu
44	9945649	692885	Dekoratívne dosky
45-49	9944826	692886	Rukoväť dverí
50	9946557	692821	Daňový modul

→ Ako náhradné diely sú dostupné iba položky uvedené v texte.

THETFORD Chladnička T2138

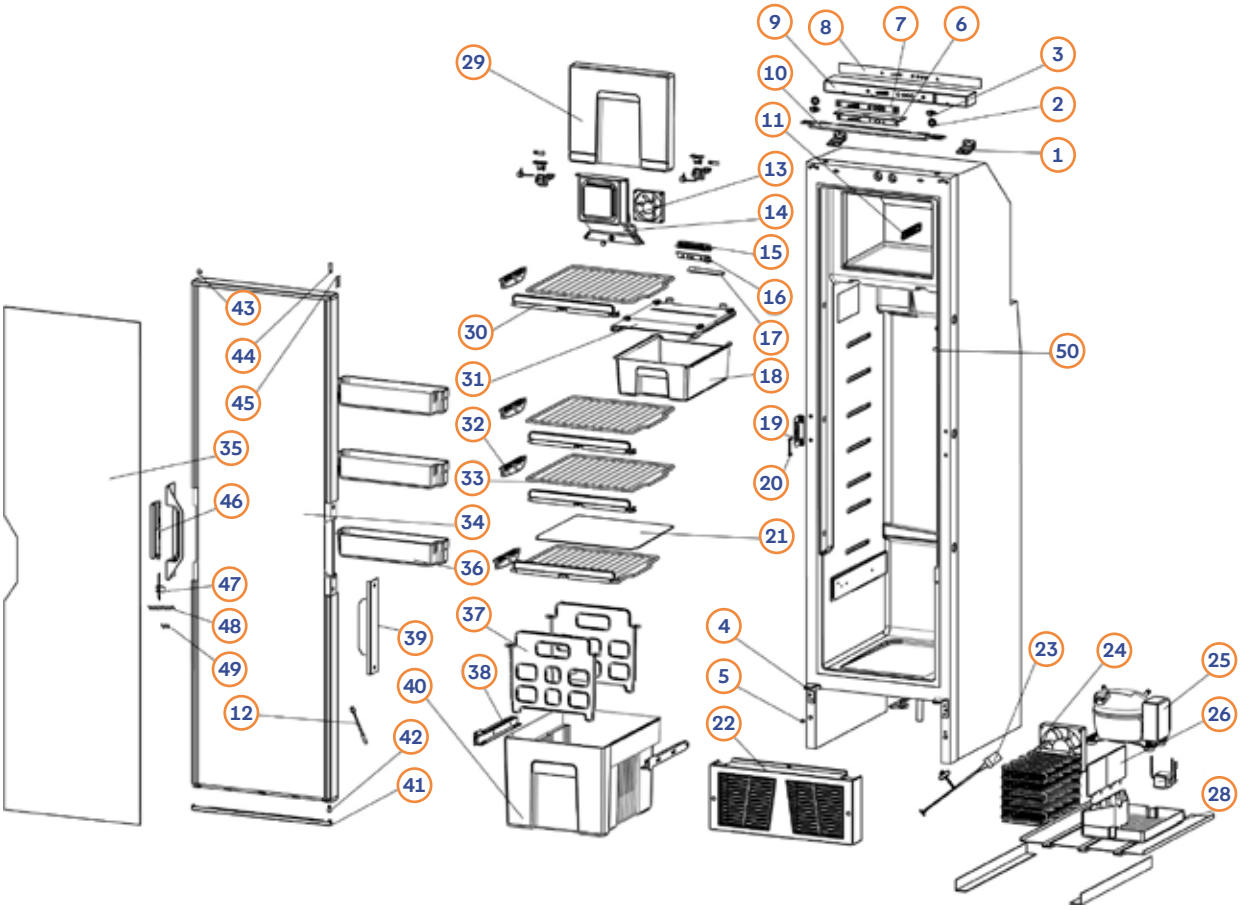

Poz.	Č. Movera	Č. výrobcu	Názov dielu
1 - 5	na dopyt	692771	Uzáver dverí
6 - 7	9945886	692772	Ovládacie zariadenia s obývačkou
8-9	na dopyt	693066	Nálepka a kryt
10	na dopyt	692775	Deckplate
11 - 12	na dopyt	692776	Snímač teploty s krytom
13	9947006	692777	Ventilátor vnútorný
14	9959079	692778	Ventilátorové domy
15 - 17	9938999	692779	Osvetlenie, komplet
18	na dopyt	692780	Raňajkové tablety
19 - 20	9938467	692758	Aretácia odvetrania s doskou
21	na dopyt	692782	Vloženie T2160
22	na dopyt	692783	Kryt krytu dole
23	na dopyt	692784	Napájací kábel
24	9945867	692785	Ventilátor
25	9938687	691391	Riadenie kompresora, sériové číslo ExxxxDWxxxxx a Sériové číslo Exxx#xDW0026xxxx až Exxx#xDW0042xxxx
25	9946557	692821	Riadenie kompresora, sériové číslo Exxx#xDW0043xxxx až Exxx#xDW0065xxxx
26	na dopyt	692786	Odkláňací plech
28	na dopyt	692788	Miska na kondenzát
29	9946364	691877	Mrazivá dverí s dekoratívnou doskou
30	9946062	692789	Upevňovacia lišta mriežky
31	9949706	692790	Kryt na raňajkové tablety
32	9938798	692761	Upevnenie Gitter
33	9947078	692792	Šírenie T2160
34 - 35	9938567	692793	Chladnička s dekoratívnou doskou
35	9959257	69233127SP	Dekoračný panel 1366x396x1,2 mm
36	9939989	692794	Priehradka vo dverách
37	9946583	691878	Čiastočné zeleniny
38	9944958	691874	Riadenie zeleniny
39	9946652	692795	Kryt rukoväti
40	9945221	692796	Priehradka na zeleninu
41	9946892	692797	Stálý dekor Mraznička
42 - 45	9945504	692883	Držiaky dverok chladiaceho priestoru
46 - 49	9947279	692798	Turgriff s montážnymi dielmi
50	9938802	692641	Dverový kontaktný spínač

→ Ako náhradné diely sú dostupné iba položky uvedené v texte.

THETFORD Chladnička T2152

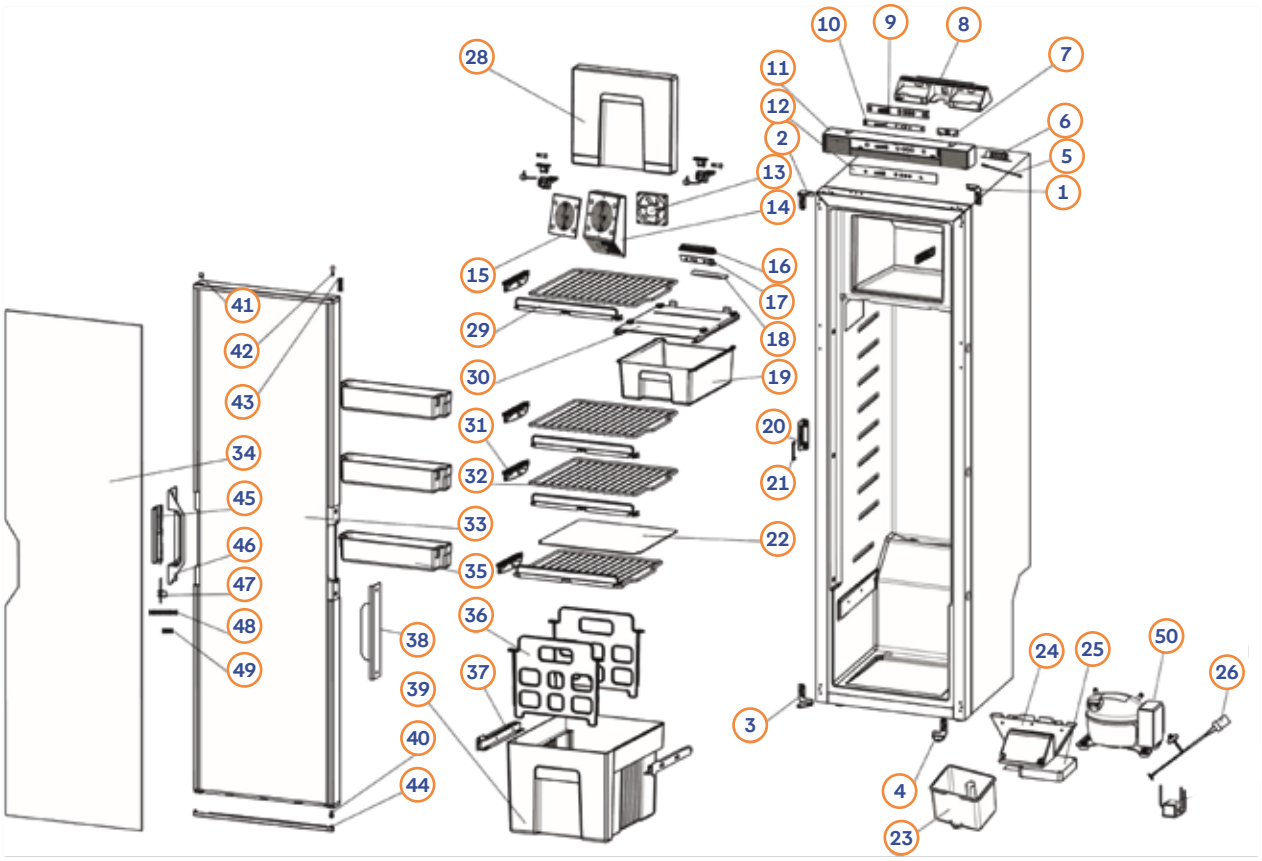

Poz.	Č. Movera	Č. výrobcu	Názov dielu
1 - 4	na dopyt	692751	Uzáver dverí
5 - 6	na dopyt	692776	Snímač teploty s krytom
7	na dopyt	692801	Dverový kontaktný spínač
8	9944321	692754	Technický panel
9 - 10	9939568	692803	Ovládací panel
11-12	9946995	693065	Kryt panela a nálepky
13	9947006	692777	Ventilátor vnútorný
14 - 15	na dopyt	692806	Ventilátorové domy
16 - 18	9938999	692779	Osvetlenie, komplet
19	na dopyt	692808	Raňajkové tablety
20 - 21	9938467	692758	Aretácia odvetrania s doskou
22	9947327	692362	Vloženie T2160
23	9947781	692810	Miska na kondenzát
24	na dopyt	691887	Kryt ventilátora
25	9945867	692785	Ventilátor
26	na dopyt	691873	Napájací kábel
28	9946364	691877	Mraznička
29	9946062	692789	Upevňovacia lišta mriežky
30	9949823	691865	Veko výsuvného boxu
31	9938798	692761	Upevnenie Gitter
32	9945718	692816	Mriežka
33 - 34	9938567	692817	Chladnička s dekoratívnou doskou
34	9947065	69233227SP	Dekoratívna chladnička
35	9939989	692794	Priehradka vo dverách
36	9946583	691878	Čiastočné zeleniny
37	9944958	691874	Riadenie zeleniny
38	9945630	692875	Kryt rukoväti so zaoblenou hranou >006#ZDW00553001
39	9959244	691860	Priehradka na zeleninu
40 - 43	9945504	692883	Držiaky dvierok chladiaceho priestoru
44	9945649	692885	Zoznam dekoratívnych nádrží Softkante >006#ZDW0053001
45 - 49	9944828	692886	Túrka Softkante >006#ZDW0053001
50	9938687	691391	Riadenie kompresora, sériové číslo ExxxxDWxxxxx a Sériové číslo Exxx#xDW0026xxxx až Exxx#xDW0042xxxx
50	9946557	692821	Riadenie kompresora, sériové číslo Exxx#xDW0043xxxx až Exxx#xDW0065xxxx

→ Ako náhradné diely sú dostupné iba položky uvedené v texte.

THETFORD Chladnička T2160/2175

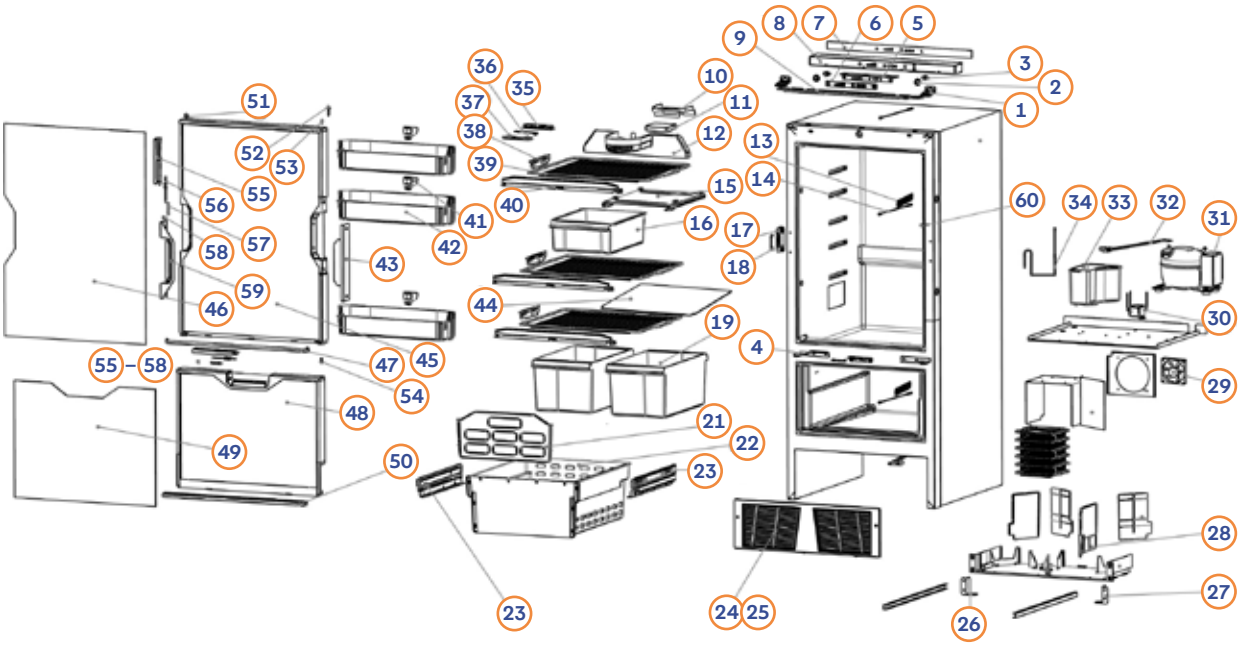

Poz.	Č. Movera	Č. výrobcu	Názov dielu
1-4	9946208	692822	Uzáver dverí
5 - 6	na dopyt	692843	Ovládací prístroj s nádobou < 15.06.2021 (Exxx#xDW0036xxxx - Exxx#xDW0042xxxx)
5 - 6	9947777	693033	Ovládací prístroj s nádobou > 15.06.2021 (Exxx#xDW0059xxxx - Exxx#xDW0065xxxx)
7-8	na dopyt	693067	Nálepka a kryt
9	na dopyt	692826	Deckplate
10	na dopyt	692827	Štít, ventilátor
11	9947006	692777	Ventilátor vnútorný
12	na dopyt	692829	Ventilátorové domy
13 - 14	na dopyt	692776	Snímač teploty s krytom
15	na dopyt	692831	Veko výsuvného boxu
16	9949705	692832	Raňajkové tablety
17 - 18	9938467	692758	Aretácia odvetrania s doskou
19	9946636	692876	Priehradka na zeleninu T2175
19	na dopyt	692834	Zelenina T2160
21	na dopyt	692835	Čiastočné mrazničky
22	na dopyt	692878	Zelenina T2175
22	9938818	692836	Zelenina T2160
23	9959094	692837	Vodiace lišty zásuvky na zeleninu T2160 < E244#ZDWxxxx <1.09.20233 / T2175 < E225#ZDWxxxx <13.08.2022
23	9958812	693068	Vodiace lišty zásuvky na zeleninu T2160>E244#ZDWxxxx>01.09.2023/ T2175>E225#ZDWxxxx >13.08.2022
24	na dopyt	692838	Kryt krytu dole
25	na dopyt	692839	Filter
26 - 27	na dopyt	692840	Podzemné upevnenie
28	na dopyt	692841	Deflektorové plechy
29	9945867	692785	Ventilátor
30	na dopyt	692787	2 Cesty ventilov
31	9938687	691391	Riadenie kompresora, sériové číslo ExxxxDWxxxxx a Sériové číslo Exxx#xDW0026xxxx až Exxx#xDW0042xxxx
31	9946557	692821	Riadenie kompresora, sériové číslo Exxx#xDW0043xxxx až Exxx#xDW0065xxxx
32	na dopyt	692846	Napájací kábel
33	na dopyt	692847	Miska na kondenzát
34	na dopyt	692848	Rúrka výparníka
35 - 37	9938999	692779	LED osvetlenie s nádobou
38	9938798	692761	Upevnenie Gitter
39	na dopyt	692851	Šírenie T2160
39	na dopyt	692893	Mriežka T2175
40	9959842	692864	Upevňovacia lišta mriežky
41	na dopyt	692853	Držiak fliaš
42	9949478	692854	Priehradka vo dverách
43	9946652	692795	Kryt rukoväti
44	na dopyt	692856	Vloženie T2160
44	na dopyt	692898	Vloženie T2175
45 - 46	na dopyt	692857	Chladnička s dekoratívnou doskou
46	9959272	69233327SP	Dekoratívna chladnička
47	na dopyt	692858	Stálé dekory chladničky
48 - 49	9938413	692859	Mrazivá dverí s dekoratívnou doskou
49	na dopyt	69233427SP	Dekoratívny mraznička
50	9945590	692860	Stálý dekor Mraznička
51 - 54	9945504	692883	Držiaky dvierok chladiaceho priestoru
55-58	9959676	692889	Túrka chladiča s montážnymi dielmi
55 - 59	9947279	692798	Túrka chladnička s montážnymi dielmi
60	9938802	692641	Dverový kontaktný spínač

→ Ako náhradné diely sú dostupné iba položky uvedené v texte.

QUIPON Strešná klimatizácia Air



Poz.	Č. Movera	Názov dielu	Vyhotovenie
1	9961086	Hube vonkajšia jednotka farba biela	2600/2650
1	9963567	Zvláštna jednotka farba šedá	2600/2650
1	9963568	Zvláštna jednotka farba čierna	2600/2650
2	9963291	Hube vonkajšia jednotka farba biela	2500
3	9961087	Vnútorná jednotka základne	2600/2650
4	9963427	Rozvádzač vzduchu	všetky
5	9960312	Závodník (2 st)	všetky
6	9961083	Filtrácia vzduchu (2 ks)	všetky
7	9963439	Diaľkové ovládanie	2600/2650
8	9963284	Diaľkové ovládanie	2500/2600
9	9961081	Odber signálu na diaľku	2600/2650
10	9961077	Elektronická jednotka	2600/2650
11	9960307	Elektronická jednotka	2500
12	9960308	Kondenzátor	2500
13	9961082	Ovládací panel vzduchový distribútor	2600/2650
14	9960314	Ovládací panel vzduchový distribútor	2500
15	9960310	Kábel pripojenia jednotka / vzduchový distribútor	2500
16	9961078	Osvetlenie LED prsteň	2600/2650
bez obr.	9960309	Valcový ventilátor rozvodu vzduchu	2500
17	9961085	Valcový ventilátor rozvodu vzduchu	2600/2650
18	9961084	Valcový ventilátor nasávania vzduchu	2600/2650
19	9960304	Adapterový rám stará verzia	2500/2600
20	9963794	Adaptérová verzia Nová verzia	2650
bez obr.	9962607	Penové tesnenie k adaptérovému rámu, nová verzia	2650
21	9963249	Montážny čap	2500
bez obr.	9960305	Montážna súprava	2500

TRUMA Klimatizácia do úložného priestoru Saphir compact

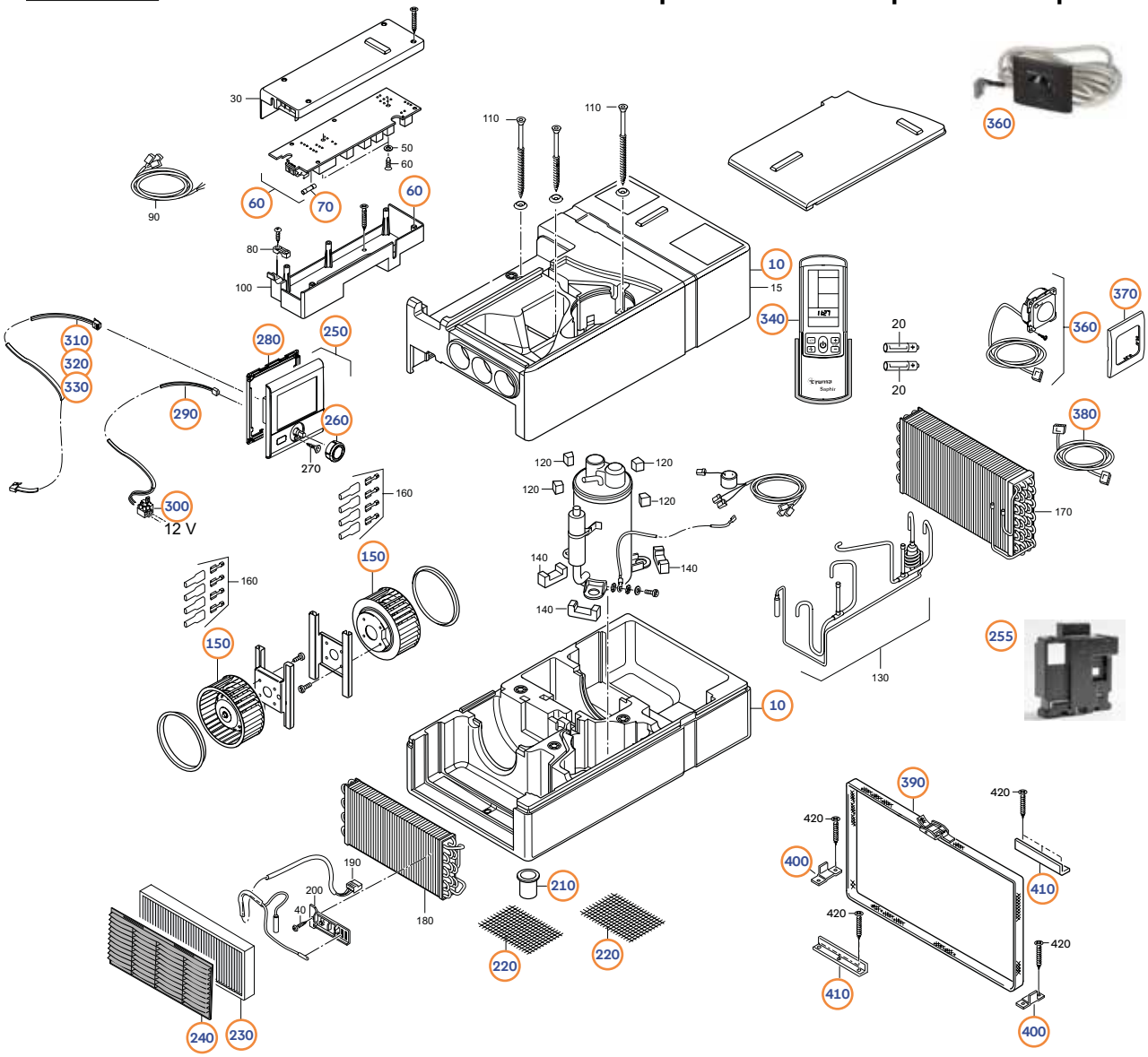

Poz.	Č. Movera	Č. výrobcu	Názov dielu
10	9927345	40090-00030	Saphir kompaktný, čierny kpl.
60	9918914	40090-62400	Elektronika, komplet
70	9919277	40090-29900	Poistka 5A, T, H-Type
150	na dopyt	40090-00095	Saphir kompaktný
210	9901832	40090-58300	Odtok kondenzátu
220	9998353	40040-71400	Podlahová záťaž 140 x 242 mm
230	9964039	40090-58100	Náhradný častícový filter
240	9990441	40090-64600	Filtrácia Fb. modrá
250	9954082	34020-00374	Náhradný servis CP Plus
255	9926165	34030-35600	Kryt, CP plus, farba čierna
bez obr.	9954342	34030-39300	Rámy na upútenie CP plus, čierna
260	9917377	34030-28600	Otočný ovládač
280	9918453	34030-28500	Montážny rám DBT
290	9913968	34030-28700	Pripojovací kábel CP
310	9913935	36110-01	Kábel 3 m EV
320	9915058	36110-02	Kábel 6 m EV
330	9916901	36110-03	Kábel 9 m EV
bez obr.	9952574	39050-00175	Kábel na pripojenie pre CP Plus
340	9918682	40091-86500	Diaľkové ovládanie
360	9918795	40090-47700	IR príjemcovia
370	9993884	34000-67700	Krycí rám
380	9996414	40090-89100	Predĺženie kábla 3 m
390	9998356	40040-26600	Napínací popruh 1,5 m
400	9998354	40090-10900	Uhol upevnenia bočne
410	9998355	40040-11500	Predný / zadný upevňovací uholník

TRUMA Klimatizácia do úložného priestoru Saphir comfort

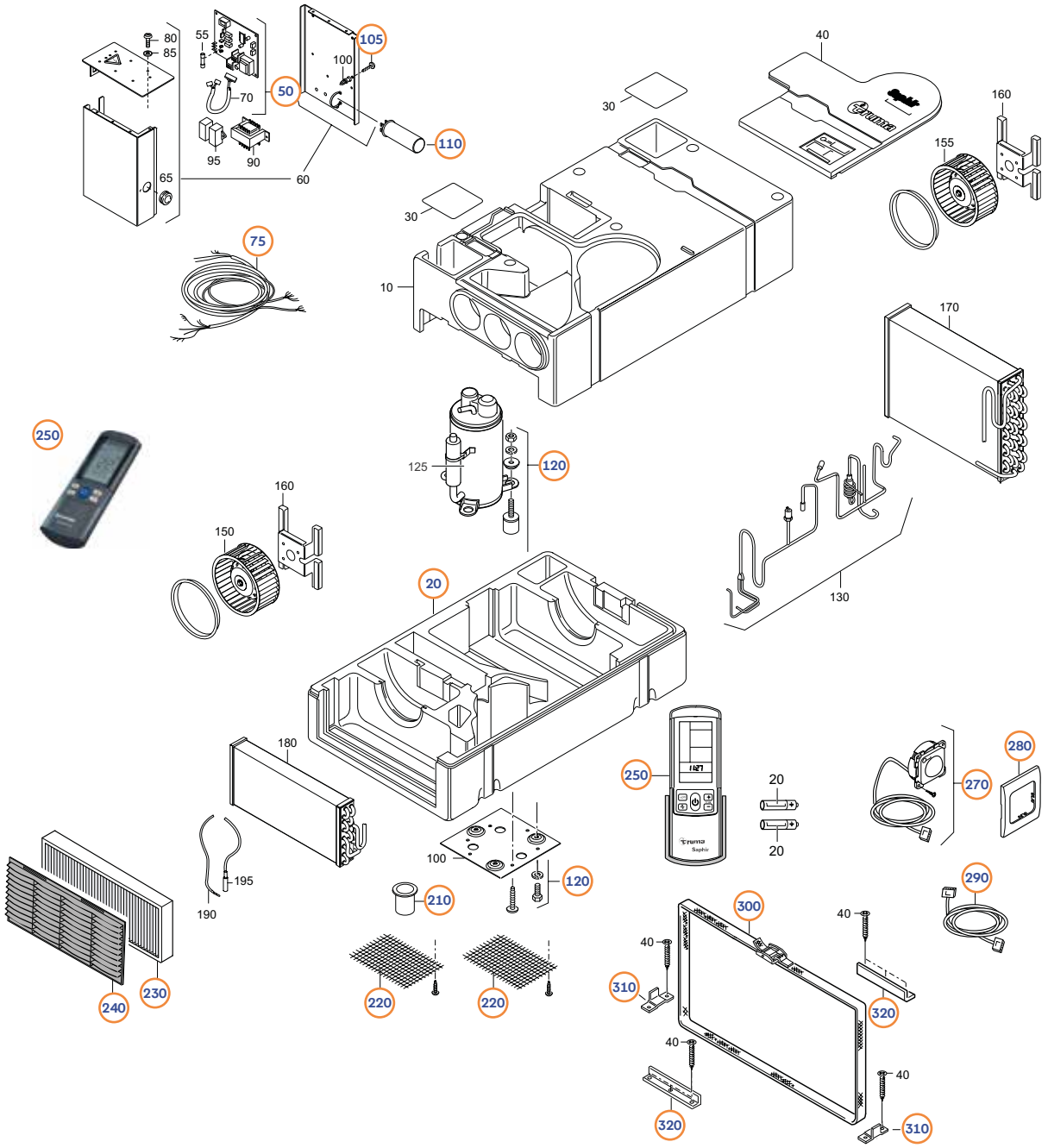

Poz.	Č. Movera	Č. výrobcu	Názov dielu
20	9901673	40090-54400	Podskata modrá kpl.
50	9991121	40040-16300	Elektronické platiny s káblom a kladivom
75	9926216	40090-52600	Káblový zväzok IR
105	9905386	10010-70500	Skrutka 2,9 x 6,5
110	9933498	40040-22000	Kondenzátor
120	9991117	40040-15300	Set gumový pupeň (3 ks)
210	9901832	40090-58300	Odtok kondenzátu
220	9998353	40040-71400	Podlahová záťaž 140 x 242 mm
230	9964039	40090-58100	Náhradný časticový filter
240	9990441	40090-64600	Filtrácia Fb. modrá
250	9918682	40091-86500	Diaľkové ovládanie
270	9923249	40090-47900	IR príjemca, čierna
280	9993884	34000-67700	Krycí rám ovládacieho panela, čierny
290	9996020	40040-34800	Predĺženie kábla 3 m s bielym stuhnutím
300	9998356	40040-26600	Napínací popruh 1,5 m
310	9998354	40090-10900	Uhol upevnenia bočne
320	9998355	40040-11500	Predný / zadný upevňovací uholník

TRUMA Klimatizácia do úložného priestoru Saphir comfort RC

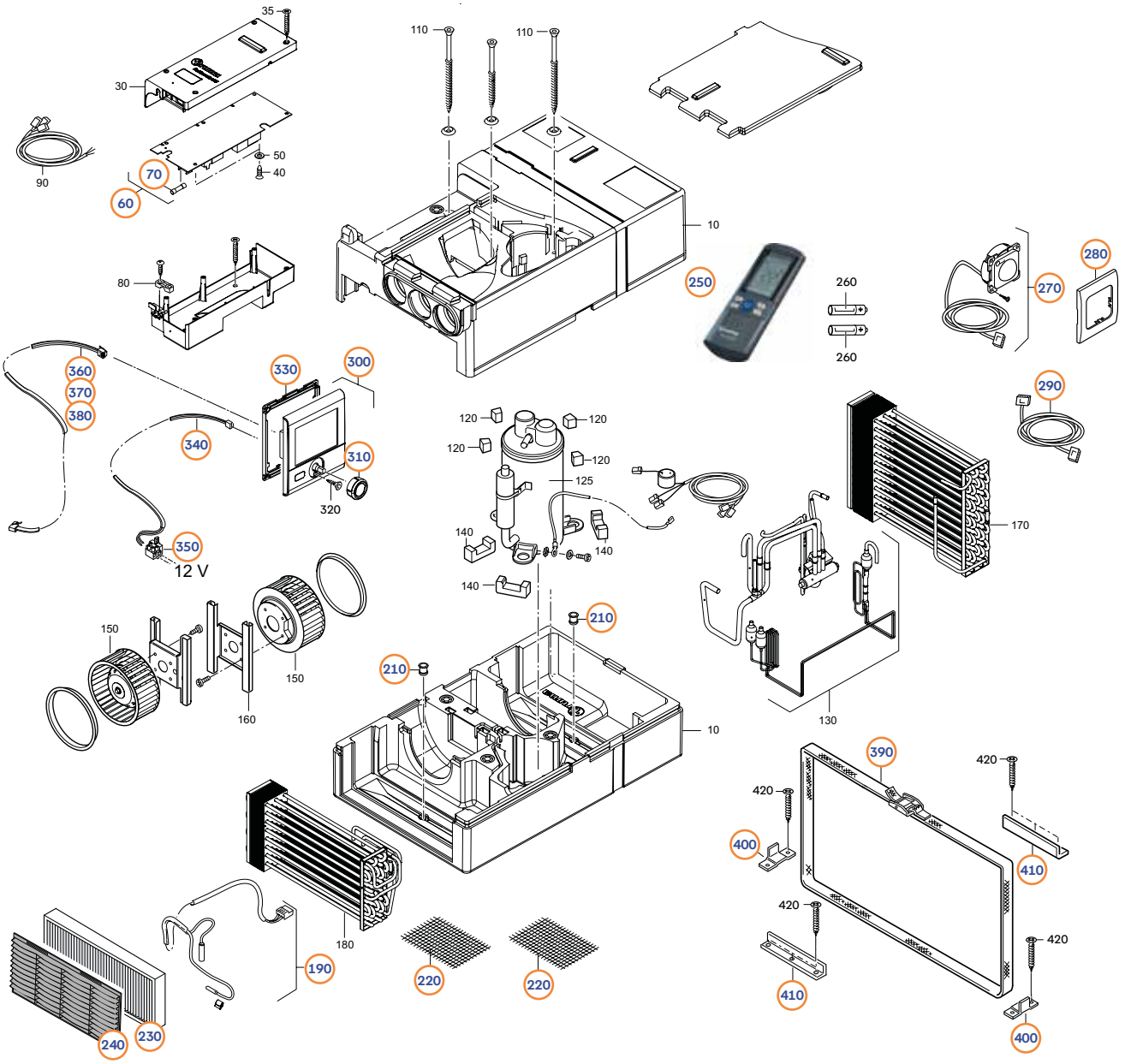

Poz.	Č. Movera	Č. výrobcu	Názov dielu
60	9925880	40091-85500	Elektronika
70	9922881	40091-81500	Poistka 6,3 AT, H
190	9921573	40091-86300	Káblový zväzok snímača
210	9901832	40090-58300	Odtok kondenzátu
220	9998353	40040-71400	Podlahová záťaž 140 x 242 mm
230	9964039	40090-58100	Náhradný časticový filter
240	9990441	40090-64600	Filtrácia Fb. modrá
250	9918682	40091-86500	Diaľkové ovládanie
270	9920468	40091-57000	IR príjemca Saphir comfort RC, fb. čierna
280	9993884	34000-67700	Krycí rám ovládacieho panela, čierny
290	9996414	40090-89100	Predĺženie kábla 3 m IR príjemca
300	9954082	34020-00374	Náhradný nástroj CP Plus
300	9929840	34020-00375	Truma CP plus CI-BUS náhradná časť
310	9917377	34030-28600	Otočný ovládač
330	9918453	34030-28500	Montážny rám DBT
340	9913968	34030-28700	Pripojovací kábel CP
350	9934966	50020-27800	Držiak poistky inkl. Sicherung 1 AF
360	9913935	36110-01	Kábel 3 m EV
370	9915058	36110-02	Kábel 6 m EV
380	9916901	36110-03	Kábel 9 m EV
390	9998356	40040-26600	Napínací popruh 1,5 m
400	9998354	40090-10900	Uhol upevnenia bočne
410	9998355	40040-11500	Predný / zadný upevňovací uholník

TRUMA Klimatizácia do úložného priestoru Saphir vario

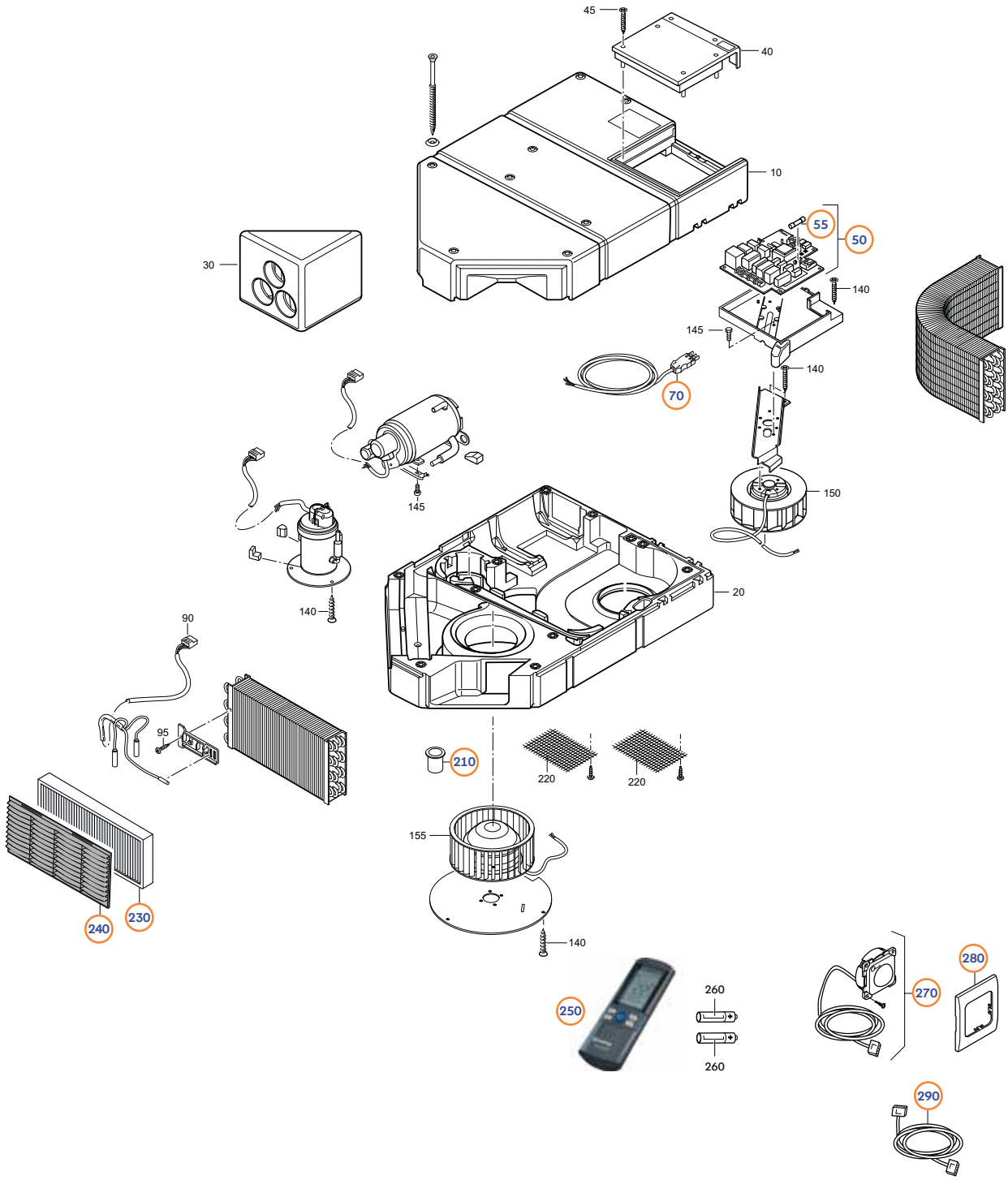

Poz.	Č. Movera	Č. výrobcu	Názov dielu
50	9999839	40090-89500	Elektronika
55	9919277	40090-29900	Poistka 5 A, T, H-Type
70	9997490	40090-85500	Sieťový kábel s steckerom
210	9901832	40090-58300	Odtok kondenzátu
230	9964039	40090-58100	Náhradný časticový filter
240	9990441	40090-64600	Filtrácia, Fb. modrá
250	9918682	40091-86500	Diaľkové ovládanie
270	9918795	40090-47800	IR príjemca, fb. čierna
280	9993884	34000-67700	Krycí rám ovládacieho panela, čierny
290	9996414	40090-89100	Predĺženie kábla 3 m IR príjemca

TRUMA Strešná klimatizácia Aventa Comfort 2G / Compact 2G / Compact plus 2G

Comfort 2G

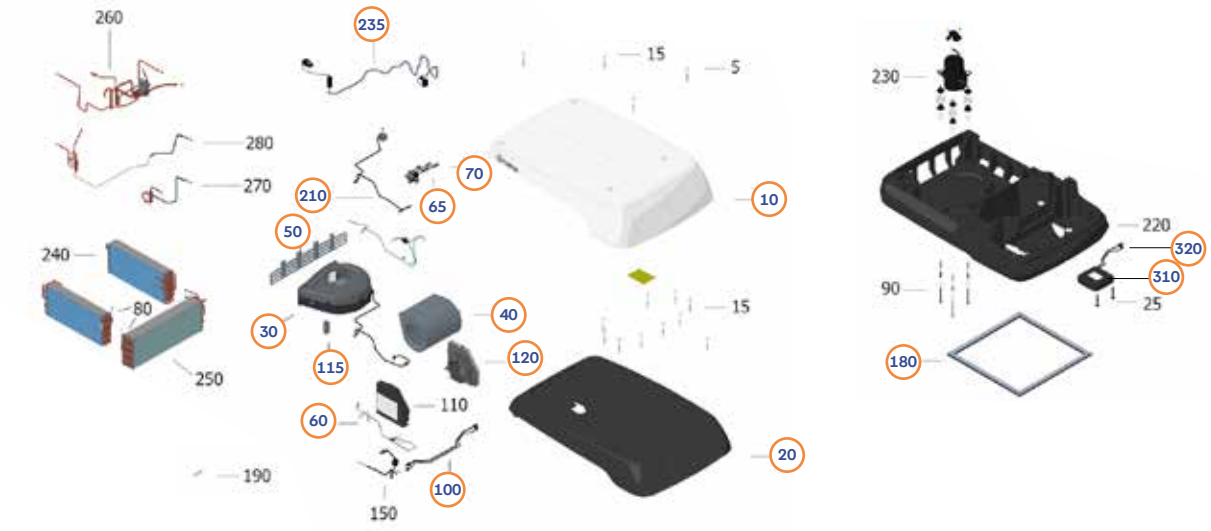

Compact 2G a Compact plus 2G



Poz.	Č. Movera	Č. výrobcu	Názov dielu	Vyhotovenie
10	na dopyt	40091-01257	Čierny kryt	Comfort
10	na dopyt	40091-01256	Biely kryt	Comfort
10	na dopyt	40091-01051	Čierny kryt	Compact, Compact plus
10	na dopyt	40091-01050	Biely kryt	Compact, Compact plus
20	na dopyt	40091-01258	Horná časť krytu	Comfort
20	na dopyt	40091-01052	Horná časť krytu	Compact, Compact plus
30	na dopyt	40091-01260	Ventilátor kondenzátora	Comfort
30	na dopyt	40091-01054	Ventilátor kondenzátora	Compact, Compact plus
40	na dopyt	40091-01055	Ventilátor výparníka	Comfort, Compact, Compact plus
50	na dopyt	40091-01263	Súprava zadnej vetracej mriežky	Comfort
50	na dopyt	40091-01059	Súprava zadnej vetracej mriežky	Compact, Compact plus
60	na dopyt	40091-01271	Káblový zväzok pre 4 snímače 0,75 m mc8f-1 10K NTC	Comfort
60	na dopyt	40091-01270	Vonkajší káblový zväzok	Compact, Compact plus
65	na dopyt	40091-01267	Káblový zväzok v interiéri	Comfort, Compact, Compact plus
70	9958941	47000-00298	Zakončovací odpor CAN 120 Ohm	Comfort, Compact, Compact plus
100	na dopyt	40091-01269	Prepojovací káblový zväzok	Comfort
100	na dopyt	40091-01268	Prepojovací káblový zväzok	Compact, Compact plus
115	na dopyt	40091-01262	Rozbehový kondenzátor	Comfort
115	na dopyt	40091-01261	Rozbehový kondenzátor	Compact, Compact plus
120	na dopyt	40091-01056	Riadenie výkonu	Comfort
180	na dopyt	40091-01061	Vyrovnávací rám	Comfort, Compact, Compact plus
210	na dopyt	40091-01272	Kábel elektromagnetickej cievky 1,1 m, m2f-SQ-A25	Comfort, Compact plus
210	na dopyt	40091-01273	Kábel elektromagnetickej cievky 0,86 m, m2f-SQ-A25	Compact plus
235	na dopyt	40091-01345	Kábel kompresora 0,87 m, m5f-PSA	Comfort, Compact plus
235	na dopyt	40091-01344	Kábel kompresora 1,45 m, m5f-PSA	Compact plus
310	na dopyt	36460-02	Rozhranie AC iNet X	Comfort, Compact, Compact plus
320	na dopyt	40781-01	Kábel CAN 0,15 m, m4f-m4f	Comfort, Compact, Compact plus

TRUMA Difúzor vzduchu Aventa Comfort 2G / Compact 2G / Compact plus 2G

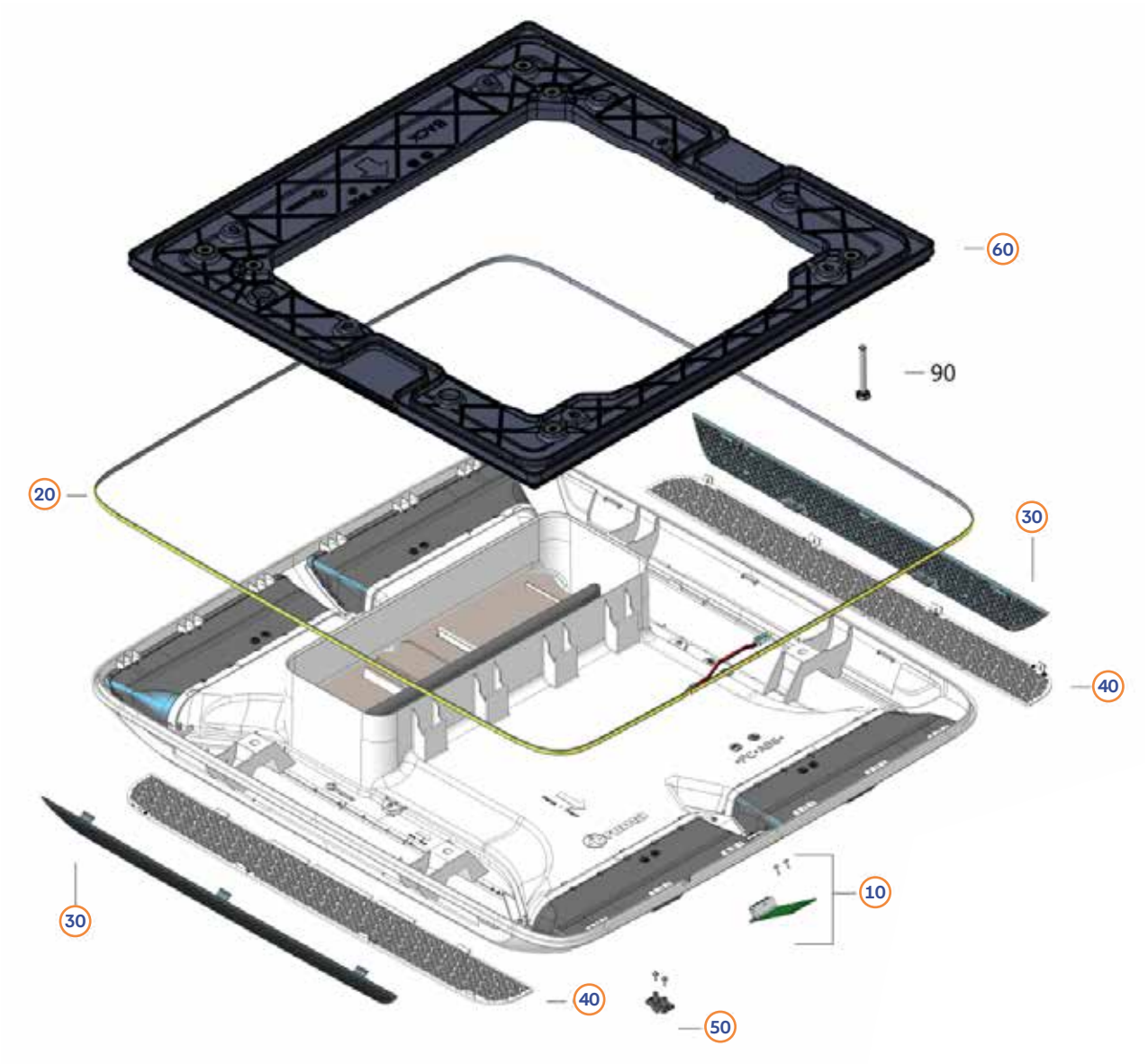

Poz.	Č. Movera	Č. výrobcu	Názov dielu	Vyhotovenie
5	na dopyt	40091-01566	Služobný strih	Basic stone
5	na dopyt	40091-01565	Podpora zimného biela	Basic capuccino
5	na dopyt	40091-01564	Služobný strih	Basic stone
5	na dopyt	40091-01563	Podpora zimného biela	Basic capuccino
10	na dopyt	40091-01062	Osadená doska plošných spojov	Premium
10	na dopyt	40091-01063	Osadená doska plošných spojov	Basic
20	na dopyt	40091-01064	Osvetlenie LED pruhy 2,06 m s káblom, mc2f	Premium
30	na dopyt	40091-01277	Paneelová záložka na strane LV stone	Premium a Basic
30	na dopyt	40091-01276	Panelové záložky na strane LV Kapucín	Premium a Basic
40	na dopyt	40091-01279	Paneľová súprava LV Stone	Premium a Basic
40	na dopyt	40091-01278	Paneľová záložka LV capuccino	Premium a Basic
50	na dopyt	40091-01281	Posúvač, farba Stone	Premium a Basic
50	na dopyt	40091-01280	Posúvač Capuccino	Premium a Basic
60	na dopyt	40091-01283	Upevňovací rámec	Premium a Basic

TRUMA Diaľkové ovládanie Aventa Comfort 2G / Compact 2G / Compact plus 2G



Diaľkové ovládanie

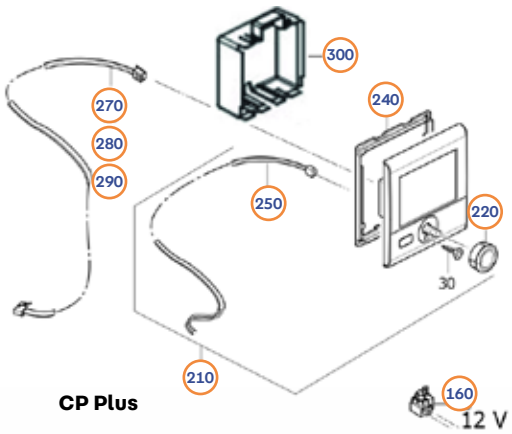

CP Plus

iNet X (Pro) panel

Poz.	Č. Movera	Č. výrobcu	Názov dielu
Diaľkové ovládanie			
10	9959274	40091-01285	Diaľkové ovládanie
40	na dopyt	36460-02	Rozhranie AC iNet X
60	9958941	47000-00298	Zakončovací odpor CAN 120 Ohm
70	na dopyt	40781-01	Kábel CAN 0,15 m, m4f-m4f
iNet X (Pro) panel			
110	9962643	36414-01	Obsahuje iNet X Panel
130	9958836	47000-00143	Panel tlačidiel
140	na dopyt	47000-00142	Montáž Kráľovná
150	9944552	36430-01	Vonkajšie teploty
160	9934966	50020-27800	Držiak poistky inkl. Sicherung 1 AF
170	na dopyt	36120-01	Rozdeľovač TIN
180	9958803	47000-00216	Kábel CAN+120R 0,5 m, e4f-x2
190	9946856	47000-00172	Univerzálny CI kábel 1 m
60	9958941	47000-00298	Zakončovací odpor CAN 120 Ohm
bez obr.	9958962	A3030-15000	Prepojovací kábel medzi iNet X a ovládacím panelom Alde
CP Plus			
210	9984977	36023-01	Ovládací panel CP Plus
220	9917377	34030-28600	Otočný a stláčací ovládač
240	9918453	34030-28500	Montážny rám
250	9913968	34030-28700	Aschlusový kábel
160	9934966	50020-27800	Držiak poistky inkl. Sicherung 1 AF
270	9913935	36110-01	Kábel ovládacieho panela 3 m
280	9915058	36110-02	Kábel ovládacieho panela 6 m
290	9916901	36110-03	Kábel ovládacieho panela 9 m
300	9926165	34030-35600	Kryt, farba čierna

TRUMA Strešná klimatizácia Aventa comfort

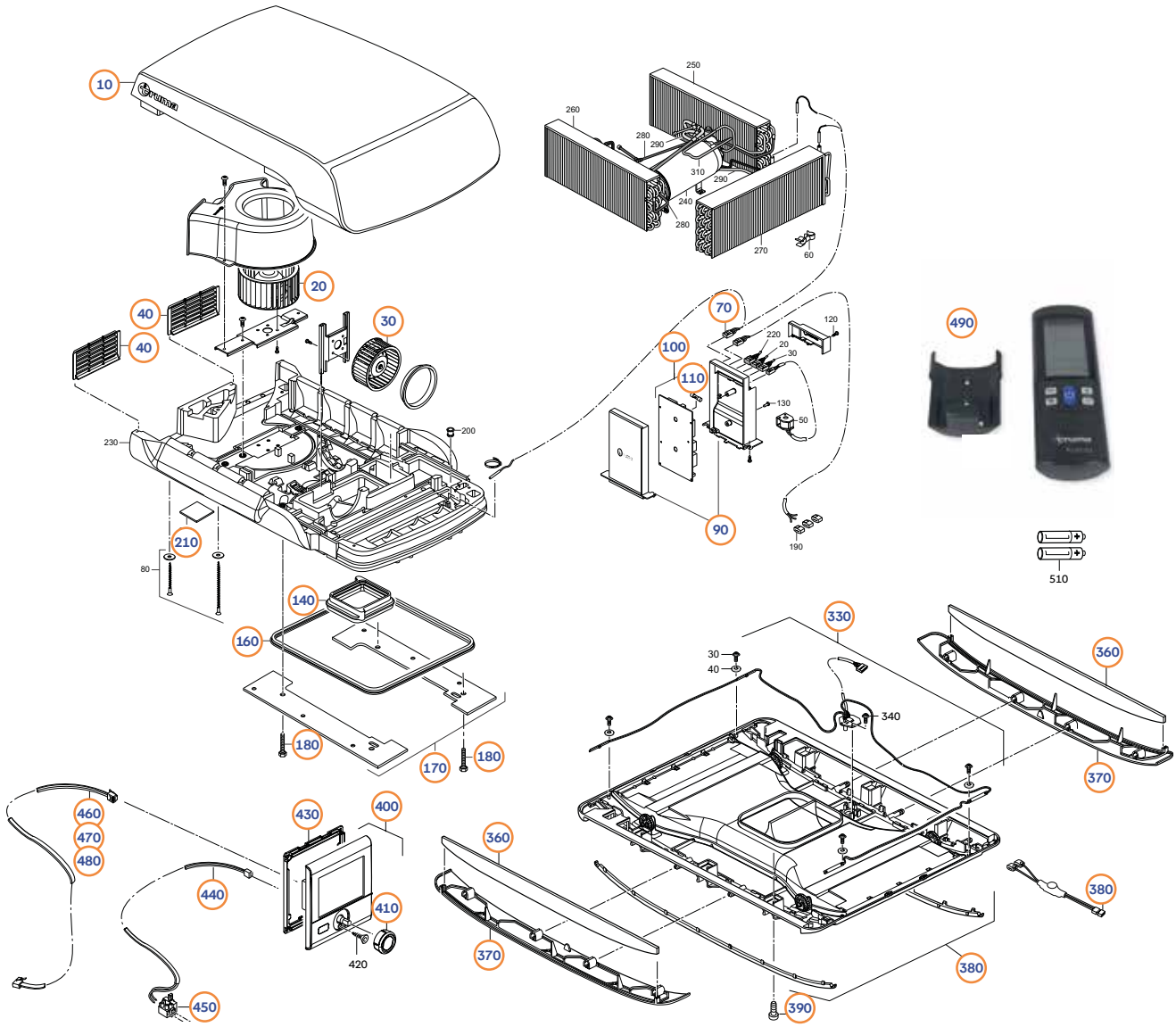

Poz.	Č. Movera	Č. výrobcu	Názov dielu
10	9925081	40091-82800	Kompletný biely horný kryt vrátane tlmičov, hmoždiniek a nálepiek
10	na dopyt	40091-01009	Kompletný čierny horný kryt vrátane tlmičov, hmoždiniek a nálepiek
20	9934651	40091-82200	Ventilátor kondenzátora
30	9934587	40091-82500	Ventilátor výparníka
40	9927398	40091-82600	Vybláznutí
70	9939355	40091-00804	Káblový zväzok snímačov
75	9939502	40091-00803	Reparácia vzduchového teplotného senzora
90	9938493	40091-83900	Elektronické domy od 04/2013
100	9916830	40091-83400	Elektronika od 05/2011
110	9922881	40091-81500	Poistka 6,3 AT, H
140	9926373	40091-81100	Adaptér základného krúžku podľa hrúbky strechy
150	9964119	40091-16900	Adaptér strešnej pevnosti 10 mm vhodný pre 05/2011 - 03/2013
160	9917113	40091-82700	Profilová
170	9938549	40091-00710	Montážna doska Aventa
180	9936399	40091-17200	6kt-Schr DIN 933 M6 x 70-8.8-A2K-SW10-S
210	9936226	40091-80500	Plechy na mydlo, 2 st.
330	9947507	40091-00804	Káblový zväzok IR a LED
360	9964125	40091-16800	Výmena filtra (2 ks)
370	9909107	40091-80100	Paneelná záložka Fb. braun
370	9933991	40091-80200	Panelové záložky Tele/Basaltgrau
380	9906595	40091-33000	Adapter 12 V vhodný pre vzduchové distribútory od 04/2013
400	9954082	34020-00374	Náhradné zariadenie CP Plus
410	9917377	34030-28600	Otočný ovládač
430	9918453	34030-28500	Montážny rám DBT
440	9913968	34030-28700	Pripojovací kábel CP
450	9934966	50020-27800	Držiak poistky
460	9913935	36110-01	Kábel 3 m, TIN-Bus
470	9915058	36110-02	Kábel 6 m TIN-Bus
480	9916901	36110-03	Kábel 9 m TIN-Bus
490	9915644	40091-86700	Diaľkové ovládanie

TRUMA Strešná klimatizácia Aventa eco

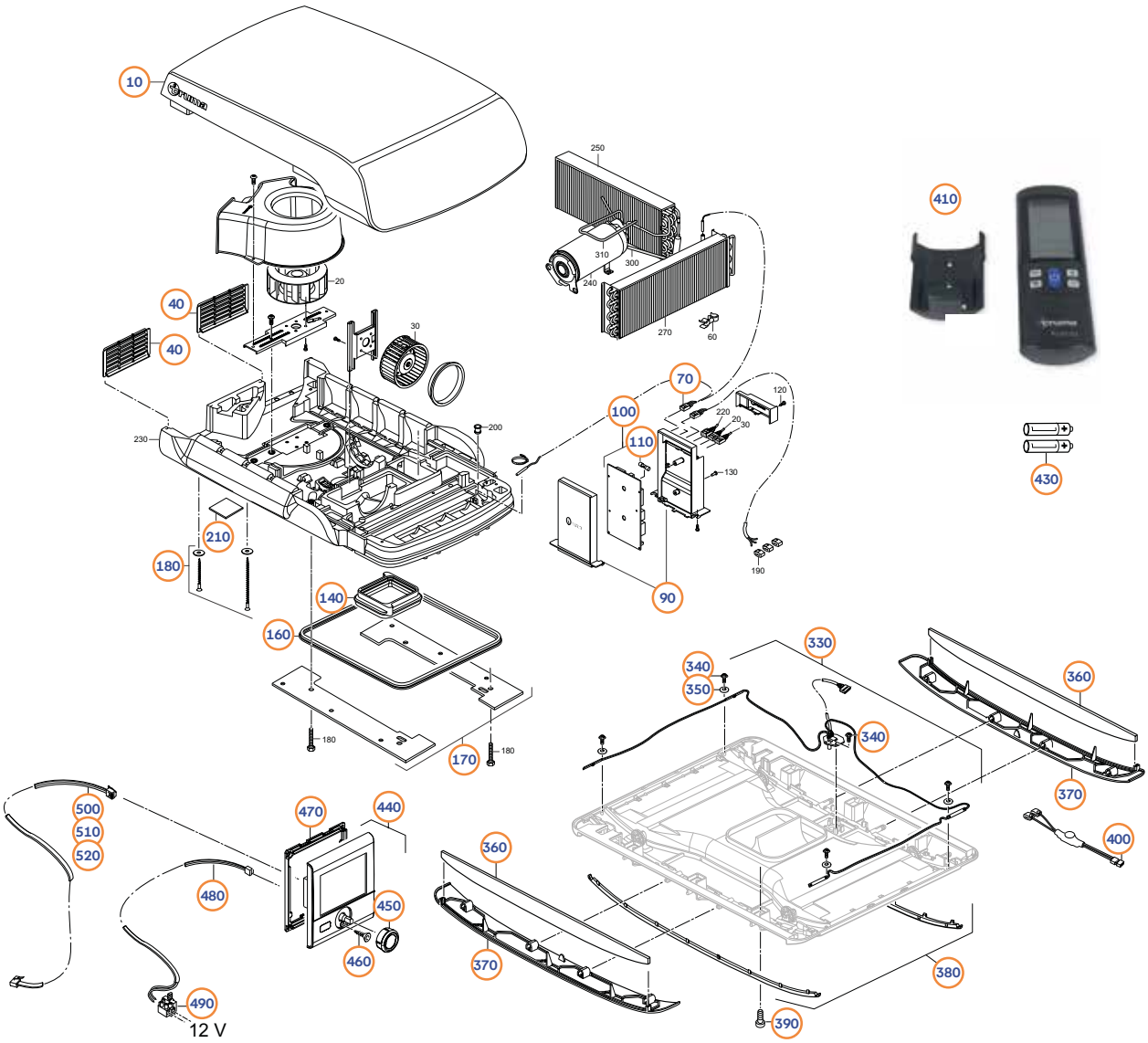

Poz.	Č. Movera	Č. výrobcu	Názov dielu
10	9925081	40091-82800	Kompletný horný kryt vrátane tlmičov, hmoždiniek a nálepiek
40	9927398	40091-82600	Vyblázнutí
70	9962877	40091-00805	Káblový zväzok snímačov
75	9939502	40091-00803	Reparácia vzduchového teplotného senzora
90	9938493	40091-83900	Kryt elektroniky
100	9916139	40091-84100	Elektronika
110	9919277	40090-29900	Poistka 5A T H-Type
140	9926373	40091-81100	Adaptér základného krúžku podľa hrúbky strechy
160	9917113	40091-82700	Profilová
170	9938549	40091-00710	Montážna doska Aventa
180	9936399	40091-17200	Skrutka s hlavou so 6 hranami, M6 x 70
210	9936226	40091-80500	Moosgummiplatky
330	9947507	40091-00828	Káblový zväzok IR a LED s doplnkami
340	9938551	10010-15200	Skrutka s valcovou hlavou ISO 4762 M6 x 12-8.8-A2F-MK-S
360	9964125	40091-16800	Výmena filtra (2 ks)
370	9909107	40091-80100	Súprava panelov, hnedá
370	9933991	40091-80200	Panelová záložka Šedá
400	9906595	40091-33000	Adaptér 12 V
410	9915644	40091-86700	Diaľkové ovládanie
420	9929869	40091-81800	Držiak diaľkového ovládania
440	9929840	34020-00375	CP plus CI-BUS náhradná časť
450	9917377	34030-28600	Otočný ovládač
460	9934966	50020-27800	Držiak poistky inkl. Sicherung 1 AF
470	9918453	34030-28500	Montážny rám DBT
480	9913968	34030-28700	Pripojovací kábel CP
490	9934966	50020-27800	Držiak poistky
500	9913935	36110-01	Kábel 3 m TIN-Bus
510	9915058	36110-02	Kábel 6 m TIN-Bus
520	9916901	36110-03	Kábel 9 m TIN-Bus

TRUMA Strešná klimatizácia Aventa compact / compact plus

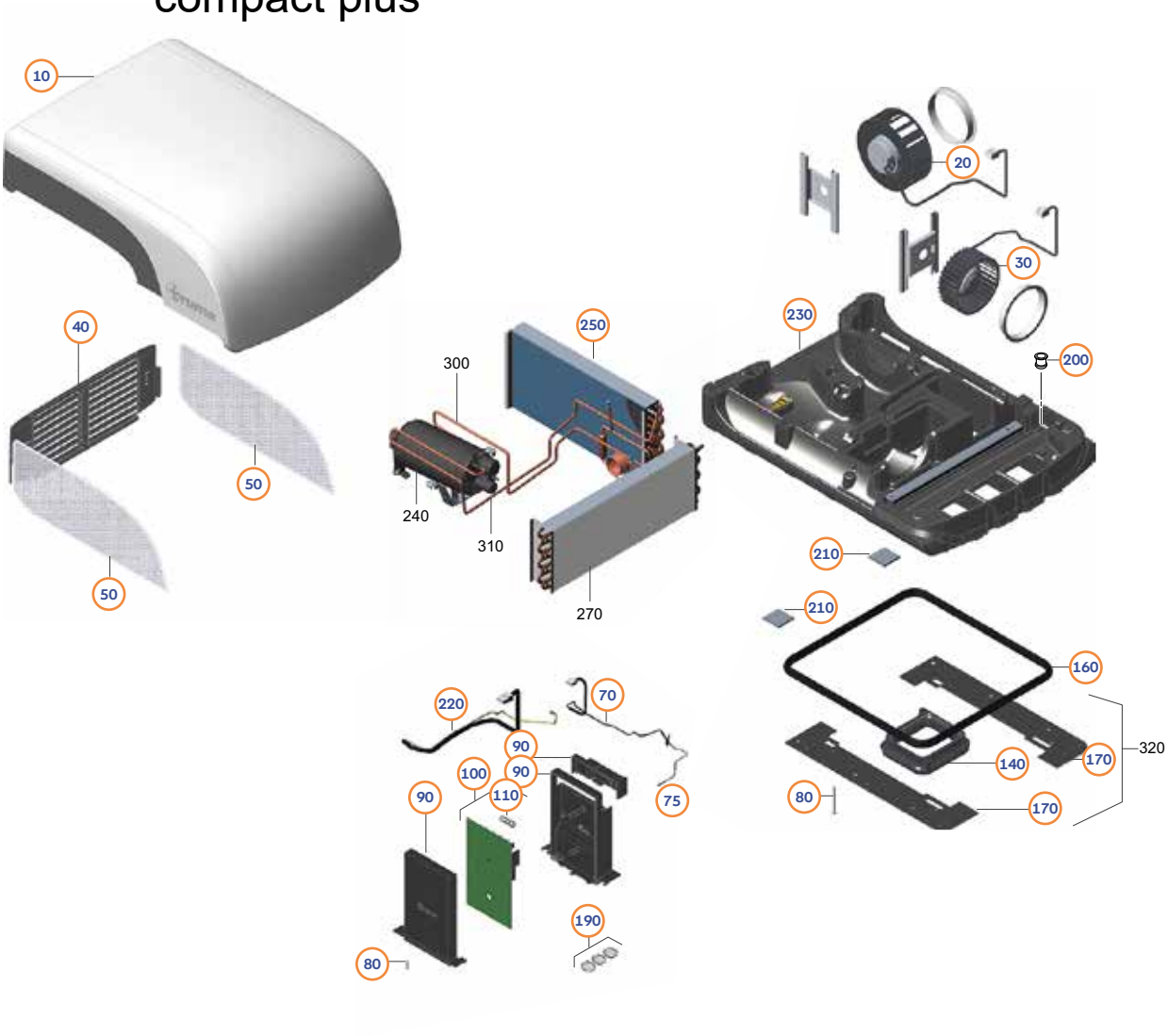

Poz.	Č. Movera	Č. výrobcu	Názov dielu
10	9936389	40091-00190	Aventa kompaktný (plus) čierny
10	9958863	40091-01010	Top skála Aventa Compact (plus) čierna
20	9949924	40091-00191	Ventilátor kondenzátora Aventa compact (plus)
30	9947838	40091-83800	Ventilátor výparníka Aventa compact
30	9934587	40091-82500	Ventilátor výparníka Aventa compact plus
40	9939162	40091-00192	Lamelínová aplikácia, zadná
50	9936509	40091-00193	Bočná vetracia mriežka, biela >02/2019-
50	9958864	40091-01011	Bočná vetracia mriežka, čierna >01/2024
70	9962877	40091-00805	Káblový zväzok snímačov
75	9939502	40091-00803	Reparácia vzduchového teplotného senzora
80	9947256	40091-00194	Súprava skrutiek
90	9938176	40091-00202	Kryt elektroniky
100	9939588	40091-00195	Elektronika Aventa compact
100	9945893	40091-00101	Elektronika Aventa compact plus
110	9919277	40090-29900	Jemná poistka 5A, T, H-Type
110	9922881	40091-81500	Jemná poistka 6,3A, T, H-Type compact plus
140	9926373	40091-81100	Základný prsteň
160	9917113	40091-82700	Profilová
170	9938549	40091-00710	Montážna doska Aventa
190	na dopyt	40091-18400	Váhy klamú
200	na dopyt	40091-80600	Kondenzácia
210	9936226	40091-80500	Plechy na mydlo, 2 st.
220	na dopyt	40091-00203	Kompresorový kábel
230	9936391	40091-00201	Podskala Aventa compact (plus) kpl.
250	na dopyt	40091-00119	Kondenzátor Aventa compact

TRUMA Difúzor vzduchu a diaľkové ovládanie Aventa Compact / Compact plus

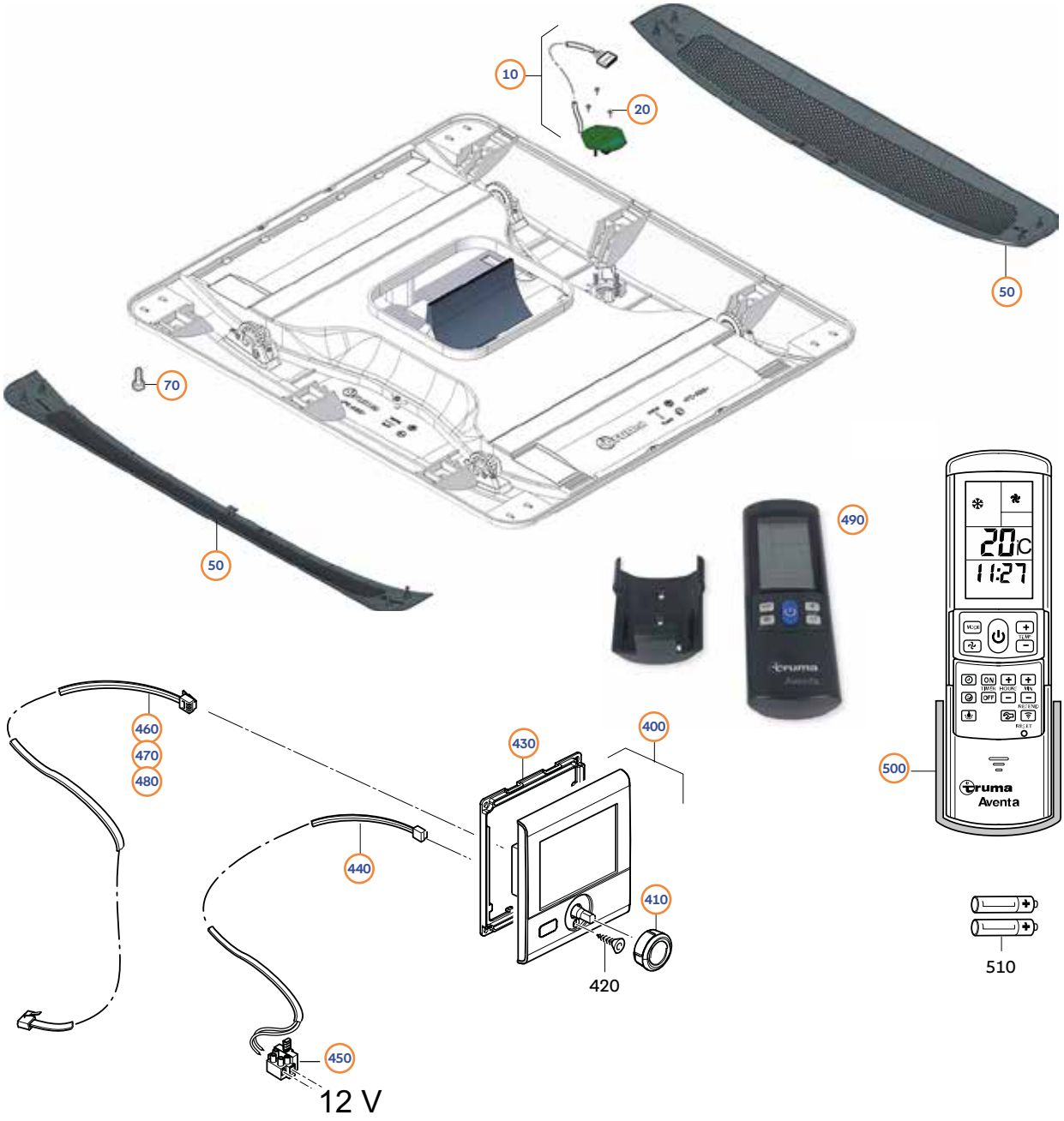

Poz.	Č. Movera	Č. výrobcu	Názov dielu
10	9959099	40091-00185	Káblový zväzok malého difúzora vzduchu
20	na dopyt	10010-41300	Skrutka so zaoblenou hlavou TP 2,2x 6-A2K-T6-Bnd
50	9933928	40091-00186	Panelová súprava LV small, terrabraun
50	9932546	40091-00187	Panelová súprava LV small, basaltgray
70	9938551	10010-15200	Cylindrový skrutkovač ISO 4762 M6x12-8.8-A2F-MK-S
400	9954082	34020-00374	Náhradné zariadenie CP Plus
400	9929840	34020-00375	Náhradný servis CP Plus - CI Bus
410	9917377	34030-28600	Otočný ovládač
430	9918453	34030-28500	Montážny rám DBT
440	9913968	34030-28700	Pripojovací kábel CP
450	9934966	50020-27800	Držiak poistky
460	9913935	36110-01	Kábel ovládacieho panela 3 m
470	9915058	36110-02	Kábel ovládacieho panela 6 m
480	9916901	36110-03	Kábel ovládacieho panela 9 m
490	9915644	40091-86700	Diaľkové ovládanie
500	9929869	40091-81800	Držiak diaľkového ovládania

DOMETIC Klimatizácia FreshJet 1700 / 2200

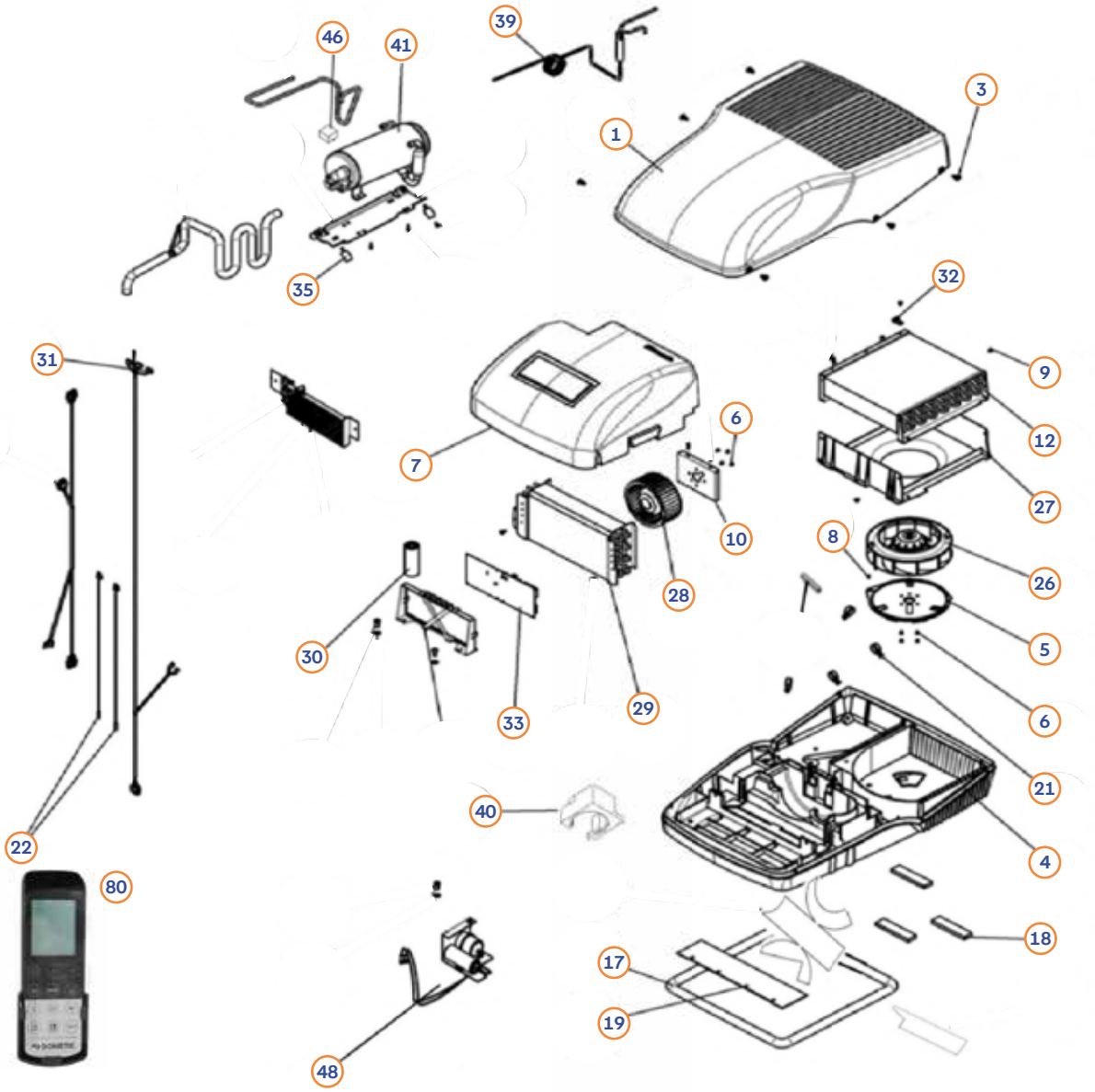

Poz.	Č. Movera	Č. výrobcu	Názov dielu
1	9927273	4450014493	Kryt
3	9994673	386016008	Nie
4	9927750	4450015086	Spodná časť krytu
5	na dopyt	4450026850	Plátno pre ventilátor
6	na dopyt	4450003688	Čap
7	9959246	4450020602	Izolácia
8	na dopyt	4450000485	Čap
10	na dopyt	386010020	Samorezná skrutka
12	na dopyt	386190045	Kondenzátor
17	9998909	386250022	Tesnenie FJ1700 medzi strechou a vonkajšou jednotkou
18	9939386	386350195	Čierne tesnenie 30x120x10 mm
19	na dopyt	386350217	Izolácia spodnej časti
21	na dopyt	4450000760	Klamstvo
22	9906425	386600319	Snímač dodatočného výparníka a vzduchu
26	9928350	4450017344	Ventilátor
27	na dopyt	4450026846	Usmerňovací plech vzduchu
28	na dopyt	4450001112	Ventilátor dodatočného výparníka
29	na dopyt	4450016274	Dodatočný výparník
30	9959208	386600509	Kondenzátor
31	9925949	386600554	Kábel / kompresor na drôt
32	na dopyt	4450000966	Manžeta rúrky
33	9938639	9600026146	Elektronika
35	9946180	4450008451	Dymátor 25x30 mm
39	na dopyt	386270189	Kódový filter

DOMETIC Klimatizácia FreshJet 1700 / 2200

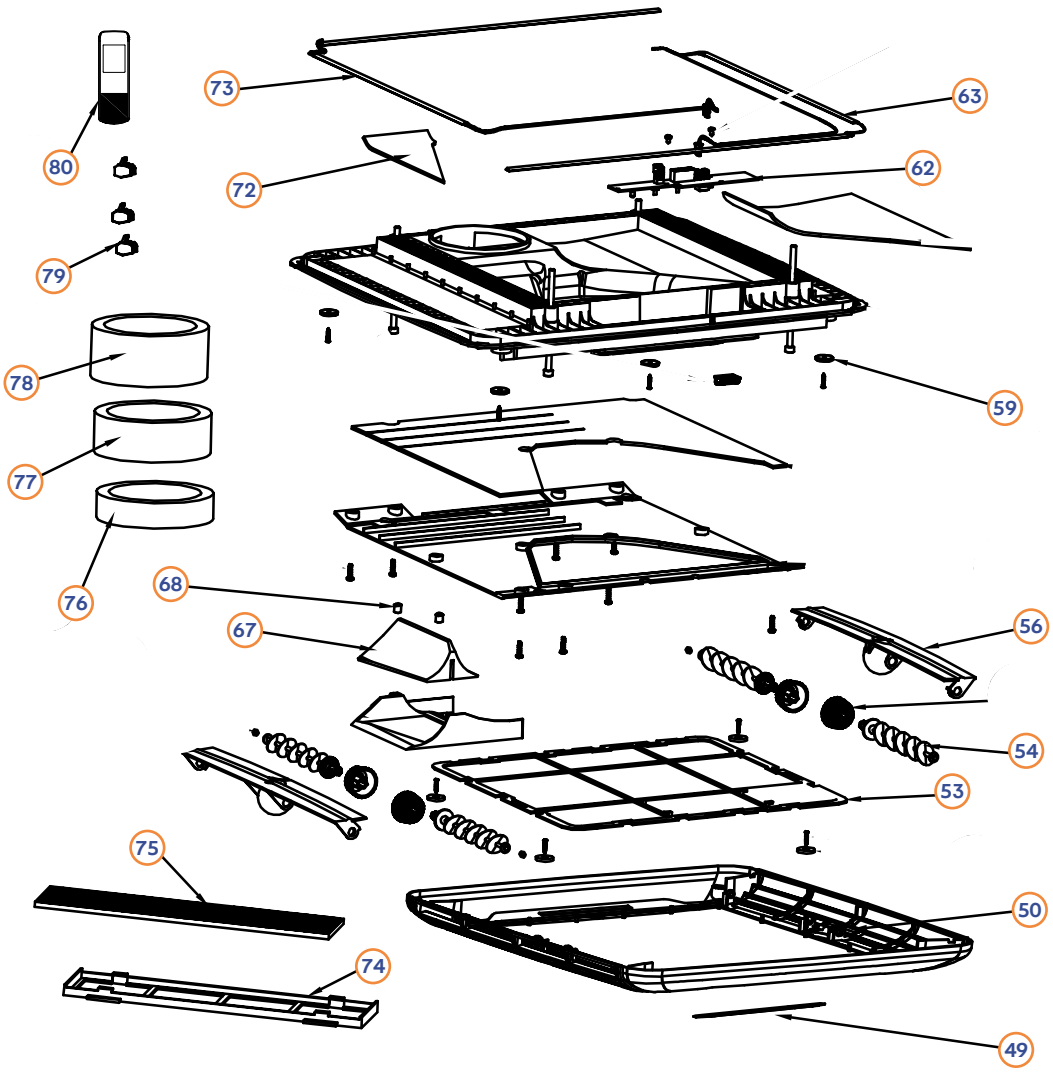

Poz.	Č. Movera	Č. výrobcu	Názov dielu
40	na dopyt	4450010703	Izolácia v dolnej časti
41	9918725	386740013	Kompresor
46	na dopyt	386350225	Puffer kompresor
48	9923484	386900518	Tepelný odpor
48a	na dopyt	386900519	Kondenzátor batérie prístroj
49	na dopyt	4450015829	Nálepka rozdeľovača vzduchu
50	na dopyt	4450016405	Kit distribútor plátno
53	na dopyt	4450023748	Filter rozdeľovač vzduchu
54	na dopyt	386230315	Lietadlo vedľa
56	na dopyt	386230312	Vzduchový vodič sa rozptyľuje
59	na dopyt	4450013132	Magnet D = 20x7 mm
62	9933676	4450014055	Elektronický príjemca
63	na dopyt	4450013081	LED distribútor vzduchu
67	na dopyt	386350258	Izolácia vzduchov v strede
68	na dopyt	386017035	Pružina
72	na dopyt	4450012901	Izolácia
73	9929081	4450013101	LED distribútor vzduchu
74	9902524	386230148	Filtrácia v rámci
75	9927175	386440017	Uhlíkový filter 215x51 mm
76	9927176	4450012902	Tesnenie High Roof 15
77	9927177	386350216	Tesnenie High Roof 30
78	9927178	386350259	Tesnenie High Roof 45
79	na dopyt	386600191	Klammer izolácia
80	9938325	4450020724	Diaľkové ovládanie

DOMETIC Klimatizácia FreshJet FJX4 1700/2200

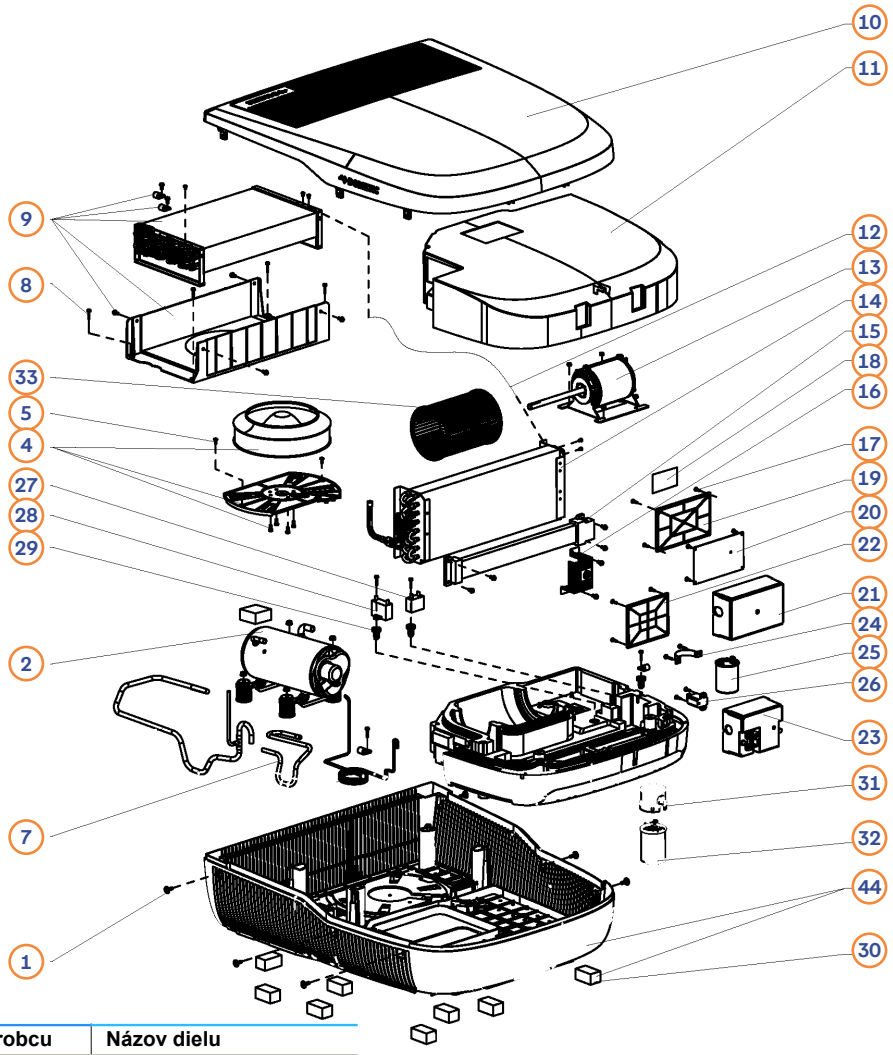

Poz.	Č. Movera	Č. výrobcu	Názov dielu
1	na dopyt	4450028999	Skrutka
2	na dopyt	4450026827	Kompresor, FJX4 1500W
2	na dopyt	4450028954	Kompresor, FJX4 2200W
2	na dopyt	4450026825	Kompresor FJX4 1700W
4	na dopyt	4450030738	Ventilátor, FJX manuálne
4	na dopyt	4450030739	Ventilátor, FJX 1700 / FJX2200
5	na dopyt	4450003650	Skrutka
7	na dopyt	4450027366	Odtoková rúrka
8	na dopyt	4450024501	Skrutka
9	na dopyt	4450030740	Kondenzátor, manuálne ovládaný FJX / FJX4 1700
9	na dopyt	4450030741	Kondenzátor, FJX2200
10	9947581	4450030742	Kryt, biely
10	9947582	4450030743	Kryt, čierny
11	9959424	4450030744	Izolácia
12	na dopyt	4450000163	Kábel
13	na dopyt	4450026587	Motor
14	na dopyt	4472005175	Výparník
15	na dopyt	4450028696	Vykurovacie teleso
16	na dopyt	4450029767	Veko
17	na dopyt	4450013374	Skrutka
18	na dopyt	4450027371	Nálepka
19	na dopyt	4450027355	Veko
20	9947583	4450026567	Elektronika
21	na dopyt	4450027356	Kontrolná krabica
22	na dopyt	4450027353	Kryt, FJX4 2200
23	na dopyt	4450027354	Pútačka FJX4 2200
24	na dopyt	4450027348	Rozbehový kondenzátor FJX4 2200
25	na dopyt	4450025973	Kondenzátor FJX4 2200
26	na dopyt	4450025906	Rozbehové zariadenie FJX4 2200
27	na dopyt	4450015302	Kondenzátor
28	na dopyt	4450026507	Kondenzátor

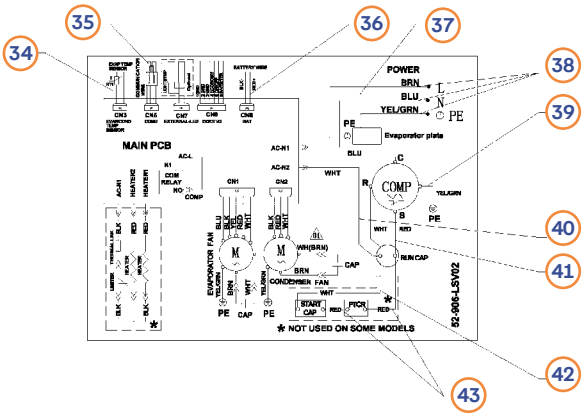

Poz.	Č. Movera	Č. výrobcu	Názov dielu
29	na dopyt	4450000751	Plastová skrutka
30	na dopyt	4450030745	Špongia
31	na dopyt	4450021927	Zátka
32	na dopyt	4450027656	Kondenzátor
33	na dopyt	4450017916	Ventilátor
34	na dopyt	4450027373	Snímač
35	9958966	4450017884	Komunikačný kábel
36	na dopyt	4450022131	Kábel
37	na dopyt	4450009280	Poistka
38	na dopyt	4450026583	Kábel
39	na dopyt	4450017886	Kábel
40	na dopyt	4450027532	Kábel
41	na dopyt	4450026584	Káblový zväzok kompresora
42	na dopyt	4450000139	Kábel, FJX2200
43	na dopyt	4450026585	Kábel, FJX2200
44	na dopyt	4450032962	Spodný diel krytu

DOMETIC Klimatizácia FreshJet FJX7 3000/3500

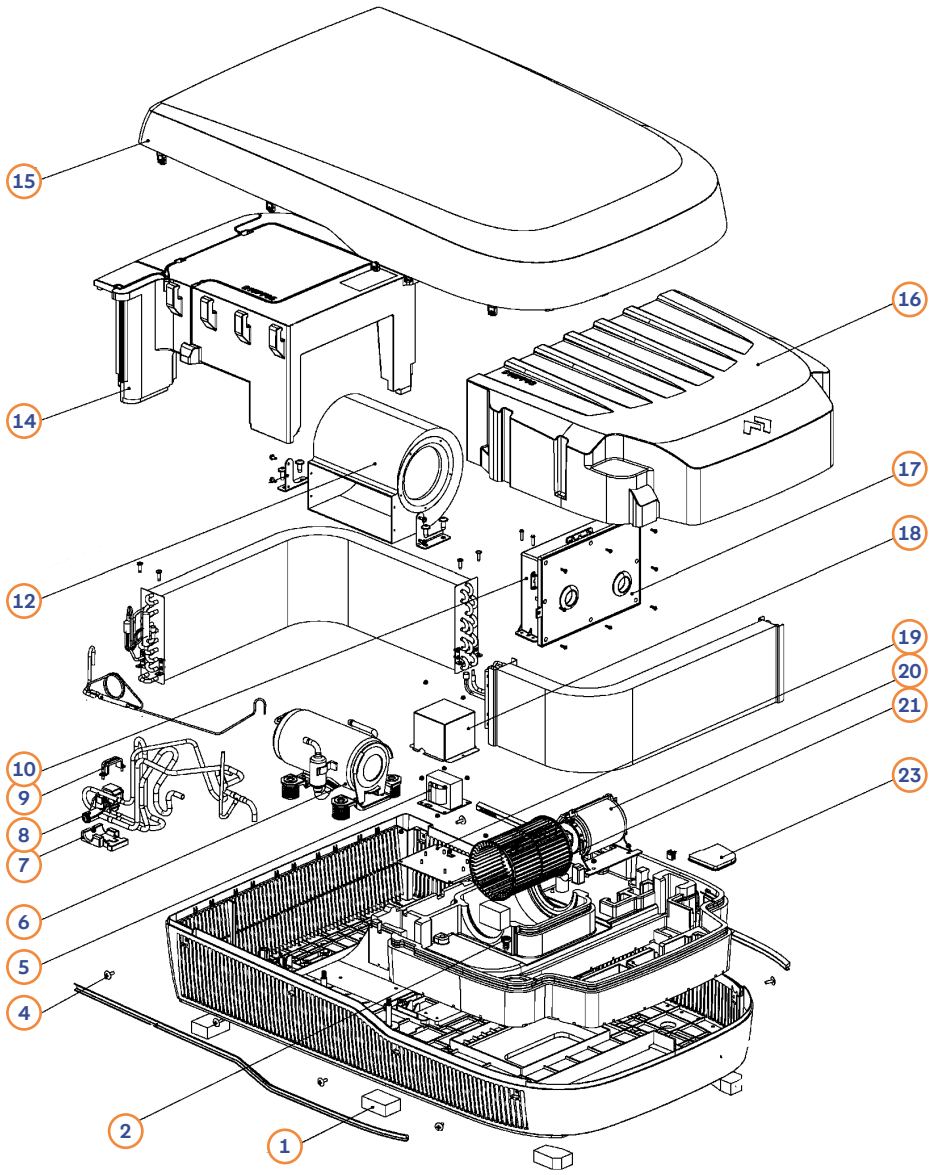

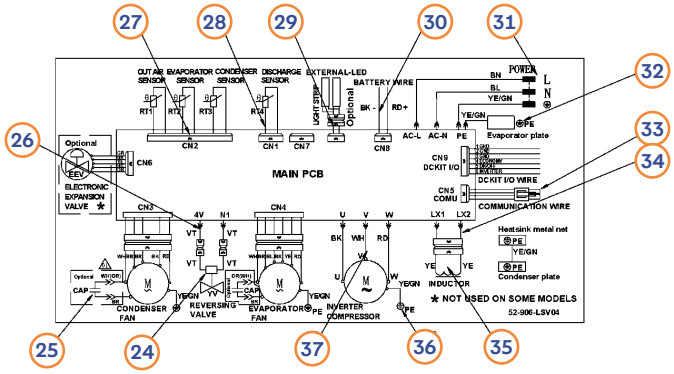

Poz.	Č. Movera	Č. výrobcu	Názov dielu
1	na dopyt	4450030843	Moosgummiaup - Moosgummiaup - LAG-SET
2	na dopyt	4450030844	Skrutka, 2 Stk.
4	na dopyt	4450030846	Skrutka
5	na dopyt	4450012171	Ventil čerpadla vykurovania
6	na dopyt	4450033989	Kompresor FJX7 3500
6	na dopyt	4450027377	Kompresor FJX7 3000
7	na dopyt	4450016709	Izolácia
8	na dopyt	4450027786	Rúrka
9	na dopyt	4450030856	Svorka so skrutkou
10	na dopyt	4450026570	Elektronika FJX7 3000
10	na dopyt	4450029498	Elektronika FJX7 3500
12	na dopyt	4450026661	Motor kondenzátora
14	na dopyt	4450033193	Izolácia kondenzátora FJX7 3000
14	na dopyt	4450033194	Izolácia kondenzátora FJX7 3500
15	na dopyt	4450030862	Čierna FJX7 3000
15	na dopyt	4450030865	Čierna FJX7 3500
15	9947587	4450030863	Hube biela FJX7 3000
15	9947588	4450030866	Hube biela FJX7 3500
16	na dopyt	4450036546	Izolácia výparníka FJX7 3000
16	na dopyt	4450033192	Izolácia výparníka FJX7 3500
17	na dopyt	4450029010	Prehľad Power Control Box
18	na dopyt	4450012141	Elektrické krytie dielov
19	na dopyt	4450028883	Uhlí
20	na dopyt	4450027392	Motor výparníka
21	na dopyt	4450017916	Ventilátor kondenzátora a Výparník
23	na dopyt	4450033195	Veko
24	na dopyt	4450015710	Spule ventil
25	na dopyt	4450024065	Kondenzátor 5uF
26	na dopyt	4450027538	Kábel na ventil
27	na dopyt	4450029399	Termosenzor
28	na dopyt	4450021182	Snímač výparníka NTC
29	na dopyt	4450033002	Kábel , svetlo
30	na dopyt	4450027783	Kábel , DC
31	na dopyt	4450027957	Kábel (v hlavnej moci)
32	na dopyt	4450017889	Kábel
33	na dopyt	4450030624	Komunikačný kábel
34	na dopyt	4450027536	Kábel
35	na dopyt	4450027535	Kábel
36	na dopyt	4450029720	Kábel
37	na dopyt	4450027537	Káblový zväzok

DOMETIC Klimatizácia FreshJet FJX7 2200

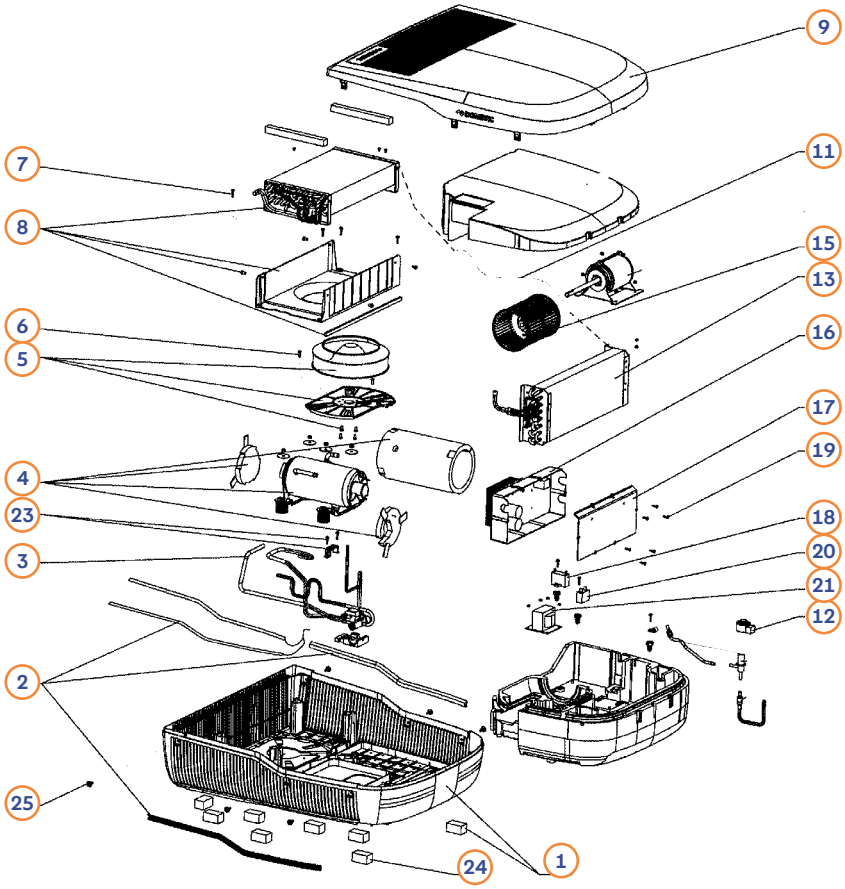

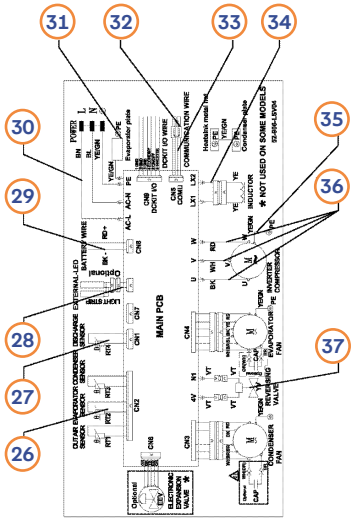

Poz.	Č. Movera	Č. výrobcu	Názov dielu
1	na dopyt	4450032962	Spodný diel krytu
2	na dopyt	4450033591	LED prúžky
3	na dopyt	4450033587	Ventil 4-Weg
4	na dopyt	4450033589	Kompresor
5	na dopyt	4450033590	Ventilátor
6	na dopyt	4450003650	Skrutka S3,5x12BA
7	na dopyt	4450024501	Skrutka
8	na dopyt	4450033592	Kondenzátor
9	9947581	4450030742	Hrať, viete
9	9947582	4450030743	Kryt, čierny
11	na dopyt	4450032314	Kábel - poriadok
12	na dopyt	4450027375	Expanziový ventil
13	na dopyt	4450033588	Výparník
15	na dopyt	4450017916	Ventilátor kondenzátora a výparníka
16	na dopyt	4472002283	Elektronika
17	na dopyt	4450031804	Kryt, pre elektronické box
18	na dopyt	4450026507	Kondenzátor 4uF
19	na dopyt	4450013374	Skrutka
20	na dopyt	4450015302	Kondenzátor
21	na dopyt	4450012171	Ventil čerpadla vykurovania
23	na dopyt	4450030856	Svorka vrátane skrutky
24	na dopyt	4450030745	Šmýka, moosgummia záložky
25	na dopyt	4450028999	Skrutka
26	na dopyt	4450031789	Snímač teploty výparníka
27	na dopyt	4450031790	Termosenzor
28	na dopyt	4450027754	Kábel , svetlo
29	na dopyt	4450031796	Sieťový kábel DC
30	na dopyt	4450031786	Sieťový kábel AC
31	na dopyt	4450017889	Kábel
32	9958966	4450017884	Komunikačný kábel
33	na dopyt	4450012793	Magnetický prsteň
34	na dopyt	4450031787	Kábel
35	na dopyt	4470017886	Kábel
36	na dopyt	4450031785	Káblový zväzok kompresora
37	na dopyt	4450018246	Kábel pripojenia, ventil

DOMETIC Elektrický difúzor vzduchu FJX4 / FJX7

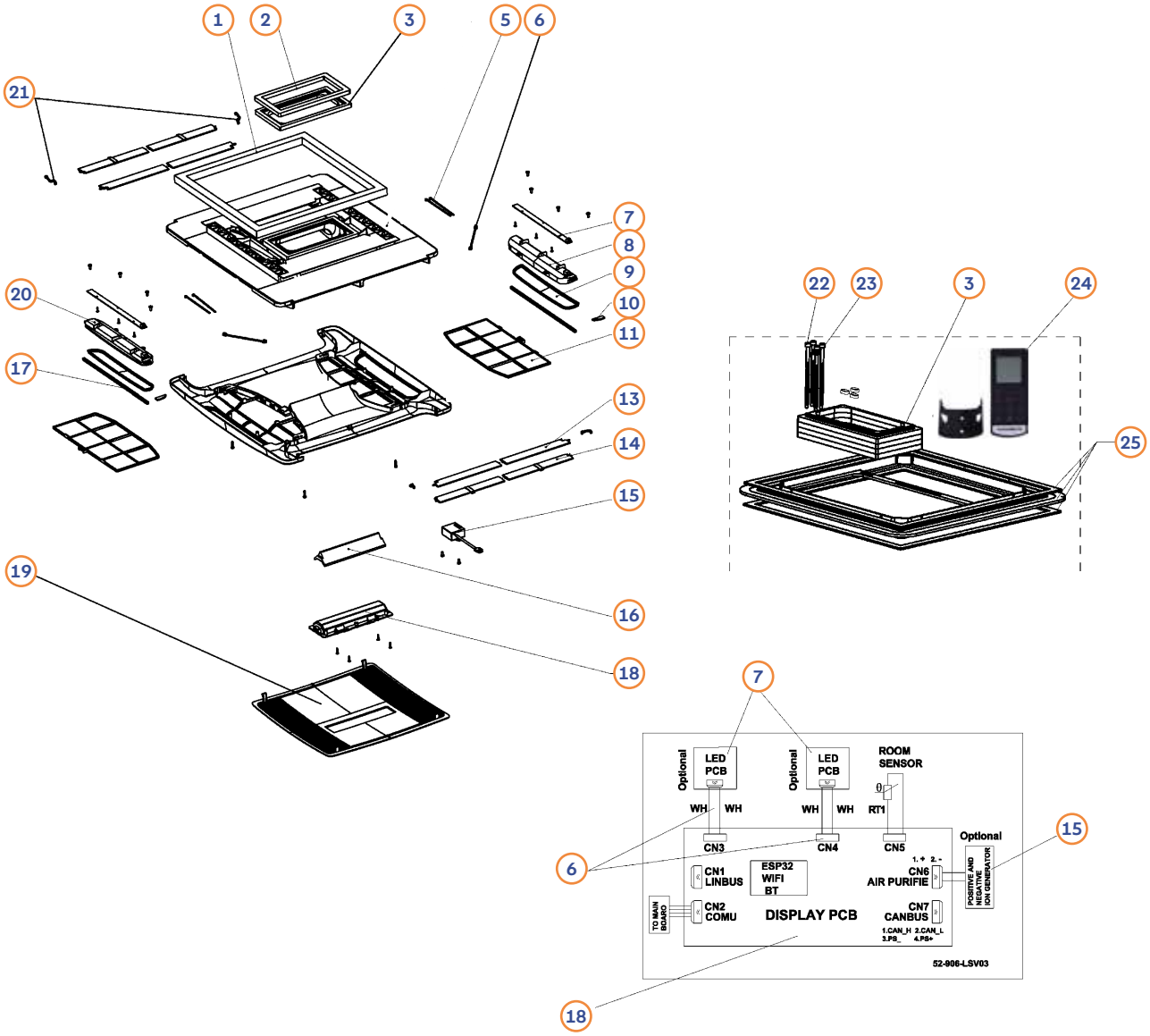

Poz.	Č. Movera	Č. výrobcu	Názov dielu
1	9947584	4450019320	Tesnenie
2	na dopyt	4450024602	Špongia
3	na dopyt	4450017931	Prechádzka
5	na dopyt	385801902	Kábelový prepojenie
6	9958844	4450028029	Kábel
7	9949468	4450026568	LED
8	9949469	4450022815	Lampy domček
9	9949472	4450030652	Veko
10	na dopyt	4450019417	Držiak
11	9959573	4450036682	Filterová
13	na dopyt	4450024192	Usmerňovač vzduchu
14	na dopyt	4450024193	Usmerňovač vzduchu
15	na dopyt	4450027795	Čistiaci vzduch
16	na dopyt	4450017933	Izolácia
17	9949473	4450019416	Držiak
18	na dopyt	4450037580	Displej
19	na dopyt	4450030829	Vzduchový gitter
20	9949471	4450022816	Lampy domček
21	9959693	4450030816	Vzduchový kanál
22	na dopyt	4472003936	Skrutka
23	na dopyt	4450003761	Podložka 6x6.0mm
24	9947586	4450027567	Diaľkové ovládanie
25	9958971	4450020818	Montážny uhl

DOMETIC Klimatizácia FreshJet FJZ7 2200 / 2600

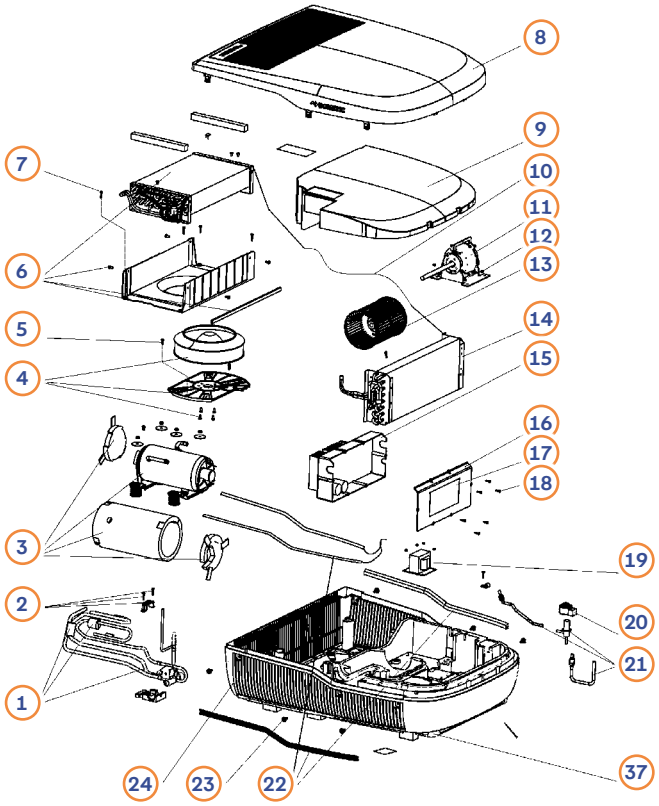

FJZ7 2200

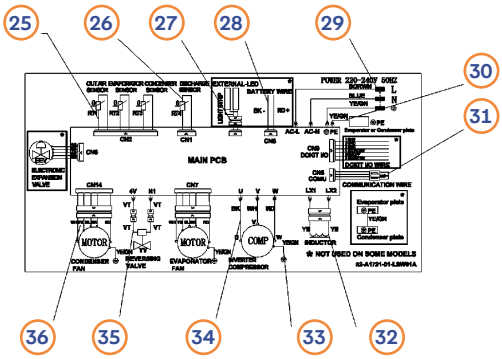

FJZ7 2600

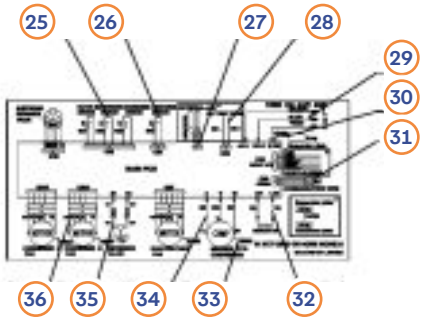

Poz.	Č. Movera	Č. výrobcu	Názov dielu	Vyhotovenie
1	na dopyt	4472005868	Štyri cesty Event-Kit	2200/2600
2	na dopyt	4450030856	Klamstvo	2200/2600
3	na dopyt	4450033589	Kompresor	2200/2600
4	na dopyt	4472005971	Zostava motora ventilátora kondenzátora	2200
4	na dopyt	4472005972	Zostava motora ventilátora kondenzátora	2600
5	na dopyt	4450003650	Skrutka	2200
5	na dopyt	4450013374	Skrutka	2600
6	na dopyt	4472005973	Kondenzátor 20uF	2200/2600
7	na dopyt	4450024501	Skrutka	2200/2600
8	na dopyt	4472005865	Kryt, biely	2200/2600
8	na dopyt	4472005866	Kryt, čierny	2200/2600
9	na dopyt	4472005974	Izolácia	2200/2600
10	na dopyt	4450032314	Uzemňovací kábel	2200/2600
11	na dopyt	4472005975	Motor ventilátora výparníka	2200/2600
12	na dopyt	4450024493	Matica, M5 Nylock, čierna	2200/2600
13	na dopyt	4472002258	Ventilátor výparníka	2200/2600
14	na dopyt	4472005872	Zostava výparníka	2200/2600
15	na dopyt	4472003387	Riadiaca jednotka	2200
15	na dopyt	4472003389	Riadiaca jednotka	2600
16	na dopyt	4450031804	Pokrytie daňového kôra	2200/2600
17	na dopyt	4472002057	Kabeláž	2200
17	na dopyt	4472002058	Kabeláž	2600
18	na dopyt	4450013374	Skrutka	2200
19	na dopyt	4450012171	Ventil čerpadla vykurovania	2200/2600
20	na dopyt	4450033746	Expanziový ventil s káblom	2200/2600
21	na dopyt	4472005976	Elektronický expanziový ventil	2200/2600
22	na dopyt	4450033591	LED prúžky	2200/2600
23	na dopyt	4450028999	Skrutka 16xM5 (6 ks)	2200/2600
24	na dopyt	4472005969	Spodný diel krytu	2200/2600
25	na dopyt	4472004299	Snímač NTC	2200/2600
26	na dopyt	4472004300	Snímač NTC	2200/2600
27	na dopyt	4450027754	Kábel osvetlenie	2200/2600
28	na dopyt	4450022131	Kábel 12V DC čierna/červená	2200/2600
29	na dopyt	4450031786	Kábel 230V AC	2200
29	na dopyt	4450032868	Sieťové pripojenie	2600
30	na dopyt	4450017889	Uzemňovací kábel	2200/2600
31	9958966	4450017884	Komunikácia kabely IBIS4	2200/2600
32	na dopyt	4450031787	Káblový induktor	2200/2600
33	na dopyt	4450017886	Uzemňovací kábel	2200/2600
34	na dopyt	4450031785	Káblový zväzok kompresora	2200/2600
35	na dopyt	4450018246	Kábel ventil	2200/2600
36	na dopyt	4450012793	Magnetický prsteň DYR-130-A	2200/2600
37	na dopyt	4450037488	Tesniaca páska	2200/2600

DOMETIC Klimatizácia FreshJet FJZ7 3000/3500

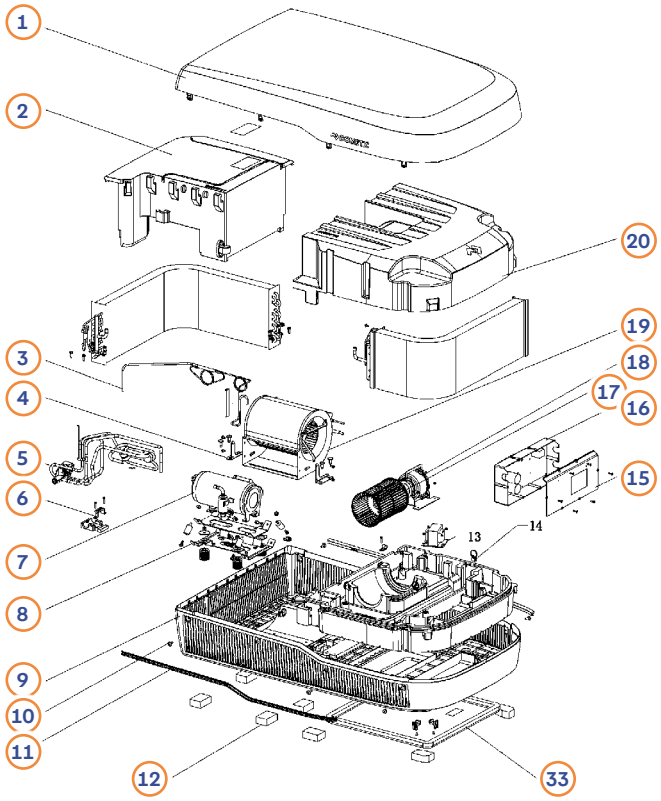

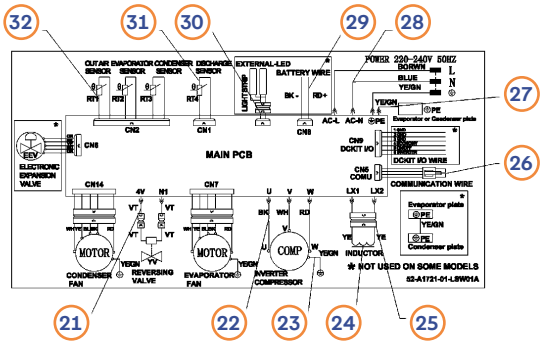

Poz.	Č. Movera	Č. výrobcu	Názov dielu	Vyhotovenie
1	na dopyt	4472005894	Kryt, biely	3000
1	na dopyt	4472005895	Kryt, čierny	3000
1	na dopyt	4472005903	Kryt, biely	3500
1	na dopyt	4472005904	Kryt, čierny	3500
2	na dopyt	4472006409	Vysoká kondenzátorová budova	3000
2	na dopyt	4472006411	Vysoká kondenzátorová budova	3500
3	na dopyt	4472005352	Kapilárna rúrka	
4	na dopyt	4450030848	Držiak ľavý + pravý	
5	na dopyt	4472006413	Diel potrubia, SP	
6	na dopyt	4450030856	Kľúč	
7	na dopyt	4472006420	Kompresor Boyard JFSN116	
8	na dopyt	4472006507	Systém s dvojitým pružením	
9	na dopyt	4472006421	Spodný diel krytu	
10	na dopyt	4450030846	Skrutka	
11	na dopyt	4450031465	LED prúžky	
12	na dopyt	4450030843	Mikroporézna guma	
13	na dopyt	4450012171	Ventil čerpadla vykurovania	
14	na dopyt	4450000902	Pripevnenie batérie kábel	
15	na dopyt	4472006422	Pokrytie daňového kôra	
16	na dopyt	4472006423	Riadiaca jednotka	3000
16	na dopyt	4472006424	Riadiaca jednotka	3500
17	na dopyt	4472002258	Ventilátor výparníka	
18	na dopyt	4472006425	Ventilátor výparníka	
19	na dopyt	4472006426	Motor ventilátora kondenzátora	
20	na dopyt	4472006427	Izolácia	3000
20	na dopyt	4472006428	Izolácia	3500
21	na dopyt	4450018246	Kábel ventil	
22	na dopyt	4472002055	Kabeláž	
23	na dopyt	4450032315	Uzemňovací kábel	
24	na dopyt	4450012171	Ventil čerpadla vykurovania	
25	na dopyt	4472002056	Kabeláž	
26	9958966	4450017884	Komunikácia kabely IBIS4	
27	na dopyt	4450017889	Uzemňovací kábel	
28	na dopyt	4450031786	Kábel 230V AC	
29	na dopyt	4450022131	Kábel 12V DC čierna/červená	
30	na dopyt	4450027754	Kábel osvetlenie	
31	na dopyt	4472004302	Snímač NTC	
32	na dopyt	4472004301	Snímač NTC	
33	na dopyt	4450037488	Tesniaca páska	

DOMETIC Klimatizácia FreshJet FJZ4 1500 / 1700 / 2200

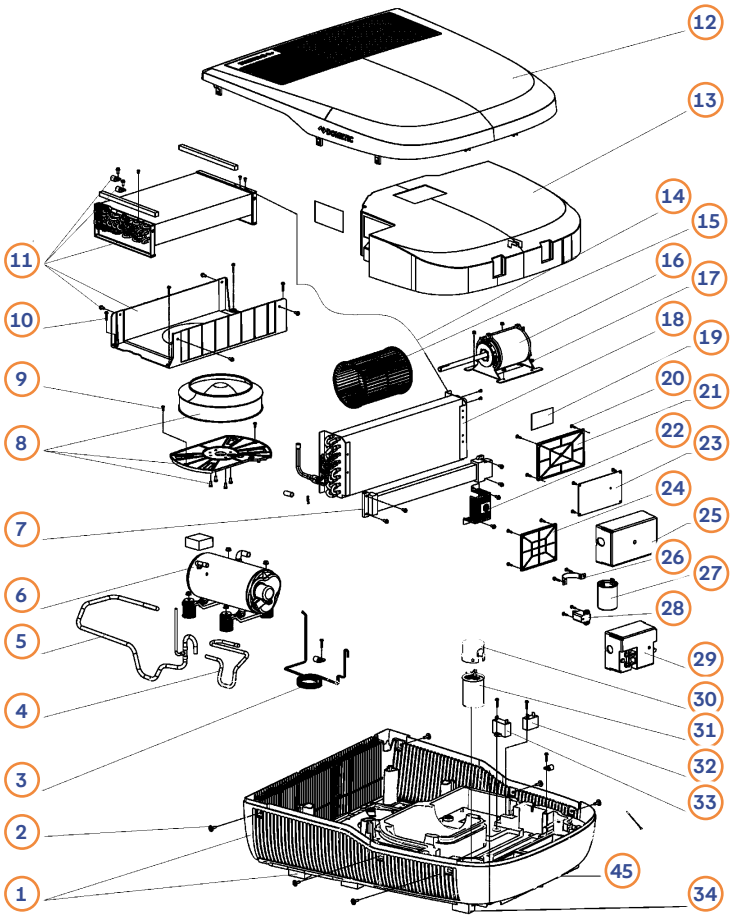

FJZ4 2200

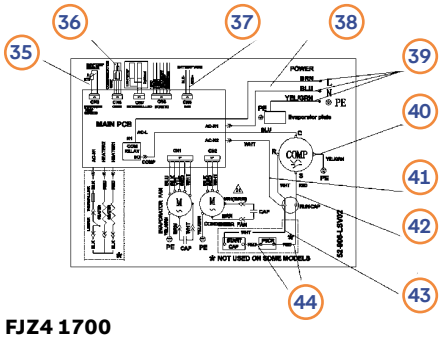

FJZ4 1700

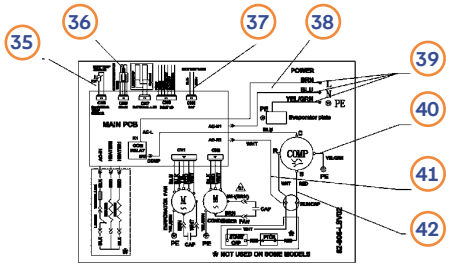

FJZ4 1500

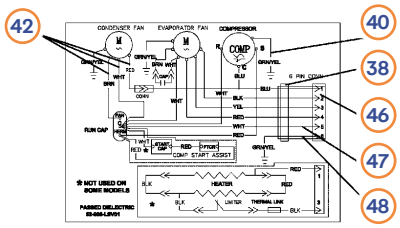

Poz.	Č. Movera	Č. výrobcu	Názov dielu	Vyhotovenie
1	na dopyt	4472005969	Spodný diel krytu	1500/1700/2200
2	na dopyt	4450028999	Skrutka	1500/1700/2200
3	na dopyt	4450030735	Kapilárna rúrka	1500
3	na dopyt	4450030736	Kapilárna rúrka	1700
3	na dopyt	4450030737	Kapilárna rúrka	2200
4	na dopyt	4450027366	Odtoková rúrka	1500/1700/2200
5	na dopyt	4450027365	Nasávacia rúrka	1500/1700/2200
6	na dopyt	4450031825	Kompresor	1500
6	na dopyt	4450031827	Kompresor	1700
6	na dopyt	4450031828	Kompresor	2200
7	na dopyt	4450028696	Vykurovacie teleso	2200
8	na dopyt	4450030738	Ventilátor kondenzátora	1500
8	na dopyt	4450030739	Ventilátor kondenzátora	1700/2200
9	na dopyt	4450003650	Skrutka S3.5x12BA	1500/1700/2200
10	na dopyt	4450024501	Skrutka	1500/1700/2200
11	na dopyt	4450030740	Kondenzátor	1500/1700
11	na dopyt	4450030741	Kondenzátor	2200
12	na dopyt	4472005866	Kryt, čierny	1500/1700/2200
12	na dopyt	4472005865	Kryt, biely	1500/1700/2200
13	9959424	4450030744	Izolácia	1500/1700/2200
14	na dopyt	4450032314	Kábel	1500/1700/2200
15	na dopyt	4472002258	Ventilátor výparníka	1500/1700/2200
16	na dopyt	4472005970	Ventilátorový motor	1500
16	na dopyt	4472005867	Ventilátorový motor	1700/2200
17	na dopyt	4450024493	Matica	1500/1700/2200
18	na dopyt	4450031832	Výparník	1500/1700/2200
19	na dopyt	4450027372	Nálepka	1500
19	na dopyt	4450027371	Nálepka	1700/2200
20	na dopyt	4450013374	Skrutka	1700/2200
21	na dopyt	4450027355	Pokrytie daňového kôra	1700/2200
22	na dopyt	4450031023	PTC ochranné krytie	1700/2200
23	na dopyt	4472003756	Hlavná doska plošných spojov	1700/2200
24	na dopyt	4450027353	Krytový prístroj	2200
25	na dopyt	4450027356	Daňová pokladnica	1700/2200
26	na dopyt	4450027348	Rozbehový kondenzátor	2200
27	na dopyt	4450025973	Kondenzátor 20uF	2200
28	na dopyt	4450025906	Príchodový smer	2200
29	na dopyt	4450027354	Pokoje	2200
30	na dopyt	4450021927	Zátka	1500/1700/2200

Poz.	Č. Movera	Č. výrobcu	Názov dielu	Vyhotovenie
31	na dopyt	4450026580	Kondenzátor 20uF	1500
31	na dopyt	4450027656	Kondenzátor 20uF	1700/2200
32	na dopyt	4450015302	Kondenzátor pre ventilátory	1700/2200
33	na dopyt	4450026507	Kondenzátor 4uF	1500/1700/2200
34	na dopyt	4472002089	Mikroporézna guma	1500/1700/2200
35	na dopyt	4450027373	Snímač	1700/2200
36	9958966	4450017884	Komunikácia kabely IBIS4	1700/2200
37	na dopyt	4450022131	Kábel 12V DC čierna/červená	1700/2200
38	na dopyt	4450000429	Sleeving Kábel	1500
38	na dopyt	4450009280	Sleeving Kábel	1700/2200
39	na dopyt	4450026583	Hlavný elektrický kábel	1700/2200
40	na dopyt	4450017886	Uzemňovací kábel	1500/1700/2200
41	na dopyt	4450027532	Kábel konštrukčný kondenzátor	1700/2200
42	na dopyt	4450026582	Káblový zväzok	1500
42	na dopyt	4450026584	Káblový zväzok	1700/2200
43	na dopyt	4450000139	Kábel	2200
44	na dopyt	4450026585	Kábel	2200
45	na dopyt	4450037488	Tesniaca páska	1500/1700/2200
46	na dopyt	4450000336	Konektor	1500
47	na dopyt	4450027350	Kábel je kvôli	1500
48	na dopyt	4450027351	Uzemňovací kábel	1500

DOMETIC Elektrický difúzor vzduchu FJZ4 / FJZ7

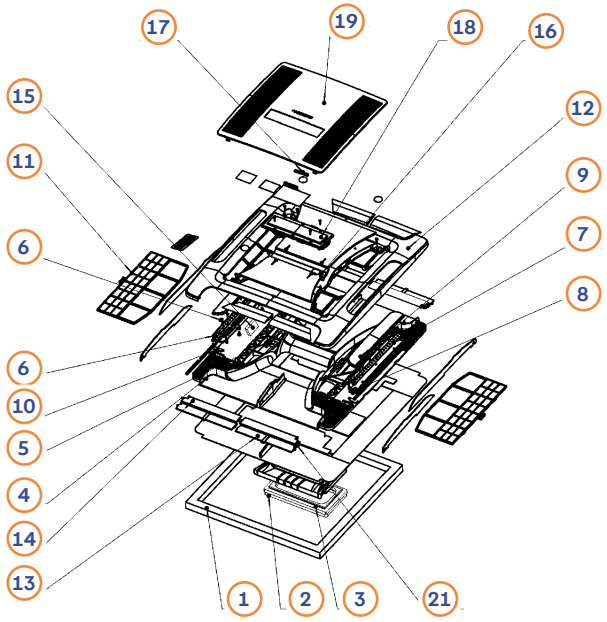

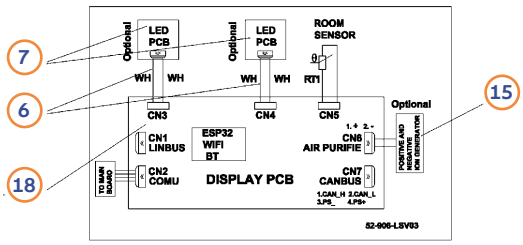

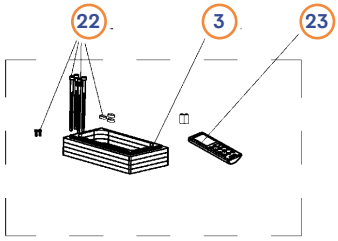

Poz.	Č. Movera	Č. výrobcu	Názov dielu
1	9947584	4450019320	Tesnenie
2	na dopyt	4450024602	Mikroporézna guma
3	na dopyt	4450017931	Prechádzka
4	na dopyt	4472006175	Horná skupina vzduchových kanálov
5	na dopyt	385801902	Kábelové prepojenie PLT1, 5
6	9958844	4450028029	Kábel osvetlenie LED
7	9949468	4450026568	Osvetlenie LED
8	9949469	4450022815	Lampy na ľavej strane
9	na dopyt	4450036463	Veko
10	na dopyt	4450019417	Držiak žiarovky
11	9959573	4450036682	Filterová
12	na dopyt	4472006177	Dolná skupina vzduchových kanálov
13	na dopyt	4472002211	Vedenie slámy
14	na dopyt	4472002210	Vedenie slámy
15	na dopyt	4450027795	Čistiaci vzduch
16	na dopyt	4450017933	Izolácia
17	9949473	4450019416	Držiak žiarovky
18	na dopyt	4472004021	Displej
19	na dopyt	4472006178	Vzduchový gitter
20	9949471	4450022816	Lampy na pravej strane
21	na dopyt	4472006174	Spojenie rod assembly
22	na dopyt	4450033561	Montážna súprava
23	9947586	4450027567	Diaľkové ovládanie

TELAIR Klimatizácia Silent+ 5900H / 8100H / Silent 8400H

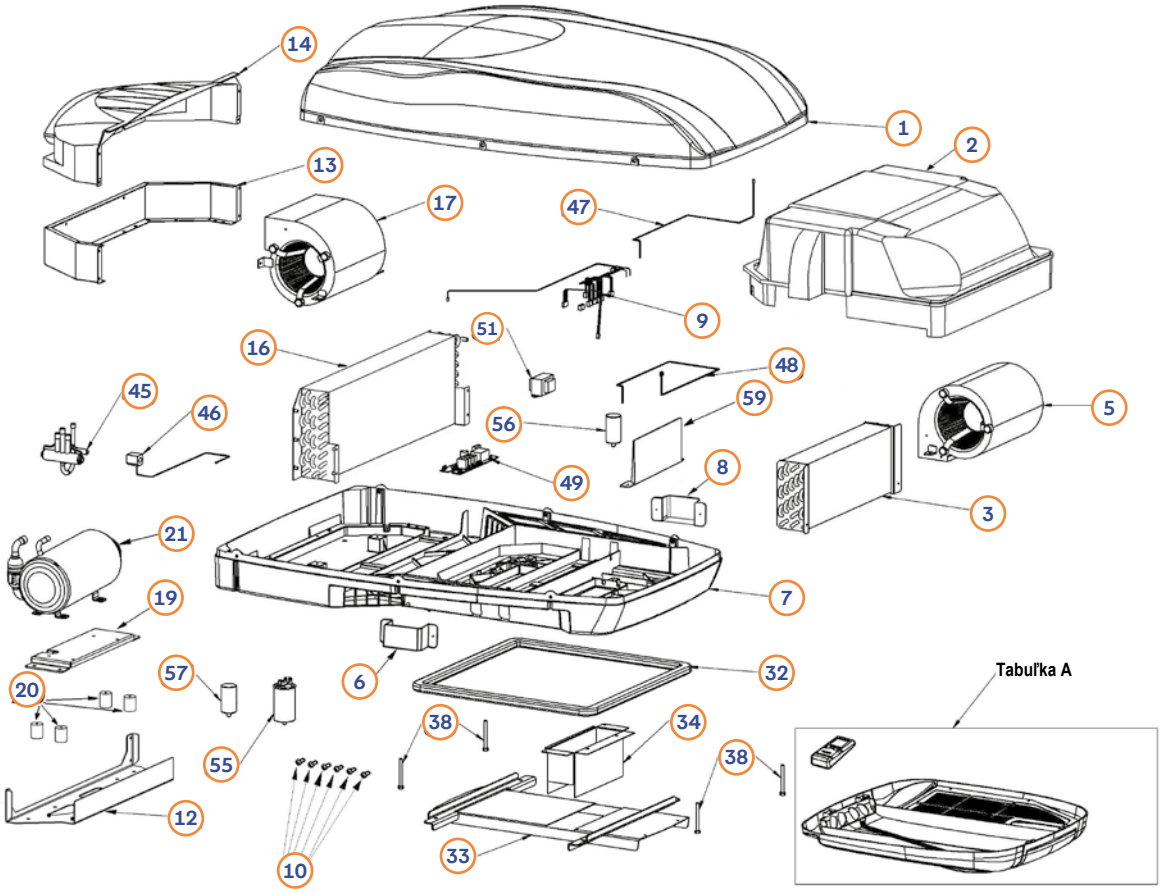

8400H

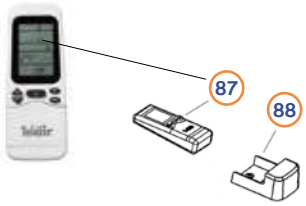

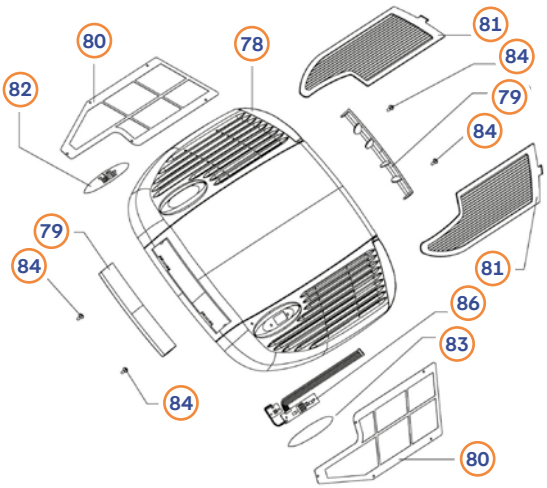

5900H / 8100H

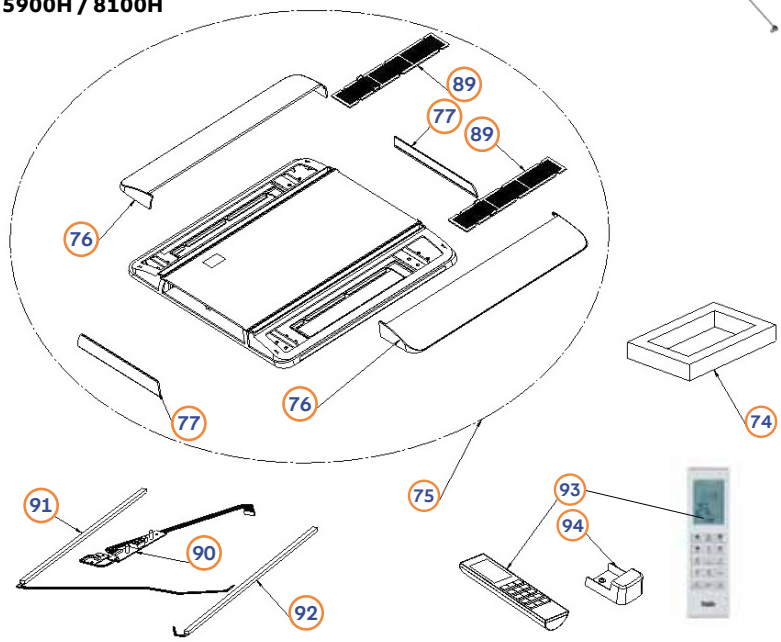

TELÄIR Klimatizácia Silent+ 5900H / 8100H / Silent 8400H

Poz.	Č. Movera	Č. výrobcu	Názov dielu
1	9946975	847479	Topná krytina 5900H / H8100
1	9936130	846192	Horné krytie 8400H
2	9936813	847133	Kryt výparníka
3	na dopyt	846525	Výparníková jednotka 5900H
3	na dopyt	846524	Výparníková jednotka 8100H
3	na dopyt	846257	Výparníková jednotka 8400H
5	na dopyt	847009	Ventilátor výparníka
6	na dopyt	846141	Odpad na kondenzáciu, vpravo
7	na dopyt	847132	Plastová základňa, anthrazitová sivá
8	na dopyt	846942	Odstránenie pre kondenzáciu, ľavá
9	na dopyt	847012	Kabelovanie
10	9936814	846113	Nite pre horné krytie
12	na dopyt	843485	Základná doska v. kompresor 5900H
bez obr.	na dopyt	846301	Rámová stárka na základni 8100H / 8400H
13	na dopyt	846180	Kondenzátorová krabička
14	9936137	846181	V. kondenzátory
16	na dopyt	846523	Kondenzátorová jednotka 5900H
16	na dopyt	847129	Kondenzátorová jednotka 8100H / 8400H
17	na dopyt	846972	Ventilátor kondenzátora 5900H
17	na dopyt	846971	Ventilátor kondenzátora 8100H / 8400H
19	na dopyt	846526	Kompresor v. kompresor 5900H
19	na dopyt	846472	Kompresor v. Kompresor 8100H / 8400H
20	na dopyt	843486	Vibračný dym
21	na dopyt	846926	Kapsľový kompresor 5900H
21	na dopyt	847090	Kapsľový kompresor 8100H / 8400H
32	9915402	843497	Tesnenie
33	na dopyt	843499	Upevňovací tunel výparníkovej jednotky
38	na dopyt	846428	Upevňovacia skrutka M6x70
45	na dopyt	845022	4-Wege Magnetventil
46	na dopyt	847011	Spule v, magnetické ventily
47	na dopyt	843501	Snímač námrazy výparníka H8400
47	na dopyt	847401	Teplotná sonda priestoru a výparníka 5900H / 8100H
48	na dopyt	847402	Anti-jezový senzor pre kondenzátorovú jednotku 5900H / 8100H
48	na dopyt	843502	Anti-jezový senzor pre kondenzátor 8400H
49	9946773	847193	Elektronika 5900H / 8100H
49	9937938	847014	Elektronika 8400H
51	9915998	842487	Transformátor
55	na dopyt	843504	Kondenzátor 20uF450V H5900
55	na dopyt	846349	Kondenzátor 35uF450V H8100
56	na dopyt	846901	Kondenzátor 2uF450V H5900
57	9937941	843505	Kondenzátor 3uF450V H5900
57	9937942	844417	Kondenzátor 5uF450V H8100
59	na dopyt	846691	Ochrana v. Elektronika

TELÄIR Difúzor vzduchu Silent+ 5900H / 8100H

Poz.	Č. Movera	Č. výrobcu	Názov dielu
74	na dopyt	846239	Profil, napríklad difúzor a základ zariadenia
75	na dopyt	847433	Rozptýlenie
76	na dopyt	847252	Pokrytie vzduchový filter
77	na dopyt	847253	Usmerňovač vzduchu
89	9959673	847254	Vzduchový filter
90	9959636	847194	Príjemca signálu
91	na dopyt	847255	LED svetlo 1
92	na dopyt	847256	LED svetlo 2
93	9946135	847184	Diaľkové ovládanie
94	na dopyt	847173	Držiak diaľkového ovládania

Telaire Silent 8400H vzduchový distribútor

Poz.	Č. Movera	Č. výrobcu	Názov dielu
78	na dopyt	843511	Diffusor 8400H
79	9945166	843512	Blende v. Difúzor
80	na dopyt	843509	Vedenie v. Filter
81	9937591	843510	Filter
82	na dopyt	843492	Záslepka „Teläir“
83	na dopyt	843491	Bledý príjemca
84	na dopyt	841658	Upevňovacia skrutka difúzora
86	9933807	846706	Príjemca signálu
87	9933808	846193	Diaľkové ovládanie
88	na dopyt	846145	Držiak diaľkového ovládania

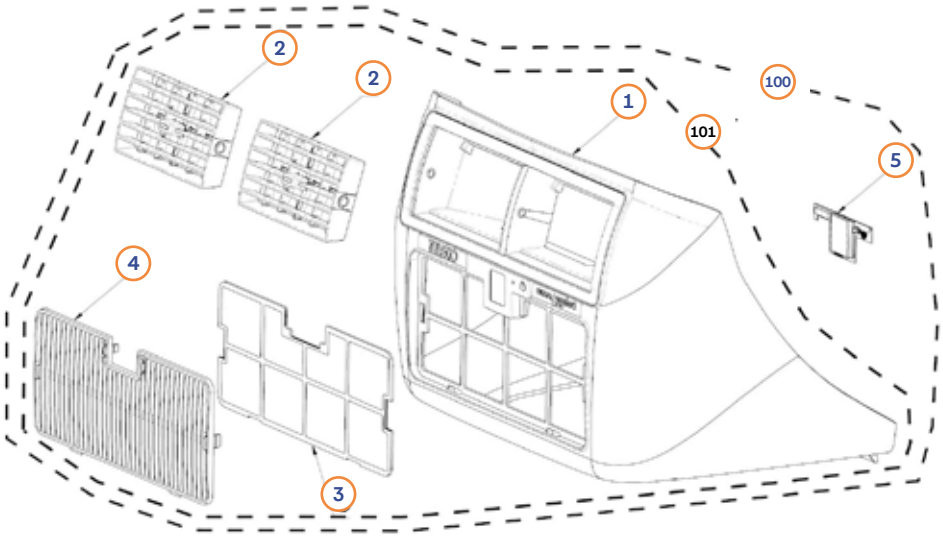

Poz.	Č. Movera	Č. výrobcu	Názov dielu	Vyhotovenie
1	na dopyt	848301	Vnútorná jednotka	6000H
1	na dopyt	848403	Vnútorná jednotka	8000H
bez obr.	na dopyt	821628	Profilové tesnenie 1,3 m na vyrovnanie krytu vnútornej jednotky pri Armaturová doska	
2	na dopyt	848302	Vzduchový vodič	
3	na dopyt	848138	Vzduchový filter	
4	na dopyt	848139	Vzduchový odpad	
5	9964537	848120	Doska plošných spojov displeja	
100	na dopyt	848200	Vnútorné domy kompletné	6000H
100	na dopyt	848404	Vnútorné domy kompletné	8000H
101	na dopyt	848487	Kryt vnútornej jednotky bez dosky displeja	6000H
101	na dopyt	848470	Kryt vnútornej jednotky bez dosky displeja	8000H
6	na dopyt	848130	Odparovacia miska	
7	na dopyt	848131	Gitter pre vyprázdňovanie	
8	na dopyt	848101	Výparník	6000H
8	na dopyt	848213	Výparník	8000H
9	na dopyt	848111	Ventilátor výparníka	
10	na dopyt	848133	Držiak ventilátora výparníka	
11	na dopyt	848121	Adaptér pre vnútorné sklo	
12	na dopyt	848134	Vnútorný kryt výparníka	
13	na dopyt	848135	Horný držiak podvozka	
14	na dopyt	848171	Pravý oblúk výparníka	
15	na dopyt	848172	Ľavý oblúk výparníka	
16	na dopyt	848044	Nacvakávacia matica M5, pozinkovaná	
17	na dopyt	843504	Kondenzátor 20uF 450V	6000H
17	na dopyt	846349	Kondenzátor 35uF 450V	8000H

TELAIR Klimatizácia Ultra Comfort 6000H / 8000H

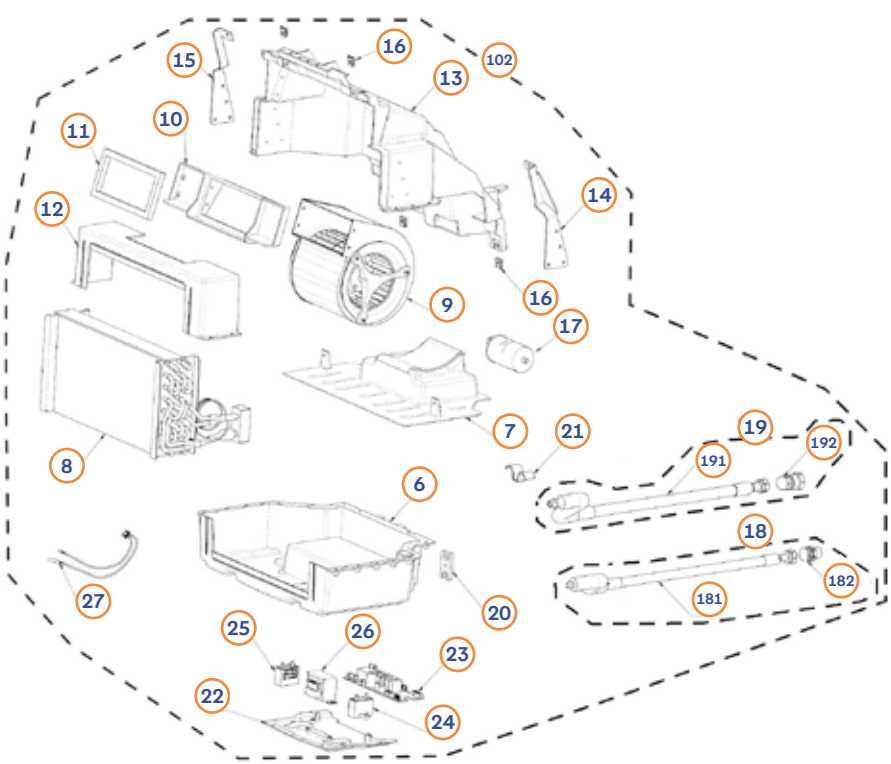

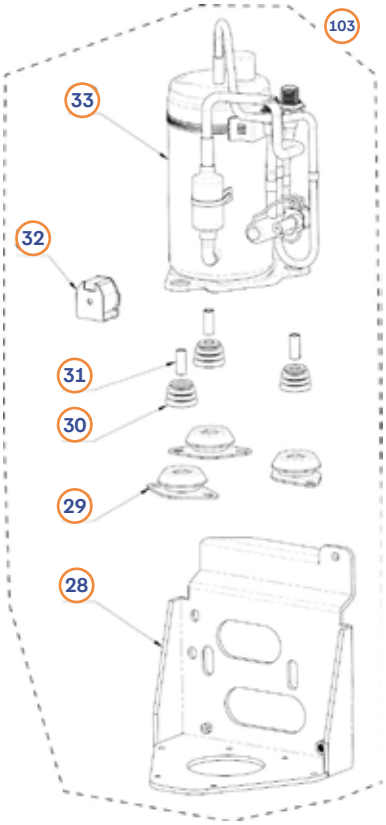

Poz.	Č. Movera	Č. výrobcu	Názov dielu	Vyhotovenie
18	na dopyt	821666	Vstupná hadica výparníka vrátane rýchlospojky	
19	na dopyt	821665	Kompletná výstupná hadica výparníka	
20	na dopyt	848180	Upevňovacia doska prípojok výparníka	
21	na dopyt	848123	Upevňovací oblúk pre hadice výparníka	
22	na dopyt	848140	Ovládací okruh	
23	9964535	847193	Elektronická karta	
24	na dopyt	848243	Kondenzátor 2,5 MF, 450 V, s flanchom a fastonovým pripojením	6000H
24	na dopyt	848482	Kondenzátor 6 MF, 450 V s flanchom a fastonovým pripojením	8000H
25	na dopyt	848243	Kondenzátor 2,5 MF, 450 V, s flanchom a fastonovým pripojením	
26	9964536	842487	Transformátor	
27	na dopyt	847401	Teplotná sonda priestoru a výparníka	
102	na dopyt	848201	Vnútorné bez domova	6000H
102	na dopyt	848495	Vnútorné bez domova	8000H
181	na dopyt	848462	Vstupná hadica výparníka	
182	na dopyt	848451	Malé rýchle spojenie s vonkajším výhonkom	
191	na dopyt	848463	Výstupná hadica výparníka	
192	na dopyt	848444	Veľký rýchly spoj s vnútorným zlom	
28	na dopyt	848188	Zadržanie pre kompresor	6000H
28	na dopyt	848288	Zadržanie pre kompresor	8000H
29	na dopyt	848187	Vibračný dymátor s tvarom zvonku BRB50 – SHORE 50	
30	na dopyt	848215	Vibračný kompresor (podporná noha)	
31	na dopyt	848159	Rúrka 10X1 H25 asl, dištančný diel kompresora	
32	na dopyt	848168	Cievka 230 VAC pre ventil so 4 cestami DSF-4/230 + zásuvka Superseal 2V	
33	na dopyt	848291	Vormontierter Kompressor mir 4-Wege Ventill	6000H
33	na dopyt	848382	Vormontierter Kompressor mir 4-Wege Ventill	8000H

TELAIR Klimatizácia Ultra Comfort 6000H / 8000H

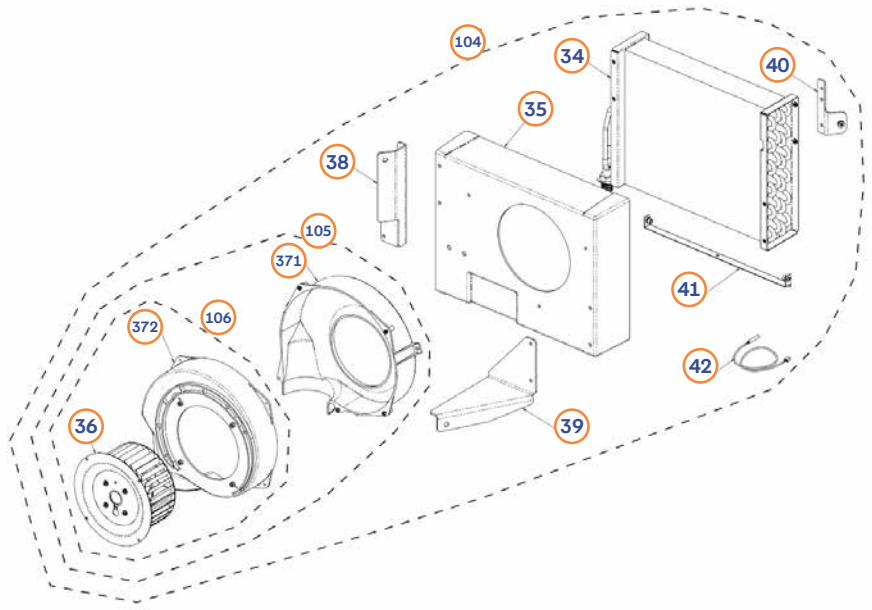

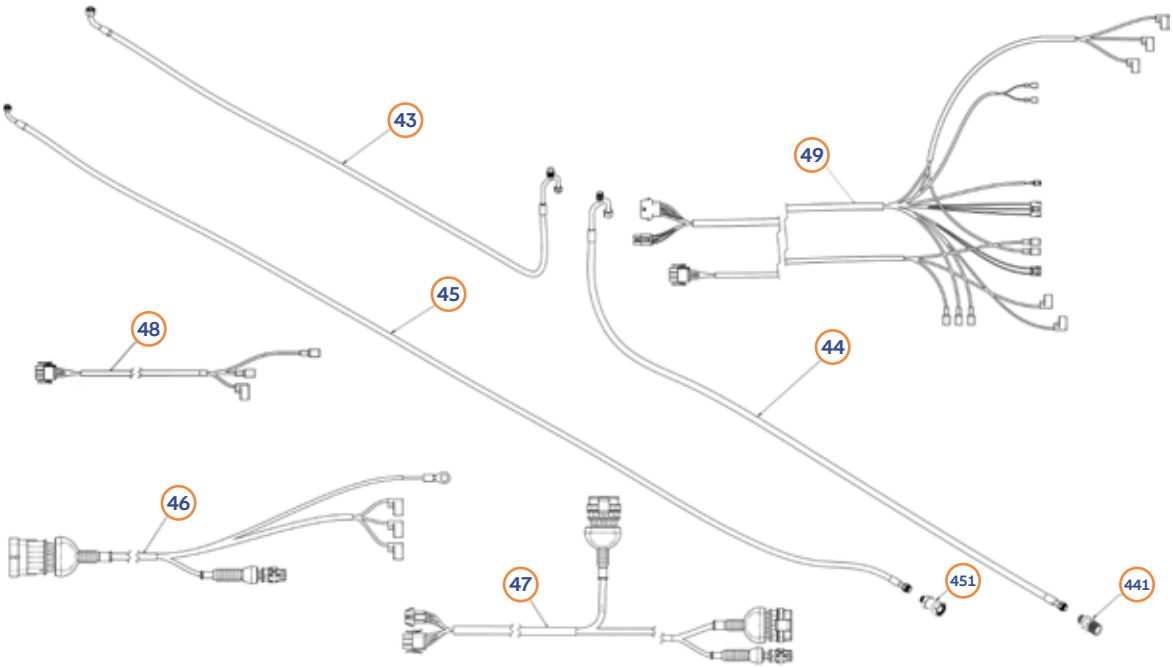

Poz.	Č. Movera	Č. výrobcu	Názov dielu	Vyhotovenie
103	na dopyt	848116	Kompresor vrátane držiaka a tlmičov vibrácií	6000H
103	na dopyt	848383	Kompresor vrátane držiaka a tlmičov vibrácií	8000H
300	na dopyt	848418	Topný vibračný dym pre kompresor 25×30 MM M6 Sh30	8000H
34	na dopyt	848100	Kondenzátor, komplet	6000H
34	na dopyt	848212	Kondenzátor, komplet	8000H
35	na dopyt	848147	Kondenzácia kanál	
36	na dopyt	848104	Motor ventilátora kondenzátora	6000H
36	na dopyt	848107	Motor ventilátora kondenzátora	8000H
38	na dopyt	848183	Upevňovací oblúk kondenzátora - 1/4	
39	na dopyt	848185	Upevňovací oblúk kondenzátora - 3/4	
40	na dopyt	848184	Upevňovací oblúk kondenzátora - 2/4	
41	na dopyt	848179	Držiak spojovacích hadíc ku kondenzátoru	6000H
42	na dopyt	848177	Teplotná sonda 10K s prípojkou pre kondenzátor	

TELAIR Klimatizácia Ultra Comfort 6000H / 8000H



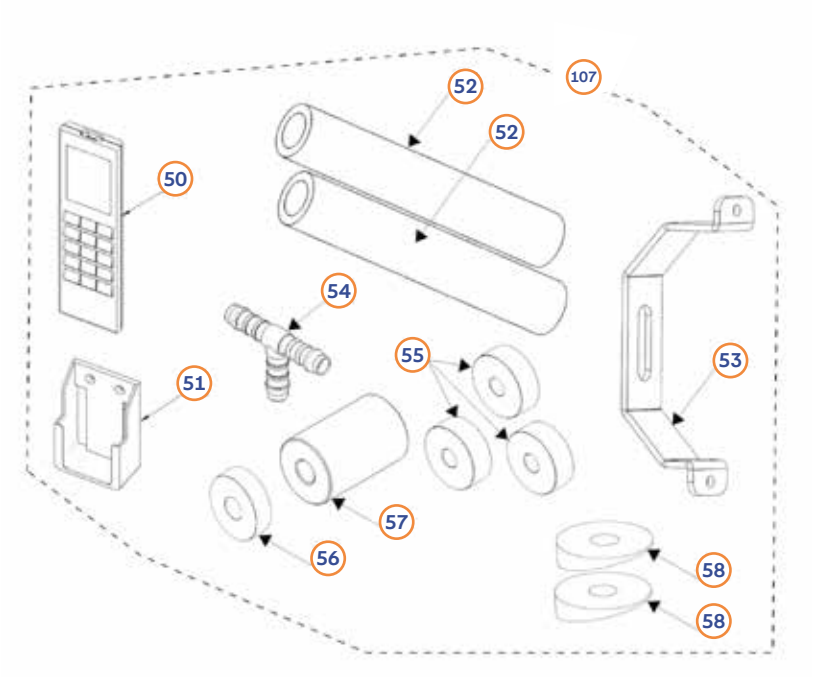

Poz.	Č. Movera	Č. výrobcu	Názov dielu	Vyhotovenie
104	na dopyt	848117	Kondenzátor hotový	6000H
104	na dopyt	848216	Kondenzátor hotový	8000H
105	na dopyt	848110	Kompletný ventilátor kondenzátora	6000H
105	na dopyt	848106	Kompletný ventilátor kondenzátora	8000H
106	na dopyt	848323	Ventilátor kondenzátora namontovaný v špirálovej skrini	6000H
106	na dopyt	848496	Ventilátor kondenzátora namontovaný v špirálovej skrini	8000H
371	na dopyt	848103	Kryt ventilátora kondenzátora na strane kanála	
372	na dopyt	848102	Kryt ventilátora kondenzátora na strane motora	
43	na dopyt	848167	Vysoký tlak medzi kompresorom a kondenzátorom	
44	na dopyt	848465	Nízkotlaková hadica ku kompresoru	
45	na dopyt	848464	Hadica kondenzátora G6	
46	na dopyt	848155	Kompresorový drez káblového zväzku	
47	na dopyt	848154	Káblový zväzok k vonkajšej jednotke pre vozidlá s volantom vľavo LHD	
48	na dopyt	848156	Káblový zväzok napájania 230 V AC	
49	na dopyt	848174	Káblový zväzok vnútornej jednotky	
441	na dopyt	848450	Veľký rýchly spoj s vonkajšou výhonkou	
451	na dopyt	848445	Malé rýchle spojenie s vnútorným výhonkom	
50	na dopyt	847184	Diaľkové ovládanie	
51	na dopyt	847173	Držiak diaľkového ovládania	
52	na dopyt	848178	Izolačná hadica pre rýchlospojky	
53	na dopyt	848198	Držiak na zadnej strane na upevnenie kompresora	
54	na dopyt	846377	T-komponent pre kondenzátový priebeh	
55	na dopyt	848204	Vzdialenosť od POM	
56	na dopyt	848241	Vzdialenosť pre servolankovacie chladničky	
57	na dopyt	848124	Vzdialenosť od POM - kondenzátor	
58	na dopyt	848334	Dištančný diel nasávacej rúrky	
107	na dopyt	848095	Beipack doplnky	

INDEL B OFF Klimatizácia 12V Plein Aircon

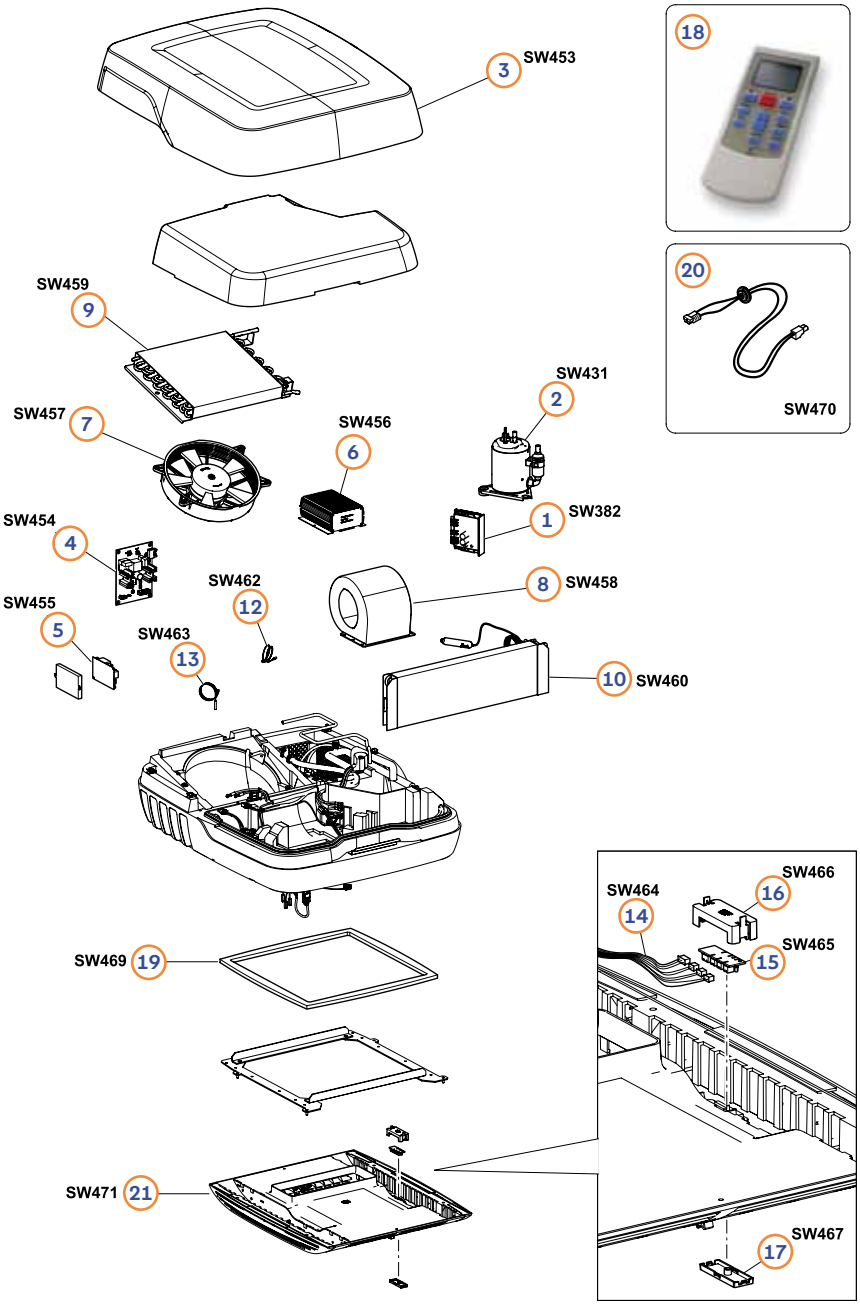

Poz.	Č. Movera	Č. výrobcu	Názov dielu
1	na dopyt	SW382	ECU
2	na dopyt	SW431	Kompresor
3	na dopyt	SW453	Zahraničná jednotka
4	na dopyt	SW454	Doska plošných spojov voliča rýchlosti
5	na dopyt	SW455	Doska plošných spojov vstupnej elektroniky
6	na dopyt	SW456	Wandler 12-24V
7	na dopyt	SW457	Ventilátor kondenzátor
8	na dopyt	SW458	Ventilátorová evaporácia
9	na dopyt	SW459	Kondenzátor
10	na dopyt	SW460	Výparník
bez obr.	na dopyt	SW461	Filter
12	na dopyt	SW462	Snímač teploty výparníka
13	na dopyt	SW463	Anti-preparačný teplotný senzor
14	na dopyt	SW464	Kábel pre infračervenú vedenie
15	na dopyt	SW465	Infrarotová doska
16	na dopyt	SW466	Vnútorná plastová ochrana pre infračervenú riadkovú dosku
17	na dopyt	SW467	Plastové sklo pre infračervené riadkové dosky
18	9949391	SW468	Diaľkové ovládanie
19	9947242	SW469	Tesnenie vnútorného veka
20	na dopyt	SW470	12V kábel
21	na dopyt	SW471	Air distribútor stará verzia
21	9962437	2.6.1376.2/0	Rozvádzač vzduchu Basic
21	9962438	2.6.1380.2/0	Zariadenie Ringlight
21	9962439	2.6.1381.2/0	Distribútor vzduchu Lightbox

Rukoväte na hrnce a panvice

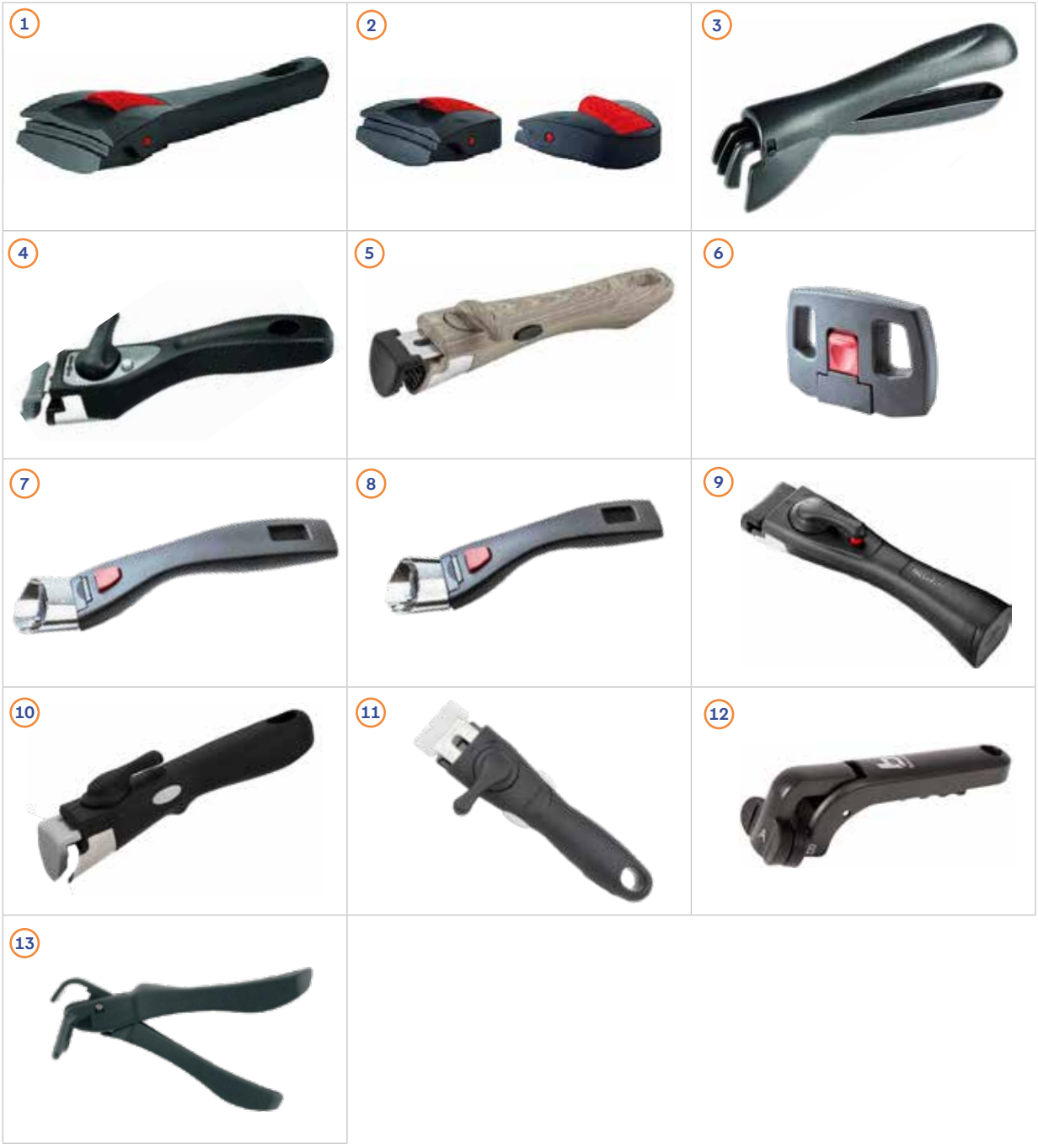

Poz.	Č. Movera	Č. výrobcu	Názov dielu	Značka
1	9923261	504780831	Príslušenstvo pre QuickClack Pro	Amefa
2	9923260	504782831	Krátka rukoväť pre QuickClack Pro (2 ks)	Amefa
3	9916897	0832000C	Prístup k Mandarine, Acadamy	Brunner
4	9921243	0832027C	Čokoláda, Skipper	Brunner
5	na dopyt	0832024N	Griff L Spacemaster pre Topfset Torralta a Pirate Spacemaster Mini, hnedý	Brunner
6	9950759	MARE-AS1	Náhradné zásuvky na topánok	Ballarini
7	9950758	MORE2-AS1	Náhradná hrúbka na panvice veľkosť, 24 a 28 cm	Ballarini
8	9953116	MORE1-AS1	Náhradná hrnca na panvicu malá, 20 cm	Ballarini
9	9958449	1029371	Odnímateľný panenský gril Bakelite	Ballarini
10	9984751	ETKW5546	Univerzálny kúsok pre šľachy a panny	EuroTrail
11	na dopyt	6966087	Bezpečnostný strih pre plechy a plechy	Gimex
12	na dopyt	2100654	Univerzálny pano útok	BoCampová
13	na dopyt	435	Rukavice na panny a kasárne rolety	Beaver Brandová

DOMETIC Náhradné diely pre variče, rúry a drezy

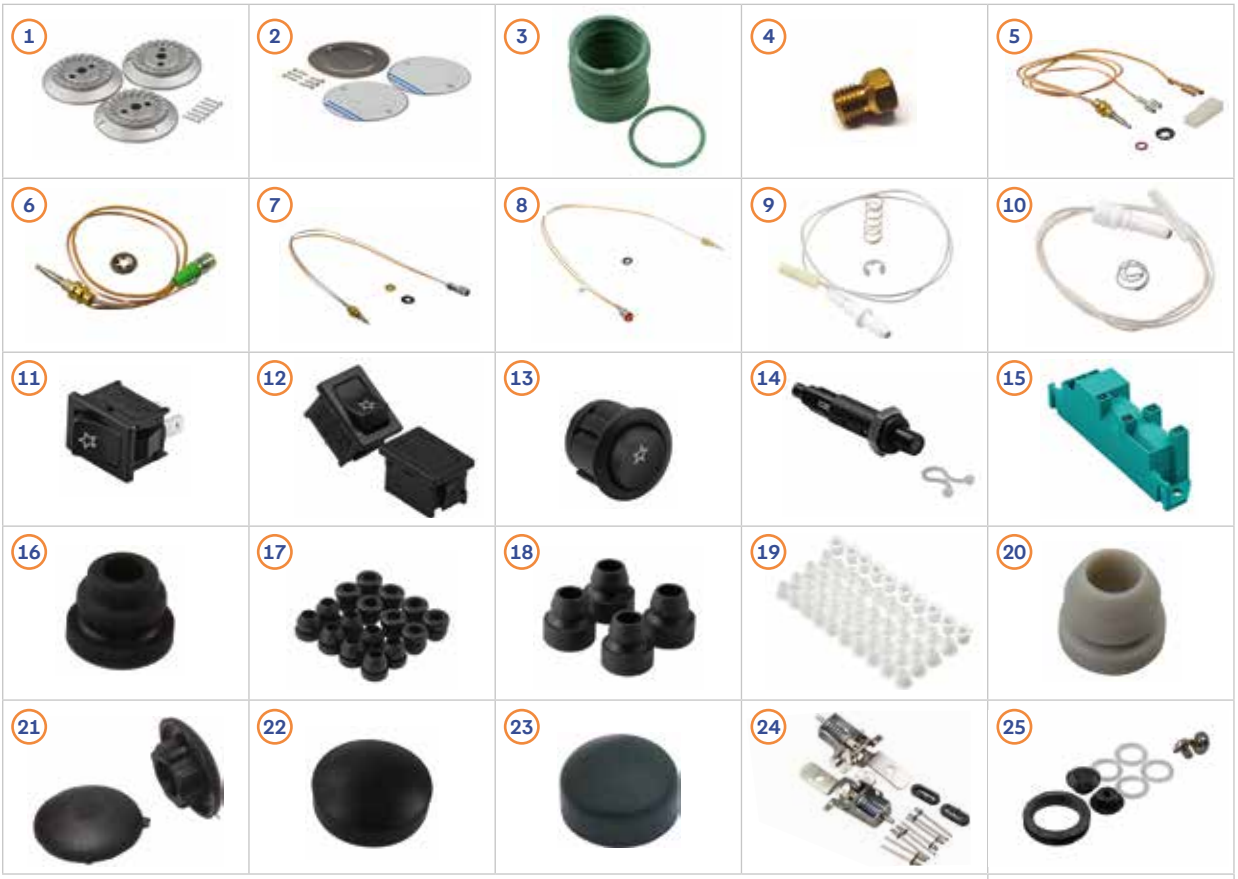

Poz.	Č. Movera	Č. výrobcu	Názov dielu
1	9914857	407143998	Horná časť horáka so skrutkami (3 ks) EK 2000, Cramer
2	9992312	407144152	Kryt horáka Ø 60x6 mm so skrutkami (3 ks.) EK 2000, Cramer
3	9919412	407144840	Dichtring pre nerezovú oceľ, zelená, Ø 59 x 1,5 mm (3 ks) Cramer EK 85/625/626/657
3	na dopyt	407144843	Zelený tesniaci krúžok pre smalt, Ø 59 x 1 mm (1 ks) pre Cramer EK 625/626/657
4	9992338	407144278	Dýza 0,64 EK 2000, Cramer
5	9996406	407144377	Thermoelement s plochou vrstvou 350 mm
6	9976264	407159456	Thermoelement s okrúhlym náterom 250 mm
6	9995950	105310311	Thermoelement s okrúhlym náterom 350 mm
6	9998030	105310312	Thermoelement s okrúhlym štítkom 450 mm
7	9944866	4453001381	Thermoelement s okrúhlym náterom 350 mm
8	9944811	4453001382	Thermoelement s okrúhlym náterom 500 mm
9	9963815	407144250	Zapaľovacia sviečka s káblom 550 mm EK 2000, Cramer
10	9925393	105310318	Zapaľovacia sviečka s káblom 550 mm
11	9945491	407150278	Hranatý spínač zapaľovania SMEV
12	9919133	105311687	Hranatý spínač zapaľovania SMEV
13	9938746	407148880	Okrúhly spínač zapaľovania SMEV
14	9925712	105310322	Piezoelektrický zapaľovač
15	9975663	407150269	Zapaľovacia jednotka variča
16	9995045	105310571	Stávkové zastávky pre Rost SMEV čierna (1 st.)
16	9924408	407145452	Stávkové zastávky pre Rost čierna (50 st.)
17	9929050	407144198	Stávkové topánky pre Rost 4,7 mm čierne (16 ks)
18	na dopyt	105312075	Stávkové zastávky pre Rost čierna (4 st.)
19	na dopyt	407145409	Stávkové zastávky pre Rost biely (50 st.) na EK 85, EK 96
20	9995570	407144742	Stálé zastávky pre Rost 4,7 mm šedý (1 st.)
20	9912798	407144839	Stálé zastávky pre Rost 4,7 mm šedý (50 ks)
21	9926416	105312079	Skrutkovací uzáver 8 mm (50 kusov)
22	na dopyt	407145418	Krytka skrutky (1 ks)
23	9914885	407145149	Krytka skrutky (50 ks)
24	9906796	407145071	Kompletná súprava pántov (2 ks) pre EK2000
25	9995877	407144272	Kits pripevnenie sklenenej dosky na EK2000
26	9991511	407145107	Gumové tesnenie pántu pre EK2000
27	9994732	105310666	Pružina dvierok rúry (1 ks)
28	9919563	105310459	Zátka drezu 35 mm
29	9926717	105312729	Šmykľavý prsteň + O-Ring
30	9925494	105311596	Sifhon Mod. 564 zakrómovaný
31	9992314	407144404	Sifón



DOMETIC Drez CVS 1350G/1525G





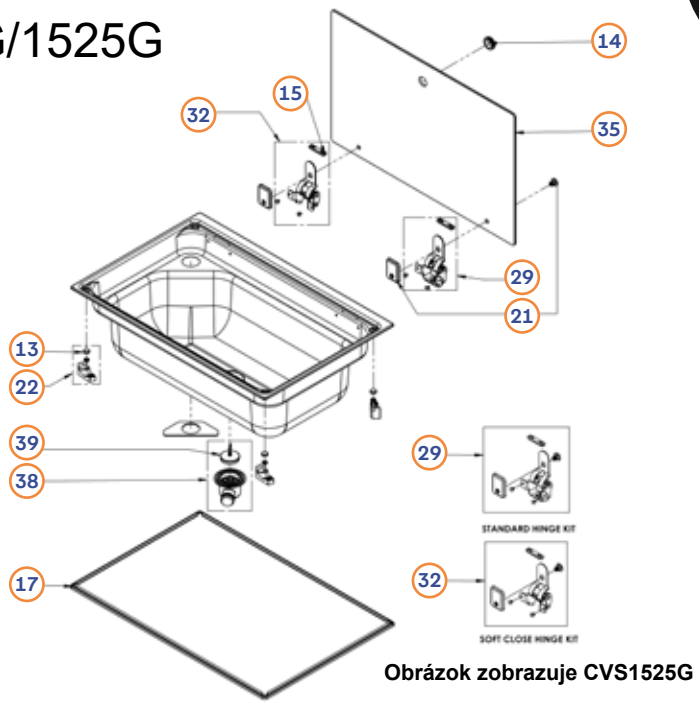

Obrázok zobrazuje CVS1525G

Poz.	Č. Movera	Č. výrobcu	Názov dielu	Vyhotovenie
13	na dopyt	407154722	Kryt skrutky (20 ks)	
14	9958808	407150427	Ochranný krúžok skleneného krytu	
15	na dopyt	407154720	Tesnenie pántu (20 ks)	
17	na dopyt	407153861	Profilové tesnenie	CVS1525G
17	na dopyt	407153860	Profilové tesnenie	CVS1350G
21	na dopyt	407153905	Súprava na uchytenie skla k pántom (2 ks)	
22	na dopyt	407159454	Montážna súprava	
29	na dopyt	407154801	Pánt Standard	
31	na dopyt	407154799	Pánt Soft close	CVS1350G
32	na dopyt	407159530	Pánt Soft close	CVS1525G
35	na dopyt	407153664	Sklenený kryt 307x494x4 mm	CVS1525G
35	na dopyt	407153553	Sklenený kryt 307x319x4 mm	CVS1350G
38	9908076	9600050027	Vykonávanie 20 mm	
39	na dopyt	407151040	Zátka	

DOMETIC Spúšť SNG 4044

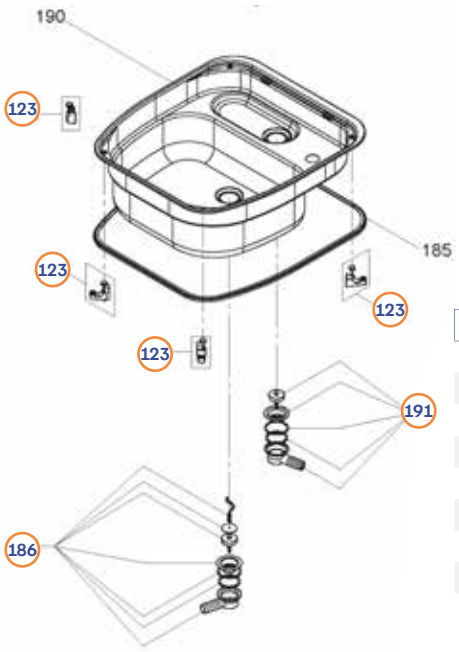

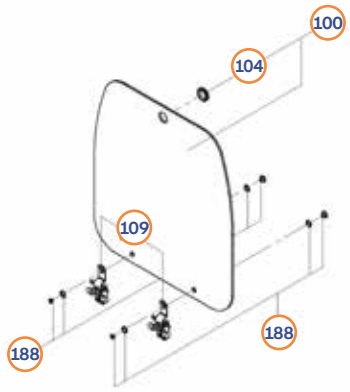



Poz.	Č. Movera	Č. výrobcu	Názov dielu
100	na dopyt	407149780	Sklenený kryt
104	9971478	407150428	Ochranný krúžok skleneného krytu
109	9906796	407145071	Kompletná súprava pántov
123	na dopyt	407159454	Montážna súprava
185	9937677	105313155	Čierne profilové tesnenie 310 cm
186	9992314	407144404	Kitty Syphon
188	9995877	407144272	Pripájanie skla kryt VE 2 kusy
191	na dopyt	407144207	Kit prechádzka
200	9914885	407145149	Skrutkovací kryt PU 50 kusov

DOMETIC Varič HB 2325 / HBG 2335

HB 2325



HBG 2335



Varič HB 2325

Poz.	Č. Movera	Č. výrobcu	Názov dielu
1	9935498	105313043	Otáčacie tlačidlo čierna / strieborná
2	9906798	407144273	Horná časť horáka (2 ks)
3	na dopyt	407150214	Smaltovaný rošt Ø 200 mm
4	9959474	407144150	Veká horáka (2 ks) vrátane skrutiek
5 a	9995570	407144742	Upevňovacia zátka (1 ks), farba sivá
5 b	9912798	407144839	Upevňovacia zátka (50 ks), farba sivá
5 c	9995045	105310571	Upevňovacia zátka (1 ks), farba čierna
5 d	9924408	407145452	Upevňovacia zátka (50 ks), farba čierna
bez obr.	9992338	407144278	Dýza plynového horáka 0,64 mm
bez obr.	9910736	407144390	Termočlánok 250 mm
bez obr.	na dopyt	407144675	Profilové tesnenie 6x6, 1,5 m

Varič HBG 2335

Poz.	Č. Movera	Č. výrobcu	Názov dielu
1	9926498	105313693	Otočný ovládač
2	9932838	105313026	Gitter Ø 160 mm emailliert
3	na dopyt	407150214	Smaltovaný rošt Ø 200 mm
4 a	9995570	407144742	Upevňovacia zátka (1 ks), farba sivá
4 b	9912798	407144839	Upevňovacia zátka (50 ks), farba sivá
4 c	9995045	105310571	Upevňovacia zátka (1 ks), farba čierna
4 d	9924408	407145452	Upevňovacia zátka (50 ks), farba čierna
5	9906798	407144273	Horná časť horáka (2 ks)
6	9914885	407145149	Kryt skrutky (50 ks)
7	9906796	407145071	Pánt (2 ks)
8	9995877	407144272	Pripájanie skla krytiny (2 st.)
9	9929950	105313589	Sklo kryt 424x297 mm, hlboká čierna RAL9005
10	9958808	407150427	Ochranný krúžok skleneného krytu
bez obr.	na dopyt	407159454	Montážna súprava
bez obr.	9976264	407159456	Termočlánok 220 mm
bez obr.	9995950	105310311	Termočlánok 350 mm
bez obr.	9937677	105313155	Profilové tesnenie 152 cm
bez obr.	9992338	407144278	Dýza plynového horáka 0,64 mm

DOMETIC Varič HB 2370 / HB 3370

HB 2370



HB 3370



Varič HB 2370

Poz.	Č. Movera	Č. výrobcu	Názov dielu
1	9932584	407151328	Otočný ovládač
2	9925712	105310322	Piezoelektrický zapaľovač
3	na dopyt	105313015	Mriežka
4	9995423	105310202	Súprava hornej časti malého horáka Ø 45 mm
5	9995424	105310204	Súprava hornej časti veľkého horáka Ø 60 mm
6 a	9995570	407144742	Upevňovacia zátka (1 ks), farba sivá
6 b	9912798	407144839	Upevňovacia zátka (50 ks), farba sivá
6 c	9995045	105310571	2 čierne upevňovacie zátky (1 ks)
6 d	9924408	407145452	Upevňovacia zátka (50 ks), farba čierna
bez obr.	9917639	407148062	Dýza 0,5 mm
bez obr.	na dopyt	407148061	Dýza 0,67 mm
bez obr.	9995950	105310311	Termočlánok 350 mm

Varič HB 3370

Poz.	Č. Movera	Č. výrobcu	Názov dielu
1	9932584	407151328	Otočný ovládač
3 a	9995570	407144742	Upevňovacia zátka (1 ks), farba sivá
3 b	9912798	407144839	Upevňovacia zátka (50 ks), farba sivá
3 c	9995045	105310571	Upevňovacia zátka (1 ks), farba čierna
3 d	9924408	407145452	Upevňovacia zátka (50 ks), farba čierna
4	9995423	105310202	Súprava hornej časti malého horáka Ø 45 mm
5	9995424	105310204	Súprava hornej časti veľkého horáka Ø 60 mm
bez obr.	9917639	407148062	Dýza 0,5 mm
bez obr.	na dopyt	407148061	Dýza 0,67 mm
bez obr.	9976264	407159456	Termočlánok 220 mm
bez obr.	9995950	105310311	Termočlánok 350 mm
bez obr.	9975663	407150269	Zapaľovacie zariadenie
bez obr.	9945491	407150278	Spínač zapaľovacej jednotky

DOMETIC Varič HB 3400 / HBG 3440

HB 3400



HBG 3440



Varič HB 3400

Poz.	Č. Movera	Č. výrobcu	Názov dielu
1	9935498	105313043	Otočný ovládač
2	na dopyt	407150214	Gitter 200 mm emailliert
3	na dopyt	105313044	Mriežka 250 mm
4 a	9995570	407144742	Upevňovacia zátka (1 ks), farba sivá
4 b	9912798	407144839	Upevňovacia zátka (50 ks), farba sivá
4 c	9995045	105310571	Upevňovacia zátka (1 ks), farba čierna
4 d	9924408	407145452	Upevňovacia zátka (50 ks), farba čierna
5	9992315	407144151	Horná časť horáka (3 ks)
6	na dopyt	407144154	Smaltované veko horáka (3 ks)
bez obr.	9992338	407144278	Dýza plynového horáka 30 mbar 0,64 mm
bez obr.	9995950	105310311	Termočlánok 350 mm
bez obr.	9998030	105310312	Termočlánok 450 mm

Varič HBG 3440

Poz.	Č. Movera	Č. výrobcu	Názov dielu
1	9932584	407151328	Otočný ovládač
2	9932838	105313026	Mriežka 160 mm
3	na dopyt	407150214	Mriežka 200 mm
4	9995423	105310202	Súprava hornej časti malého horáka Ø 45 mm
5	9995424	105310204	Súprava hornej časti veľkého horáka Ø 60 mm
6 a	9995045	105310571	Upevňovacia zátka (1 ks), farba sivá
6 b	9924408	407145452	Upevňovacia zátka (50 ks), farba sivá
6 c	9995045	105310571	Upevňovacia zátka (1 ks), farba čierna
6 d	9924408	407145452	Upevňovacia zátka (50 ks), farba čierna
7	9914885	407145149	Krytky skrutiek (balenie 50 ks)
8	9938497	105310193	Kompletný pánt (1 ks)
9	9929581	105313070	Sklenený kryt
10	9958808	407150427	Ochranný krúžok skleneného krytu
bez obr.	9996071	105310183	Montážne skrutky s uhlom držania
bez obr.	9976264	407159456	Termočlánok 220 mm
bez obr.	9995950	105310311	Termočlánok 350 mm
bez obr.	9975663	407150269	Zapaľovacie zariadenie
bez obr.	9917639	407148062	Dýza 0,5 mm
bez obr.	na dopyt	407148061	Dýza 0,67 mm

DOMETIC Varič HBG3445/HB4500

HBG 3445



HB 4500



Varič HBG 3445

Poz.	Č. Movera	Č. výrobcu	Názov dielu
1	9933677	105313040	Otočný ovládač
2	na dopyt	407150214	200 mm čierna e-mailová
3 a	9995570	407144742	Stálé zastávky pre Rost (1 st.) sivý
3 b	9912798	407144839	Stávkovanie pre Rost (50 st.) gré
3 c	9995045	105310571	Upevňovacia zátka (1 ks), farba čierna
3 d	9924408	407145452	Upevňovacia zátka (50 ks), farba čierna
4	9914885	407145149	Kryt skrutky (50 ks)
5	9992315	407144151	Horná časť horáka (3 ks)
6	na dopyt	407144154	Smaltované veko horáka (3 ks)
7	9906796	407145071	Pánt (2 ks)
8	9995877	407144272	Uchytenie skleneného krytu
9	9991511	407145107	Ochranný profil sklenené krytie (2 ks)
10	9925293	105313590	Sklo pokrytý 494x410 mm, hlboká čierna RAL9005
11	9971478	407150428	Ochranný krúžok skleneného krytu
12	na dopyt	105313044	250 mm e-mailová
bez obr.	9992338	407144278	Dýza plynového horáka 30 mbar 0,64 mm
bez obr.	9995950	105310311	Termočlánok 350 mm
bez obr.	9910736	407144390	Termočlánok 250 mm
bez obr.	na dopyt	407159454	Montážna súprava
bez obr.	9937677	105313155	Profilové tesnenie 310 cm

Varič HB4500

Poz.	Č. Movera	Č. výrobcu	Názov dielu
1	9947194	105312587	Otočný ovládač, čierno-strieborný
2	na dopyt	407150214	200 mm čierna e-mailová
3	9906798	407144273	Horná časť horáka (2 ks)
4	9959474	407144150	Smaltované veko horáka (2 ks)
5 a	9995570	407144742	Stálé zastávky pre Rost (1 st.) sivý
5 b	9912798	407144839	Stávkovanie pre Rost (50 st.) gré
5 c	9995045	105310571	Upevňovacia zátka (1 ks), farba čierna
5 d	9924408	407145452	Upevňovacia zátka (50 ks), farba čierna
bez obr.	9992338	407144278	Dýza plynového horáka 30 mbar 0,64 mm
bez obr.	9995950	105310311	Termočlánok 350 mm
bez obr.	9998030	105310312	Termočlánok 450 mm
bez obr.	9958911	407144671	Čierne profilové tesnenie 177 cm

DOMETIC Varič CVH 1525G / CVH 1700G

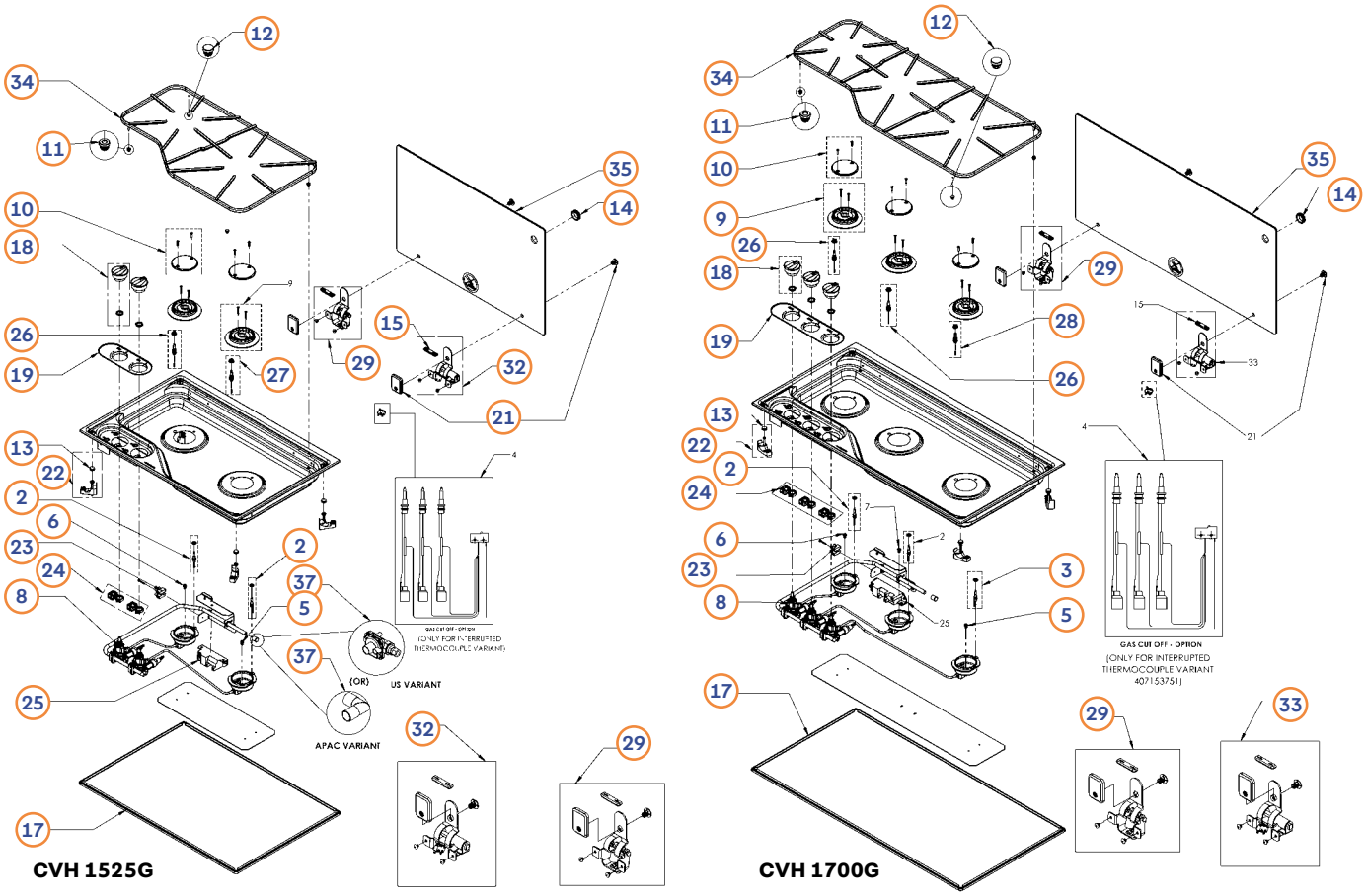

Poz.	Č. Movera	Č. výrobcu	Názov dielu	
2	9944866	4453001381	Termočlánok 350 mm	CVH1525G
4	na dopyt	4453002043	Termočlánok	CVH1700G
5	na dopyt	4453001374	Dýza 0,73 mm	CVH1525G, CVH1700G
6	na dopyt	4453001373	Dýza 0,53 mm	CVH1525G, CVH1700G
7	na dopyt	4453001397	Dýza 0,65 mm	CVH1700G
8	9959374	4453001497	Plynový ventil	CVH1525G, CVH1700G
9	na dopyt	4453002837	Horný diel horáka Ø 57 mm	CVH1525G, CVH1700G
10	9947885	4453001384	Kryt horáka Ø 63 mm smaltovaný (3 ks.)	CVH1525G, CVH1700G
11	na dopyt	407154721	Stávkové zastávky pre Rost (50 st.)	CVH1525G, CVH1700G
12	na dopyt	4453002049	Stávkové zastávky pre Rost (50 st.)	CVH1525G, CVH1700G
13	na dopyt	4453001634	Kryt skrutky (20 ks)	CVH1525G, CVH1700G
14	na dopyt	4453002050	Ochranný krúžok skleneného krytu	CVH1525G, CVH1700G
15	na dopyt	4453001632	Tesnenie pántu (20 ks)	CVH1525G, CVH1700G
17	na dopyt	4453002053	Tesnenie	CVH1525G
17	na dopyt	4453002054	Tesnenie	CVH1700G
18	na dopyt	4453002056	Otočný ovládač	CVH1525G, CVH1700G
19	na dopyt	4453002110	Ovládací panel pre 2 horáky	CVH1525G
19	na dopyt	4453002058	Ovládací panel pre 3 horáky	CVH1700G
21	na dopyt	4453002063	Pripevnenie sklenenej dosky	CVH1525G, CVH1700G
22	9958785	4453001376	Kompletná upevňovacia súprava	CVH1525G, CVH1700G
23	na dopyt	4453001368	Lústerkleme	CVH1525G, CVH1700G
24	na dopyt	4453002065	Spínač zapaľovania pre 2 horáky	CVH1525G
24	na dopyt	4453002066	Spínač zapaľovania pre 3 horáky	CVH1700G
25	9949922	4453001473	Zapaľovač	CVH1525G
25	na dopyt	4453002068	Zapaľovač	CVH1700G
26	9946563	4453001370	Zapaľovacia sviečka 250 mm s káblom a pružinou	CVH1525G, CVH1700G
27	na dopyt	4453002069	Zapaľovacia sviečka 400 mm s káblom a pružinou	CVH1525G
28	na dopyt	4453001371	Zapaľovacia sviečka 400 mm s káblom a pružinou	CVH1700G
29	na dopyt	4453002070	Pánt Standard	CVH1525G, CVH1700G
33	na dopyt	4453002074	Pánt s tlmeným zatváraním Softclose	CVH1700G
34	na dopyt	4453002084	Topná prevodovka 487x277x15 mm	CVH1525G
34	na dopyt	4453002085	Topná prevodovka 662x277x15 mm	CVH1700G
35	na dopyt	4453002098	Sklenený kryt 494x307x4 mm	CVH1525G
35	na dopyt	4453002099	Sklenený kryt 669x307x4 mm	CVH1700G

DOMETIC Kombinácia drezu a variča CVC 1700G

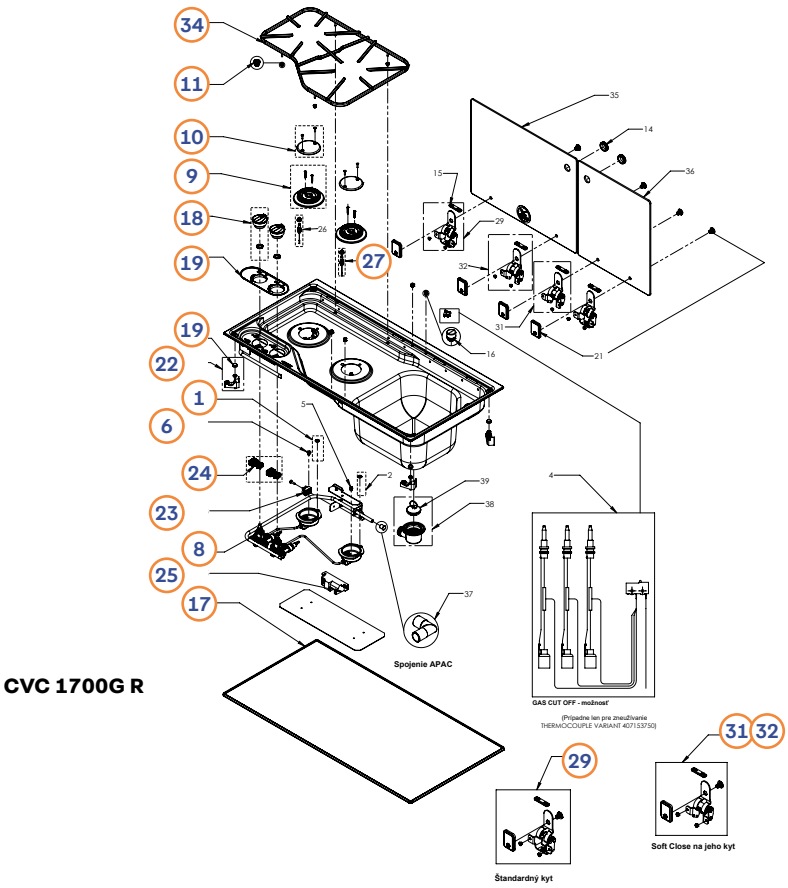

CVC 1700G R

Poz.	Č. Movera	Č. výrobcu	Názov dielu	
4	na dopyt	407153877	Kits Thermoelement prerušujúce	CVC 1700G
5	na dopyt	407148906	Dýza 0,73 mm	CVC 1700G
6	na dopyt	407153649	Dýza 0,54 mm	CVC 1700G
8	9945642	407148016	Plynový ventil	CVC 1700G
9	na dopyt	407153878	Horný diel horáka Ø 57 mm	CVC 1700G
10	na dopyt	407153883	Smaltované veko horáka Ø 63 mm	CVC 1700G
11	na dopyt	407154721	Stávkové zastávky pre Rost (50 st.)	CVC 1700G
13	na dopyt	407154722	Kryt skrutky (20 ks)	CVC 1700G
14	9958808	407150427	Ochranný krúžok skleneného krytu	CVC 1700G
15	na dopyt	407154720	Tesnenie pántu (20 ks)	CVC 1700G
16	na dopyt	407153555	Gumový bojovník	CVC 1700G
17	na dopyt	407153862	Profilové tesnenie	CVC 1700G
18	na dopyt	407153906	Kit otáčacie tlačidlo	CVC 1700G
19	na dopyt	407156986	Služobné bledé	CVC1700G L
19	na dopyt	407153592	Služobné bledé	CVC1700G R
21	na dopyt	407153905	Pripevnenie sklenenej dosky	CVC 1700G
22	9956320	407143986	Kompletná upevňovacia súprava	CVC 1700G
23	na dopyt	407150277	Lústerkleme	CVC 1700G
24	na dopyt	407153575	Mikrospínač	CVC 1700G
25	na dopyt	407150268	Zapaľovač	CVC 1700G
26	9944986	407153880	Zapaľovacia sviečka 250 mm s káblom a pružinou	CVC 1700G
27	na dopyt	407153882	Zapaľovacia sviečka 350 mm s káblom a pružinou	CVC 1700G
29	na dopyt	407154801	Súprava pántov standard (2 ks)	CVC 1700G
31	na dopyt	407154799	Súprava pántov soft close (1 ks)	CVC 1700G
32	na dopyt	407159530	Súprava pántov soft close medium (1 ks)	CVC 1700G
34	na dopyt	407153579	Topná prevodovka 387x277x15 mm	CVC1700G L
34	na dopyt	407153578	Topná prevodovka 387x277x15 mm	CVC1700G R
35	na dopyt	407153670	Sklo pokrytý pravý varenie 395x307x4 mm čierna	CVC1700G L
35	na dopyt	407153551	Sklo krytie ľavý varenie 395x307x4 mm čierna	CVC1700G R
36	na dopyt	407153867	Sklo krytie ľavé šupky 270x307x4 mm čierne	CVC1700G L
36	na dopyt	407153554	Sklo krytie pravá špína 270x307x4 mm čierna	CVC1700G R
38	9908076	9600050027	Vykonávanie AC540	CVC 1700G
39	na dopyt	407151040	Zátka	CVC 1700G
35	na dopyt	4453002099	Sklenený kryt 669x307x4 mm	CVH1700G

DOMETIC Kombinácia drezu a variča HSG 2245



Poz.	Č. Movera	Č. výrobcu	Názov dielu
10	9992315	407144151	Súprava horných dielov horáka 45 mm (3 ks) vrátane skrutiek
11	9992312	407144152	Súprava viek horáka 60 mm (3 ks) vrátane skrutiek
16	na dopyt	407149529	Rost chromovaný malý
17	9936183	407149530	Rost chromovaný veľký
18	9995570	407144742	Zátka držiaka roštu D=4,7 mm (1 ks)
17	9912798	407144839	Zátka držiaka roštu D=4,7 mm (1 ks) (50 ks)
53	9939607	407148005	Plynový ventil D = 6 mm
57	9947839	407148069	Dýza 0,5 mm
88	9998030	105310312	Súprava termočlánku 450 mm
100	9938620	105313746	Sklo pokrytý RAL9005, 574x409 mm (LxB)
102	9906796	407145071	Kompletná súprava pántov (2 ks)
104	9971478	407150428	Ochranný krúžok skleneného krytu
123	na dopyt	407159454	Kompletná upevňovacia súprava
158	9958709	105313789	Otočný ovládač vrátane matice (1 ks)

DOMETIC Kombinácia drezu a variča MO 9722



Poz.	Č. Movera	Č. výrobcu	Názov dielu
5	9946563	4453001370	Zapaľovacia sviečka 250 mm s káblom a pružinou
16	9944866	4453001381	Termočlánok 350mm
17	9944811	4453001382	Termočlánok 500mm
18	na dopyt	4453001383	Brenneroberteil D=57 mm (1 St.)
19	9947885	4453001384	Veko horáka D=63 mm (1 St.)
21	9958745	4453001386	Gumený držiak roštu (12 ks)
21	na dopyt	4453001426	Gumený držiak roštu (50 ks)
24	9946729	4453001389	Pánt (1 ks)
26	9959269	4453001391	Ochranný prsteň
bez obr.	na dopyt	4453001373	Dýza 0,53 mm
bez obr.	na dopyt	4453001421	Dýza 0,69 mm
61	9945973	4453001424	Tlačidlo zapaľovača
78	9947884	4453001439	Montážna súprava, komplet
114	9945582	4453001471	Krytka skrutky (8 ks)
114	9945583	4453001633	Krytka skrutky (20 ks)
bez obr.	9949922	4453001473	Zapaľovacie zariadenie
bez obr.	9959374	4453001497	Plynový ventil 6 mm
157	9947713	4453001507	Otočný ovládač
160	9959061	4453001510	Rost malý D = 166,7 mm
161	9959062	4453001511	Veľkosť Rost D = 196,2 mm
164	na dopyt	4453001514	Sklo krytie špiny v verzii špiny ľavé L
164	9939882	4453001509	Sklo krytie špiny v verzii špiny vpravo R
165	na dopyt	4453001515	Sklenený kryt variča pre vyhotovenie s drezom vľavo L
165	9958978	4453001508	Sklenený kryt variča pre vyhotovenie s drezom vpravo R

CAN Vstavané variče, drezy a kombinácie varičov s drezom

1


2


3


4


5


6


7


8


9


10


11 12 13


14 18


19 20


21


22
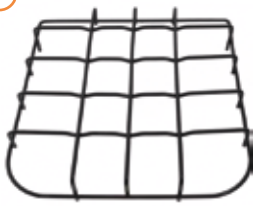

23


24


25


26


27


28 29


30


31


33


34


35


37 38 39 40


CAN Vstavané variče, drezy a kombinácie varičov s drezom

Poz.	Č. Movera	Č. výrobcu	Názov dielu	Vyhotovenie
1	9958822	LP1000	Gummistop Ø 52 mm pre dávkovacie priečky	Universal
2	9959745	LP1600	Rýchly priebeh, vhodný pre všetky dávkovacie prášky s Ø 54-55 mm odtokové otvorenie. výstup: 1 1/4", gumová zátka Ø 52 mm	Universal
3	na dopyt	LP1610	Rýchly priebeh, vhodný pre všetky dávkovacie prášky s rozmerom 54-55 mm odtokového otvoru. Závitový výstup 1 1/2", gumová zátka Ø 52 mm	Universal
4	9918097	LP1601	Schlauchadapter gerade Innengewinde 1 1/4"	
5	9947874	LP1602	Schlauchadapter winkel Innengewinde 1 1/4"	
6	9933772	LP1699	Chrom „Easy Click“ Výstup výhry: 1 1/4"	pre sklenené umývačky
7	9933768	LP1800	Uholový priebeh 90° pre všetky dávkovacie pule s Ø 54, Odtokový otvor 55 mm. Gumová zátka Ø 52 mm	Universal
8	9933564	C-2000008	Pánt skleneného krytu	Séria FC, FL, SL
9	9958908	C-2000350	Pánt skleneného krytu	FC1346
bez obr.	9964732	C-2000908	Bezpečnostný vypínač horáka pre pánty variča s 2 horákmi a kombinácie	
bez obr.	9964733	C-2000917	Bezpečnostný vypínač horáka pre pánty variča s 3 horákmi a kombinácie (C-2000908 s objednateľom)	
10	9938651	C-4000170	Gumový prsteň pre sklenené krytiny	FCXX, FLXX, SLXX
11	9939168	C-3000078	Náhradné sklo	FL1770
12	na dopyt	C-3000079	Náhradné sklo	FL1780
13	9959178	C-3000505	Náhradné sklo	FC1350, FL1400/01/02, FL1410, SL1350, SL1400, SL1410
14	9946716	C-3000506	Náhradné sklo	FC1336, FL1323, FL1324, SL1323, SL1324, SL1336, SL1338
bez obr.	na dopyt	C-3000447	Náhradné sklo pravá strana	FL1765
bez obr.	na dopyt	C-3000448	Náhradné sklo ľavá strana	FL1765
bez obr.	na dopyt	C-3000449	Náhradné sklo pravá strana	FL1766
bez obr.	9938650	C-3000450	Náhradné sklo ľavá strana	FL1766
bez obr.	na dopyt	C-3000507	Náhradné sklo	FC1344
bez obr.	9946417	C-3000410	Náhradné sklo pravá strana	FC1349, FL1400/01/02/10, FL1501, SL1351
bez obr.	9946418	C-3000411	Náhradné sklo ľavá strana	FC1349, FL1400/01/02/10, FL1501, SL1351
17	9936424	C-3000430	Náhradné sklo	FC1343
18	9944932	C-3001277	Náhradné sklo	FC1346E
19	9937653	C-3000073	Rút pre horák AUX	FC1336/43/44/47/49/50, FL17XX, SL13/50/51
20	9937654	C-3000074	Rust pre horák SR	FC1336/43/44/45/47/49/50, FL1323/24, FL17XX, LC1701/10, SL 1323/36/50/51
21	9939368	C-30001279	Rošt	FC1346E
22	na dopyt	C-3000401	Rošt	FL14XX, SL1400/10
23	9945699	C-3001561	Gumové puzdro pre rošt pod nádobu, H=3 cm (1 ks)	FC1336/43/44/47/49/50 FL1323/24, FL17XX, SL1323
24	na dopyt	C-3000072	Gumové puzdro pre rošt pod nádobu, H=2,5 cm (1 ks)	FC1345/48/46E, FL14XX, LC1701/10, SL1336/38/50/51, SL1400/10
24	9939729	C-3001560	Gumové puzdro pre rošt pod nádobu, H=2,5 cm (1 ks)	FC1345/48/46E, FL14XX, LC1701/10, SL1336/38/50/51, SL1400/10
25	na dopyt	C-3000453	Gumová vrstva D = 11 mm	FC1343/44/52
26	9964674	C-3000454	Gumová vrstva D = 15 mm	FC1323/24/36/37/44/49/50, LF13XX, FL14XX
27	9937844	C-4000069	Termóelement L = 600 mm	FCXXXX, FLXXXX, SLXXXX
28	9937624	C-4000321	Zapaľovacia sviečka L=480 mm	FC1336
29	9937625	C-4000232	Zapaľovacia sviečka L=350 mm	FCXXXX, FLXXXX, SLXXXX
30	9946491	C-4000137	Upevňovacia spona zapaľovacej sviečky	FCXXXX, FLXXXX, SLXXXX
31	9946469	C-4000472	Jednopólové tlačidlo zapaľovania	
33	9929557	C-4000696	Piezoelektrický zapaľovač	FC13xx, FL13xx, FL14xx, FL17xx, LC17xx, SL13xx
34	9959074	C-4000260	Otočný ovládač	FC1336/49/50, FL1323/24, FL14XX, SL13XX
34	9964747	C-4000511	Otočný ovládač	FC1346
35	9927289	C-4000008	Otočný ovládač	FC1343/44/45/47/48, FL17XX, LC17XX
37	9959104	C-4000019	Veko horáka D=75 mm	FC1336/43/44/49/50, FL13XX, FL14XX, FL17XX, SL13XX
38	na dopyt	C-4000021	Veko horáka D=55 mm	FC1336/43/44/49/50, FL14XX, FL17XX, SL1336/50/51, SL14XX
39	na dopyt	C-4000185	Veko horáka D=70 mm	FC1345/47/48, LC17XX
40	na dopyt	C-4000184	Veko horáka D=50 mm	FC1347/48
bez obr.	9959498	6000025	Profilové tesnenie na metre	Všetky variče

→ Dôležité upozornenie:
Všetky neuvedené diely sú dostupné na dopyt.

THETFORD Varič/rúra Triplex SOH70/71/75/76/77XXX

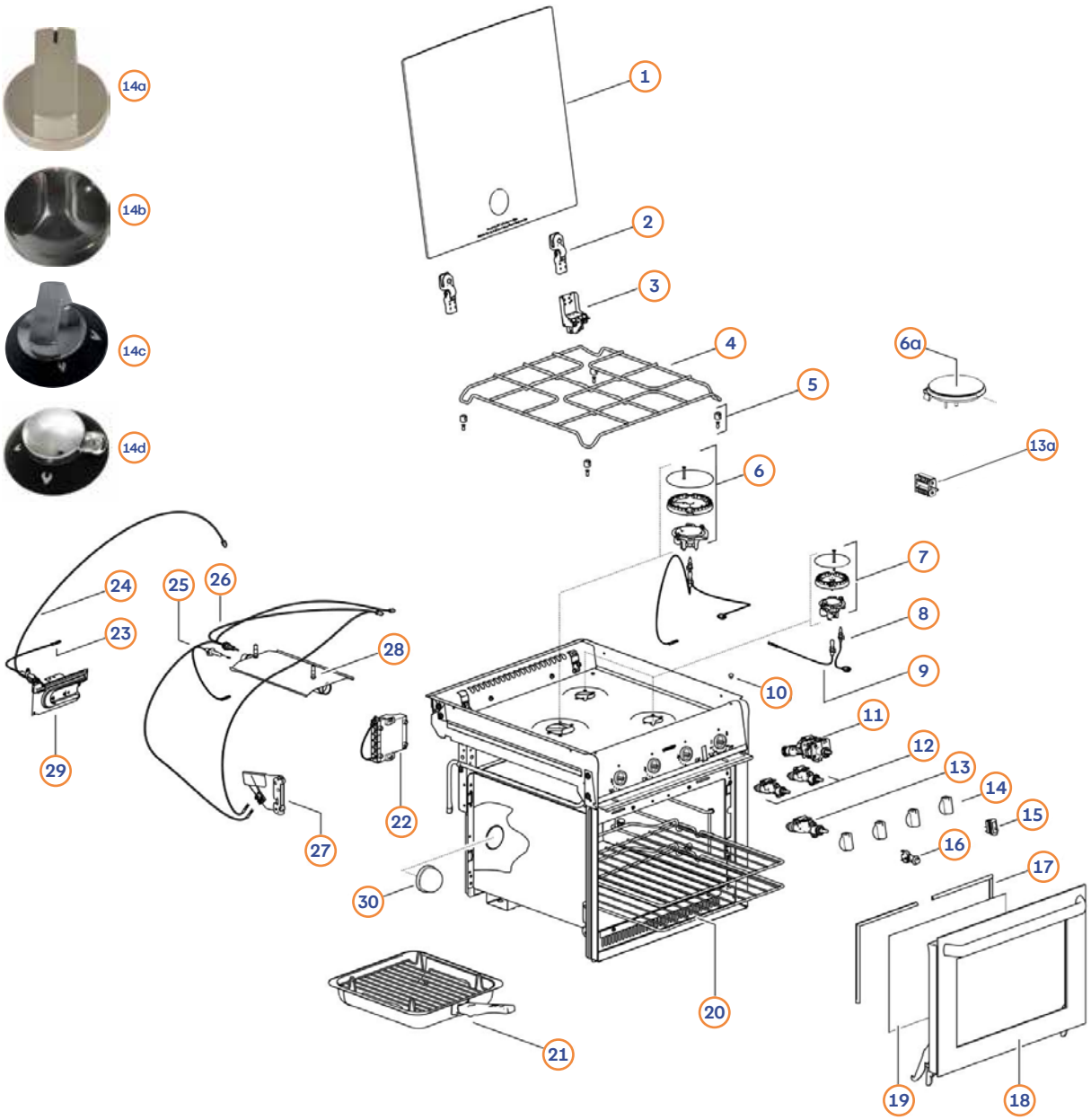

Poz.	Č. Movera	Č. výrobcu	Názov dielu	Vyhotovenie
1	9929867	SSPA0235.BK	Sklenený kryt, farba priehľadná	SOH70/71/75XXX
1	9937477	SSPA0242.SBK	Sklenený kryt, farba čierna	SOH70/71/75XXX
1	na dopyt	SSPA0243	Sklenený kryt, farba priehľadná	SOH76/77XXX
2	9929338	SSPA0010	Pánt skleneného krytu (2 ks)	
3+8	na dopyt	SSPA0600	Kontaktný spínač skleneného veka	SOH70/71/75XXX < 06.12.2016 (<E340T)
3+8	na dopyt	SSPA0603	Kontaktný spínač skleneného veka	SOH70/71/75XXX > 06.12.2016 (<E341T)
3+8	na dopyt	SSPA0611	Kontaktný spínač skleneného veka	SOH76XXX
3+8	na dopyt	SSPA0615	Kontaktný spínač skleneného veka	SOH77XXX
4	9939348	SSPA0961	Rošt	SOH70/75XXX
4	na dopyt	SSPA0972	Rošt	SOH71XXX
4	na dopyt	SSPA0967	Rošt	SOH76XXX
5	9953958	SSPA0041	Držiaky roštu (4 ks)	
5	na dopyt	SSPA0042	Držiaky roštu (50 ks)	
6	9927948	SSPA0123	Horák Large	SOH70/75/76XXX < 24.06.2012 (E175N...)
6	9927297	SSPA0813	Horák Large	SOH70/75/76XXX > 25.06.2012 (E176N...)
6A	na dopyt	SSPA0551	Hotplate (800W) pre zariadenie	SOH71/77XXX

THETFORD Varič/rúra Triplex SOH70/71/75/76/77XXX

Poz.	Č. Movera	Č. výrobcu	Názov dielu	Vyhotovenie
7	9938890	SSPA0110	Stredný horák	SOH70/71/75/77XXX s uvedením Sériové číslo
7	na dopyt	SSPA0117	Stredný horák	SOH71XXX s uvedením sériového čísla
7	9927947	SSPA0114	Stredný horák	SOH76XXX < 24.06.2012 (E175N...)
7	9927655	SSPA0812	Stredný horák	SOH76XXX > 25.06.2012 (E176N...)
7	na dopyt	SSPA0811	Horák Small	SOH77XXX
8	9929437	SSPA0675	Termočlánok 250 mm pre predný horák vľavo a vpredu vpravo	SOH70/75/76XXX < 24.06.2012 (E175N...), SOH71XXX < 05.12.2016 (E339T...)
8	9935553	SSPA0676	Termočlánok 450 mm pre zadný horák vpravo	SOH70/75/76XXX < 24.06.2012 (E175N...), SOH71XXX < 05.12.2016 (E339T...)
8	9932296	SSPA0680	Termočlánok 250 mm pre predný horák vľavo	SOH70/75XXX > 25.06.2012 (E176N...), SOH71XXX (E340T...)
8	9932297	SSPA0681	Termočlánok 290 mm pre predný horák vpravo	SOH70/75/76XXX > 25.06.2012 (E176N...)
8	9932298	SSPA0682	Termočlánok 460 mm pre zadný horák vpravo	SOH70/75/76XXX > 25.06.2012 (E176N...), SOH71XXX (E340T...)
8	na dopyt	na dopyt	Thermoelement pre verziu s kontaktom spínač veka	uveďte sériové číslo
9	9927909	SSPA0310	Zapaľovacia elektróda (4 ks)	SOH70/71/75/76XXX - so špecifikáciou Sériové číslo
9	9927656	SSPA0320	Zapaľovacia elektróda (4 ks)	uveďte sériové číslo
10	9953565	SSPA0040	Útokový puffer (2 ks)	
11	9949670	SSPA0456	Plynový ventil / gril	uveďte sériové číslo
11	9932625	SSPA0457	Plynový ventil / gril	uveďte sériové číslo
11	9947135	SSPA0458	Plynový ventil / gril	SOH70/71/75XXX > 15.10.2017 (E288U...)
11	na dopyt	SSPA0460	Plynový ventil otvorený / gril	SOH70/71/75/76/77XXX > 29.01.2024
12	na dopyt	SSPA0432	Plynový ventil variča pre horák Medium	uveďte sériové číslo
12	9939769	SSPA0430	Plynový ventil variča pre horák Medium	uveďte sériové číslo
12	na dopyt	SSPA0433	Plynový ventil variča pre horák Medium	SOH70/71/75XXX > 15.10.2017 (E288U...)
13	na dopyt	SSPA0472	Plynový ventil variča pre horák Large	SOH70/75/76XXX < 24.06.2012 (E175N...
13	9927754	SSPA0470	Plynový ventil variča pre horák Large	SOH70/75/76XXX > 25.06.2012 (E176N...)
13	na dopyt	SSPA0474	Plynový ventil variča pre horák Large	SOH70/75XXX > 15.10.2017 (E288U...)
13A	na dopyt	SSPA0580	Spínač varnej platne	SOH71/77XXX
14A	9917075	SSPA0901.MNK	Otáčacie tlačidlo matt nikel (6 ks)	
14B	9953949	SSPA0905.BK	Otáčanie čierne (6 ks)	SOH70/75XXX
14C	9934268	SSPA0936.CR	Chrómovaný otočný ovládač (5 ks)	SOH70/71/75XXX
14D	na dopyt	SSPA1205.CR	Chrómovaný otočný ovládač (6 ks)	SOH76/77XXX
15	9927723	SSPA0381	Spínač zapaľovania	SOH70/71/76/77XXX
15	na dopyt	SSPA0380	Spínač zapaľovania	SOH75XXX
16	na dopyt	SSPA0560	Svetelný prepínač	SOH70XXX
16	na dopyt	SSPA0590	Svetelný prepínač	SOH71/75/76XXX
17	9938418	SSPA0062	Tesnenie dverí rúry	
18	na dopyt	na dopyt	Dvere otvorené	
19	9929216	SSPA0253	Vnútorné sklo ofentúra	
20	9939149	SSPA0980	Drôtená polica rúry	
21	na dopyt	SSPA0992	Grilová panvica	
22	9945569	SSPA0399	Zapaľovacie zariadenie	SOH70/75/76XXX
22	9927048	SSPA0300	Zapaľovacie zariadenie	SOH71XXX
23+24	9927722	SSPA0626	Termóelement a elektrode Ofen	> 06.12.2016 (E340T...)
25+26	9927721	SSPA0627	Thermoelement a elektróda gril	> 06.12.2016 (E340T...)
25+26	na dopyt	SSPA0695	Thermoelement a elektróda gril	> 12.06.2024
23-27	9929211	SSPA0606	Termóelement a elektróda gril a Ofen + grilovanie - modifikácia skit	< 06.12.2016 (E340T...)
27	9926377	SSPA0605	Grilovanie	
28	na dopyt	SSPA0188	Horák grilu	> 29.04.2024
29	9938312	SSPA0191	Horák rúry	
30	na dopyt	SSPA0562	Lampy otvorené	SOH70XXX
bez obr.	na dopyt	SSPA0563	Indikátor varnej platne	SOH77XXX

THETFORD Varná doska Continental SHB330XX, SHB340XX, SHB 345XX

SHB330XX

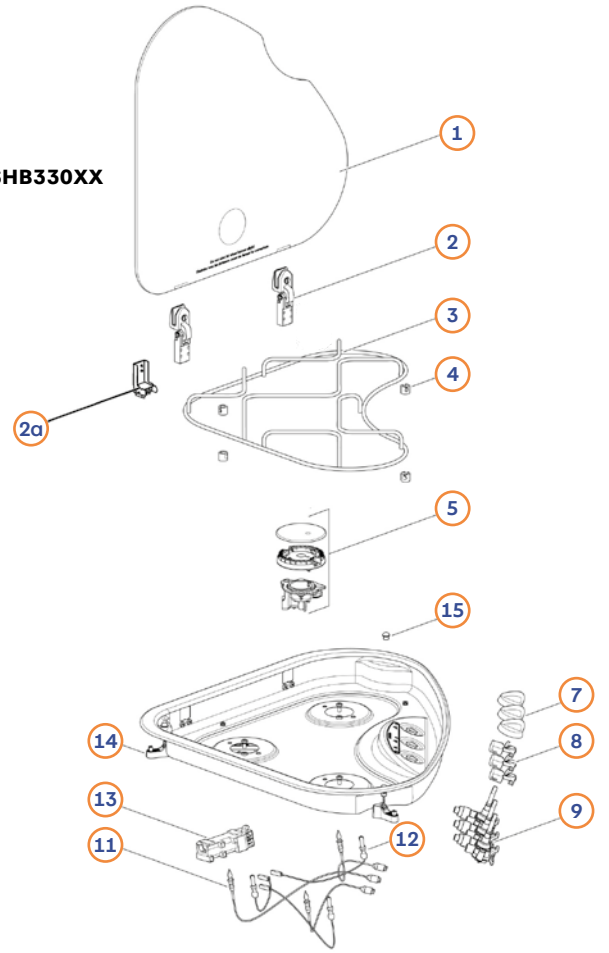

SHB340XX, SHB345XX

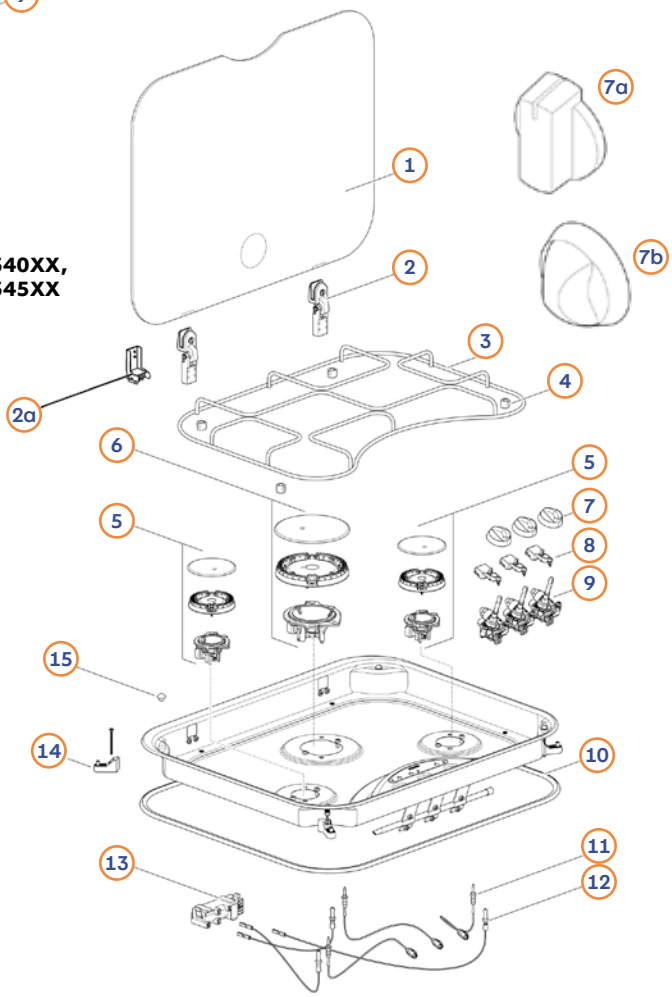

THETFORD Varná doska Continental SHB330XX, SHB340XX, SHB 345XX

Poz.	Č. Movera	Č. výrobcu	Názov dielu	Vyhotovenie
1	9936038	SSPA0224	Sklenené krytie	SHB340XX, SHB345XX
1	9933579	SSPA0227	Sklenený kryt, farba čierna	SHB340XX, SHB345XX
1	9944953	SSPA0226	Sklenený kryt, farba priehľadná	SHB340XX, SHB345XX
1	9927299	SSPA0214	Sklo krytý, verzia ľavá	SHB330XX
1	9936186	SSPA0212	Sklenené krytiny, verzia vľavo s HITZŠÍD	SHB330XX
1	9936164	SSPA0215	Sklo krytý, verzia vpravo	SHB330XX
1	9934365	SSPA0213	Sklenené krytiny, verzia v pravej časti HITZŠÍD	SHB330XX
2	9929338	SSPA0010	Pánt skleneného krytu	
2a	na dopyt	SSPA0611	Kontaktný spínač veka (balenie 1 ks)	
3	9928218	SSPA0968	Čierny liatinový rošt variča	SHB340XX, SHB345XX
3	9933685	SSPA2705	Čierny liatinový rošt variča	SHB330XX
3	na dopyt	SSPA0956	Chrómovaný rošt variča	SHB340XX, SHB345XX
3	9936897	SSPA0955	Chrómovaný rošt variča	SHB330XX
4	9925850	SSPA0800	Držiak liatinového roštu (6 ks)	
4	9953958	SSPA0041	Držiak chrómovaného roštu (4 ks)	
4	9925850	SSPA0800	Gumený držiak roštu (6 ks)	SHB330XX, SHB340XX
5	9927947	SSPA0114	Stredný horák	SHB330XX < 18.08.2013 (E230P...), SHB340XX <23.09.2012 (E266N...), SHB345XX < 30.09.2012 (E012G...)
5	9927655	SSPA0812	Stredný horák	SHB330XX > 19.08.2013 (E231P...), SHB340XX >24.09.2012 (E267N...), SHB345XX > 01.10.2012 (E013G...)
6	9927948	SSPA0123	Horák, veľké vyhotovenie	SHB345XX < 30.09.2012 (E012G...)
6	9927297	SSPA0813	Horák, veľké vyhotovenie	SHB345XX > 01.10.2012 (E013G...)
7a	9926268	SSPA0911.BK	Čierny otočný ovládač (balenie 3 ks)	
7b	9942505	SSPA0918.BK	Čierny otočný ovládač (balenie 3 ks)	
8	9958738	SSPA0335	Spínač a káblový zväzok	SHB340XX, SHB345XX
8	9946844	SSPA0337	Spínač a káblový zväzok	SHB330XX
9	9926242	SSPA0425	Plynový ventil 2 x medium	SHB340XX >24.09.2012 (E267N...), SHB345XX > 01.10.2012 (E013G...), SHB330XX >19.08.2013 (E231P...)
9	na dopyt	SSPA0417	Súprava regulačných plynových ventilov, 1 x stredný, 1 x veľký	SHB345XX < 30.09.2012 (E012G...)
9	9927366	SSPA0426	Súprava regulačných plynových ventilov, 1 x stredný, 1 x veľký	SHB345XX > 01.10.2012 (E013G...)
10	9927569	SSPA0817	Profilové tesnenie 300 cm	SHB3045XX, SHB345XX
bez obr.	na dopyt	SSPA0078	Profilové tesnenie	SHB330XX
11	9929437	SSPA0675	Thermoelement ľavá, stredná, pravá 250 mm	SHB330XX < 18.08.2013 (E230P...), SHB345XX < 30.09.2012 (E012G...)
11	9935553	SSPA0676	Thermoelement ľavá, stredná, pravá 250 mm	SHB340XX <23.09.2012 (E266N...)
11	9932297	SSPA0681	Thermoelement ľavá, neďaleka, vpravo	SHB330XX > 19.08.2013 (E231P...), SHB340XX >24.09.2012 (E267N...), stredná časť SHB345XX > 01.10.2012 (< E013G…)
11	9932296	SSPA0680	Thermoelement lins, pravá	SHB345XX > 01.10.2012 (< E013G…)
11	9936101	SSPA0685	Thermoelement 290,500,600 mm pre Vyhotovenia s kontaktným spínačom veka	
11	na dopyt	SSPA0683	Thermoelement 340,320,520 mm pre Vyhotovenia s kontaktným spínačom veka	
12	9927909	SSPA0310	Zapaľovacia elektróda 4 x 900 mm	SHB330XX < 18.08.2013 (E230P...), SHB340XX, SHB345XX <23.09.2012 (E266N...),
12	9927656	SSPA0320	Zapaľovacia elektróda 4 x 900 mm	SHB330XX > 19.08.2013 (E231P...), SHB340XX, SHB345XX >24.09.2012 (E267N...),
13	9927048	SSPA0300	Súprava generátora iskier	
14	9927028	SSPA0025	Kits fixácia	
15	9953565	SSPA0040	Zastavenie náhradných dielov (VE 10 st.)	

THETFORD Varná doska Topline 160 SHB169XX

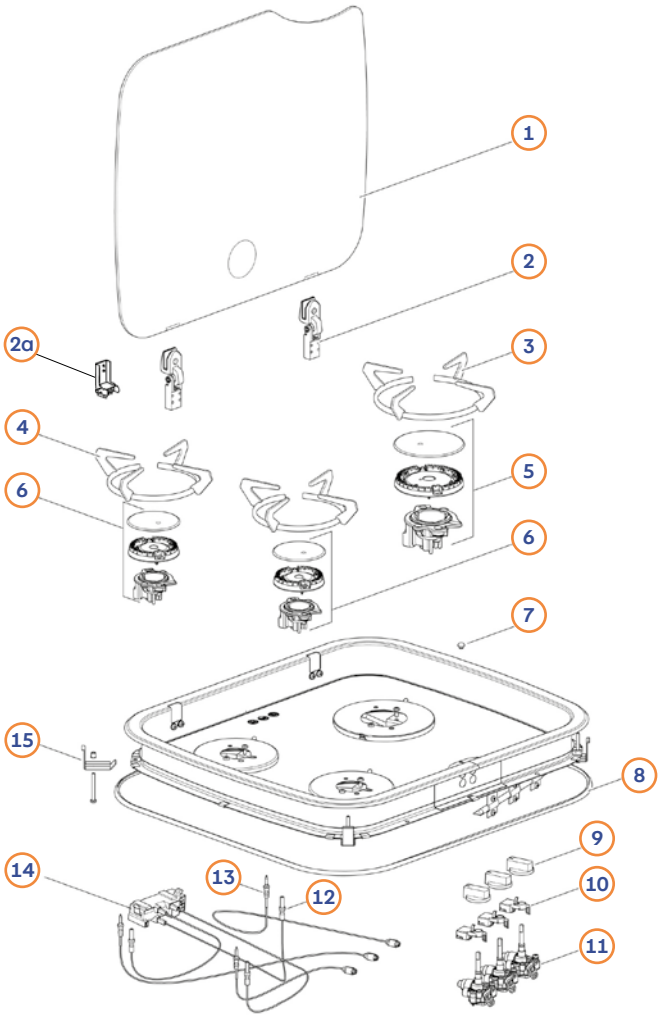



Poz.	Č. Movera	Č. výrobcu	Názov dielu
1	9927329	SSPA0205	Sklenené dosky transparentné
1	9933107	SSPA0204	Sklenené dosky neustále čierne
2	9929338	SSPA0010	Pánt
2a	na dopyt	SSPA0611	Kontaktný spínač veka (balenie 1 ks)
3	na dopyt	SSPA0953	Topfrost veľký
4	9925833	SSPA0965	Topfrost stredne
4	9938515	SSPA0966	Kit 2 x stredný 1 x veľký topfrost
5	9927297	SSPA0813	Horák large, > 06.04.2015 (E096S...)
6	9927947	SSPA0114	Horák medium, < 06.04.2015 (E095S...)
6	9927655	SSPA0812	Horák medium, > 06.04.2015 (E096S...)
7	9953565	SSPA0040	Zastavenie náhradného diela
8	na dopyt	SSPA0068	Tesnenie na zapustenú montáž v jednej rovine (1 ks)
8	9938100	SSPA0069	Tesnenie na montáž na povrch (1 ks)
9	9935704	SSPA0911.MNK	Otočný ovládač, matný nikel
10	9927365	SSPA0336	Káblový zväzok so spínačom
11	9926242	SSPA0425	Plynový ventil 2 x stredný, > 06.04.2015 (E096S...)
11	9927366	SSPA0426	Plynový ventil 1 x veľký 1 x stredný, > 06.04.2015 (E096S...)
12	9927909	SSPA0310	Elektróda Kit, < 06.04.2015 (E095S...)
12	9927656	SSPA0320	K dispozícii sú elektródy > 06.04.2015 (E096S...)
13	9929437	SSPA0675	Thermoelement vpredu vľavo, < 16.03.2015 (E076S...)
13	9935553	SSPA0676	Ľavý zadný termočlánok, < 16.03.2015 (E076S...)
13	9929437	SSPA0675	Thermoelement vpravo, < 16.03.2015 (E076S...)
13	9932296	SSPA0680	Thermoelement vpredu vľavo, >17.03.2015 (> E076S...)
13	9932298	SSPA0682	Ľavý zadný termočlánok, >17.03.2015 (> E076S...)
13	9932296	SSPA0680	Thermoelement vpravo, > 17.03.2015 (>E076S...)
14	9927048	SSPA0300	Generátor Kit
15	na dopyt	SSPA0021	Fixácia

THETFORD Varná doska Topline 900 SHB910/922/931/932/969XX

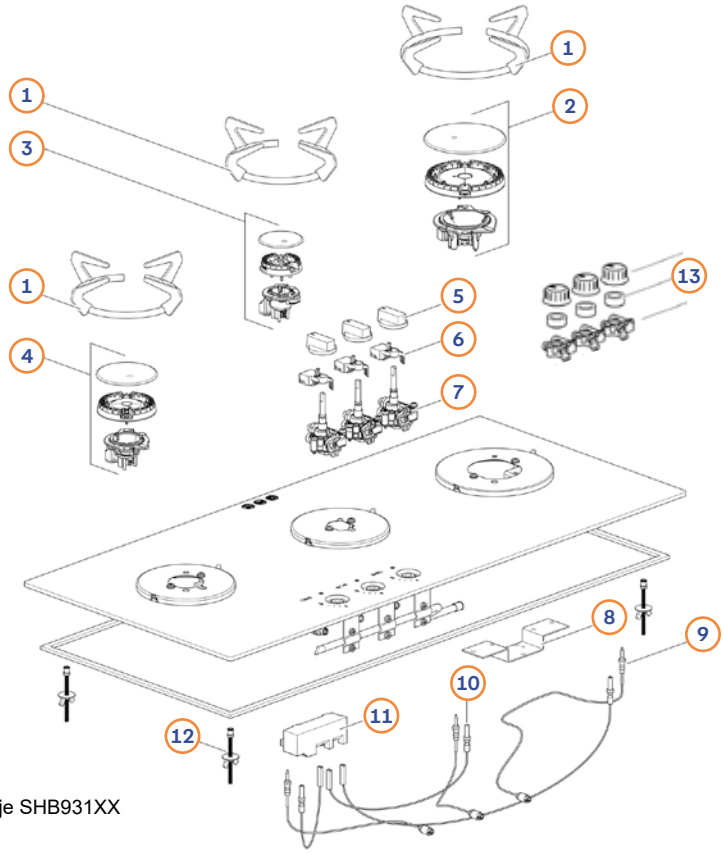



Obrázok zobrazuje SHB931XX

Poz.	Č. Movera	Č. výrobcu	Názov dielu	Vyhotovenie
1	9925833	SSPA0965	Rošt	SHB910XX, SHB922XX, SHB932XX
1	9938515	SSPA0966	Rošt	SHB931XX, SHB 969XX
2	9927948	SSPA0123	Horný diel horáka, veľké vyhotovenie	SHB969XX < 15.03.2015
2	9927297	SSPA0813	Horný diel horáka, veľké vyhotovenie	SHB931XX, SHB 969XX > 16.03.2015
3	9927947	SSPA0114	Horná časť stredného horáka	SHB922XX < 15.03.2015, SHB969XX < 15.03.2015
3	9927655	SSPA0812	Horná časť stredného horáka	SHB922XX > 16.03.2015, SHB931XX, SHB932XX, SHB969XX > 16.03.2015
3	9938890	SSPA0110	Horná časť stredného horáka	SHB910XX
4	9934321	SSPA0811	Horný diel horáka, malé vyhotovenie	SHB931XX, SHB932XX
5a	9935704	SSPA0911.MNK	Otočný ovládač, matný nikel (3 ks)	SHB910XX, SHB922XX, SHB931XX
5b	na dopyt	SSPA0916.BNK	Otočný ovládač, brúsený nikel/ Čierna (VE 3 st)	SHB910XX, SHB932XX
5c	9946628	SSPA0920.BK	Čierny otočný ovládač (balenie 3 ks)	SHB922XX, SHB931XX, SHB969XX
6	na dopyt	SSPA0334	Káblový zväzok a spínač	SHB910XX
6	9927910	SSPA0332	Káblový zväzok a spínač	SHB922XX
6	9958738	SSPA0335	Káblový zväzok a spínač	SHB931XX
6	9946844	SSPA0337	Káblový zväzok a spínač	SHB932XX
6	9927365	SSPA0336	Káblový zväzok a spínač	SHB969XX
7	9926242	SSPA0425	Plynové ventily 2x stredné/malé (len ako súprava 2 st. k dispozícii)	SHB910XX, SHB922XX, SHB931XX, SHB932XX, SHB969XX
7	9927366	SSPA0426	Plynové ventily 1x stredné, 1x malé Large (dostupné iba ako 2 st.	SHB 931XX, SHB969XX
8	na dopyt	SSPA0170	Súprava svoriek horáka	SHB931XX, SHB932XX, SHB969XX
9	9927909	SSPA0310	Zapaľovacie sviečky	SHB922XX < 15.03.2015 (E074S...), SHB969XX < 15.03.2015
9	9946630	SSPA0327	Zapaľovacie sviečky	SHB910XX, SHB922XX > 16.03.2015 (E075S..)
9	9927656	SSPA0320	Zapaľovacie sviečky (balenie 2 ks)	SHB931XX, SHB932XX, SHB969XX >15.03.2015
10	na dopyt	SSPA0620	Termočlánok	SHB910XX
10	9932296	SSPA0680	Thermoelement 250 mm Co-Axial	SHB922XX (predná), SHB931XX (ľavá, neďaleka), SHB932XX, SHB969XX > 15.03.2015 (vpravo)
10	9932298	SSPA0682	Thermoelement 460 mm Co-Axial	SHB922XX (vzadu), SHB931XX (vpravo), SHB969XX > 15.03.2015 (predná a zadná ľavá)
10	9935553	SSPA0676	Thermoelement 450 mm Faston	SHB969XX (vpredu a zadnej ľavej)
10	9929437	SSPA0675	Thermoelement 250 mm Faston	SHB969XX (vpravo)
11	na dopyt	SSPA0302	Zapaľovač 12V. UBZ2 VAR4000	SHB910XX, SHB922XX
11	9927048	SSPA0300	Zapaľovač 12V. ANSTOSS UBZ4	SHB931XX, SHB932XX, SHB969XX
12	na dopyt	SSPA0021	Montážna súprava	SHB910XX, SHB922XX, SHB931XX, SHB932XX, SHB969XX
13	na dopyt	SSPA0082	Penové tesnenie	SHB932XX

THETFORD Kombinácia variča a drezu Serie 353
SCU3530XX, SCU3531XX

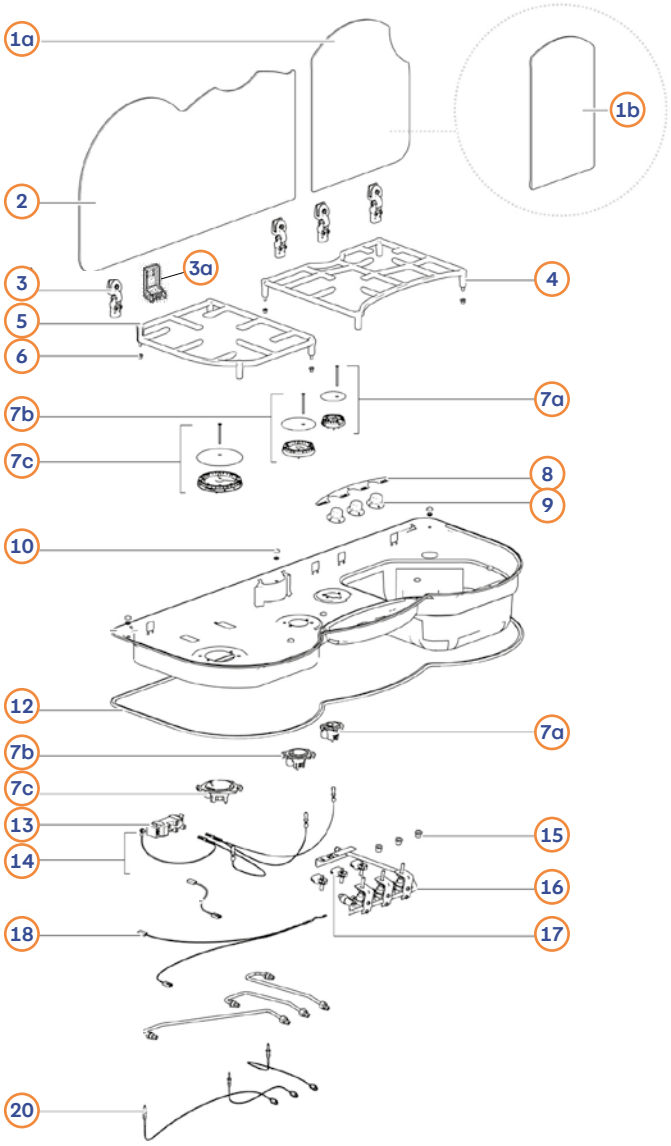



Obrázok ukazuje
SCU3531XX

Poz.	Č. Movera	Č. výrobcu	Názov dielu	Vyhotovenie
1a	9939205	SSPA0803.SBK	Sklenený kryt drezu	SCU3530XX
1a	9959179	SSPA0825.SBK	Sklenený kryt drezu	SCU3531XX
1b	9939726	SSPA0804.PMG	Sklenený kryt drezu	SCU3530XX
1b	na dopyt	SSPA0826.PMG	Sklenený kryt drezu	SCU3531XX
2	9949514	SSPA0805.SBK	Sklenený kryt variča	SCU3530XX
2	na dopyt	SSPA0827.SBK	Sklenený kryt variča	SCU3531XX
2	9945882	SSPA0806.PMG	Sklenený kryt variča	SCU3530XX
2	na dopyt	SSPA0828.PMG	Sklenený kryt variča	SCU3531XX
3	9929338	SSPA0010	Šarže na sklenené krytie	
3a	na dopyt	SSPA0611	Kontaktný spínač veka (1 ks)	
4	9946339	SSPA0808	Rost necht	SCU3530XX
4	9958988	SSPA0831	Rost necht	SCU3531XX
5	9946341	SSPA0809	Rostová stránka	SCU3530XX
5	9946853	SSPA0829	Rostová stránka	SCU3531XX
6	9925850	SSPA0800	Stávkové zastávky pre Rost (6 st.)	
7a	9934321	SSPA0811	Horák, malé vyhotovenie	
7b	9927655	SSPA0812	Stredný horák	
7c	9927297	SSPA0813	Horák, veľké vyhotovenie	
8	na dopyt	SSPA0814	Nálepka s pokynmi na otáčanie	
9	9929213	SSPA0815.BK	Pravidlo otáčky (3 st.) čierne	
9	9945235	SSPA0815.MNK	Otočný ovládač (3 ks), matný nikel	
10	9922807	SSPA0816	Podozrivý disk + útokový puffer (7+7)	
12	9927569	SSPA0817	Tesnenie	
13	9927048	SSPA0300	Generátor iskier	
14	9934175	SSPA0822	Zapaľovacia elektróda	
15-18	9925914	SSPA0423	Plynový ventil Kit	
20	9932298	SSPA0682	Termočlánok 460 mm	

THETFORD Kombinácia variča a drezu Topline 111 SCU111XX

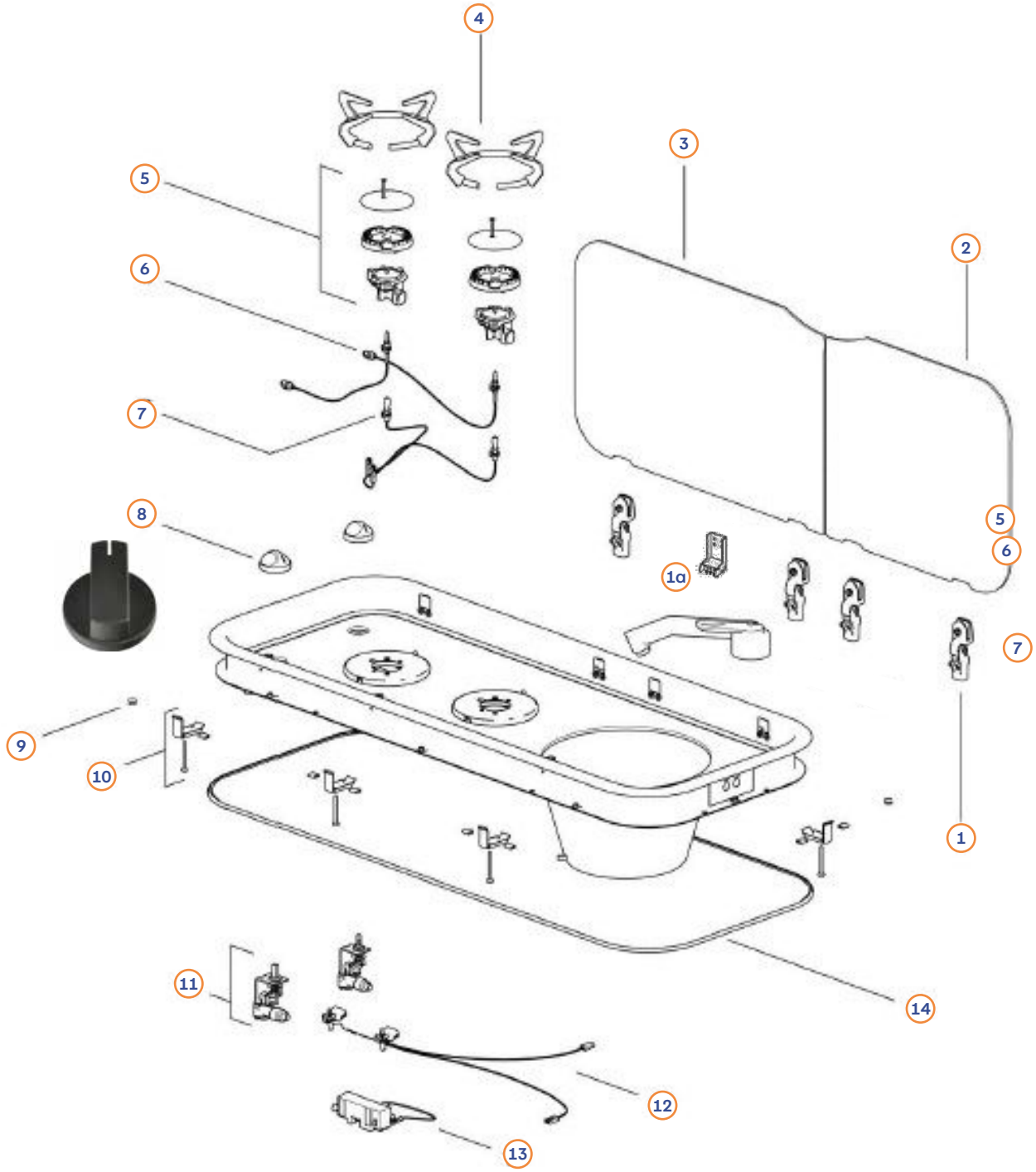

Poz.	Č. Movera	Č. výrobcu	Názov dielu
1	9929338	SSPA0010	Pánty skleneného krytu (2 ks)
1a	na dopyt	SSPA0611	Kontaktný spínač veka (1 ks)
2	na dopyt	SSPA0208	Sklenený kryt
3	9959106	SSPA0209	Sklenený kryt
4	9925833	SSPA0965	Rošt pod nádoby
5	9927655	SSPA0812	Kompletná jednotka horáka
6	na dopyt	SSPA0620	Termostatický prvok (2 ks)
7	9946630	SSPA0327	Zapaľovacia sviečka (2 ks)
8	9926268	SSPA0911.BK	Kút na otáčanie (3 ks)
9	9946604	SSPA0051	Príchytky (20 ks)
10	na dopyt	SSPA0021	Montážna súprava
11	9927028	SSPA0425	Plynový regulátor
12	9927910	SSPA0332	Káblová súprava ventilu variča
13	9929022	SSPA0302	Generátor iskier 12 V
14	na dopyt	SSPA0070	Tesnenie

THETFORD Drez Continental SBL34xx, SBL33XX

SBL34xx

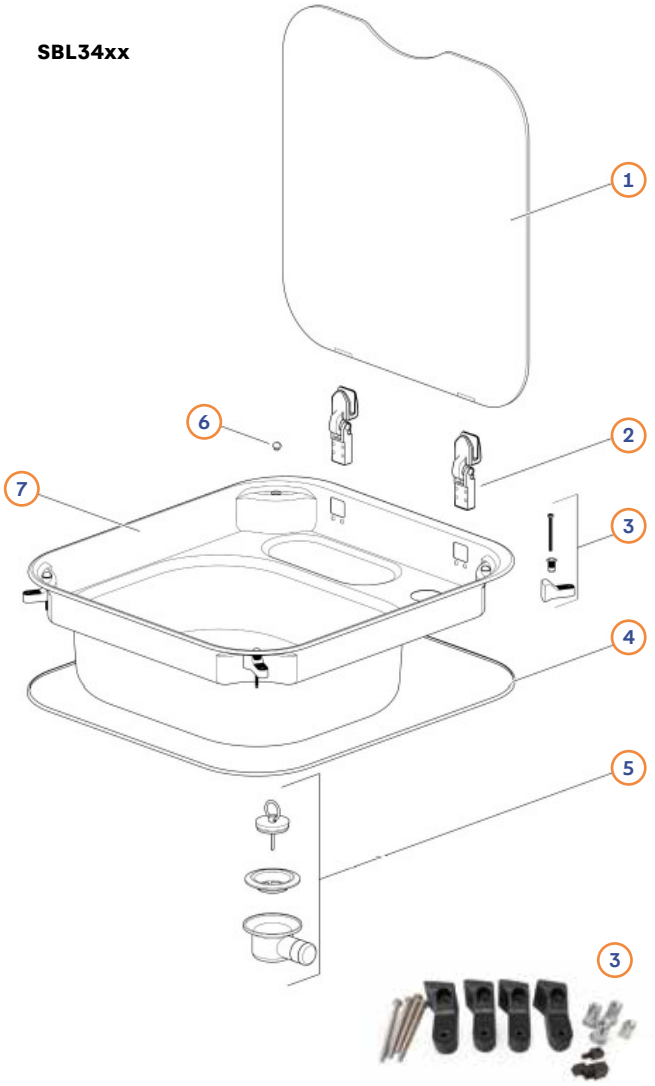

SBL33xx

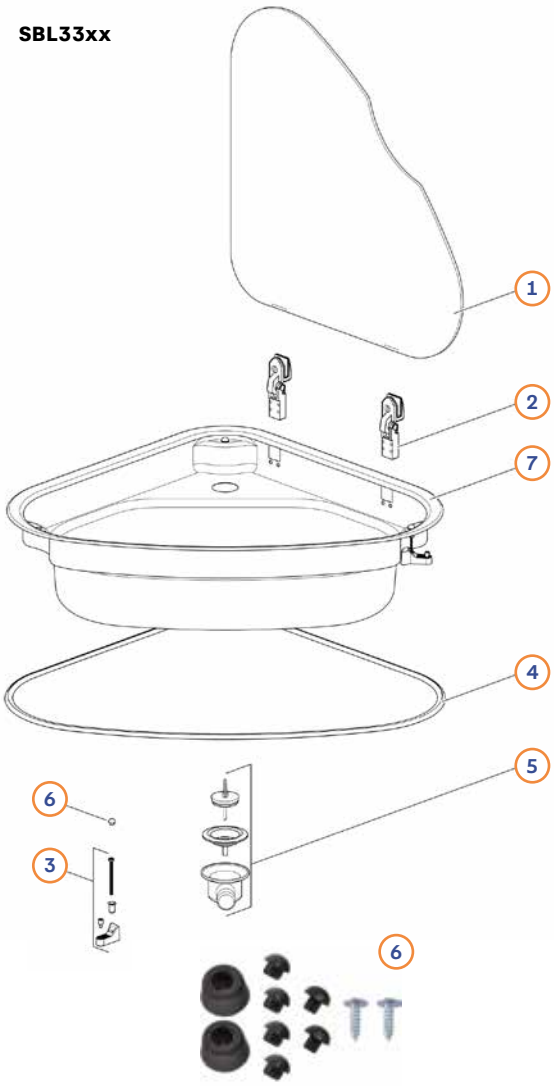

Poz.	Č. Movera	Č. výrobcu	Názov dielu	Vyhotovenie
1a	na dopyt	SSPA0229	Sklenený kryt, farba čierna	SBL34XX
1b	na dopyt	SSPA0291	Sklenený kryt, farba čierna	SBL33XX L
1b	na dopyt	SSPA0290	Sklenený kryt, farba čierna	SBL33XX R
1a	9936995	SSPA1753	Priehľadný sklenený kryt	SBL34XX
1a	na dopyt	SSPA1752	Sklenený kryt s károvanou potlačou	SBL34XX
1b	9938772	SSPA1750	Sklenený kryt s károvanou potlačou	SBL33XX L
1b	na dopyt	SSPA1751	Sklenený kryt s károvanou potlačou	SBL33XX R
2	9929338	SSPA0010	Pánty skleneného krytu, 2 ks	
3	9927028	SSPA0025	Montážna súprava	
4	na dopyt	SSPA0073	Tesnenie Standard	
4	9927569	SSPA0817	Samolepiace tesnenie	SBL34XX
5	na dopyt	SSPA0035	Výstup na krúžku 39 mm	
5	na dopyt	SSPA0033	Výstup na šnúrku 44 mm	
6	9953565	SSPA0040	Zastavenie náhradného diela	
7a	9951644	SBL3450-SP	Kompletný drez so skleneným krytom a výpustom	SBL34XX
7b	9961176	SBL3350-SP	Kompletný drez so skleneným krytom a výpustom	SBL33XX L
7b	9951643	SBL3351-SP	Kompletný drez so skleneným krytom a výpustom	SBL33XX R

THETFORD Rúra Duplex MK 3-4 SOG7XXXX

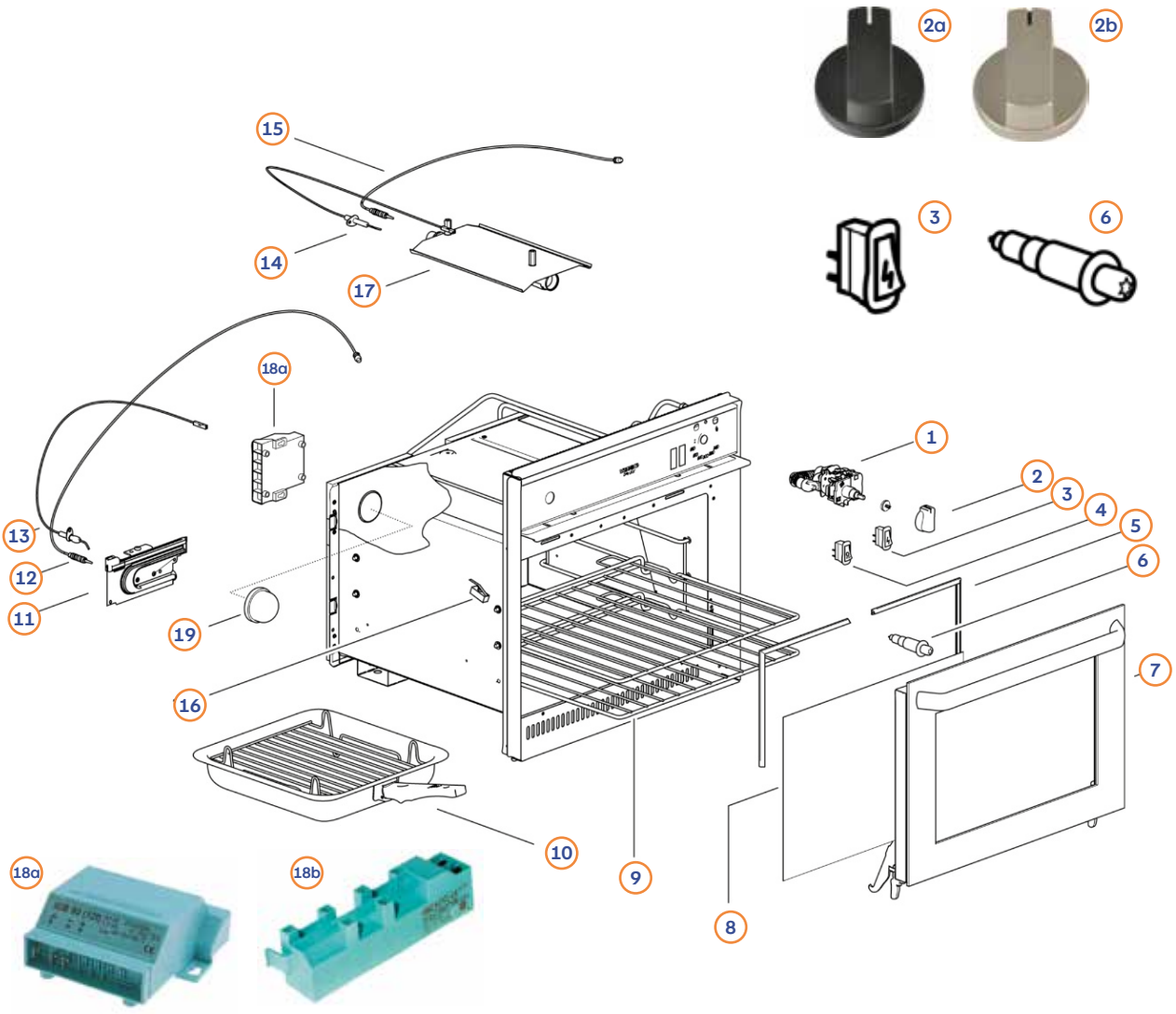

Poz.	Č. Movera	Č. výrobcu	Názov dielu
1	na dopyt	SSPA0456	Pravidlový ventil < 13.01.2014 (E013R...)
1	9932625	SSPA0457	Pravidlá > 13.01.2014 (E013R...)
1	9959579		Pravidlový ventil > 29.01.2024 (E029A...)
2a	9926268	SSPA0911.BK	Otočný ovládač, farba čierna
2b	9935704	SSPA0911.MNK	Otočný ovládač, matný nikel
3	9927723	SSPA0381	Spínač zapaľovania
4	na dopyt	SSPA0591	Prepínač svetla
5	9938418	SSPA0062	Tesnenie dverí
6	9928158	SSPA0382	Piezoelektrický zapaľovač
7	na dopyt	SMAO3435.xxxxx	Úspešný
8	9929216	SSPA0253	Sklo, vnútri
9	9939149	SSPA0980	Rošt
10	9928299	SSPA0993	Grilovanie
11	9938312	SSPA0191	Horák rúry < 31.07.2021 (E212Y...)
11	na dopyt	SSPA0198	Horák rúry > 01.08.2021 (E213Y...)
12 + 13	9927722	SSPA0626	Súprava termočlánku a elektródy rúry > 06.12.2016 (E340T...)
14 + 15	9927721	SSPA0627	Kúsok Thermoelement & Elektróda Grill 06.12.2016 (E340T...)
14 + 15	na dopyt	SSPA0695	Kút termálnych prvkov & elektród Grill > 29.01.2024
12 - 16	9929211	SSPA0606	Thermoelementy vrátane grilovania
16	9926377	SSPA0605	Grilovanie
17	na dopyt	SSPA0188	Horák grilu > 29.01.2024 (E029A...)
18a	9945569	SSPA0399	Zapaľovač, 6 svoriek, štvorcový
18b	9946362	SSPA0301	Zapaľovač so 6 svorkami, obdĺžnikový
19	na dopyt	SSPA0560	Lampy otvorené

THETFORD Rúra Duplex XS SOG11XXX

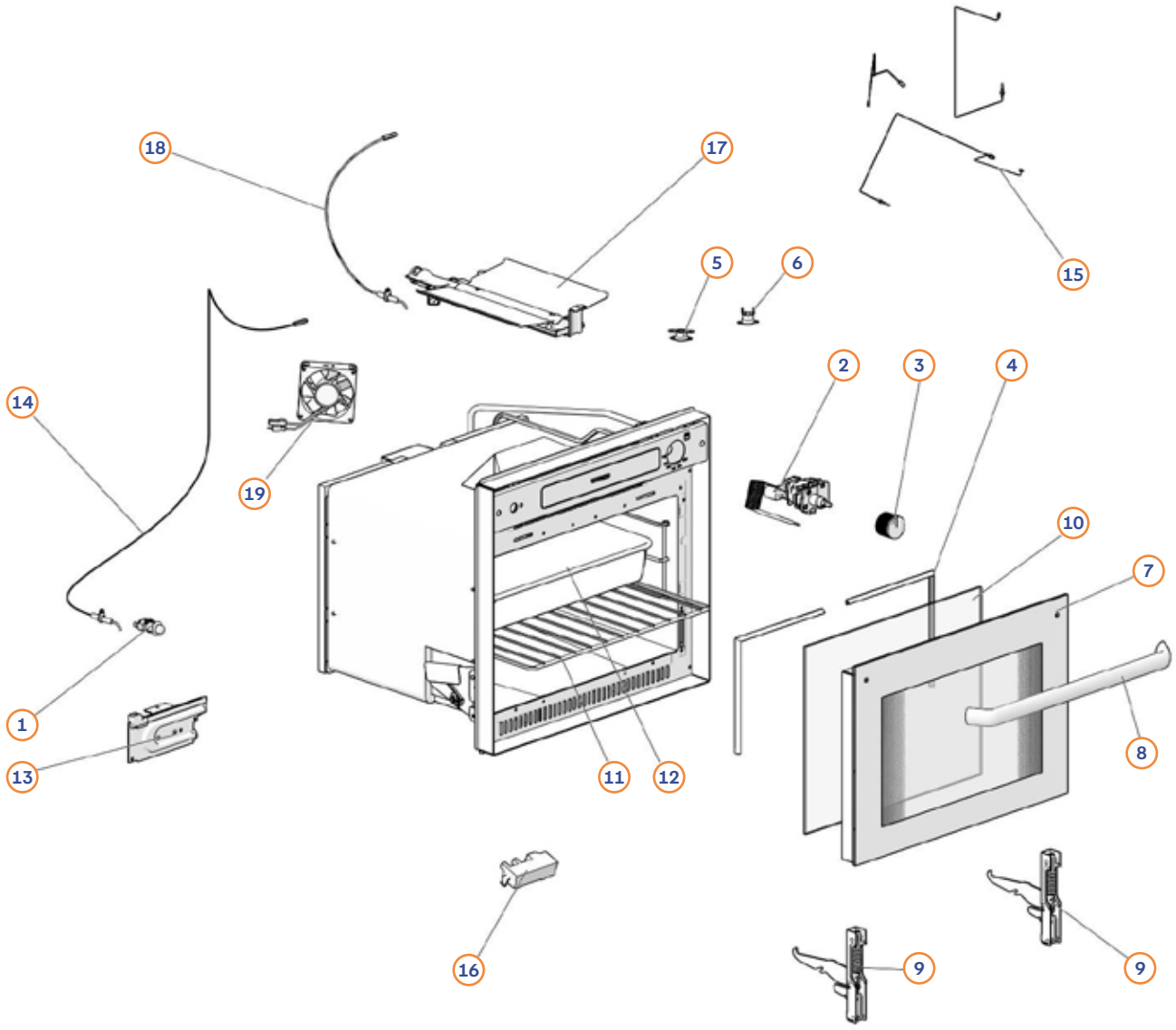

Poz.	Č. Movera	Č. výrobcu	Názov dielu
1	na dopyt	SSPA0383	Spínač zapaľovania
2	na dopyt	SSPA0462	Bakovňa / Grilhahn
3	na dopyt	SSPA0910.CR/BK	Otáčanie čierneho (1 st.)
4	9938418	SSPA0062	Tesnenie
5	na dopyt	SSPA0517	Tepelný vypínač (1x spínací kontakt)
6	na dopyt	SSPA0518	Tepelný vypínač (1x rozpínací kontakt)
7	na dopyt	SMAO3435. BK99X	Dvierka rúry (bez rukoväti a pántov), čierne
8	na dopyt	SSPA1068	Griff (Alps 60, brúsená oceľová)
9	na dopyt	SSPA1791	Pánty
10	9929216	SSPA0253	Sklo, vnútorné dvere
11	na dopyt	SSPA1300	Backofenrostová
12	na dopyt	SSPA0992	Grilová panva + rozprašovač (bez ruky)
13	na dopyt	SSPA0198	Horák
14-15	na dopyt	SSPA0697	Oven elektrody + termogénový gril/Oven
16	na dopyt	SSPA0302	Iskrový zapaľovač
17	na dopyt	SSPA0188	Horák grilu
18+15	na dopyt	SSPA0698	Gril elektrody + termóelement gril/openný
19	na dopyt	SSPA0522	Ventilátor

THETFORD Rúra Serie 420 SOV42XXX

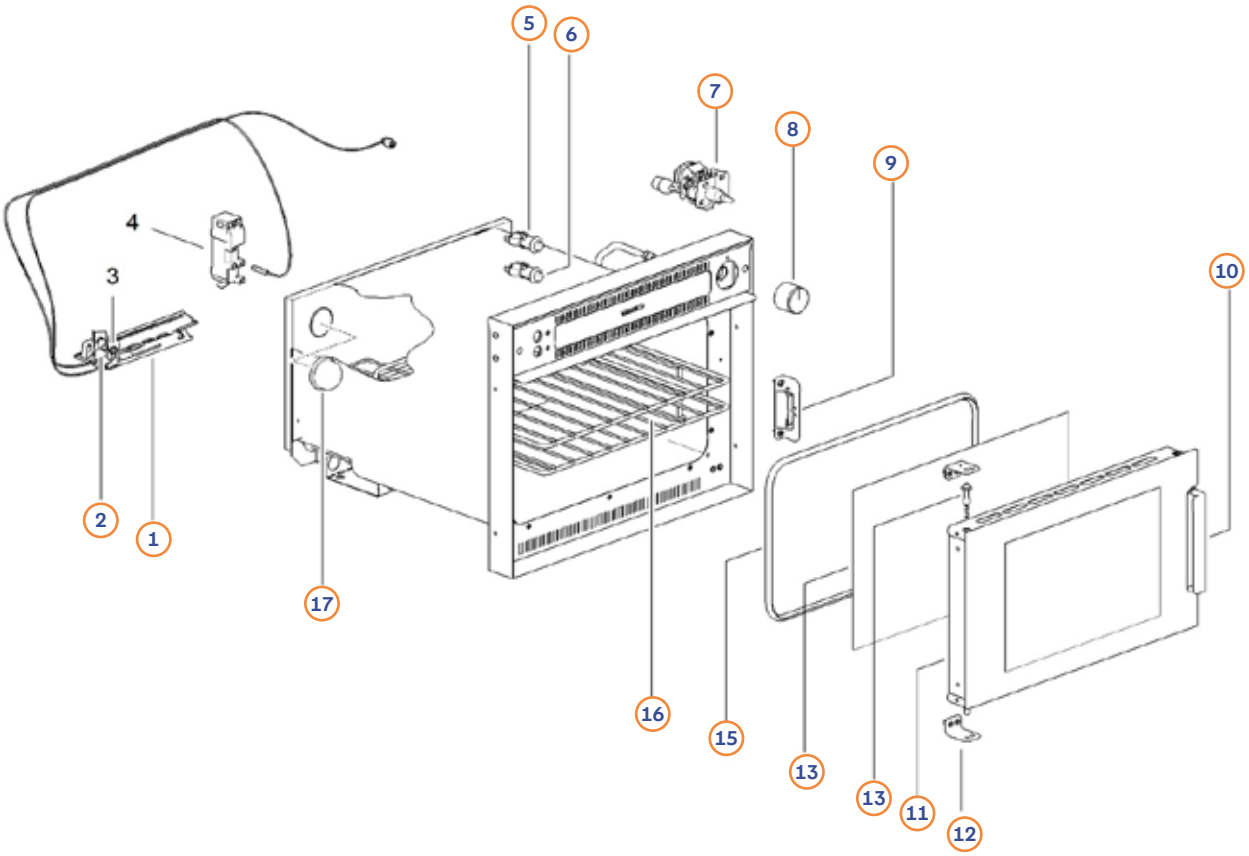

Poz.	Č. Movera	Č. výrobcu	Názov dielu
1-3	9924212	SSPA0190	Súprava horáka rúry, elektródy a termočlánku
2-3	na dopyt	SSPA0158	Súprava elektródy a termočlánku
4	na dopyt	SSPA0302	Iskrový zapaľovač
5	na dopyt	SSPA0380	Spínač zapaľovania
6	na dopyt	SSPA0590	Svetelný prepínač
7	na dopyt	SSPA0451	Ofenahn
8	na dopyt	SSPA0910.CR	Chrómovaný otočný ovládač
8	na dopyt	SSPA0910.BK	Otočný ovládač, farba čierna
9-10	9946109	SSPA0058	Držiak a rukoväť dverí
11	na dopyt	SPAO5445	Ofenzíva
12-3	9936212	SSPA0059	Držiaky dverového pántu (2 ks), čapy pántu (2 ks) a pružina
14	na dopyt	SSPA0252	Sklo vnútorné
15	na dopyt	SSPA0061	Tesnenie
16	9947708	SSPA0981	Rošt
17	na dopyt	SSPA0560	Svietidlo

GOK Príslušenstvo plynových tlakových systémov

1


2


3


4


5


6


9


7


8


12


13


13a


14


15


16


17


18


19


20
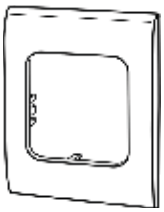

21


22


23


24


25


26


27


28


29


30


31


GOK Príslušenstvo plynových tlakových systémov

Poz.	Č. Movera	Č. výrobcu	Názov dielu
1	9970392	71-113-53	Caramatic Drive One Set vertikálny 30 mbar 1,5 kg/h AG M20 x 1,5 x RVS10/8 vrátane. 1x Connect Drive G.12 hadica a 1x Pripojte čistý filter
1	9955955	71-815-51	Caramatic Drive One 50 mbar 1,5 kg/h AG M20 x 1,5 x RVS8
1	9955956	71-713-53	Caramatic Drive One 30 mbar 1,5 kg/h AG M20 x 1,5 x RVS10/8
2	9970391	71-113-63	Caramatic Drive One Set horizontálne 30 mbar 1,5 kg/h AG M20 x 1,5 x RVS10/8 vrátane. 1x Connect Drive G.12 hadica a 1x Pripojte čistý filter
2	9955953	71-815-61	Caramatic Drive One hod. 50 mbar 1,5 kg/h AG M20 x 1,5 x RVS8
2	9955954	71-813-63	Caramatic Drive One hod. 30 mbar 1,5 kg/h AG M20 x 1,5 x RVS10/8
3	9955969	71-813-75	Caramatic Drive One 30 mbar 1,5 kg/h Komb.A x RVS10 105°
4	9970394	71-123-53	Caramatic Drive Two Set vertikálne 30 mbar 1,5 kg/h AG M20 x 1,5 x RVS10/8 vrátane. 2x Connect Drive G.12 hadica a 2x Pripojte čistý filter
4	9955959	71-825-51	Caramatic Drive Two vertikálne 50 mbar 1,5 kg/h 2 x AG M20 x 1,5 x RVS8
4	9955967	71-823-53	Caramatic Drive Two vertikálne 30 mbar 1,5 kg/h 2 x AG M20 x 1,5 x RVS10/8
5	9970393	71-123-63	Caramatic Drive Two Set horizontálne 30 mbar 1,5 kg/h AG M20 x 1,5 x RVS10/8 vrátane. 2x Connect Drive G.12 hadica a 2x Pripojte čistý filter
5	9955957	71-825-61	Caramatic Drive Two hor. 50 mbar 1,5 kg/h 2 x AG M20 x 1,5 x RVS8
5	9955958	71-823-63	Caramatic Drive Two hor. 30 mbar 1,5 kg/h 2 x AG M20 x 1,5 x RVS10/8
6	Pozri príslušenstvo Katalóg		Vysokotlaková hadica Caramatic Connect Drive, rôzne prípojky G.1,G.2,G.7,G.8,G.10,X.3,X.7, dĺžka 45 alebo 75 cm
7	9975507	71-833-59	Caramatic SafeDrive 30 mbar 1,5 kg/h G.12 KLF x RVS10/8 SV
7	9975493	71-835-59	Caramatic SafeDrive 50 mbar 1,5 kg/h G.12 KLF x RVS10/8 SV
7	Pozri príslušenstvo Katalóg		Caramatic SafeDrive 30 a 50 mbar s rôznymi pripojeniami G.1,G.2,G.7,G.8,G.10,X.3,X.7
8	9975494	71-843-59	Caramatic SafeDrive PLUS 30 mbar 1,5 kg/h G.12 KLF x RVS10/8 SV
8	9975501	71-845-59	Caramatic SafeDrive PLUS 50 mbar 1,5 kg/h G.12 KLF x RVS10/8 SV
8	Pozri príslušenstvo Katalóg		Caramatic SafeDrive PLUS 30 mbar s rôznymi pripojeniami G.1,G.2,G.7,G.8,G.10,X.3,X.7
12	9957758	71-781-33	Plynový filter ConnectClean 2.0 1 kus
12	9957759	71-781-32	Plynový filter ConnectClean 2.0 2 kusy
13	9957760	71-781-63	Filterový patrón 2.0 1 kus
13	9957761	71-781-73	Filterové patróny 2.0 2 kusy
13a	9957762	71-781-93	Filtračné zásoby 2.0 2 kusy
14	9955451	71-781-86	Zariadenie Caramatic Connect Clean
15	9955454	71-509-20	Súprava pripojenia (2 časti) 2 x M20 x 1,5 x 2 x RVS10
16	9955453	71-509-32	Uzáverová matica M20 x 1,5 s úchytom
17	9955452	71-509-02	Uhlová spojka 90° - Abg. AG M20 x 1,5 x M20 x 1,5UEM MS
18	9909826	07-223-00	Pozinkované redukčné skrutkové spojenie REDL 10-8
19	9995316	02-082-00	Spojka RST8 x RVS10
20	na dopyt	71-391-40	Caramatic Two Control krytiny rám anthr.
21	9943121	71-390-60	Caramatic Two Control s regulátorom ohrevu ľadu-E x pre Caramatic Drive One a Two
22	9943164	71-390-40	Caramatic Two Control s diaľkovým displejom pre Caramatic Drive One a Two
23	9956759	71-300-40	Caramatic Two Control so snímačom diaľkovej signalizácie a ohrevom regulátora Eis-Ex, Pre Caramatic Drive One a Two
9	9970397	71-392-30	Caramatic Basic Control pre SafeDrive a Safedrive Plus
24	9955457	71-446-30	Regulátor plynu DE50/30 0,8 kg/h 30 mbar ds. RVS8
25	9955446	71-923-43	Caramatic Pro Two 30 mbar 1,5 kg/h 2 x AG M20 x 1,5 x RVS10/8
25	na dopyt	71-925-43	Caramatic Pro Two 50 mbar 1,5 kg/h 2 x AG M20 x 1,5 x RVS8
26	9955444	71-828-76	Caramatic Switch Two 0,75 bar 1,5 kg/h 2 x AG M20 x 1,5 x M20 x 1,5UEM
27	Pozri príslušenstvo Katalóg		Strednotlaková hadica Caramatic Connect Basic PS30bar - rôzne prípojky
28	9955456	71-508-02	Kompletná spojka AG M20 x 1,5 x AG KLF
28	na dopyt	71-508-44	Kompletná spojka AG M20 x 1,5 x AG Shell-F (G.2)
29	9907917	04-590-25	Tesnenie D17/12 x 2 FKM zelená pre NF pripojenie M20 x 1.5
30	9935045	20-009-81	Tesnenie 18 x 11 x 2 NBR80
30	na dopyt	20-011-05	Tesnenie pre taliansku prípojku 17 x 10 x 2 NBR
30	na dopyt	02-513-37	Tesnenie Pol NBR70
31	9952526	70-070-01	T-časti RST8 x RVS8 x RST8
27	na dopyt	71-684-01	Caramatic Connect Basic PS30bar Ital. A x M20 x 1,5UEM x 450
27	na dopyt	71-687-01	Caramatic Connect Basic PS30bar Ital. A x M20 x 1,5UEM x 750
27	9956567	71-684-50	Caramatic Connect Basic PS30bar Pol-WS x M20 x 1,5UEM x 450
27	9956573	71-687-50	Caramatic Connect Basic PS30bar Pol-WS x M20 x 1,5UEM x 750
27	na dopyt	71-684-02	Caramatic Connect Basic PS30bar Shell-F x M20 x 1,5UEM x 450
27	na dopyt	71-687-02	Caramatic Connect Basic PS30bar Shell-F x M20 x 1,5UEM x 750
28	9955456	71-508-02	Kompletná spojka AG M20 x 1,5 x AG KLF
28	na dopyt	71-508-44	Kompletná spojka AG M20 x 1,5 x AG Shell-F (G.2)
29	9907917	04-590-25	Tesnenie D17 / 12 x 2 FKM zelená pre NF pripojenie M20 x 1.5
30	9935045	20-009-81	Tesnenie 18 x 11 x 2 NBR80
30	na dopyt	20-011-05	Tesnenie pre taliansku prípojku 17 x 10 x 2 NBR
30	na dopyt	02-513-37	Tesnenie Pol NBR70
31	9952526	70-070-01	T-časti RST8 x RVS8 x RST8

TRUMA Príslušenstvo plynových regulačných systémov

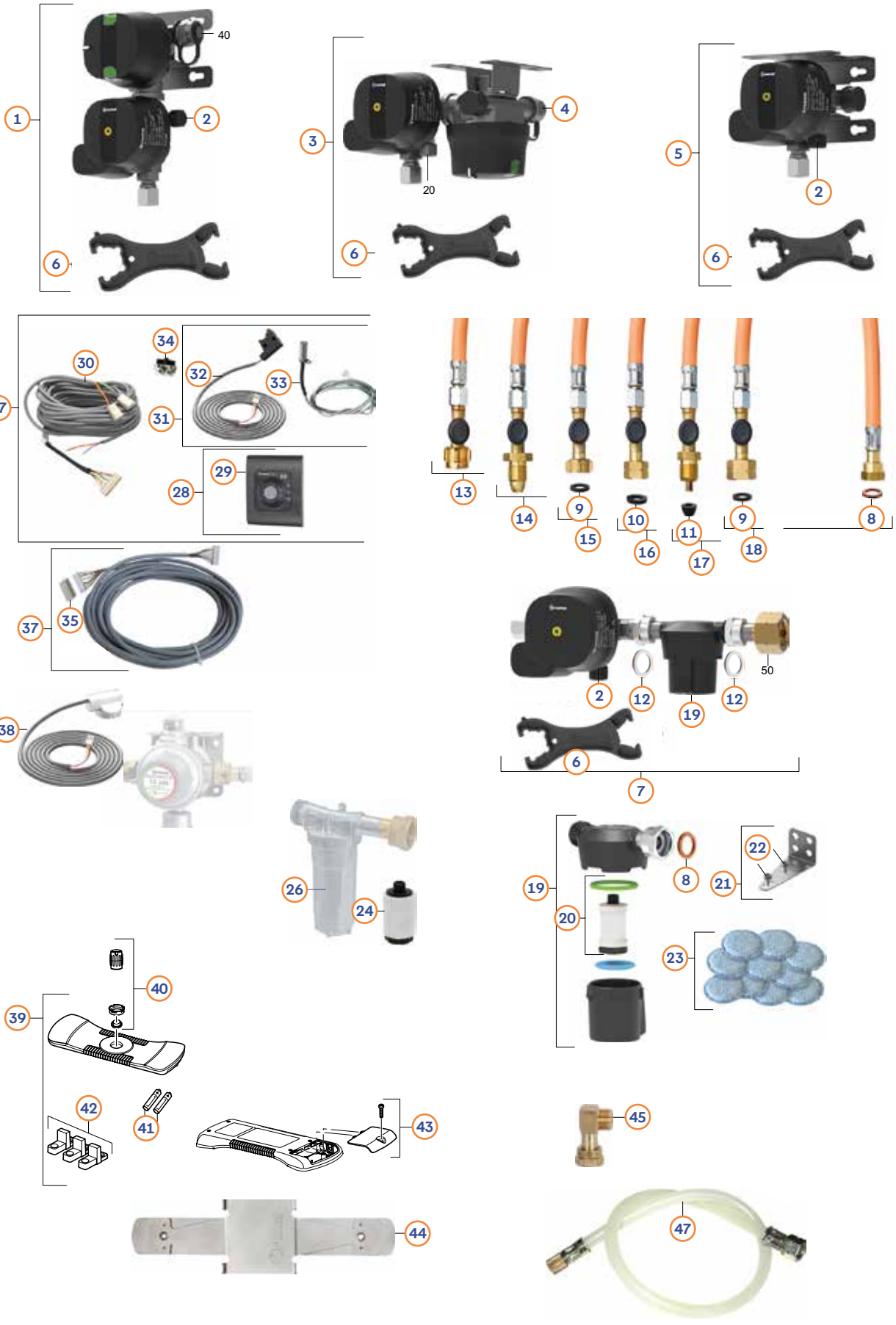

TRUMA Príslušenstvo plynových regulačných systémov

Poz.	Č. Movera	Č. výrobcu	Názov dielu
1	9954986	51611-01	DuoControl CS vertikálne
1	9956978	50101-01	DuoControl CS vertikálne / Set pre dielňu s plynovým filtrom a HD skoky G12
2	na dopyt	50020-00916	Skrutkovací uzáver skúšobného ventilu
3	9954987	51621-01	DuoControl CS horizontálne
3	9956979	50102-01	DuoControl CS horizontálne / Set pre dielňu s plynovým filtrom a HD skoky G12
4	9956622	50020-00707	Slepý kľúč.
5	9954988	52412-01	MonoControl CS
6	9934558	50020-00605	Štraubová pomoc SW 23 / KF
7	9956540	52412-05	MonoControl CS T Set - len pre hostinské spojenie
8	9939496	50020-00158	Ploché tesnenie G.13 / prípojky regulátora / plynového filtra
9	9996685	50020-76400	Ploché tesnenie G.2
10	9996214	50020-76500	Ploché tesnenie G.1
11	9996684	50020-76600	Ploché tesnenie G.10
12	na dopyt	50020-00735	Ploché tesnenie MonoControl CS T
13	9954992	50415-01	Vysokotlaková hadica SBS, 450 mm, G.12 DE
13	9954993	50425-01	Vysokotlaková hadica SBS, 750 mm, G.12 DE
14	9954994	50415-02	Vysokotlaková hadica SBS, 450 mm, G.7 GB propán
14	na dopyt	50425-02	Vysokotlaková hadica SBS, 750 mm, G.7 GB propán
15	9954995	50415-03	Vysokotlaková hadica SBS, 450 mm, G.2 FR Shell
15	9954996	50425-03	Vysokotlaková hadica SBS, 750 mm, G.2 FR Shell
16	9954997	50415-04	Vysokotlaková hadica SBS, 450 mm, G.1 IT Liquid
16	9954998	50425-04	Vysokotlaková hadica SBS, 750 mm, G.1 IT Liquid
17	9954999	50415-05	Vysokotlaková hadica SBS, 450 mm, G.10 SE Pol
17	9955068	50425-05	Vysokotlaková hadica SBS, 750 mm, G.10 SE Pol
18	9955069	50415-06	Vysokotlaková hadica SBS, 450 mm, G.8 EU Shell
18	9955071	50425-06	Vysokotlaková hadica SBS, 750 mm, G.8 EU Shell
19	9955072	50603-01	Plynový filter
20	9936479	50020-00576	Náhradný filter
21	9955074	50020-00379	Uhol plynový filter
22	na dopyt	50020-00259	Skrutka M 4 x 8 - Torx 20
23	9955075	50681-01	Filterové puzdro, 10 st.
24	9956673	50680-02	Náhradné filtre plynov
26	9927643	50691-01	Filtračné tašky
27	9954989	50212-01	Diaľkový indikátor DuoC
28	9918129	50020-86900	Podpora DuoC
29	9993884	34000-67700	Krytiny, čierna
30	9995882	50020-22900	Kábel DuoC
31	na dopyt	50212-03	Diaľkový indikátor DuoC bez ovládacieho panela
32	9932903	50020-00586	Zásuvný snímač diaľkového indikátora DuoC (čierny, plochý)
33	9955947	53101-01	EisEx 12 V, na vstup
34	9934966	50020-27800	Držiak poistky inkl. Sicherung 1 AF
35	9992797	34000-09800	Spojenie služby
37	9954312	34300-01	Predĺženie kábla pre podklad, 5 m
38	9993116	50020-55200	Násuvný snímač diaľkového indikátora DuoC (sivý, okrúhly)
39	9956531	50700-01	LevelControl
40	9928145	50000-00072	Koppelkissen kpl.
41	na dopyt	40040-19500	Batéria Micro 1,5 V
42	9927400	50000-00073	Stálé nohy
43	9927377	50000-00074	Batéria LevelControl
44	9954557	50901-01	Upínací plech
45	9957531	50020-00752	Uholová vrstva 90°
47	9947744	50020-62000	Skúšobná hadica 750 mm

ALDE Compact 3010 / 3020 HE / 3030 / 3030 Plus

Compact 3010

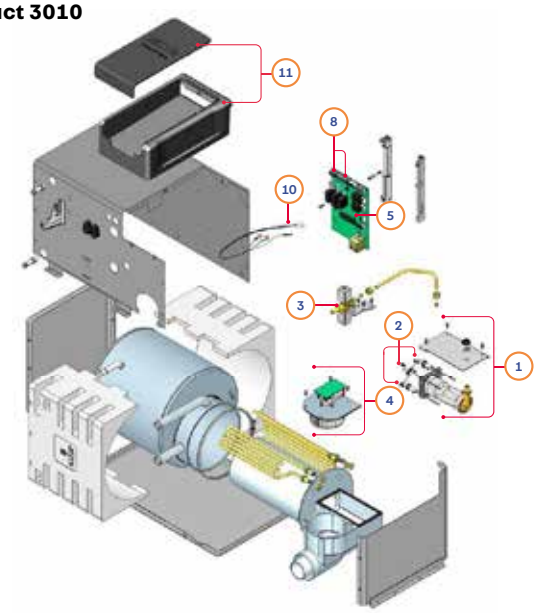

Compact 3020 HE / 3030

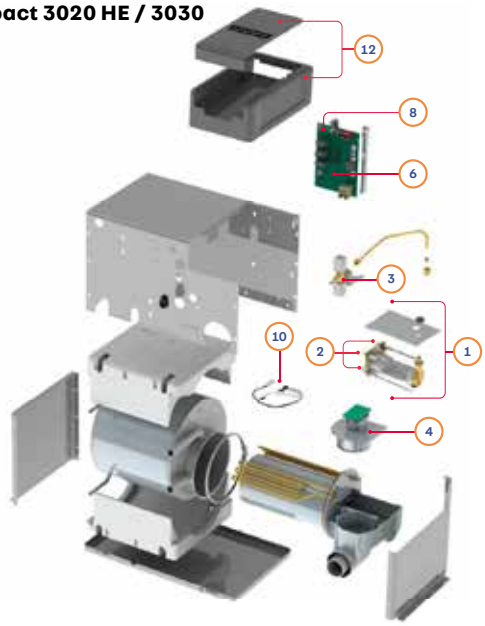

Compact 3030 Plus

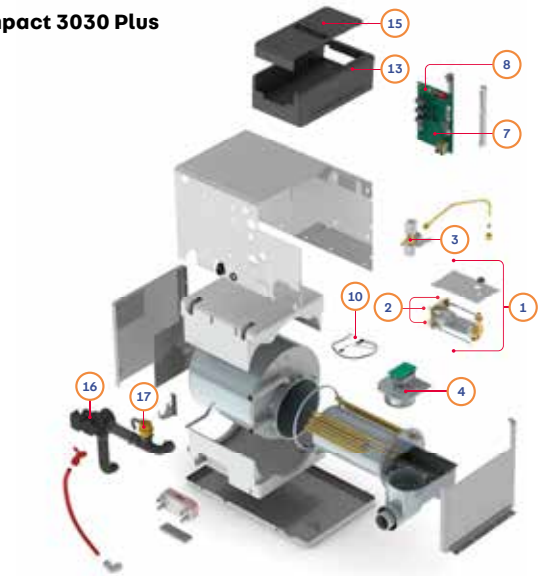

Poz.	Č. Movera	Č. výrobcu	Názov dielu	Vyhotovenie
1	9993509	3010301	Kompletný horák so zapaľovacím kolíkom a snímačom	3010 / 3020 HE / 3030 / 3030 Plus
1	9934315	2930236	Tesnenie horáka	
2	9993513	3010306	Súprava zapaľovača (2 zapaľovacie kolíky a snímač)	3010 / 3020 HE / 3030 / 3030 Plus
3	9993511	3010304	Elektromagnetický ventil	3010 / 3020 HE / 3030 / 3030 Plus
4	9993505	3000452	Verbrennungsventilator 9-V	3010 / 3020 HE / 3030 / 3030 Plus / 3000 so strešným komínom
5	9993515	3010302	Plavka pre 2 kW elektropatrónov	3010
5	9993510	3010303	Plavka pre 3 kW elektropatrón	3010
6	9925184	3020140	Doska plošných spojov so zapaľovacím transformátorom	3020 HE
7	na dopyt	3030140	Doska plošných spojov so zapaľovacím transformátorom	3030 / 3030 Plus
8	na dopyt	3010339	Poistka 3,15 A	3010 / 3020 HE / 3030 / 3030 Plus
9	9993512	3010305	Darca termostatu, prehrievania a teplej vody	3010
10	na dopyt	3020039	Darca termostatu, prehrievania a teplej vody	3020 HE / 3030 / 3030 Plus
11	na dopyt	3010168	Servisné dvierka s krytom	3010
12	na dopyt	3020042	Servisné dvierka s krytom	3020 HE
13	na dopyt	3030010	Služobná kábla	3030 / 3030 Plus
14	na dopyt	3030012	Služobná kábla	3030
15	na dopyt	3030056	Veko	3030 Plus
16	na dopyt	4900235	3 spôsoby ventilu 12V, pripojenie hadice D=22 mm	3030 Plus
17a	9921905	1900542	Automatický odvzdušňovač s hadicou	3010 / 3020 HE / 3030 / 3030 Plus
17b	9925266	1900585	Gumená spojka s odvzdušnením a spätným ventil, odtoková hadica 1 m	

ALDE ALDE Compact 3010 / 3020 HE / 3030 / 3030 Plus



Poz.	Č. Movera	Č. výrobcu	Názov dielu	Vyhotovenie
18	9946019	30109054	Výmenný kábel	3010
18	na dopyt	30309099	Výmenný kábel	3020 HE / 3030
18	na dopyt	30309199	Výmenný kábel	3030 Plus
19	9904235	3010613	3,5" TFT farebný dotykový displej	3010
19	9947035	3020112	3,5" TFT farebný dotykový displej	3020 HE
20	9975631	3030115	3,5" kapacitný farebný dotykový displej	3030 / 3030 Plus
21	9920258	3010615	Oblečenie-obedienal 3,5" TFT farebný dotykový displej vrátane krytu Rámy	3010
23a	9923383	3010616	Predná blenda pre položku 19, fb. striebro	
23b	9934449	3010618	Predná blenda pre položku 19, fb. čierna	
24	9926138	3020027	Kábel pripojenia - vykurovací kábel 6 m.	
25	9946343	3030150	Kábel pre iNet X Pro	
26	9999206	3010238	Vnútorné senzory bez kábla	
27	9924673	3010254	Kábel 8 m pre priestorové teploty pocitov Pos. 26	
28	9920249	3010346	Snímač miestnosti s teplotou s káblom 2 m - nákupné balenie	
29	9920254	3010299	Vonkajšie teplotné senzory s káblom 2,5 m - nákupná balenie	
30	9920255	3010315	Načítať monitor Alde s 6 m káblom - Shop balenie	
31	9920253	3010420	Batéria Backup Alde - nákupné balenie	
32	9924759	3020041	Kábel prepínača skvapalneného plynu, dĺžka 10 m	
33	9997596	3010508	Obehové čerpadlo 12V s otočným spínačom	3010 / 3020 HE / 3030
33	na dopyt	3010507	Obehové čerpadlo 12V s otočným spínačom	3020 HE / 3030
34	9932878	3010514	12V prevodovka s PWM	3010
35	na dopyt	3010515	Ovládací kábel L = 13 m na 3010514	3010
35	na dopyt	3010516	Ovládací kábel L = 8,5 m na 3010514	3010
34	na dopyt	4900241	12V prevodovka s PWM	3030 / 3030 Plus
37	9939257	3020031	12V prevodovka s PWM	3020 HE / 3030 / 3030 Plus
38	9993496	2928433	12V prevodovka s klímou na montáž Expanziátor	
39	9993514	2928420	12V prevodovka na montáž v expanziovom nádobe	

ALDE Náhradné diely a príslušenstvo k vykurovaniu



Riaďte sa vysvetlením piktogramov a výstražnými upozorneniami na strane 455 tohto katalógu.

Poz.	Č. Movera	Č. výrobcu	Názov dielu
42	9923504	3010391	Veko komína, biele
42	9924848	3010394	Veko komína, tmavosivé
43	9920256	3010699	Komínový štít s čiernym vekom
43	9976455	3010697	Kamenný štít čierny
44	9997161	3000320	Predĺženie kamienky 200 mm
45	9929267	3010475	Modrá uhlová vsuvka 90° na studenú vodu - D=10 mm, hadicová prípojka
46	9929268	3010496	Modrá uhlová vsuvka 90° na studenú vodu - D=12 mm, prípojka John Guest
47	9929349	3010471	Červená uhlová vsuvka so spätným ventilom na teplú vodu - D=10 mm, hadicová prípojka
48	9928132	3010571	Uhlová vsuvka so spätným ventilom na teplú vodu, červená - D=12 mm, prípojka John Guest
49	9937867	3102003	Miešanie ventilov
50	9975398	4080141	Ochranné látky na mrazy Gykol 1 litr, pozornosť: H302, H373
51	9975399	4080142	Ochranné látky Gykol 4 litre, pozornosť: H302, H373
52	9975427	4080143	Ochranné látky na mrazy Gykol 25 litrov, pozornosť: H302, H373
53	9947095	4080144	Ochranné látky Gykol 200 litrov, pozornosť: H302, H373
54	9970921	3020855	Mobilná servisná čerpadlo na vyplnenie, odkladanie a výmenu vody zariadenia
59	9927324	1900848	Rýchle pripojenie pre tepelné zábery

TRUMA Ventilátor TEB3 a TEN3

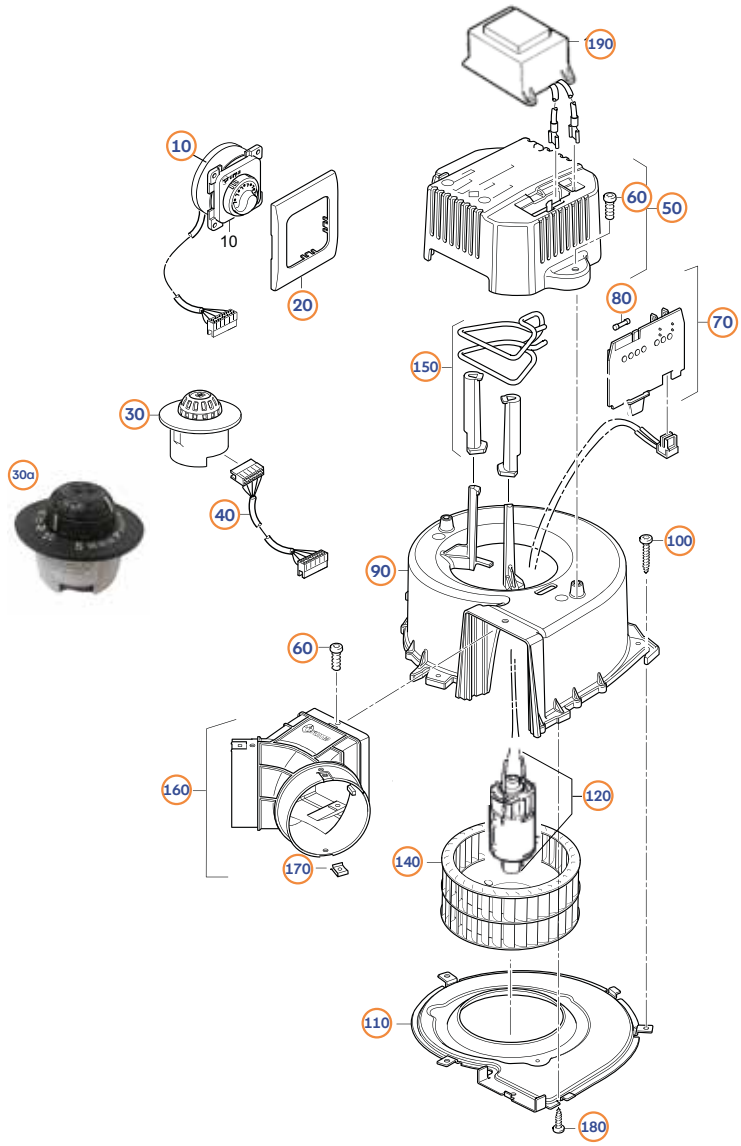

Poz.	Č. Movera	Č. výrobcu	Názov dielu
10	9918524	40000-67400	Externé, čierne
20	9993884	34000-67700	Krycí rám, farba čierna
30a	9909643	40000-92800	Integrovaná časť služby (od 05/2012)
30b	na dopyt	40000-92900	Integrovaný chróm (od 05/2012)
30c	na dopyt	40000-93000	Služba CI integrovaný osvetlený (od 05/2012)
40	9913933	40000-93100	Servisný kábel 1,3 m (od 05/2012)
40	9918255	40000-93200	Služebný kábel 0,8 m (od 05/2012)
45	9996458	40000-45000	Služebný kábel 0,8 m (5/1996-12/2014)
50	na dopyt	40000-93300	Krytka
60	9999459	10010-83300	Skrutka M4 x 10
70	9915958	40000-93400	Elektronika (od 05/2012)
80	na dopyt	40000-93500	Jemná poistka 2,5 A
90	na dopyt	40000-33700	Spiralová budova
100	na dopyt	10010-74400	Skrutka do plechu 3,5 x 19
110	na dopyt	40000-34600	Veko
120	9946523	40000-00033	Pohonový motor 12 V
140	9935121	40000-42500	Bleskovačka
150	na dopyt	40000-93700	Motorová pripevnená súprava
160	9909883	40000-92700	Distribútor horúceho vzduchu
170	9999893	34020-24000	Klipy (4 ks)
180	na dopyt	10010-71300	Skrutka do plechu 2,9 x 9,5
190	na dopyt	40000-39900	Menič napätia SPU TEN3

TRUMA Vykurovanie S 2200 (P) od 7/2006

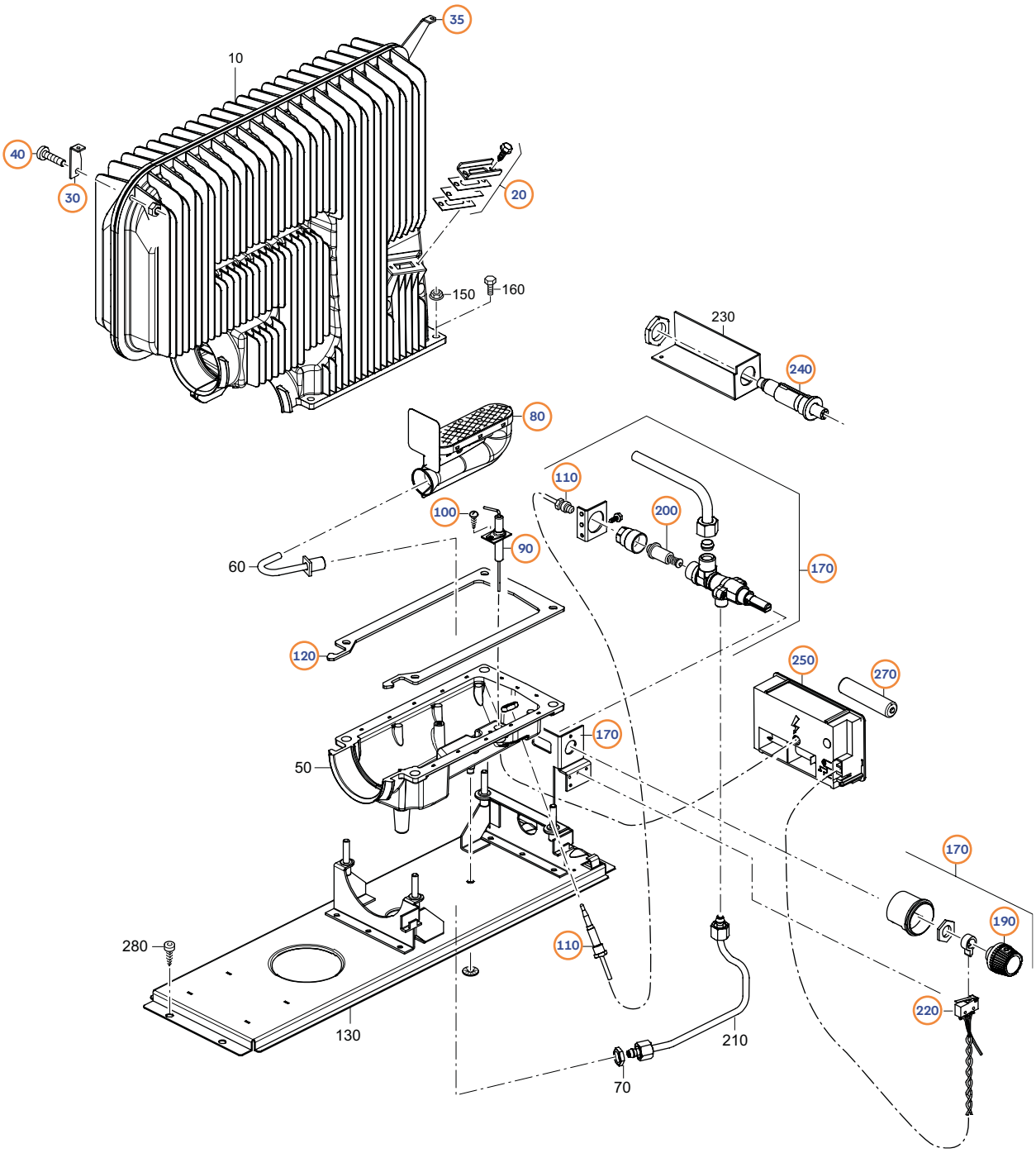

Poz.	Č. Movera Č.	výrobcu	Názov dielu
20	9956271	30030-42700	Priezor
30	9928342	30020-20700	Držiak krytu S 2200, pravý
35	9928343	30020-20800	Držiak krytu S 2200, ľavý
40	9928344	10010-84100	Flkpf-Šr DIN 7985 M4x16-4.8-A2K-Z
80	9996234	30020-00300	Schalenbrenner 3 / 50 mbar
90	9997719	30020-00400	Zapaľovacia sviečka 21 cm
100	9905386	10010-70500	Skrutka do plechu
110	9993231	30050-13900	Termálne prvky
120	9933462	30020-00030	Tesnenie výmenníka tepla
170	9918685	30020-68500	Poistný ventil zapaľovania 30 mbar
190	9997286	30020-21300	Ovládací tlačidlo
200	9993230	30030-12200	Magnetická vložka
220	9998933	30020-06200	Mikrospínač
240	9916846	30020-24200	Piezoelektrický zapaľovač
250	9954094	30090-00077	Automatické zapaľovanie
270	9996898	30030-99200	Batéria 1,5 V

TRUMA Kryt a komín S2200 od 7/2006

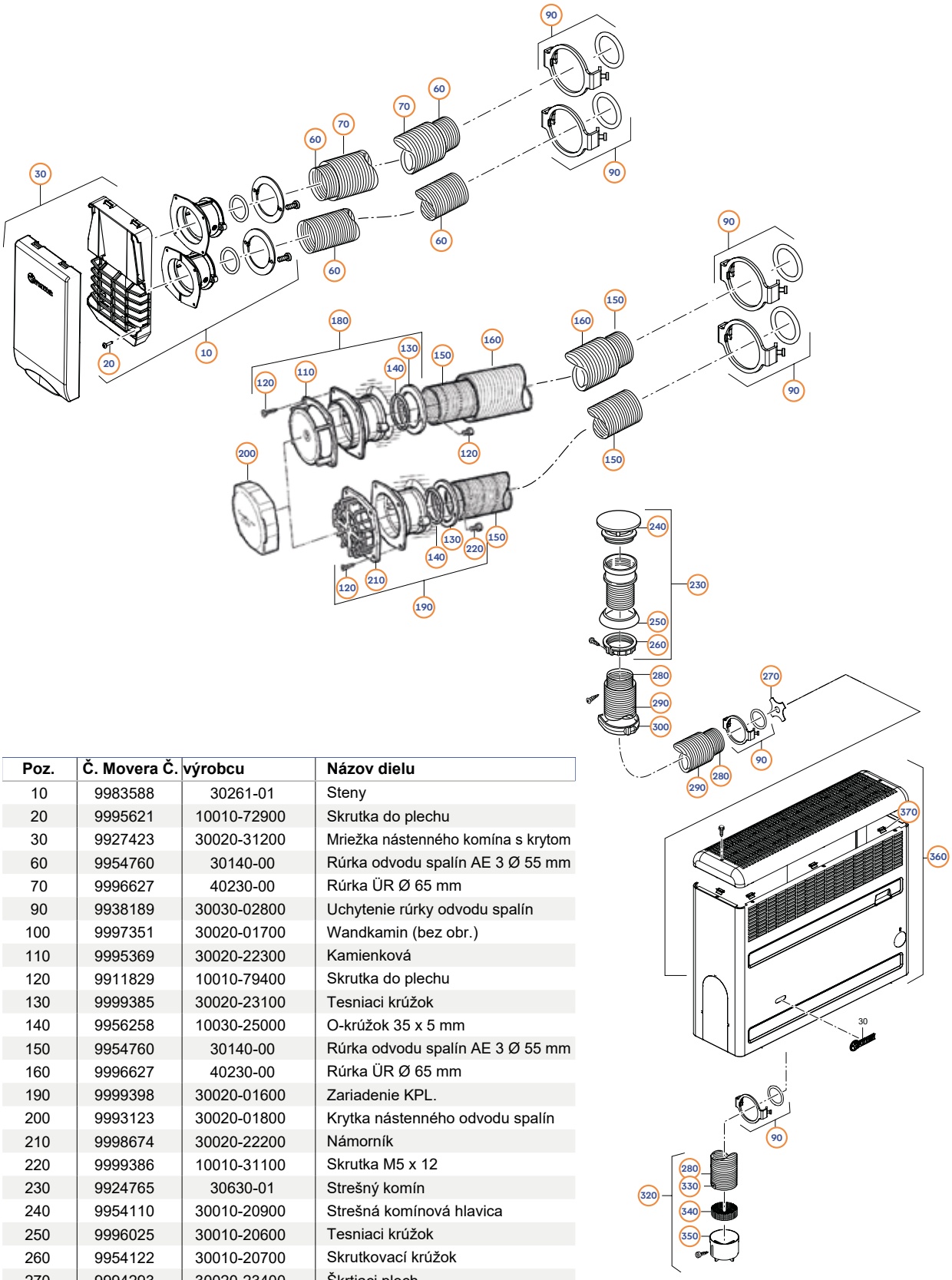

Poz.	Č. Movera Č.	výrobcu	Názov dielu
10	9983588	30261-01	Steny
20	9995621	10010-72900	Skrutka do plechu
30	9927423	30020-31200	Mriežka nástenného komína s krytom
60	9954760	30140-00	Rúrka odvodu spalín AE 3 Ø 55 mm
70	9996627	40230-00	Rúrka ÜR Ø 65 mm
90	9938189	30030-02800	Uchytenie rúrky odvodu spalín
100	9997351	30020-01700	Wandkamin (bez obr.)
110	9995369	30020-22300	Kamienková
120	9911829	10010-79400	Skrutka do plechu
130	9999385	30020-23100	Tesniaci krúžok
140	9956258	10030-25000	O-krúžok 35 x 5 mm
150	9954760	30140-00	Rúrka odvodu spalín AE 3 Ø 55 mm
160	9996627	40230-00	Rúrka ÜR Ø 65 mm
190	9999398	30020-01600	Zariadenie KPL.
200	9993123	30020-01800	Krytka nástenného odvodu spalín
210	9998674	30020-22200	Námorník
220	9999386	10010-31100	Skrutka M5 x 12
230	9924765	30630-01	Strešný komín
240	9954110	30010-20900	Strešná komínová hlavica
250	9996025	30010-20600	Tesniaci krúžok
260	9954122	30010-20700	Skrutkovací krúžok
270	9994293	30020-23400	Škrtiaci plech
280	9954760	30140-00	Rúrka odvodu spalín AE 3 Ø 55 mm
290	9996627	40230-00	Rúrka ÜR Ø 65 mm
300	9954926	40241-51	Šedá šedá Ø 65 mm (3 st.)
320	9919581	30020-02300	Nasávacia rúrka
350	9994294	30020-22800	Podporovať
360	9915498	30020-65300	Oblečenie titánová pravá
360	na dopyt	30020-65200	Oblečenie titánová ľavá
370	9921561	39010-57000	Spona v tvare U

TRUMA Trumatic S3002 (P) od 08/2004 + Kryt a komín

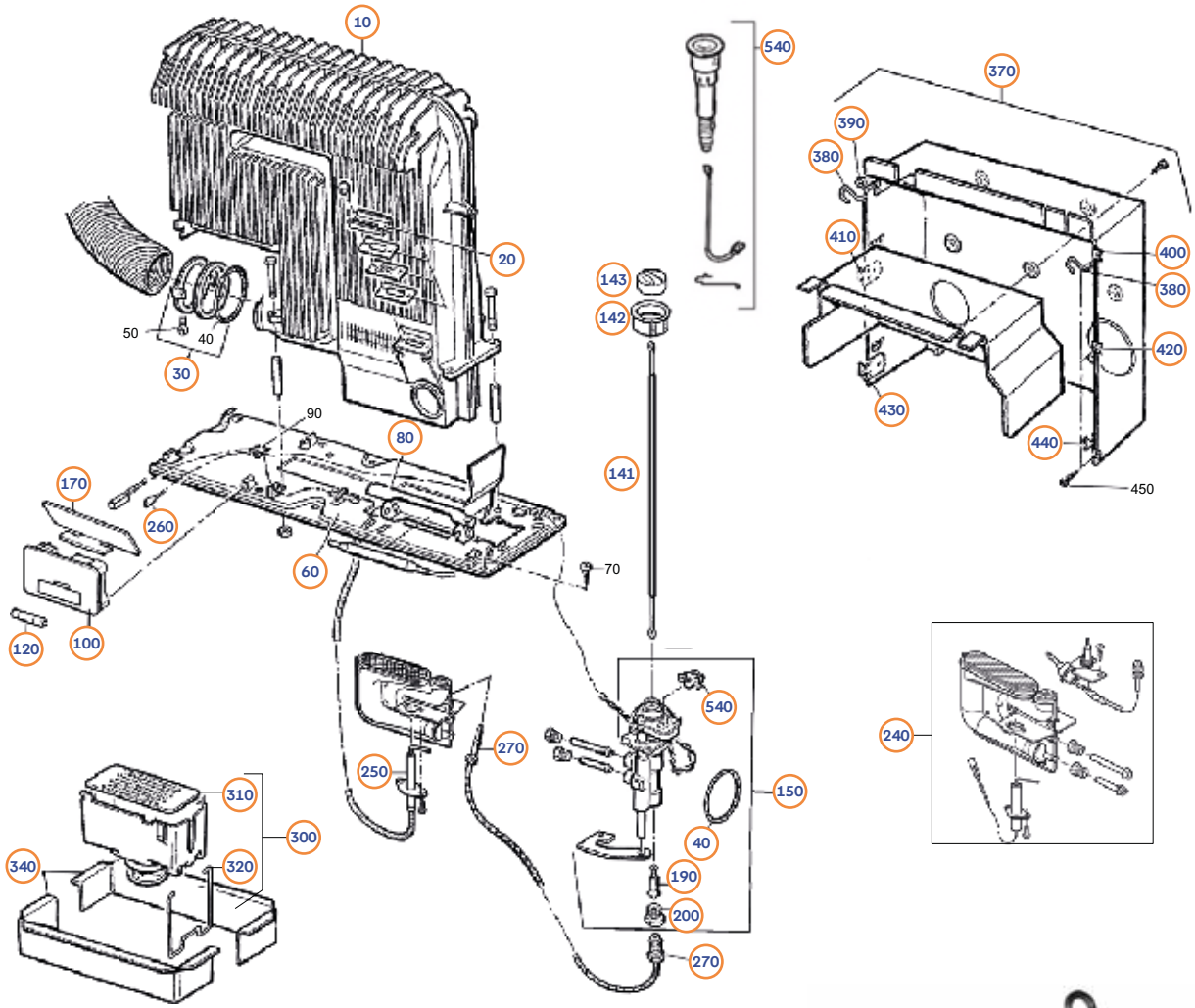

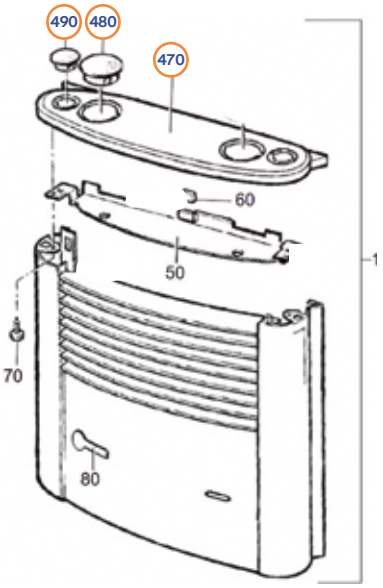

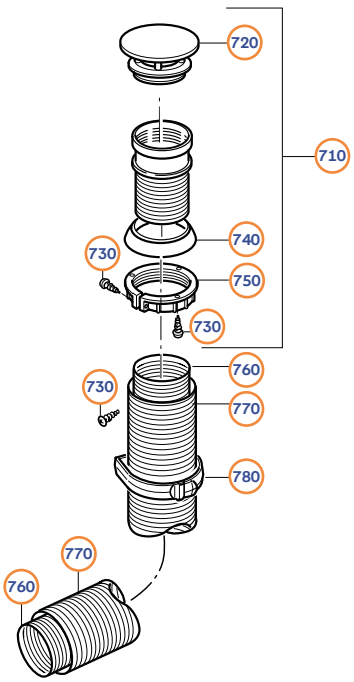





TRUMA Trumatic S3002 (P) od 08/2004 + Kryt a komín

Poz.	Č. Movera	Č. výrobcu	Názov dielu
10	9936738	30030-89400	Výmenník tepla S 3002 (P)/S 3004 (P)
20	9956271	30030-42700	Šírička KPL.
30	9956267	30030-03600	Uchytenie rúrky odvodu spalín
60	9995930	30030-33300	Šokový kpl.
80	9995796	30030-29800	Držiak snímača
100	9954094	30090-00077	Automatické zapaľovanie
120	9996898	30030-99200	Batéria 1,5 V
141	na dopyt	30040-13600	Tlakový stánok
142	na dopyt	30040-60700	Puzdro rukoväti, čiernohnedé
143	na dopyt	30040-40400	Ovládací tlačidlo
150	9954029	30090-00142	Súprava poistného ventilu zapaľovania
160	9993035	30050-58100	Mikrospínač
170	9993287	30030-16100	Screenshotový uhl
190	9993230	30030-12200	Magnetická vložka
200	9994270	30030-12000	Zaskrutkovacia matica
240	9927303	30090-92200	Horák 30 mbar
250	9962882	30090-92300	Zapaľovacia sviečka 105 cm
250	9996353	30040-65800	Zapaľovacia sviečka 45 cm
260	9998242	30010-23500	Plochá konektorová dutinka 2,8 mm
270	9993231	30050-13900	Termálne prvky
300	9994840	30030-04300	Kompletný predlžovací diel
310	9993266	30030-17500	Perforovaný plech
320	9993267	30030-28500	Predlžovacia pružina
340	9902844	30030-16400	Rám
370	9998509	30040-16800	Inštalácia
380	9996048	30040-60000	Pridržiavacia pružina
390	9998465	30040-60500	Vlajková doska hore vľavo
400	9998466	30040-60600	Horný pravý nosný plech
410	9915027	30040-60300	Uhol upevnenia v strede ľavej
420	9906648	30040-60400	Uhol upevnenia v strede vpravo
430	9914335	30040-60100	Spodný ľavý upevňovací plech
440	9906647	30040-60200	Spodný pravý upevňovací plech
470	9990100	30040-63300	Pokrytie svetlo šedé
480	9995974	30040-60900	Krytka 52 mm
490	9996417	30040-60800	Krytka 35 mm
490	9992474	30040-64900	Krytka Ultraheat
540	9952759	30090-00042	Súprava piezoelektrického zapaľovača
710	9924765	30630-01	Strešný komín Ø 60 mm
720	9954110	30010-20900	Strešná komínová hlavica
730	na dopyt	10010-72500	Skrutka do plechu
740	9996025	30010-20600	Tesniaci krúžok
750	9954122	30010-20700	Skrutkovací krúžok
760	9954760	30140-00	Rúrka odvodu spalín Ø 55 mm
770	9996627	40230-00	Rúrka Ø 65 mm
780	9954926	40241-51	Objímka Ø 65 mm

→ Dôležité upozornenie:
Všetky neuvedené diely sú dostupné na dopyt.

TRUMA Kúrenie S3004 (P) od 05/2012 + kryt a komín

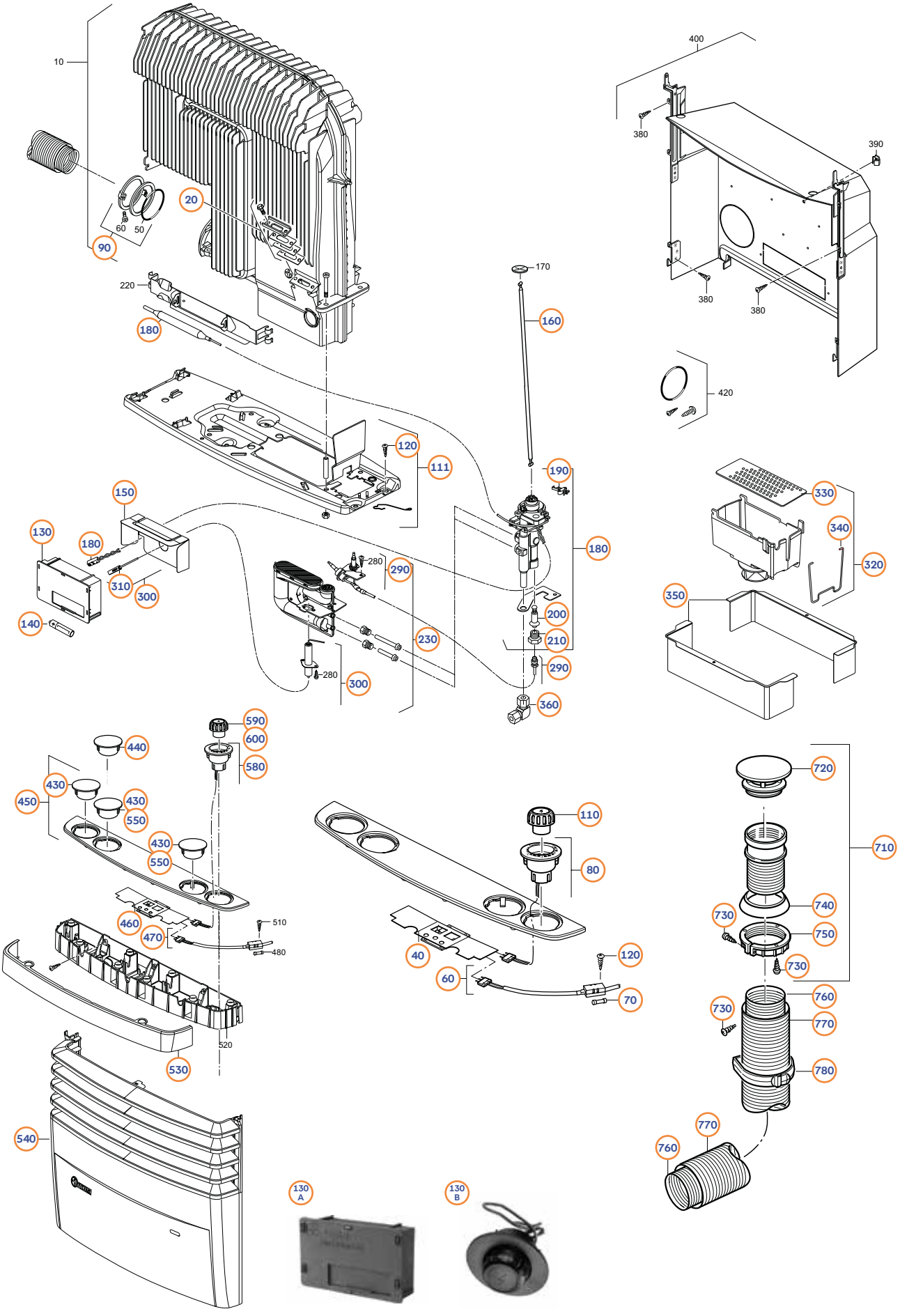

TRUMA Kúrenie S3004 (P) od 05/2012 + kryt a komín

Poz.	Č. Movera	Č. výrobcu	Názov dielu
20	9956271	30030-42700	Priezor
40	9927316	30090-93300	Snímač, komplet
60	9921728	30090-38100	Kábel pripojenia CI
70	na dopyt	30090-44300	Plochá poistka 3 A / 32 V
80	na dopyt	30090-16200	Kompletné osvetlené puzdro rukoväti
90	9956267	30030-03600	Uchytenie rúrky odvodu spalín
110	9911165	30090-90500	Otáčanie, osvetlené
120	na dopyt	10010-68000	Skrutka do plechu Iso 7049 ST5,5x25-A2K-C-Z
130A	9954094	30090-00077	Automatické zapaľovanie S 3004
130B	9952762	30090-00043	Súprava piezoelektrického zapaľovača S3004P
140	9996898	30030-99200	Batéria 1,5 V
150	9921524	30090-16400	Tepelný ochranný plech zapaľovacej jednotky
160	9921525	30090-20700	Tlakový stánok
180	9954028	30090-00141	Poistný ventil zapaľovania
190	9993035	30050-58100	Mikrospínač
200	9993230	30030-12200	Magnetická vložka
210	9994270	30030-12000	Zaskrutkovacia matica
230	9927303	30090-92200	Horák 30 mbar
290	9911887	30090-91300	Termočlánok
300	9911886	30090-91200	Zapaľovacia sviečka 53 cm
300	9962882	30090-92300	Zapaľovacia sviečka 105 cm
310	9998242	30010-23500	Plochá konektorová dutinka 2,8 mm
320	9994840	30030-04300	Kompletný predlžovací diel
330	9993266	30030-17500	Perforovaný plech
340	9993267	30030-28500	Predlžovacia pružina
350	9902844	30030-16400	Rám
360	9997688	10170-00	Uholová skratka 8 mm
430	9919932	30090-93100	Krytka 54 mm
440	9919933	30090-44700	Krytka Ultraheat
450	9920819	30090-94900	Kryt
460	9927316	30090-93300	Snímač, komplet
470	9921728	30090-38100	Kábel pripojenia CI
530	9921725	30090-95200	Blindý titán
530	na dopyt	30090-95300	Blindý perlgrau
540	9954324	30090-95600	Oblečenie titánová
580	9909527	30090-90600	Puzdro rukoväti s potlačou
590	9907597	30090-90400	Otáčanie bez osvetlenia
600	9911166	30090-98800	Otáčanie chróm
710	9924765	30630-01	Strešný komín Ø 60 mm
720	9954110	30010-20900	Strešná komínová hlavica
730	na dopyt	10010-72500	Skrutka do plechu
740	9996025	30010-20600	Tesniaci krúžok
750	9954122	30010-20700	Skrutkovací krúžok
760	9954760	30140-00	Rúrka odvodu spalín Ø 55 mm
770	9996627	40230-00	Rúrka Ø 65 mm
780	9954926	40241-51	Objímka Ø 65 mm

→ Dôležité upozornenie:
Všetky neuvedené diely sú dostupné na dopyt.

TRUMA Kúrenie Trumatic S5002 (E) + kryt a komín

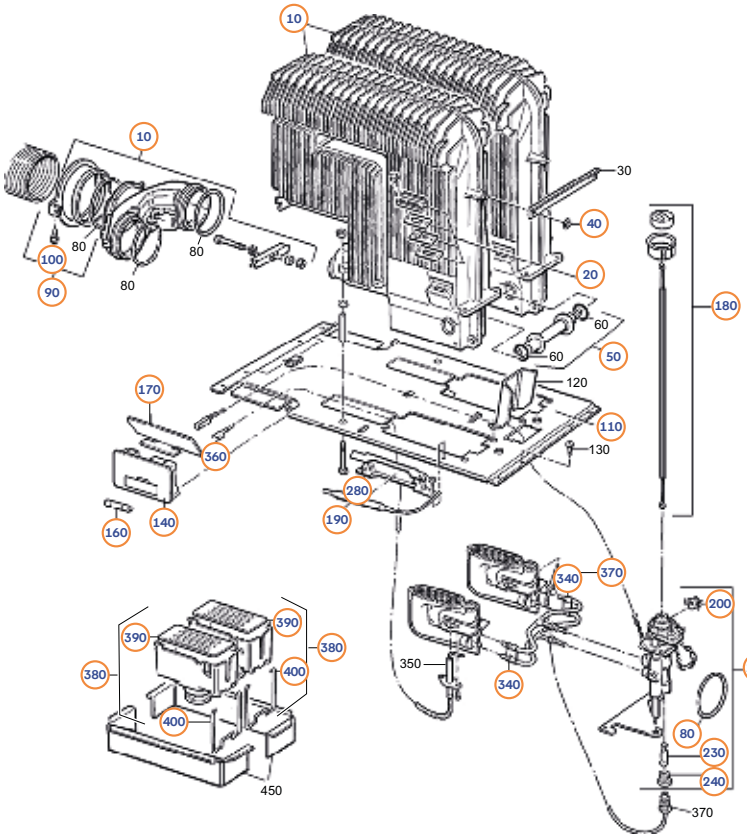

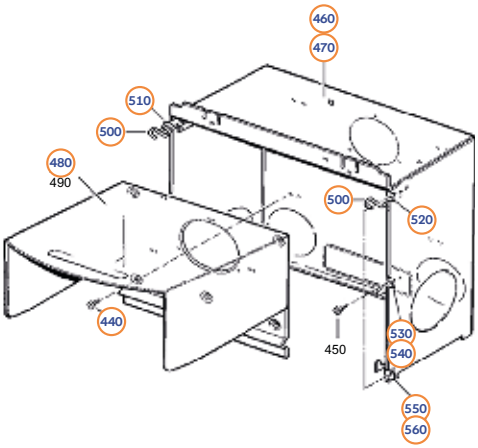

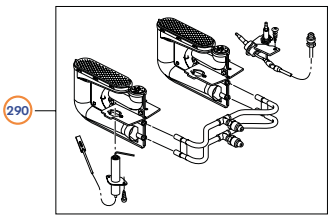

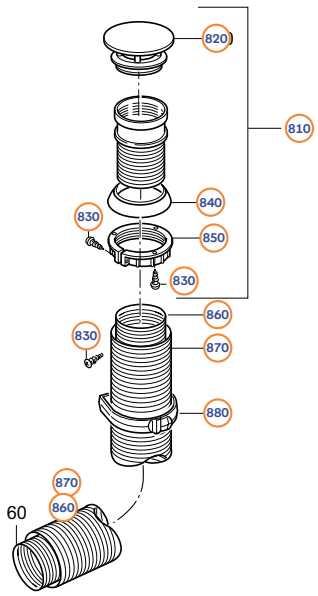

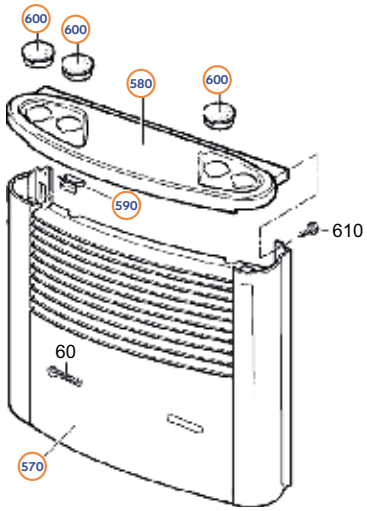

Poz.	Č. Movera	Č. výrobcu	Názov dielu
10	na dopyt	30050-32300	Výmenný tepelný
20	9956271	30030-42700	Priezor
40	9918105	30010-19800	Podložka
50	9938192	30050-18700	Prenosová rúrka zapaľovania
90	9956227	30050-33100	Uchytenie rúrky odvodu spalín
100	9993627	10010-86000	Skrutka M5 x 20
110	9908341	30050-23500	Šokový kpl.
140	9954094	30090-00077	Automatické zapaľovanie
160	9996898	30030-99200	Batéria 1,5 V
170	9993287	30030-16100	Screenshotový uhl
180	9952768	30090-00041	Služobný set
190	9954029	30090-00142	Súprava poistného ventilu zapaľovania
200	9993035	30050-58100	Mikrospínač
230	9993230	30030-12200	Magnetická vložka
240	9994270	30030-12000	Zaskrutkovacia matica
280	9995796	30030-29800	Držiak snímača
290	9942565	30090-00152	Horák 30 mbar
340	9906217	30050-08900	Súprava upínacích plechov (balenie 2 ks)
360	9998242	30010-23500	Plochá konektorová dutinka 2,8 mm
370	9993231	30050-13900	Termálne prvky
380	9994840	30030-04300	Kompletný predlžovací diel
390	9993266	30030-17500	Perforovaný plech
400	9993267	30030-28500	Predlžovacia pružina
bez obr.	9997273	30050-29000	Rám
440	9921686	10010-72000	Skrutka do plechu
460	9998151	30050-52100	Inštalácia
470	9994223	30050-52200	Inštalácia pre 2 balenia
480	9995231	30050-51100	Inštalácia interiéru
500	9996048	30040-60000	Pridržiavacia pružina
510	9998465	30040-60500	Vlajková doska hore vľavo
520	9998466	30040-60600	Horný pravý nosný plech
530	9906648	30040-60400	Uhol upevnenia v strede vpravo
540	9915027	30040-60300	Uhol upevnenia v strede ľavej
550	9906647	30040-60200	Spodný pravý upevňovací plech
560	9914335	30040-60100	Spodný ľavý upevňovací plech
570	9954043	30050-60200	Oblečenie achatgrau
580	9995501	30050-52700	Krytie čierna
590	9921561	39010-57000	Spona v tvare U

TRUMA Kúrenie Trumatic S5002 (E) + kryt a komín

Poz.	Č. Movera	Č. výrobcu	Názov dielu
600	9995974	30040-60900	Krytka 52 mm
810	9926317	30651-01	Strešný komín Ø 70 mm
820	9954110	30010-20900	Strešná komínová hlavica
830	na dopyt	10010-72500	Skrutka do plechu
840	9996389	30050-17800	Tesniaci krúžok
850	9993112	30050-17900	Skrutkovací krúžok strešnej koncovky odvodu spalín
860	9999260	30160-00	Rúrka odvodu spalín Ø 65 mm
870	9996628	40250-00	Rúrka Ø 75 mm
880	9954926	40261-51	Šedá šedá Ø 72 – 75 mm

TRUMA Ultraheat od 06/1998

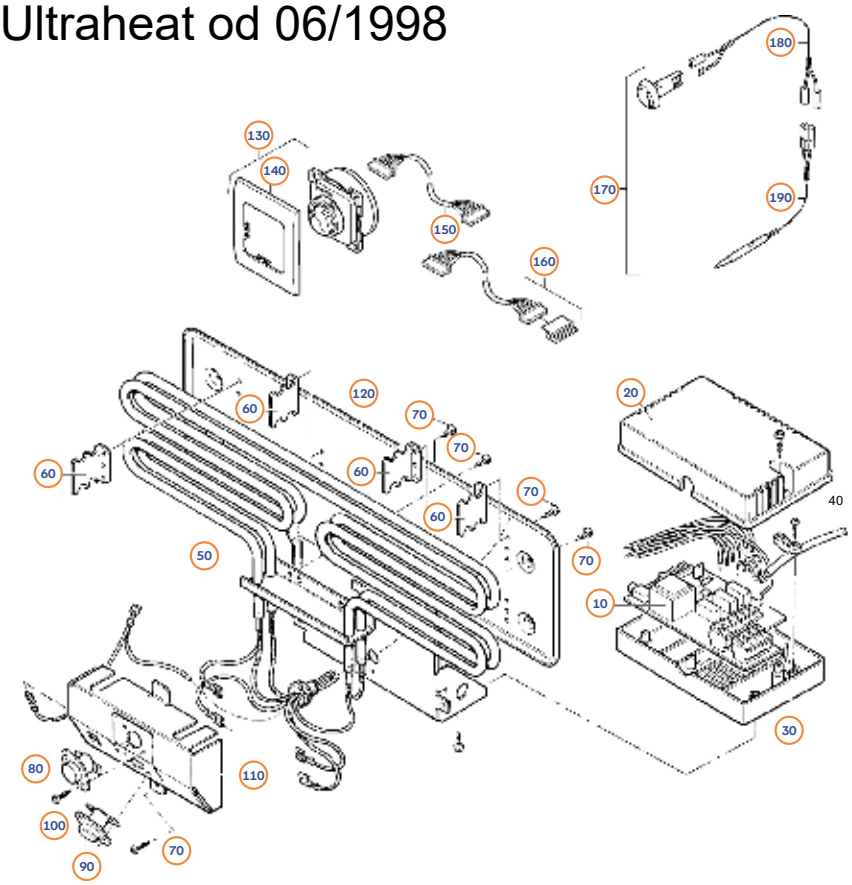



Poz.	Č. Movera	Č. výrobcu	Názov dielu
10	9998118	30030-70900	Elektronika Ultraheat
20	na dopyt	30030-69200	Horná časť prípojkovej skrinky
30	na dopyt	30030-69100	Spodná časť prípojkovej skrinky
50	9905920	30030-70100	Ultraheat tepelné telo
60	na dopyt	30030-95700	Upevňovací plech
70	na dopyt	10010-73800	Skrutka do plechu 3,5 x 9,5
80	9903147	30030-65100	Pravidlá
90	9903148	30030-65200	Obmedzujúci
100	na dopyt	10010-70000	Skrutka do plechu 2,9 x 6,5
110	na dopyt	30030-69800	Veko
120	na dopyt	30030-69600	Plech na odrážanie sálavého tepla
130	9922148	30030-47100	Ultraheat čierna
140	9993884	34000-67700	Krycí rám, farba čierna
150	9938196	34000-09300	Kábel ovládacieho panela 3 m
160	9954312	34300-01	Predĺženie kábla 5 m
170	9926521	34203-01	Priemerný teplotný snímač FFC 2
180	9995979	34000-71900	Kábel pre diaľkové senzory FF 2,4 m
190	9902456	34000-71800	Adaptérový kábel so zásuvkou typu jack

TRUMA Kúrenie S5004 (E) + kryt a komín

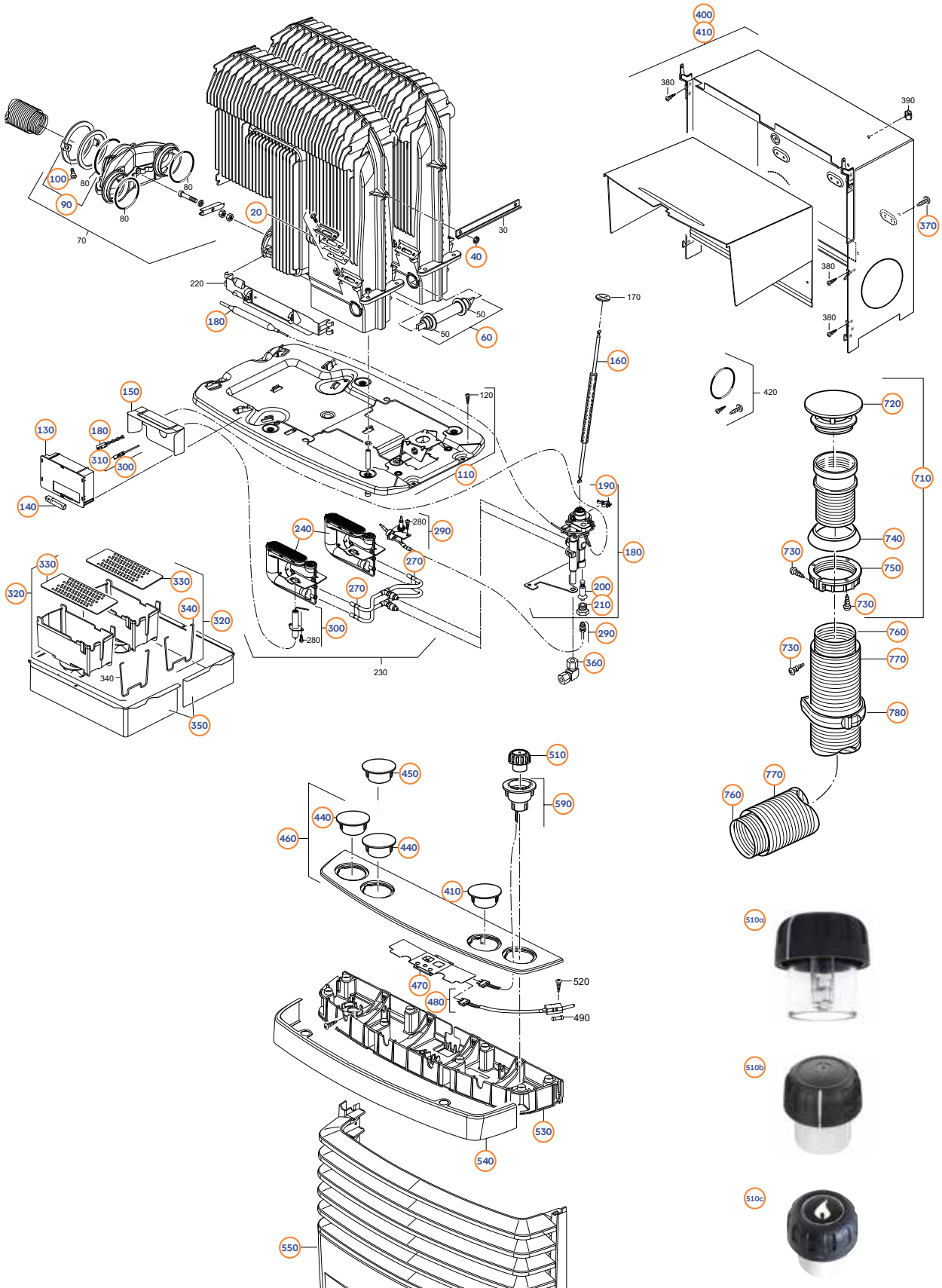

TRUMA Kúrenie S5004 (E) + kryt a komín

Poz.	Č. Movera	Č. výrobcu	Názov dielu
20	9956271	30030-42700	Priezor
40	9918105	30010-19800	Podložka
60	9938192	30050-18700	Prenosová rúrka zapaľovania
90	9956227	30050-33100	Uchytenie rúrky odvodu spalín
100	9993627	10010-86000	Skrutka M5 x 20
110	9926568	30090-90000	Sockelová
130	9954094	30090-00077	Automatické zapaľovanie
140	9996898	30030-99200	Batéria 1,5 V
150	9921524	30090-16400	Tepelný ochranný plech
160	9915013	30090-41900	Tlakový stánok
180	9954028	30090-00141	Súprava poistného ventilu zapaľovania
190	9993035	30050-58100	Mikrospínač
200	9993230	30030-12200	Magnetická vložka
210	9994270	30030-12000	Zaskrutkovacia matica
240	9934416	30090-59200	Súprava miskového horáka S 5004 E
240	9942565	30090-00152	Horák 30 mbar
270	9906217	30050-08900	Súprava upínacích plechov (balenie 2 ks)
290	9911887	30090-91300	Termočlánok
300	9911886	30090-91200	Zapaľovacia sviečka
310	9998242	30010-23500	Plochá konektorová dutinka 2,8 mm
320	9994840	30030-04300	Kompletný predlžovací diel
bez obr.	na dopyt	30050-16000	Hmyz
330	9993266	30030-17500	Perforovaný plech
340	9993267	30030-28500	Predlžovacia pružina
350	9997273	30050-29000	Rám
360	9997688	10170-00	Uholová skratka 8 mm
370	9921686	10010-72000	Skrutka do plechu
400	9920308	30090-94400	Inštalácia
410	9918186	30090-94600	Inštalácia pre 2 balenia
440	9919932	30090-93100	Krytka 54 mm
450	9919933	30090-44700	Krytka Ultraheat
460	9918226	30090-93200	Kryt
470	9927316	30090-93300	Snímač, komplet
480	9921728	30090-38100	Kábel pripojenia CI
510a	9911165	30090-90500	Otáčacie tlačidlo osvetľuje
510b	9907597	30090-90400	Otáčanie bez osvetlenia
510c	9911166	30090-98800	Otáčanie chróm
530	9923389	30090-93500	Nositeľ
540	9918227	30090-93800	Blindý titán
540	9935949	30090-93900	Blindý perlgrau
550	na dopyt	30090-94300	Oblečenie pearlgrau
550	9954322	30090-94200	Oblečenie titánová
590	9909527	30090-90600	Puzdro rukoväti s potlačou
710	9926317	30651-01	Strešný komín Ø 70 mm
720	9954110	30010-20900	Strešná komínová hlavica
730	na dopyt	10010-72500	Skrutka do plechu
740	9996389	30050-17800	Tesniaci krúžok
750	9993112	30050-17900	Skrutkovací krúžok strešnej koncovky odvodu spalín
760	9999260	30160-00	Rúrka odvodu spalín Ø 65 mm
770	9996628	40250-00	Rúrka Ø 75 mm
780	9997234	40261-01	Šedá šedá Ø 72 – 75 mm

TRUMA Vario Heat eco/comfort + E-Kit

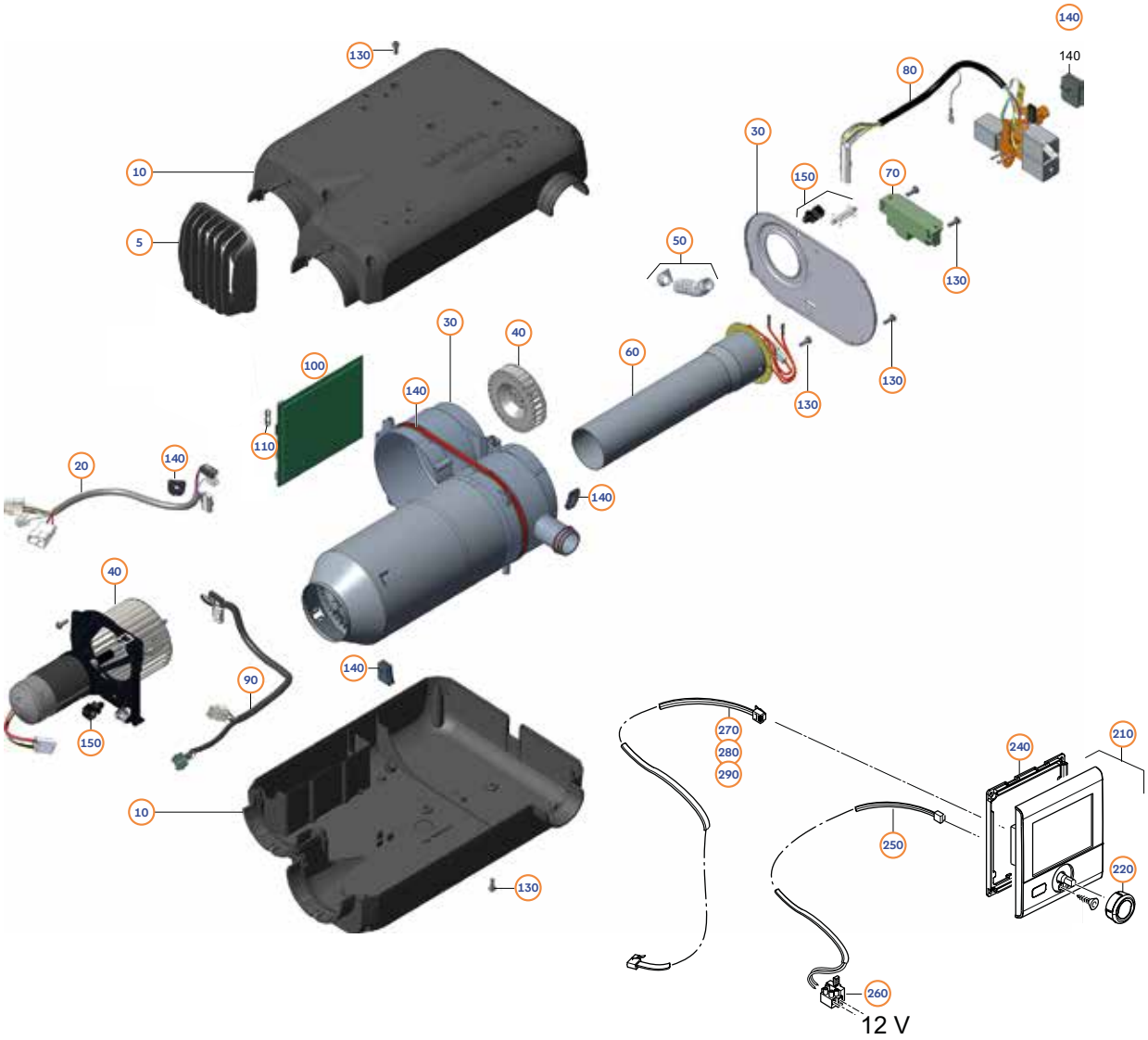

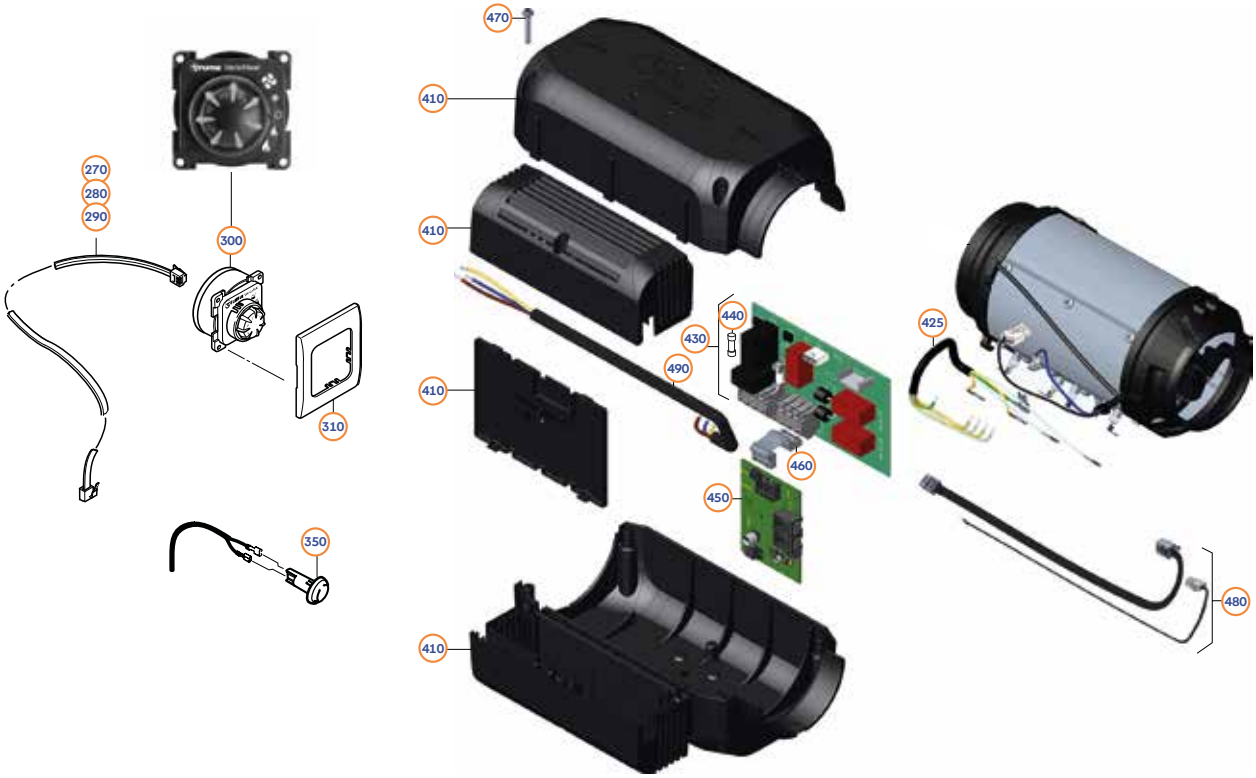

TRUMA Vario Heat eco/comfort + E-Kit

Poz.	Č. Movera	Č. výrobcu	Názov dielu
5	9975883	39050-00494	Mriežka
10	9944833	39050-00188	Oblečenie
20	na dopyt	39050-00189	Vonkajší káblový zväzok
30	na dopyt	39050-00224	Tepelná výmena
40	9935431	39050-00225	Ventilátor
50	9947128	39050-00190	Injekčný
60	9939384	39050-00484	Horák
70	9939383	39050-00191	Zapaľovanie
80	9938696	39050-00235	Elektromagnetický ventil eco
80	9939634	39050-00236	Elektromagnetický ventil comfort
90	9932557	39050-00192	Káblový zväzok motora
100	9939531	39050-00499	Elektronika Vario Heat
110	na dopyt	39050-00194	Jemná poistka 10 AF H
130	na dopyt	39050-00626	Súprava skrutiek
140	na dopyt	39050-00237	Sada tesnení
150	na dopyt	39050-00196	Elektrické protilátky
210	9936366	39050-00563	CP Plus Vario teplo
210	na dopyt	39050-00564	CP Plus Vario Heat CI Autobus
220	9917377	34030-28600	Otočný ovládač
240	9918453	34030-28500	Montážny rám
250	9913968	34030-28700	Pripojovací kábel
270	9913935	36110-01	Kábel ovládacieho panela 3 m
280	9915058	36110-02	Kábel ovládacieho panela 6 m
290	9916901	36110-03	Kábel ovládacieho panela 9 m
300	9926971	39050-00229	CP Classic
310	9993884	34000-67700	Krycí rám, farba čierna
350	9993113	34020-00263	Pociťovateľ miestnosti teploty
410	na dopyt	39050-00323	Zariadenie E-Kit Kpl
425	na dopyt	39050-00321	Káblový zväzok E-Kit
430	9938831	34020-00546	Elektronika 230 V
440	9934289	39050-00381	Súprava rýchlych jemných poistiek 10 A (10 ks)
450	na dopyt	39050-00324	Elektronický kit
460	9938832	34020-00545	Spojovacie vedenie elektrického ovládania
470	na dopyt	39050-00319	Beipack upevnenie
480	na dopyt	39050-00313	Beipack elektrické diely
490	na dopyt	39050-00311	Kábel pripojenia 230 V

TRUMA Odvod spalín VarioHeat eco / comfort a Trumatic E 2400 / E 4000

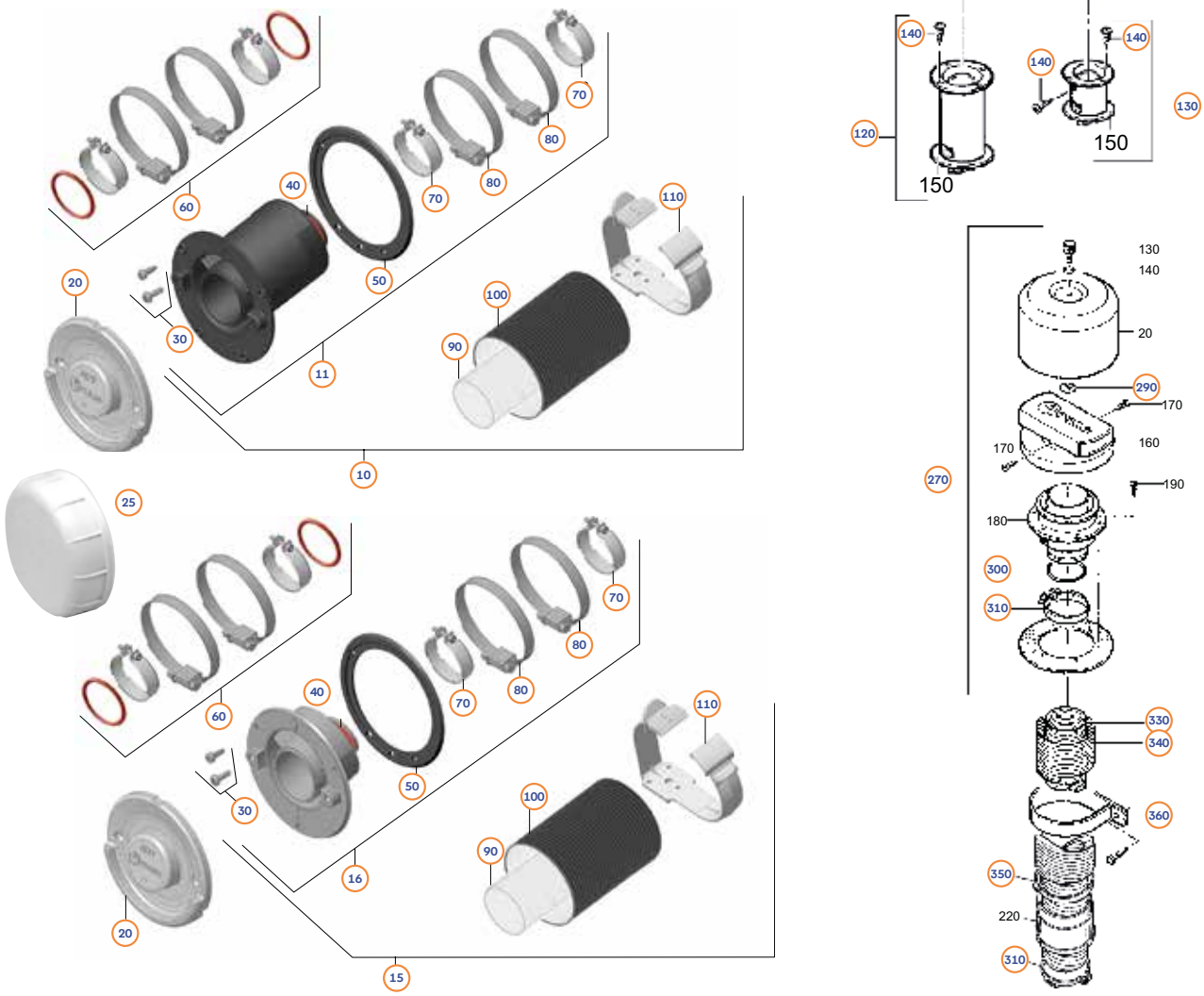

Poz.	Č. Movera	Č. výrobcu	Názov dielu
10	9956523	39190-05	Súprava nástennej koncovky odvodu spalín WK 64 L
11	9956522	39150-05	Vnútorný diel komínovej koncovky WK 64 L
15	9956521	39190-04	Súprava nástennej koncovky odvodu spalín WK 24
16	9956520	39150-04	Vnútorný diel komínovej koncovky WK 24
20	9932429	39050-00464	Vonkajší diel komínovej koncovky WK, čierna farba
20	9956517	39050-00465	Vonkajší diel komínovej koncovky WK, krémovobiela farba
20	9956518	39050-00466	Vonkajší diel komínovej koncovky WK, biela farba Bianco
20	9956519	39050-00467	Vonkajší diel komínovej koncovky WK, antracitová farba
25	9935249	39050-00671	Krytka komínovej koncovky EW Marine, krémovobiela farba
30	na dopyt	39050-00626	Súprava skrutiek VarioHeat
40	9956257	10030-23900	O-krúžok 22 x 2 mm, VMQ
50	9997797	39050-71600	Tesnenie nástennej komínovej koncovky 97, 6 mm, krémovobiela farba
60	na dopyt	39050-00230	Montážna súprava komínovej koncovky
70	na dopyt	39050-00699	Spona rúrky odvodu spalín
80	9938215	39050-71800	Hadicová spona DIN 3017 A-50-70 x 9-W2
90	na dopyt	39420-00	Rúrka odvodu spalín AA 24, Ø 33 mm
100	9954926	40241-51	Sivá spona ÜS, Ø 65 mm
110	na dopyt	39440-00	Prívodná rúra ZR 24, Ø 64 mm
120	9907151	39062-00	Dlhé komínové hrdlo len pre Trumatic E 2400
130	9999432	39062-01	Krátke komínové hrdlo len pre Trumatic E 2400
140	9911829	10010-79400	Skrutka do plechu len pre Trumatic E 2400
bez obr.	Pozri stranu 211		Náhradné diely nástennej komínovej súpravy CW pre E4000
270	9915809	39600-01	Strešná komínová koncovka AD
290	9918105	30010-19800	Podložka
300	9956259	34010-05700	O-krúžok 40 x 2,5 mm
310	9995969	39010-01500	Napínací prvok SE
330	9955271	39320-01	Rúrka odvodu spalín AA3 Ø 55 mm
340	9956542	39580-01	Prívodná rúra ZR80 Ø 80 mm
350	9954591	39010-61800	Hadicová spona
360	9954500	39590-00	Spona ZRS Ø 80 mm

TRUMA Riadenie a ovládanie E 2400 / E 4000

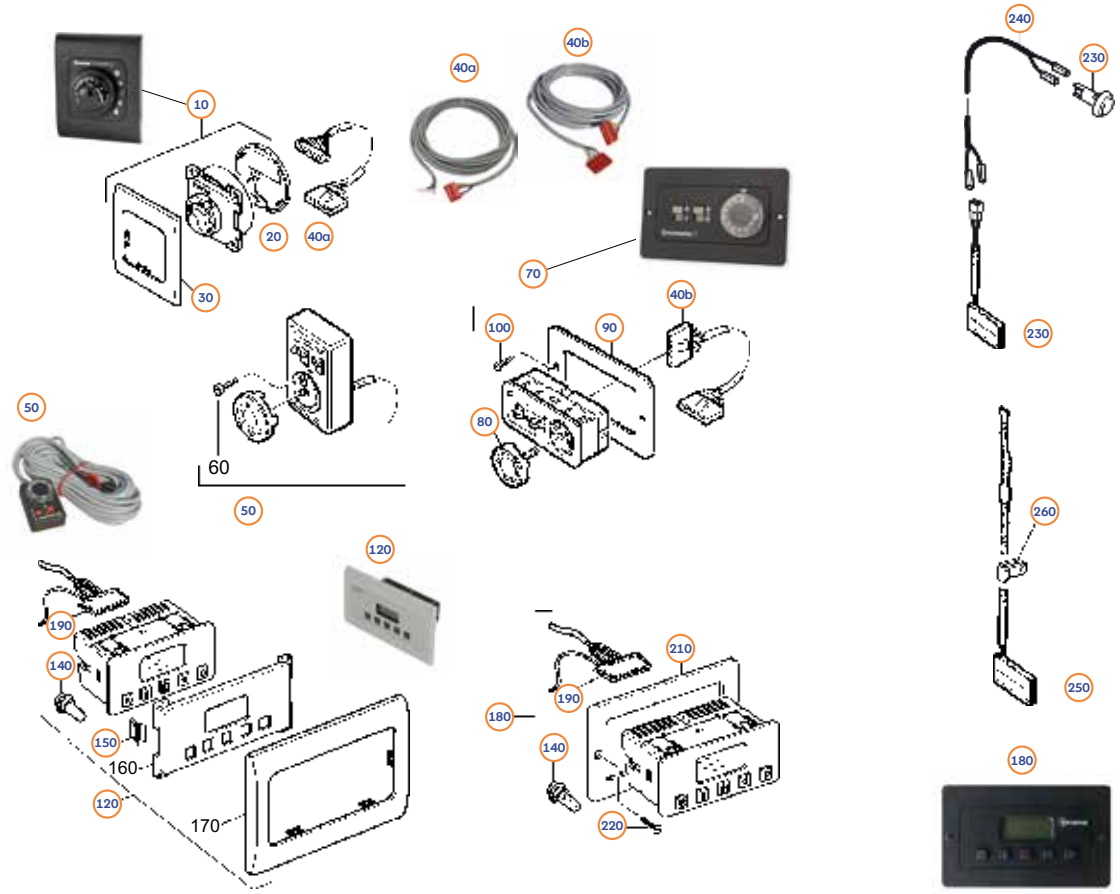

Poz.	Č. Movera	Č. výrobcu	Názov dielu
10	9924654	39030-72300	Ovládací panel, farba čierna
20	9919831	34030-29900	Veko
30	9993884	34000-67700	Krycí rám, farba čierna
40a	9996448	39050-45900	Kábel ovládacieho panela 4 m
40a	9996186	39030-03400	Kábel ovládacieho panela 10 m
40b	9999300	39050-36700	Kábel ovládacieho panela 4 m
50	9956246	39010-73900	Cestovný čierny starý (kábel 10 m)
70	9906284	39050-35000	Podpúšťanie podpúšťania
80	9912503	39050-35500	Tlačené služby
90	9916507	39010-86700	Inštalácia čierna
100	9997122	10010-78900	Skrutka do plechu
120	9954990	39891-00	Časový kút ZUE 2
140	9903359	39010-87300	Lampe 12 V
140	na dopyt	39010-87400	Lampe 24 V
150	9921561	39010-57000	Spona v tvare U
180	9916499	39890-00	Spínacie hodiny ZUE 12 V / 24 V
190	9916506	39010-65200	Pripojovací kábel 4 m
210	9916507	39010-86700	Inštalácia čierna
220	9997122	10010-78900	Skrutka do plechu
230	9914805	39050-41700	Vzdialený pocit FF 2
240	9995979	34000-71900	Kábel pre diaľkové senzory FF 2, 4 m
250	9994224	39010-77300	Vzdálený pocit FF s káblom 4 m
250	na dopyt	39010-77400	Vzdálený pocit FF s káblom 10 m
260	9914387	39010-85800	Kábelová

TRUMA Trumatic E2400 (E) 30 mbar 12 / 24 V od 01/1993

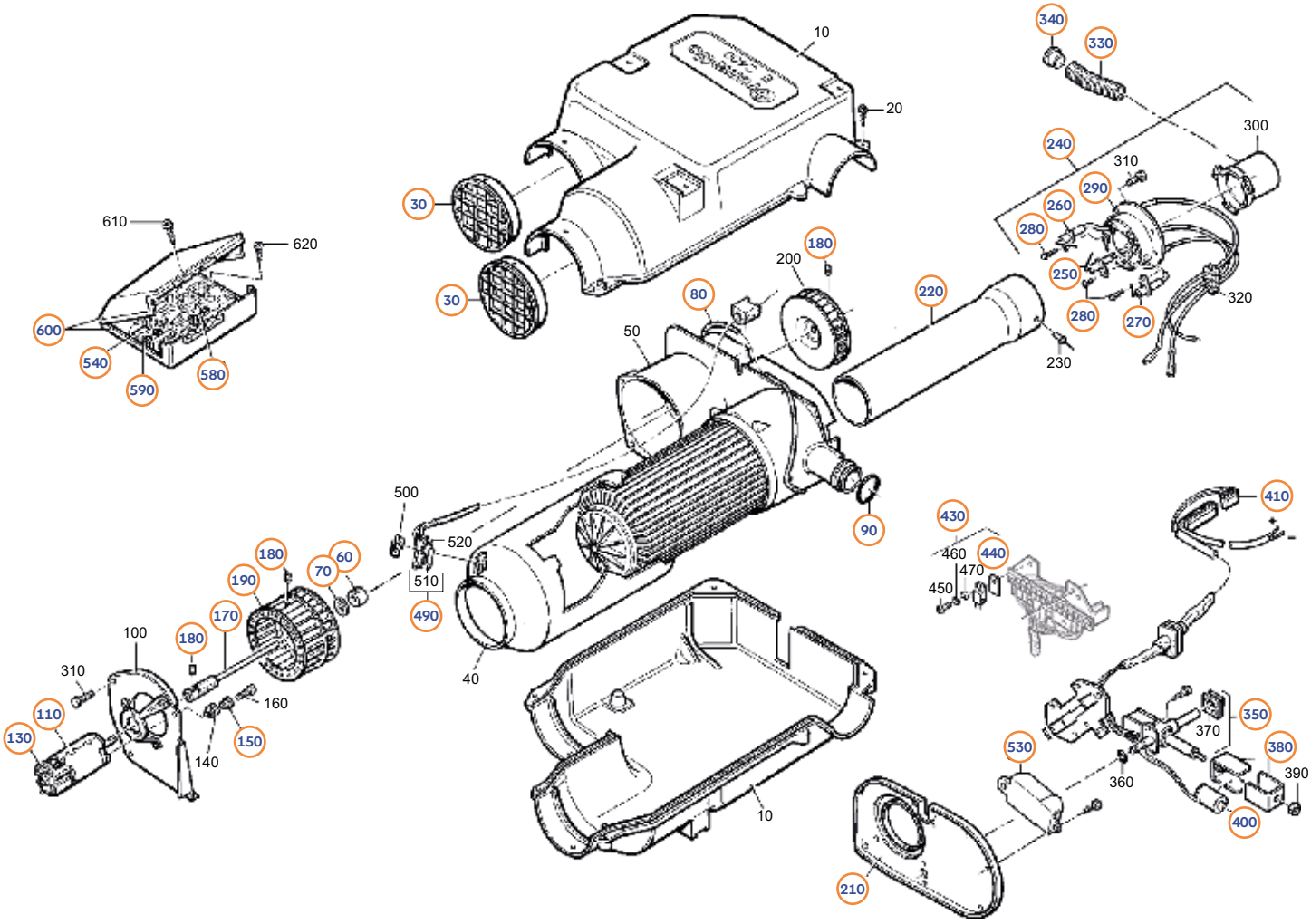

TRUMA Trumatic E2400 (E) 30 mbar 12 / 24 V od 01/1993

Poz.	Č. Movera Č.	výrobcu	Názov dielu
30	9901626	39050-63000	Mriežka
60	9956299	39080-17500	Kalotónové sklady
70	9956298	39080-17400	Pružina guľového uloženia
80	9999244	39050-59000	Kruhový prsteň
90	9956257	10030-23900	O-krúžok 22 x 2 mm
110	9956284	39050-53000	Pohonový motor 12 V
110	9934687	39050-53100	Rovnomerný motor 24 V
130	9997241	39010-17400	Držiak uhlíkov, červený / čierny
150	9997244	39080-16000	Puzdro
170	9956283	39050-52400	Kompletná hriadeľová spojka
180	9999372	10020-41000	Závratné
190	9997606	39050-52900	Ventilátorový kolesá Ø 76
210	9999246	39050-17000	Veko
220	9999245	39050-15400	Plameňová rúrka
240	9956291	39050-69300	Horák E 2400
240	na dopyt	39050-62000	Horák E 2400 E
250	9905379	39050-15700	Kontrolná elektróda
260	9905383	39050-15500	Zapaľovacia sviečka, vľavo
270	9905384	39050-15600	Zapaľovacia sviečka, vpravo
280	9905386	10010-70500	Skrutka do plechu
290	9997365	39050-15200	Brennertopf E 2400
290	na dopyt	39050-14900	Brennertopf E 2400 E
330	9999232	39050-54000	Rúrka vstrekovača
340	9934473	39050-57100	Injektor E 2400 12 V + E 2400 24 V 07/2012 - 12/2016
340	na dopyt	39050-55200	Injekčný injektor E 2400 E
350	9956288	39050-68200	Ventilné teleso E 2400
350	na dopyt	39050-55500	Magnetický ventil E 2400 E
380	9915068	70000-54600	Súprava plechov v tvare U (balenie 2 ks)
400	9997294	39010-04700	Magnetické pulty veľké a malé
410	9945251	39050-01800	Káblový zväzok E 2400 12 V + E 2400 E 12 V od 07/2012
410	9947190	39050-01900	Káblový zväzok E 2400 24 V + E 2400 E 24 V od 11/1997 - 06/2012
410	9906055	39050-68300	Káblový zväzok E 2400 12 V 01/1993 - 06/2012 + E 2400 E 12 V 11/1997 - 06/2012
430	9956290	39050-69100	Motorový tranzistor kpl.
440	9956244	39010-48900	Izolácia Comerix
bez obr.	na dopyt	39080-19700	Spannungswandler 24-Version
490	9956289	39050-68600	Termostatová doska pre E 2400 12 V + E 2400 E verzia
530	9956255	39050-19000	Zapaľovač
540	9925042	39050-02500	Elektronika E 2400 12 V + E 2400 E 12 V 07/2012 - 02/2016
540	9947189	39050-02600	Elektronika E 2400 24 V + E 2400 E 24 V 11/1997 - 06/2012
540	9924098	39050-77700	Elektronika E 2400 E 12 V 11/1997 - 06/2012
580	9956285	39050-53900	Jemná poistka 3,15 AT
590	9999668	70000-07100	Jemná poistka 1,6 AT
600	9938212	39020-02500	Kryt elektroniky

→ Dôležité upozornenie:
Všetky neuvedené diely sú dostupné na dopyt.

TRUMA Trumatic E4000 (A) 30 mbar 12 / 24 V
od 01/1989 do 12/2017

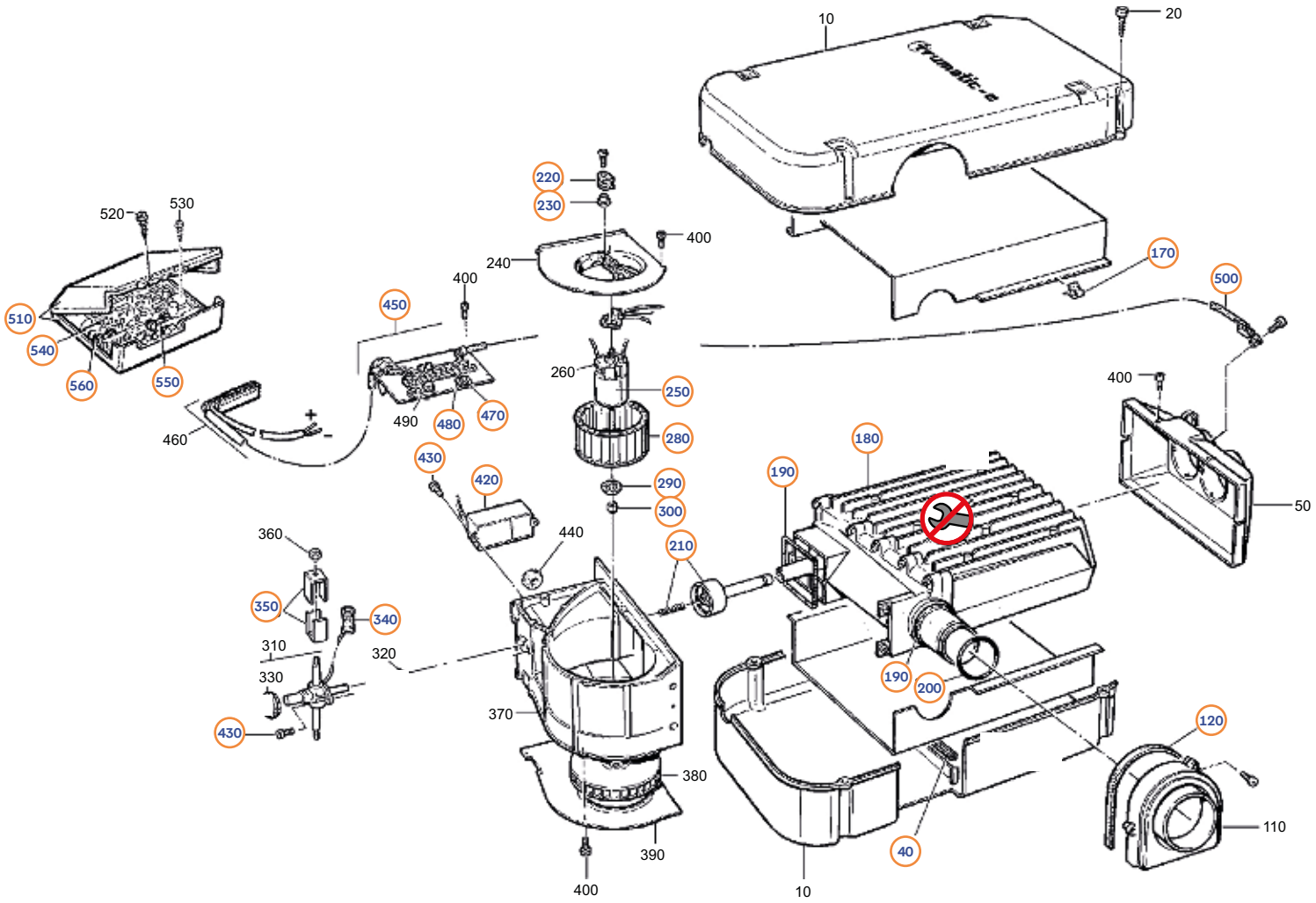

Poz.	Č. Movera	Č. výrobcu	Názov dielu
40	9997207	39010-25300	Tlakový profil 560 mm
120	9997206	39010-84700	Tlakový profil 340 mm
170	9921561	39010-57000	Spona v tvare U
180	9923241	39010-33500	Výmenný tepelný
190	9997208	30010-21400	O-krúžok 45 x 1,5 mm
200	9956259	34010-05700	O-krúžok 40 x 2,5 mm
210	9996679	39030-01900	Vzduchová komora
220	9997243	39080-16100	Vibračný dym
230	9956254	39050-14000	Puzdro
250	9956253	39030-49100	Pohonový motor 12 V
250	9938213	39030-49300	Rovnomerný motor 24 V
260	9997241	39010-17400	Držiak uhlíkov, červený / čierny
280	9997205	39010-72000	Ventilátorové koleso
290	9956298	39080-17400	Pružina guľového uloženia
300	9956299	39080-17500	Kalotónové sklady
340	9997294	39010-04700	Magnetické pulty veľké a malé
350	9915068	70000-54600	Súprava plechov v tvare U (balenie 2 ks)
420	9956255	39050-19000	Zapaľovač
430	9999459	10010-83300	Skrutka M4 x 10
450	9917069	39010-97200	Káblový zväzok 12 V
450	na dopyt	39010-97300	Káblový zväzok 24 V
470	9956245	39010-51900	Transistorová
480	9956244	39010-48900	Izolácia Comerix
500	9956292	39080-03500	Termostatová doska kpl.
510	9938212	39020-02500	Kryt elektroniky
540	9924098	39050-77700	Elektronika 12 V
540	9998621	39050-77800	Elektronika 24 V
550	9956285	39050-53900	Jemná poistka 3,15 AT
560	9999668	70000-07100	Jemná poistka 1,6 AT

TRUMA Kúrenie Easy

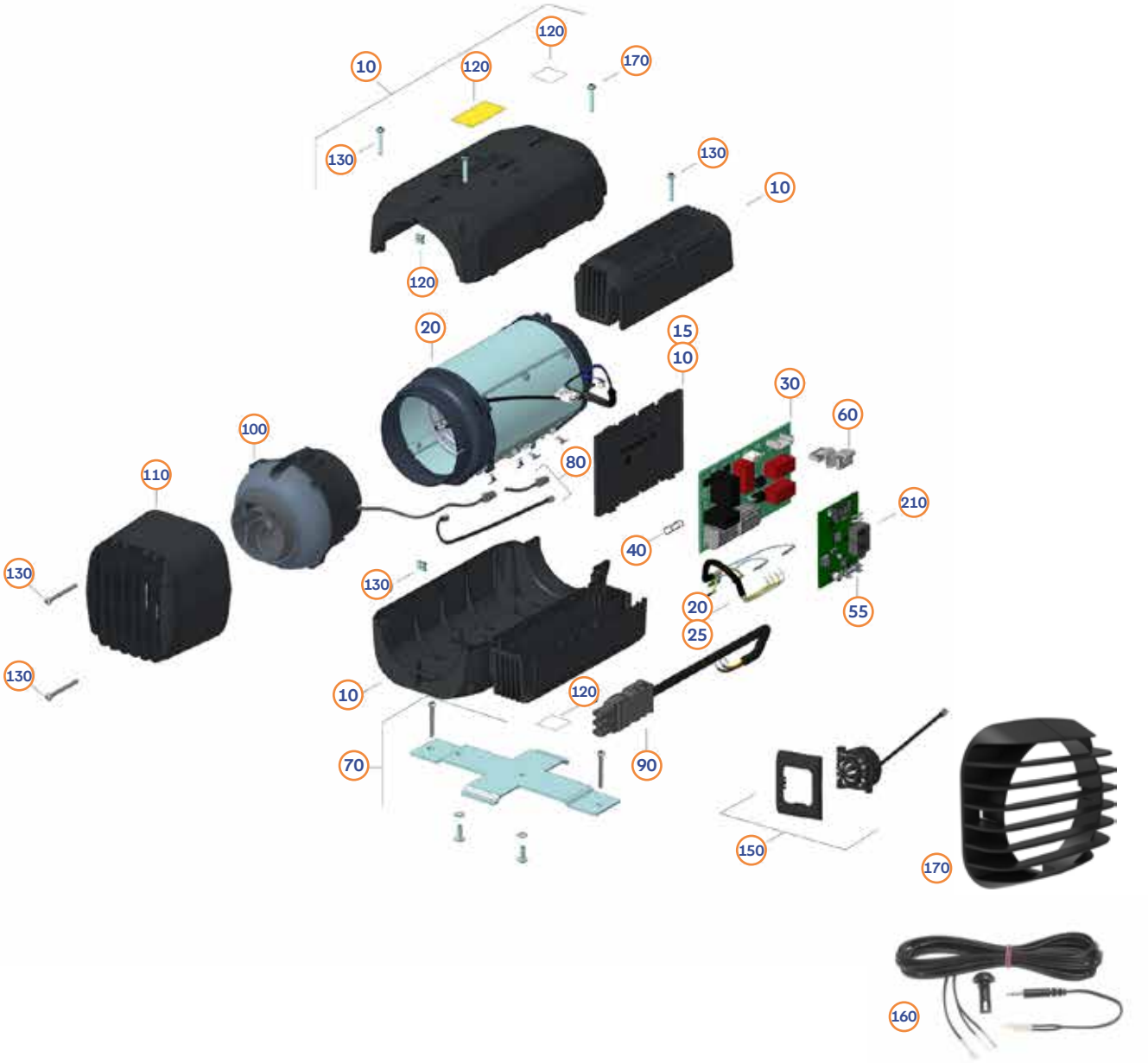

Poz.	Č. Movera	Č. výrobcu	Názov dielu
10	na dopyt	39070-00027	Kryt, komplet
15	na dopyt	39070-00031	Držiak elektroniky
20	na dopyt	39070-00026	Vykurovacie teleso kpl.
25	na dopyt	39050-00321	Káblový zväzok E-Kit, 230 V
30	9938831	34020-00546	Elektronika 230 V
40	9934289	39050-00381	Súprava jemných poistiek 10 AF, H 10 ks
50	na dopyt	39070-00029	Elektronika
55	na dopyt	39070-00037	Súprava jemných poistiek 3,15 AT L250V, 10 ks
60	9938832	34020-00545	Spojovacie vedenie elektrického ovládania
70	na dopyt	39050-00319	Beipack pripevnenie E-Kit
80	na dopyt	39050-00313	Beipack elektrické diely E-Kit
90	na dopyt	39070-00035	Kábel, 230 V, 1,6 m, wa3m-x
100	na dopyt	39070-00028	Kompletný ventilátor
110	na dopyt	39070-00030	Bleskovačka
120	na dopyt	39070-00038	Súprava nálepiek Eezy
130	na dopyt	39070-00032	Malé oddelenie
150	na dopyt	39070-00036	Truma CP Classic Eezy
160	9926521	34203-01	Snímač teploty miestnosti FFC2
170	9975883	39050-00494	Gitter na použitie bez rozdelenia teplej vzduchu

TRUMA Rozvod teplého vzduchu z vykurovacích zariadení

Warmluftanbindung an die Truma Combi a CombiNeo



Prípojka teplého vzduchu pre Truma E2400/4000, VarioHeat a Eazy



Rozdelenie teplej vzduchu pre všetky truma vykurovacie zariadenia



TRUMA Rozvod teplého vzduchu z vykurovacích zariadení

Poz.	Č. Movera	Č. výrobcu	Názov dielu
10	9928331	34092-01	Bogen BGC, čierna
15	9999325	34310-01	Kryt CB, čierna
20	9999893	34020-24000	Príchytky, 4 ks
25	9954546	39630-01	Adaptér potrubia E-kit
30	9954495	39450-01/3236345	Rúra VR 80, Ø 80 mm / kotúč 20 m
35	9954500	39590-00	Objímka ZRS, Ø 80 mm
40	9954547	39492-01	Bogen BG 80, čierna
45	9954629	39611-01	Čierna 80, čierna
50	9927935	39541-01	T-častika 80 čierna
55	9934378	39610-01	Y- kus, čierna
60	9996627	40230-00	Rúra ÜR, Ø 65 mm, kotúč 20m
70	9954926	40241-01	Šieľka OŠ (3 st.), šedá, Ø 65 mm
80	9998848	39550-00	Rúrka VR 72, Ø 72 mm
90	9997234	40261-01	Šálka OŠ 5, šedá, Ø 72 - 75 mm
100	9994274	40320-01	Potrubie IR, Ø 35 mm, neporušené
105	9954200	3236316	Rúra Isotherm Ø 35mm, bez otvorov
110	9954306	40331-01	Šálka IS, šedá, Ø 35 mm
120	9908604	40210-00	Rúrka AZR, Ø 22 mm
130	9954945	40220-00	Šálka AZS, Ø 22 mm
140	9995970	39170-00	Prívodná rúra ZR 18, Ø 49 mm
150	9995971	39190-00	Šálka ZRS 18, Ø 49 mm
160	9996969	40681-00	Rúra IDR, Ø 75 mm, 2 m
170	9954886	40152-01	T-častička TS, achatgrau
180	9954823	40192-01	Y- kus, achatgrau
190	9954891	40162-01	Zvukové spojenie, achatgrau
200	9954887	40702-01	WL nástenný ventilátor, achat sive
210	9954547	40740-01	Bogen BG, čierna
220	9954599	40730-01	Duchovná, čierna
230	9954888	40121-01	Strang Zámok SP, achatgrau
240	9954889	40121-02	Uzáver vetvy SP 2, achátová sivá
250	9954896	40302-01	Zvuk AB35, achatgrau
260	9954898	40381-01	Redukcia RZ35, achátová sivá
270	9954892	40131-01	Zvuk-T AT, achatgrau
280	9954840	39010-81300	Redukcia RZ, čierna
290	9954883	40181-01	Matica koncovky EM, achátová sivá
300	9954559	40152-02	Vetrací T-kus Lüfter-T LT, achátová sivá
310	na dopyt	40171-08	Koniec EN, striebro
310	na dopyt	40171-09	Koniec EN, olivbrun
310	9949964	40171-03	Koniec v, bronz
310	9998919	40171-05	Koniec EN, čierna
310	na dopyt	40171-04	Koniec EN, gré
310	9997235	40171-01	Koniec EN, achatgrau
310	9905826	40171-02	Koniec v Beige
320	9917438	40171-25	Koniec EN-L, čierna
330	9954877	40721-05	Lamelové použitie LA, čierna
330	na dopyt	40721-09	Lámové použitie LA, olivbrun
330	9954874	40721-02	Lámové použitie LA, Beige
330	9954876	40721-04	Lamelové použitie LA, šedé
330	9954875	40721-03	Lámové použitie LA, hnedé
330	9954873	40721-01	Lámové použitie LA, achatgrau
340	9954882	40171-07	Koniec EN-O, achatgrau
340	9999226	40171-29	Koniec EN-O, olivbrun
350	9954832	39971-01	Otočná výustka SCW 2, čierna
350	9954830	39971-02	Otočná výustka SCW 2, béžová
350	na dopyt	39971-03	Otočná výustka SCW 2, bazaltová sivá
360	9954897	40311-01	Rohová dýza, achátová sivá
370	9954893	40391-01	RD, achatgrau a trubice
380	9954894	40353-01	Uzáverové veko VD, achátová sivá
390	9954346	40371-01	Predvolené tepelné vzduchové súpravy, čisté biele
460	9996633	40670-00	Nasávacia dýza DM
470	9996632	40660-00	Nasávacia dýza DT
480	9999893	34020-24000	Klipová 4 ks.
490	9954885	40101-02	Blend BL2 30mm
500	9954884	40101-01	Blende BL 1 2022

TRUMA Riadenie a ovládanie Combi, Combi D a CombiNeo

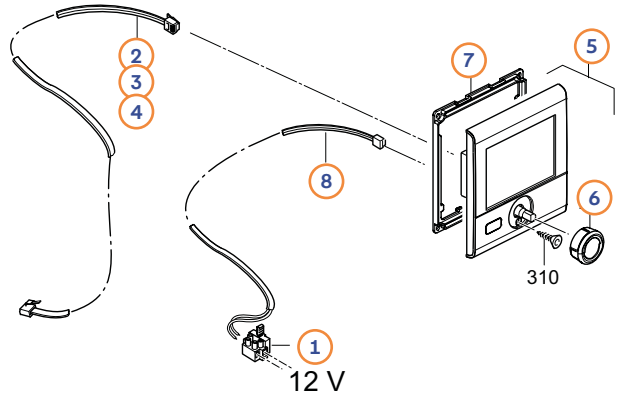

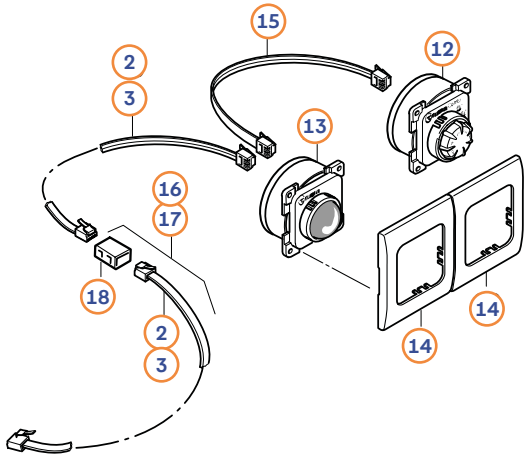

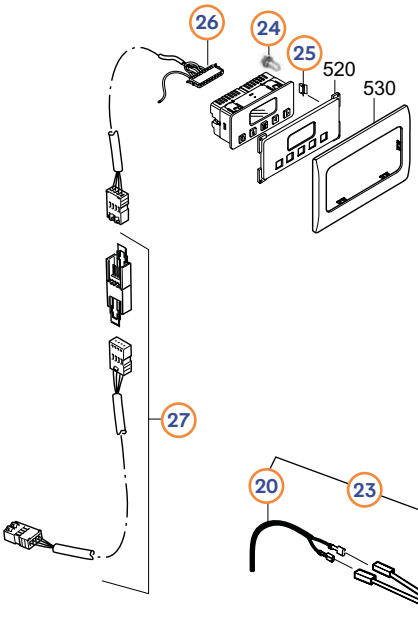



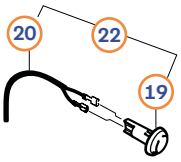













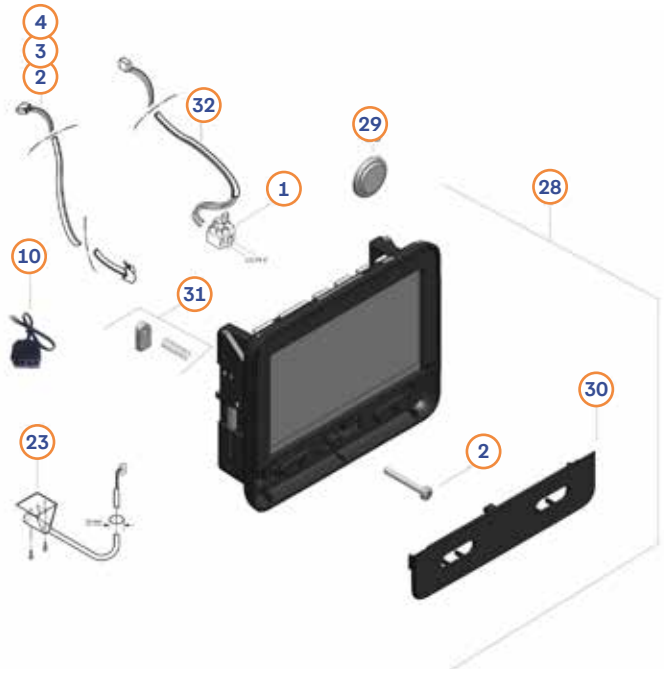

TRUMA Riadenie a ovládanie Combi, Combi D a CombiNeo



Poz.	Č. Movera	Č. výrobcu	Názov dielu	Kompatibilita
1	9934966	50020-27800	Držiak poistky inkl. Sicherung 1 AF	Combi, Combi D a CombiNeo
2	9913935	36110-01	Kábel ovládacieho panela 3 m	Combi, Combi D a CombiNeo
3	9915058	36110-02	Kábel ovládacieho panela 6 m	Combi, Combi D a CombiNeo
4	9916901	36110-03	Kábel ovládacieho panela 9 m	Combi, Combi D a CombiNeo
5	9954082	34020-00374	Náhradný servis CP Plus	Combi a Combi D
6	9917377	34030-28600	Otočný ovládač CP plus	Combi a Combi D
7	9918453	34030-28500	Montážny rám DBT	Combi a Combi D
8	9913968	34030-28700	Pripojovací kábel CP plus	Combi a Combi D
10	9950346	36120-51	Rozdeľovač TIN	Combi, Combi D a CombiNeo
11	9950348	47000-00003	Pripojovací kábel 12/24 V	Combi a Combi D
12	9918378	36011-01	Ovládací panel, CP Classic, farba čierna	Combi a Combi D
13	9926485	34030-23300	Ovládací panel Combi EL	Combi a Combi D
14	9993884	34000-67700	Krycí rám, farba čierna	Combi a Combi D
15	9908582	34020-21700	Služobný kábel	Combi a Combi D
16	9997312	34301-02	Predĺženie kábla pre obsluhu 3 m	Combi a Combi D
17	9981316	34301-01	Predĺženie kábla pre obsluhu 6 m	Combi a Combi D
18	9997519	34020-21500	Zásuvka na predĺženie	Combi a Combi D
19	9993113	34020-00263	Obývacia teplota pocit okolo	Combi, Combi D a CombiNeo
20	9995979	34000-71900	Kábel pre diaľkové senzory FF 2,4 m pre CP-Plus verzia	Combi, Combi D a CombiNeo
21	9914452	34020-95400	Priemerný teplotný senzor	Combi, Combi D a CombiNeo
22	9947027	47000-00140	Vnútorné teplotné snímače Okolo vrátane kábla pre iNet X Panel	Combi, Combi D a CombiNeo
23	9944552	36430-01	Kábel s priemerom na priestorovú teplotu pre iNet X Panel	Combi, Combi D a CombiNeo
24	9903359	39010-87300	Lampe 12 V	Combi a Combi D
25	9921561	39010-57000	Spona v tvare U	Combi a Combi D
26	9997890	34020-19800	Pripojovací kábel 3 m	Combi a Combi D
27	9981317	34301-03	Predĺženie 6 m	Combi a Combi D
28	9962643	36414-01	Truma iNet X Panel	Combi, Combi D a CombiNeo
29	na dopyt	47000-00129	Batéria CR 2032	Combi, Combi D a CombiNeo
30	na dopyt	47000-00143	Truma klávesnica	Combi, Combi D a CombiNeo
31	na dopyt	47000-00142	Montáž Kráľovná	Combi, Combi D a CombiNeo
32	9947054	47000-00141	Pripojovací kábel iNet X 0,5 m	Combi, Combi D a CombiNeo
32	9958803	47000-00216	Kábel , CAN+120R, 0,5 m, e4f-x2	Combi, Combi D a CombiNeo
33	9946414	36421-01	Krycí rám iNet X Panel	Combi, Combi D a CombiNeo
37	9946856	47000-00172	Univerzálny CI kábel pre iNet X, 1 m	Combi, Combi D a CombiNeo
39	na dopyt	36470-01	iNet X Kabelset 12 V / CAN	Combi, Combi D a CombiNeo
bez obr.	9958810	47000-00256	Kábel, priestorový pocit, 2 m, e2f-f1f-f1f	Combi, Combi D a CombiNeo
40	9916066	34030-34700	Spínač okna	Combi, Combi D a CombiNeo
bez obr.	na dopyt	34020-01581	Spínač okna, úzky, kompletný	Combi, Combi D a CombiNeo
41	9959677	47000-00212	Kábel, CI, 1 m, e3f-e3f	Combi, Combi D a CombiNeo
41	na dopyt	47000-00213	Kábel, CI, 3 m, e3f-e3f	Combi, Combi D a CombiNeo
41	9959259	47000-00214	Kábel, CI, 6 m, e3f-e3f	Combi, Combi D a CombiNeo
42	na dopyt	40781-01	Kábel , CAN, 0,15 m, m4f-m4f	Combi, Combi D a CombiNeo
42	9958798	40781-02	Kábel , CAN, 3 m, m4f-m4f	Combi, Combi D a CombiNeo
42	9958799	40781-03	Kábel , CAN, 6 m, m4f-m4f	Combi, Combi D a CombiNeo
42	9958800	40781-04	Kábel , CAN, 9 m, m4f-m4f	Combi, Combi D a CombiNeo
43	na dopyt	47000-00266	Kábel , CAN, 0,1 m, m4f-m4m-m4m	Combi, Combi D a CombiNeo
44	9947539	36450-01	Truma iNet X Connect	Combi, Combi D a CombiNeo
bez obr.	9958933	36450-99	Truma iNet X súprava	Combi, Combi D a CombiNeo
45	na dopyt	47000-00215	Montážna doska iNet X	Combi, Combi D a CombiNeo
46	9958798	40781-02	Kábel , CAN, 3 m, m4f-m4f	Combi, Combi D a CombiNeo
47	9958803	47000-00216	Kábel , CAN+120R, 0,5 m, e4f-x2	Combi, Combi D a CombiNeo
48	9958941	47000-00298	Zakončovací odpor CAN 120 Ohm	Combi, Combi D a CombiNeo

TRUMA Vodné prípojky a ventily Combi, Combi D a CombiNeo



Poz.	Č. Movera	Č. výrobcu	Názov dielu
1	9977713	34020-00237	Zariadenie Frostcontrol TB
2	9952765	34020-00238	Závodné kontroly JG
3	9991446	40020-00400	Vypúšťací ventil
4	9995638	40020-00900	Vypúšťací ventil s dvojitou prípojkou
5	9977170	70141-02	Vypúšťací ventil Bo TB
6	9938241	70141-10	Vypúšťací ventil TB 1,5 bar
7	9994779	70142-05	Vypúšťací ventil Bo JG
8	9992186	34020-16200	Uholové pripojenie modré JG 12 mm
9	9992185	34020-16900	Zvukový pripojenie modré TB flex.
10	9992183	34020-63900	Zariadenie je červená TB flex.
11	9992184	34020-64000	Uholové pripojenie červené JG 12 mm
12	9992203	34150-01	Zvukové pripojenie 2 flex.
13	9995789	34151-03	Uholové pripojenie 2 JG 12 mm
14	9977751	70000-03300	Spätný ventil TB
15	9977706	70020-03500	Spätný ventil JG
16	9992798	70150-01	Uhlová spojka TB
17	9997935	70151-03	Uhlová spojka JG 12 mm, modrá

TRUMA Odvod spalín Combi

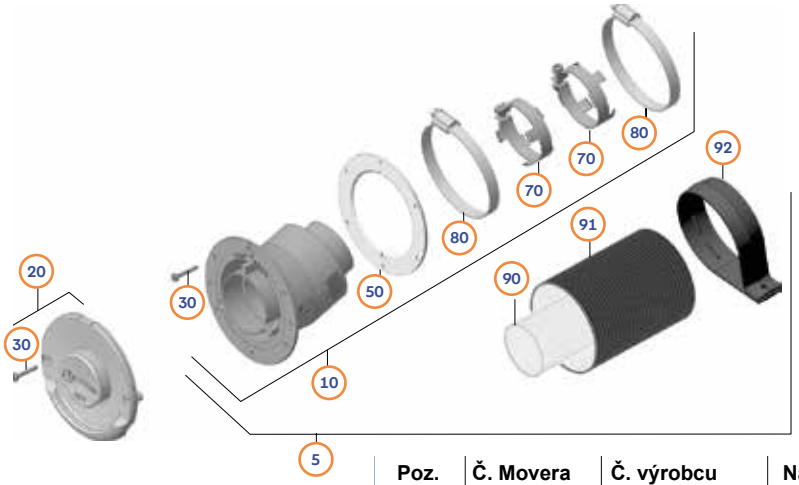

Zámok ZR 80



Poz.	Č. Movera	Č. výrobcu	Názov dielu
5	9956529	36240-01	Súprava nástenného komína ZR 80
10	9956528	36140-01	Vnútorný diel komína ZR 80
20	9956524	36151-01	Vonkajší diel komína ZR 80, krémovobiely
20	9956525	36151-05	Vonkajší diel komína ZR 80, Bianco
20	9956526	36151-08	Kamínový podiel ZR 80, svetlo sivý
20	9956527	36151-09	Vonkajší diel komína ZR 80, čierny
20	9945103	36151-10	Vonkajší diel komína ZR 80, antracitový
30	9995621	10010-72900	Skrutka do plechu ISO 7049 ST3,5x25-A2-20H-C-Z
50	9997512	34000-10700	Tesnenie nástenného komína 104,5 mm, prachová sivá
70	9995624	34020-14200	Spona rúrky odvodu spalín
80	9954591	39010-61800	Hadicová spona DIN 3017 A-70-90x9-W4
90	9955271	39320-01	Rúrka odvodu spalín AA 3, Ø 55 mm / 20 m v rolke
91	9956542	39580-01	Prívodová rúra ZR 80, Ø 80 mm / 20 m rolka
92	9954500	39590-00	Objímka ZRS, Ø 80 mm
93	9956259	34010-05700	O-krúžok 40 x 2,5 mm, VMQ

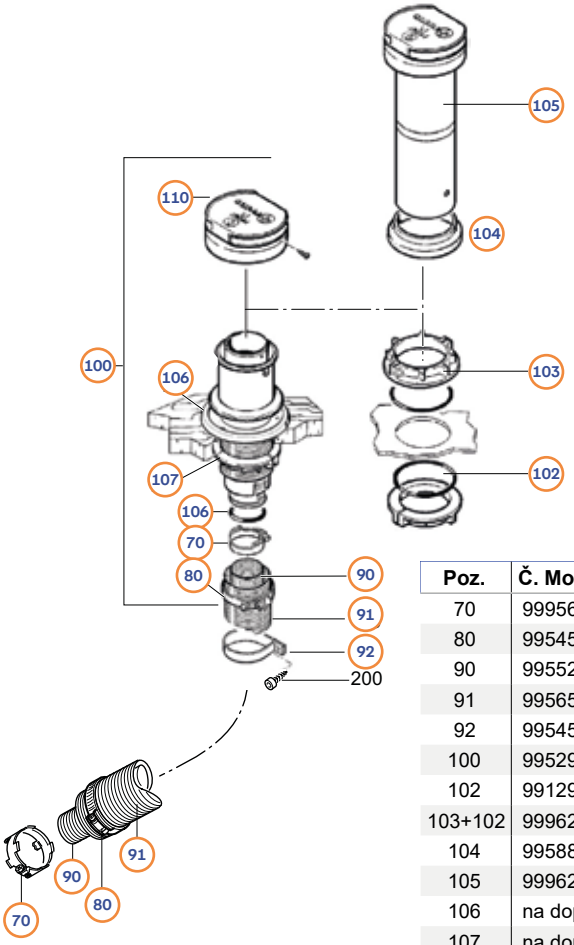

Strešný komín DKC 2

Poz.	Č. Movera	Č. výrobcu	Názov dielu
70	9995624	34020-14200	Spona rúrky odvodu spalín
80	9954591	39010-61800	Hadicová spona DIN 3017 A-70-90x9-W4
90	9955271	39320-01	Rúrka odvodu spalín AA 3, Ø 55 mm / 20 m v rolke
91	9956542	39580-01	Prívodová rúra ZR 80, Ø 80 mm / 20 m rolka
92	9954500	39590-00	Objímka ZRS, Ø 80 mm
100	9952991	34051-01	Krytová komína DKC 2 krémová biela
102	9912905	10030-26700	O-krúžok 66 x 2 mm, VMQ
103+102	9996280	34080-01	Komínová priechodka SDDF, krémovobiela
104	9958869	34000-13900	Tesniaci krúžok
105	9996279	34070-01	Predĺženie komína KVC 30 cm
106	na dopyt	34020-01122	Dichtungen Dachkamin Combi (E)
107	na dopyt	34000-34700	Skrutkovací krúžok Ø 100 mm
110	9998691	34000-19700	Strešná komínová hlavica

TRUMA Odvod spalín Combi D

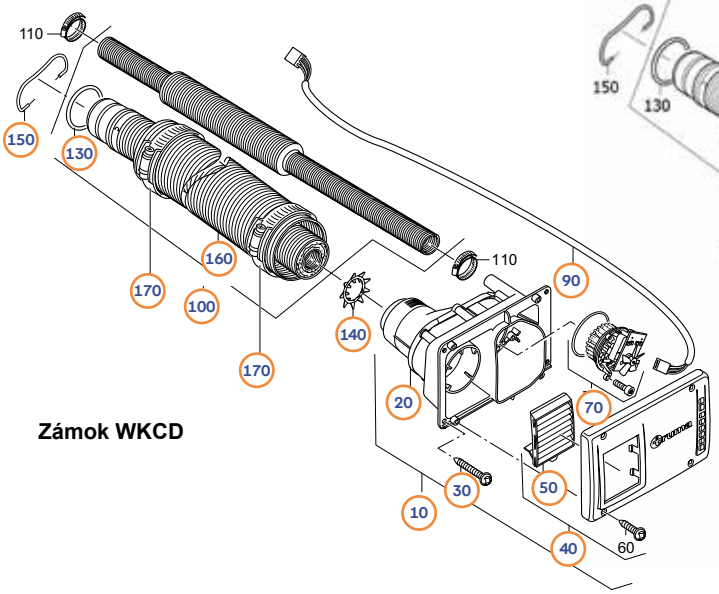

Zámok WKCD

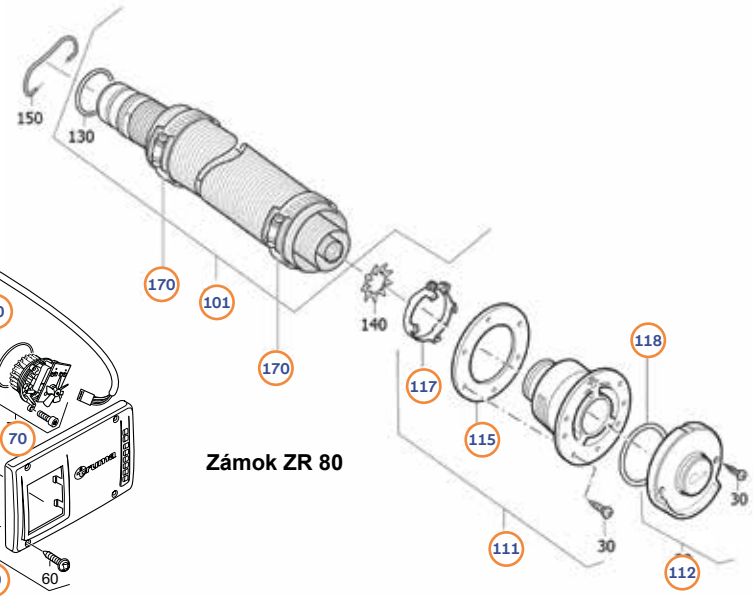

Zámok ZR 80

Zámok WKCD

Poz.	Č. Movera	Č. výrobcu	Názov dielu
10	9952981	34400-02	Nástenná koncovka odvodu spalín WKCD, farba biela pre Combi D < 04/2022
10	9952982	34400-03	Čierny nástenný komín WKCD pre Combi D < 04/2022
10	9952983	34400-04	Nástenná koncovka odvodu spalín WKCD, farba antracitová pre Combi D < 04/2022
20	9918163	34020-67700	Vnútorná časť WKCD pre Combi D < 04/2022
30	9995621	10010-72900	Skrutka do plechu
40	9934617	34020-67900	Kamenné časti bianco pre Combi D < 04/2022
40	9904387	34020-68000	Čierna časť kamienky pre Combi D < 04/2022
50	9934274	34020-68100	Lamelové aplikácie pre Combi D < 04/2022
70	9952753	34020-00235	Spálený vzduchový motor pre Combi D < 04/2022
90	9932511	34020-68300	Kábel pre Combi D < 04/2022
100	9952988	34501-04	Púrová trubica 1,5 m pre Combi D < 04/2022
100	9952986	34501-02	Potrubie 0,7 m pre Combi D < 04/2022
100	9952987	34501-03	Súprava potrubia 1,0 m pre Combi D < 04/2022
100	9952985	34501-01	Potrubie 0,6 m pre Combi D < 04/2022
101	9957774	34502-01	Súprava potrubia Combi D 0,6 m pre Combi D Next Gen > 04/2022
101	9957775	34502-02	Súprava potrubia Combi D 0,7 m pre Combi D Next Gen > 04/2022
101	9957776	34502-03	Súprava potrubia Combi D 1,0 m pre Combi D Next Gen > 04/2022
101	9957777	34503-04	Súprava potrubia Combi D 1,5 m pre Combi D Next Gen > 04/2022

Zámok ZR 80

Poz.	Č. Movera	Č. výrobcu	Názov dielu
111	9956528	36140-01	Kaminová časť ZR 80 pre Combi D Next Gen > 04/2022
112	9956527	36151-09	Kamínová časť ZR 80 čierna pre Combi D Next Gen > 04/2022
112	9945103	36151-10	Vonkajší diel komína ZR 80, antracitový, pre Combi D Next Gen > 04/2022
115	9997512	34000-10700	Zidová komínová tesnenia 104,5 mm prachová pre Combi D Next Gen > 04/2022
117	9995624	34020-14200	Spona rúrky odvodu spalín pre Combi D Next Gen > 04/2022
118	na dopyt	34020-01377	O-Ring 47x1 mm, VMQ pre Combi D Next Gen > 04/2022
130	9956259	34010-05700	O-krúžok 40 x 2,5 mm
140	9947519	34020-45200	Blokovanie
150	9918103	34020-99900	Uchytenie rúrky odvodu spalín
160	9956542	39580-01	Prívodná rúra Ø 80 mm pre Combi D < 04/2022
170	9954591	39010-61800	Hadicová spona

TRUMA Odvod spalín CombiNeo

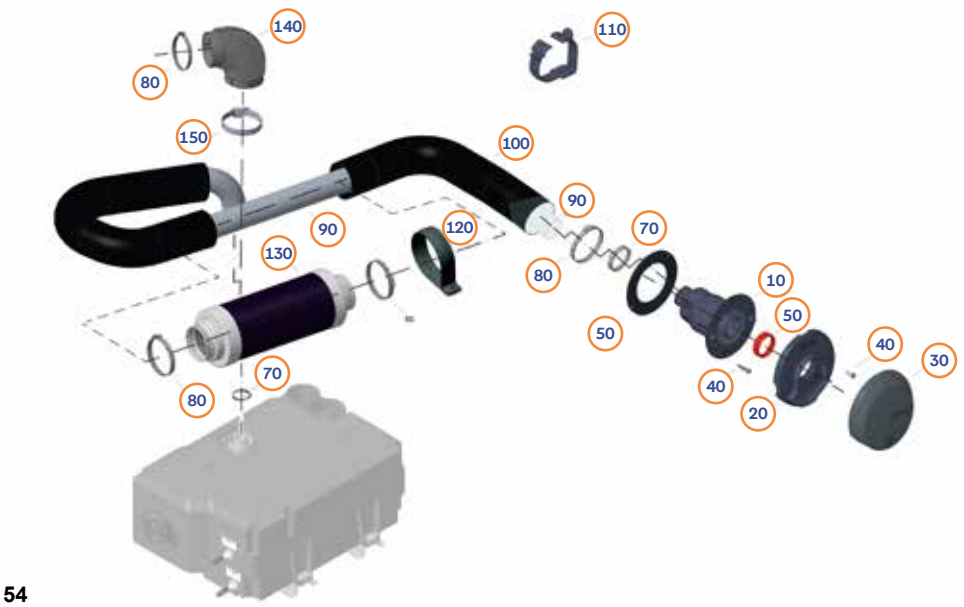

Zámok CNZR 54

Poz.	Č. Movera	Č. výrobcu	Názov dielu
10	na dopyt	36141-01	Vnútorná časť CNZR 54 kpl.
20	na dopyt	34040-00355	Kaminová časť CNZR 54 kpl.
30	na dopyt	36153-09	Kamenné časti CNZR 54, čierna
40	na dopyt	34040-00356	Skrutkovací krb CNZR 54
50	na dopyt	34040-00357	Súprava tesnení komína CNZR 54
70	na dopyt	34040-00382	Jednohoľná kliešť 31,4-34,6 mm-V2A
80	na dopyt	34040-00383	Jednohourový kliešť 51,4-55,5 mm-V2A
90	na dopyt	39420-00	Rúrka odvodu spalín AA 24, Ø 33 mm
100	na dopyt	39427-00	Prívodová rúra ZR 55, Ø 55 mm
110	na dopyt	40270-01	Šálka ZR, čierna, Ø 54 mm
120	9954500	39590-00	Objímka ZRS, Ø 80 mm
130	na dopyt	39470-01	Zvukový dym CombiNeo
140	na dopyt	34092-02	90° Bogen vstupný vzduch
150	na dopyt	34040-00384	Schlauchschelle DIN 3017 A-40-60x9-W4

TRUMA CombiNeo 4E / 6E

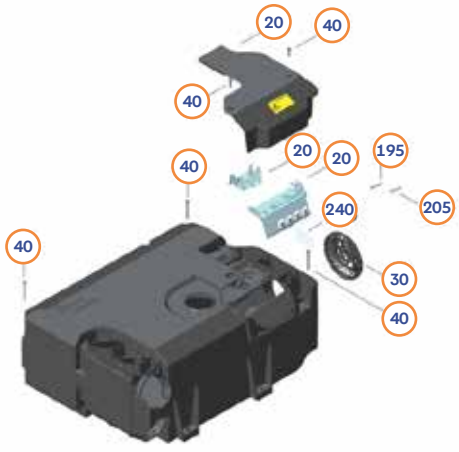

Poz.	Č. Movera	Č. výrobcu	Názov dielu
20	na dopyt	34040-00191	Servisné
30	na dopyt	34040-00294	Námorník
40	na dopyt	34040-00192	Skrutky s doplnkami
50	na dopyt	34040-00193	Malé oddelenie
195	na dopyt	34040-00338	Súprava jemných poistiek 15AF, 24V, H 10 ks
205	na dopyt	34040-00337	Súprava jemných poistiek 16AF, 250V, H 10 ks
240	na dopyt	34020-00607	Súprava nálepiek

TRUMA Combi 4/4E/6/6E
od 04/2007 do 05/2018

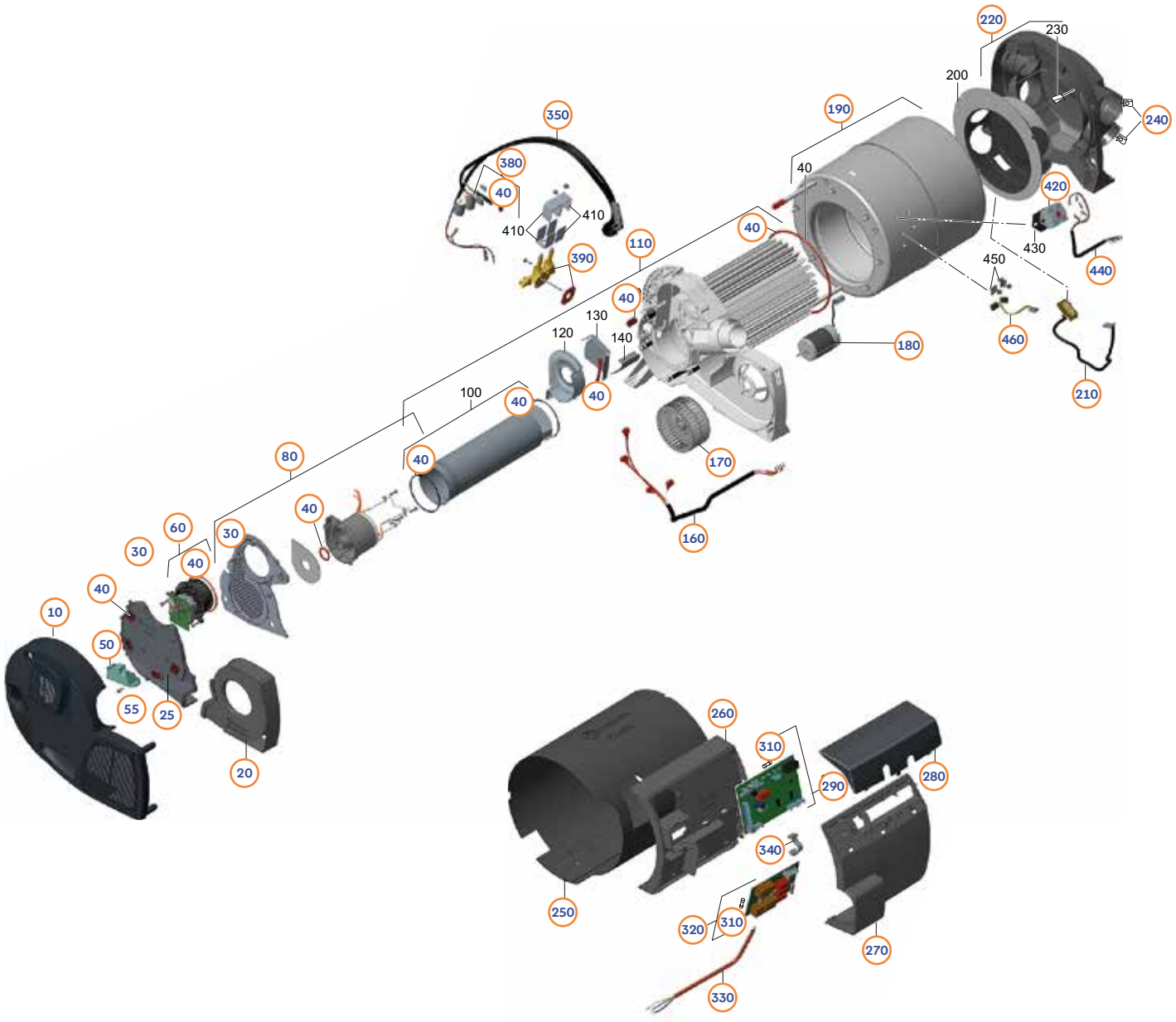

TRUMA Combi 4/4E/6/6E
od 04/2007 do 05/2018

Poz.	Č. Movera	Č. výrobcu	Názov dielu	Vyhotovenie
10	9946289	34020-00936	Súprava krytov Combi (E)	
20	9998560	34020-65000	Prevádzkovateľ Combi (E) vpravo	
25	9946515	34020-00757	Vľavo odľava, lakované	
30	9959680	34020-00609	Pribalené skrutky pre Combi	
40	9937905	34020-00933	Sada tesnení Combi (E)	
50	9952752	34020-00234	Súprava zapaľovača Combi (E)	
60	9952753	34020-00235	Spálený vzduchový motor Set Combi (E)	
80	9937461	34020-00932	Súprava horáka Combi (E)	
110	9945352	34020-00605	Teplotný výmenný systém Combi	Len 4 / 6
110	9957503	34020-00606	Teplotný výmenník Combi E	Iba 4E / 6E
120	na dopyt	34020-01500	Vstupná dýza VBL	Len 4 od 03/2007 do 04/2013
160	na dopyt	34020-61200	Káblový zväzok ohrievacích telies Combi E	Iba 4E / 6E
170	9999371	34000-04700	Ventilatorrad 108X50R	
180	9938207	34020-61300	Motorové prevodovky Combi	
190	9962879	34020-01682	Súprava nádrže na vodu Combi (E)	
200	9934978	34020-61400	Kryt prívodu vnútorného vzduchu	
210	9952757	34020-00241	Thermostatová doska Set LTF Combi (E)	
220	9911882	34020-61600	Kompletný rozvádzač teplého vzduchu	
230	na dopyt	34020-53100	Clip vnútorný vzduch	
240	9999893	34020-24000	Príchytky, 4 ks	
250	9922689	34020-95900	Mantel Combi čierny	
260	9923655	34020-61700	Elektronické domy Combi	
270	9909816	34020-61800	Veko elektroniky Combi	
280	9937595	34020-00687	Kryt prípojok Combi	
290	9916076	34030-18200	Elektronika Combi 4/4 E	Len 4 / 4E
290	9938220	34030-18300	Elektronika Combi 6/6 E	Len 6 / 6E
310	9952763	34020-00073	Súprava jemných poistiek 10 AF, H 10 ks	
320	9927548	34020-63800	Elektronika Combi/Combi D, 230 V	Iba 4E / 6E
330	na dopyt	34020-00909	Kábel 230 V, 1,6 m	Iba 4E / 6E
340	na dopyt	34020-09300	Spojovacie vedenie elektrického ovládania	Iba 4E / 6E
350	9952767	34020-00240	Kabelbaumset Combi 4 (E)	Len 4 / 4E
350	9952769	34020-00239	Kabelbaumset Combi 6 (E)	Len 4 / 4E
360	9997252	34020-57000	Ukostrovací vodič zapaľovača, kompletný	Len od 03/2007 do 04/2013
380	9992194	34020-63500	Doska termostatu CB4/4E	Len 4 / 4E
380	9992196	34020-63300	Doska termostatu CB 6/6E	Len 4 / 4E
390	9952745	34020-00231	Magnetické ventilové súpravy 2S Combi	Len od 03/2007 do 04/2013
390	9952744	34020-00230	Magnetické ventilové súpravy 2S0 Combi	Len od 05/2016 do 06/2018
410	9915068	70000-54600	Súprava profilových plechov v tvare U, 2 ks	
420	9952744	34020-08200	Spínač WTS 230 V Combi	Iba 4E / 6E
430	na dopyt	34020-11000	Podklad WTS-E	Iba 4E / 6E
440	na dopyt	34020-63100	Kábel teplota vody	Iba 4E / 6E
450	na dopyt	34020-03500	Teplovodivý plech	
460	9912715	34020-63200	Káblový zväzok snímača teploty vody	

TRUMA Combi 4/ 4E/ 6/ 6E od 06/2018 a od 05/2020

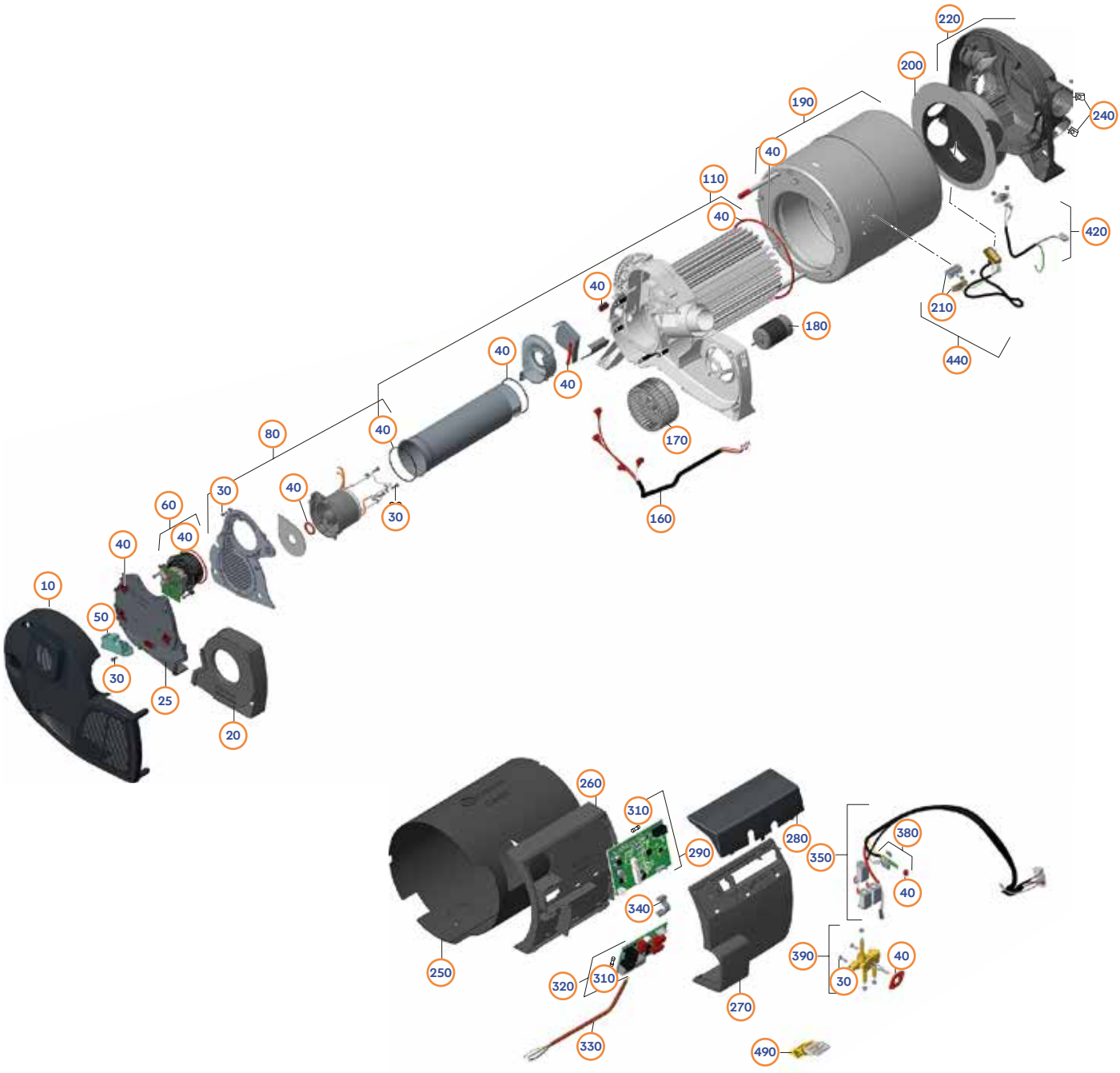

TRUMA Combi 4/ 4E/ 6/ 6E od 06/2018 a od 05/2020

Poz.	Č. Movera	Č. výrobcu	Názov dielu	Vyhotovenie
10	9946289	34020-00936	Súprava krytov Combi (E)	
20	9998560	34020-65000	Prevádzkovateľ Combi (E) vpravo	
25	9946515	34020-00757	Vľavo odľava, lakované	Len 4 / 6 od 06/2020
25	na dopyt	34020-00758	Vľavo odľava, lakované	Len 4E / 6E od 06/2020
30	9959680	34020-00609	Pribalené skrutky pre Combi	
40	9937905	34020-00933	Veko a tesnenia Combi (E)	
50	9952752	34020-00234	Súprava zapaľovača Combi (E)	
60	9952753	34020-00235	Spálený vzduchový motor Set Combi (E)	
80	9937461	34020-00932	Súprava horáka Combi (E)	
110	9945352	34020-00605	Teplotný výmenný systém Combi	Len 4 / 6
110	9957503	34020-00606	Teplotný výmenník Combi E	Iba 4E / 6E
160	9938414	34020-00484	Káblový zväzok ohrievacích telies Combi E	Iba 4E / 6E
170	9999371	34000-04700	Ventilatorrad 108X50R	
180	9938207	34020-61300	Motorové prevodovky Combi	
190	9962879	34020-01682	Súprava nádrže na vodu Combi (E)	
200	9934978	34020-61400	Kryt prívodu vnútorného vzduchu	Len od 06/2018 do 05/2020
200	na dopyt	34020-00912	Kryt prívodu vnútorného vzduchu	Len od 06/2020
210	9933358	34020-00490	Kompletný káblový zväzok snímača teploty vody	
220	9911882	34020-61600	Kompletný rozvádzač teplého vzduchu	
240	9999893	34020-24000	Príchytky, 4 ks	
250	9922689	34020-95900	Mantel Combi čierny	
260	9923655	34020-61700	Elektronické domy Combi	
270	9909816	34020-61800	Veko elektroniky Combi	Len od 06/2018 do 05/2020
270	9937496	34020-00911	Veko elektroniky Combi	Len od 06/2020
280	9937595	34020-00687	Kryt prípojok Combi	
290	9936181	34020-00924	Elektronika Combi 4/4 E	Nur Combi 4 / 4E
290	9936180	34020-00925	Elektronika Combi 6/6 E	Nur Combi 6 / 6E
310	9934289	39050-00381	Súprava jemných poistiek 10 AF, H 10 ks	
320	9938831	34020-00546	Elektronika 230 V	Iba 4E / 6E
330	na dopyt	34020-00909	Kábel 230 V, 1,6 m	Iba 4E / 6E
340	9938832	34020-00545	Spojovacie vedenie elektrického ovládania	Iba 4E / 6E
350	9933866	34020-00499	Káblový zväzok Combi (E)	
380	9946334	34020-00501	Termostatová doska Combi (E)	
390	9938511	34020-00934	Súprava elektromagnetických ventilov Combi (E)	
420	9933998	34020-00506	Kábel teplotného spínača vody	Iba 4E / 6E
440	9932633	34020-00486	Káblový zväzok monitorovania teploty	Len od 06/2018 do 05/2020
440	9935946	34020-00910	Káblový zväzok monitorovania teploty	Len od 06/2020
490	na dopyt	34020-00607	Súprava nálepiek Combi	

TRUMA Combi D4/D4E/D6/D6E od 05/2008 do 03/2022

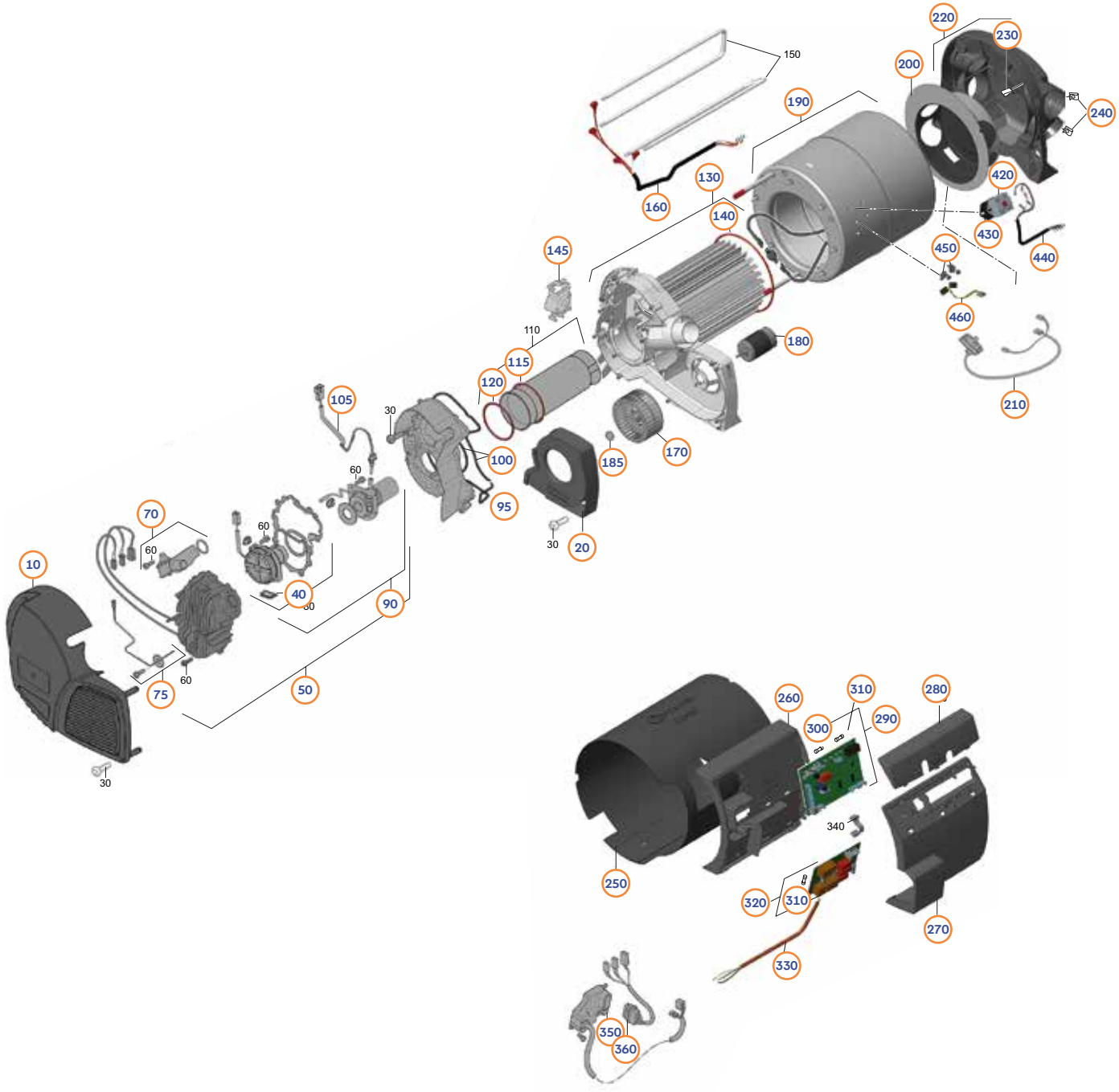

TRUMA Combi D4/D4E/D6/D6E od 05/2008 do 03/2022

Poz.	Č. Movera	Č. výrobcu	Názov dielu	Vyhotovenie
10	na dopyt	34020-01106	Súprava krytov Combi D (E)	
20	9998560	34020-65000	Vzduchový kryt vpravo	
40	9945265	34030-68800	Sada tesnení Combi D	
50	9926577	34020-65500	Brennerset	
70	na dopyt	34020-65800	Spálenie vzduchu kpl.	
75	9915367	34020-86100	Cítiť plameň monitorovanie	
90	9927109	34020-89100	Spálňové komory KPL.	
95	9938985	34020-66200	Adaptér kpl	Len D4/D6
100	9915366	34020-66300	Súprava tesniacich šnúr s kruhovým prierezom	
105	9952754	34020-00236	Šťastný set	
115	9933990	34020-66500	Flammrohrdichtung Combi D	
120	9938983	34020-66600	Rohrkragendichtung Combi D	
130	9949948	34020-00960	Výmenník tepla Combi D/E s vykurovacím telesom	Len D4E / D6E
130	9945379	34020-71400	Teplotný výmenník Combi D	Len D4 od 04/2011 a D6 od 02/2010
140	na dopyt	34020-01104	Súprava tesnení pre Combi D (E)	
145	na dopyt	34020-71700	Držiak konektora	
160	na dopyt	34020-61200	Káblový zväzok vykurovacích telies Combi	
170	9999371	34000-04700	Ventilátorové koleso	
180	9938207	34020-61300	Otepľovací motor	
185	na dopyt	34020-00262	Ochranná krytka	Len D4E / D6E
190	9955442	34020-00612	Súprava nádrže na vodu Combi (E)	
200	na dopyt	34020-82700	Vnútorné vzduchové nádoby KPL.	
210	9934664	34020-82500	Termostatová doska 6 kW kpl.	Len D6
210	9949961	34020-57300	Termostatová doska 4 kW kpl.	Len D4
220	9911882	34020-61600	Kompletný rozvádzač teplého vzduchu	
230	na dopyt	34020-53100	Clip vnútorný vzduch	
240	9999893	34020-24000	Clips (ve 4 kusy)	
250	9922689	34020-95900	Mantel čierny	
260	9923655	34020-61700	Kryt elektroniky	
270	9909816	34020-61800	Elektronický kryt	
280	9999829	34020-06500	Kľúčové krytie	
280	9937595	34020-00687	Kryt prípojok Combi	
290	9954525	34030-06300	Elektronik D6/D6E	Len D6 / D6E
290	9919322	34030-06200	Elektronik D4/D4E	Len D4 / D4E
300	9929056	34020-67400	Jemná poistka 20 AT	
310	9952763	34020-00073	Súprava jemných poistiek	
320	9927548	34020-63800	Elektronika Comb/Combi D, 230 V	
330	na dopyt	34020-00909	Kábel 230 V, 1,6 m	
340	na dopyt	34020-09300	Spojovacie vedenie elektrického ovládania	
350	9934662	34020-00733	Ovládací prístroj Combi D kpl.	
360	9934419	34020-67600	Káblový zväzok riadiacej jednotky/horáka	
420	na dopyt	34020-08200	Spínač WTS 230 V Combi	Len D4E / D6E
430	na dopyt	34020-11000	Podklad WTS-E	Len D4E / D6E
440	na dopyt	34020-63100	Kábel teplotného spínača vody	Len D4E / D6E
450	na dopyt	34020-03500	Teplovodivý plech	
460	9912715	34020-63200	Kompletný káblový zväzok merania teploty vody	

→ Dôležité upozornenie:
Všetky neuvedené diely sú dostupné na dopyt.

TRUMA Combi D4/D4E/D6/D6E Next Gen od 04/2022

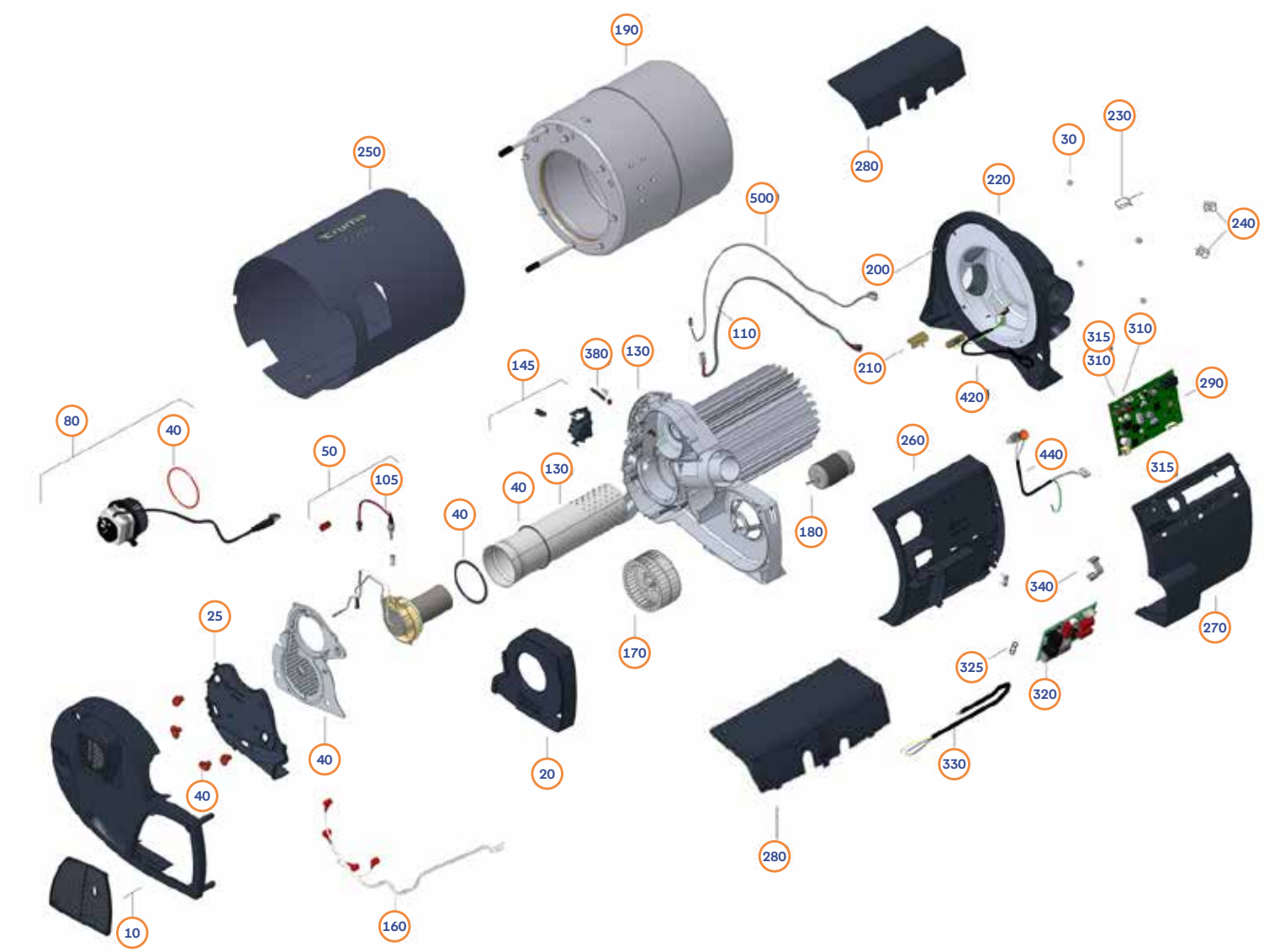

TRUMA Combi D4/D4E/D6/D6E Next Gen od 04/2022

Poz.	Č. Movera	Č. výrobcu	Názov dielu	Vyhotovenie
10	9946289	34020-00936	Súprava krytov Combi (E)	
20	9998560	34020-65000	Prevádzkovateľ Combi (E), vpravo	
25	9946515	34020-00757	Prevádzkovateľ Combi, ľavá	Len D4/D6
25	na dopyt	34020-00758	Zvláštny kryt Combi E, ľavá	Len D4 E/D6 E
30	9959680	34020-00609	Pribalené skrutky pre Combi	
40	9944942	34020-01333	Veko a tesnenia Combi D	
50	9945932	34020-01336	Kompletný horák Combi D	
80	9946779	34020-01337	Ventilátor spaľovacieho vzduchu	
105	9944943	34020-01338	Súprava žeraviaceho kolíka Combi D	
110	na dopyt	34020-01345	Káblový zväzok žeraviaceho kolíka	
130	na dopyt	34020-01334	Teplotný výmenník Combi D	Len D4/D6
130	na dopyt	34020-01344	Teplotný výmenník Combi D E	Len D4 E/D6 E
145	na dopyt	34020-01339	Kompletný držiak konektora	
160	9938414	34020-00484	Káblový zväzok ohrievacích telies Combi E	Len D4 E/D6 E
170	9999371	34000-04700	Obežné koleso ventilátora 108 x 50R	
180	9938207	34020-61300	Motorové prevodovky Combi	
190	9962879	34020-01682	Súprava nádrže na vodu Combi (E)	
200	na dopyt	34020-00912	Kryt prívodu vnútorného vzduchu	
210	9933358	34020-00490	Kompletný káblový zväzok snímača teploty vody	
220	9911882	34020-61600	Kompletný rozvádzač teplého vzduchu	
240	9999893	34020-24000	Príchytky, 4 ks	
250	9922689	34020-95900	Mantel Combi, čierna	
260	9923655	34020-61700	Elektronické domy Combi	
270	9937496	34020-00911	Veko elektroniky Combi	
280	9937595	34020-00687	Kryt prípojok Combi	
290	9947015	34020-01342	Elektronika Combi D 4 / 4 E	Len D4
290	9945367	34020-01335	Elektronika Combi D 6 / 6 E	Len D6
310	na dopyt	34020-01331	Plochá poistka 10 A, 10 ks	
315	na dopyt	34020-01487	Plochá poistka 15 A, 10 ks	
320	9938831	34020-00546	Elektronika 230 V	
325	9934289	39050-00381	Záverečná sadzba 10 AF, H 10 St.	Len D4 E/D6 E
330	na dopyt	34020-00909	Kábel 230 V, 1,6 m	Len D4 E/D6 E
340	9938832	34020-00545	Spojovacie vedenie elektrického ovládania	Len D4 E/D6 E
380	9946334	34020-00501	Termostatová doska Combi (E)	
420	9935946	34020-00910	Káblový zväzok monitorovania teploty	
440	9933998	34020-00506	Kompletný spínač teploty vody	Len D4 E/D6 E
490	na dopyt	34020-00607	Súprava nálepiek Combi	
500	na dopyt	34020-01343	Káblový zväzok Combi D	

DOMETIC Twinboost

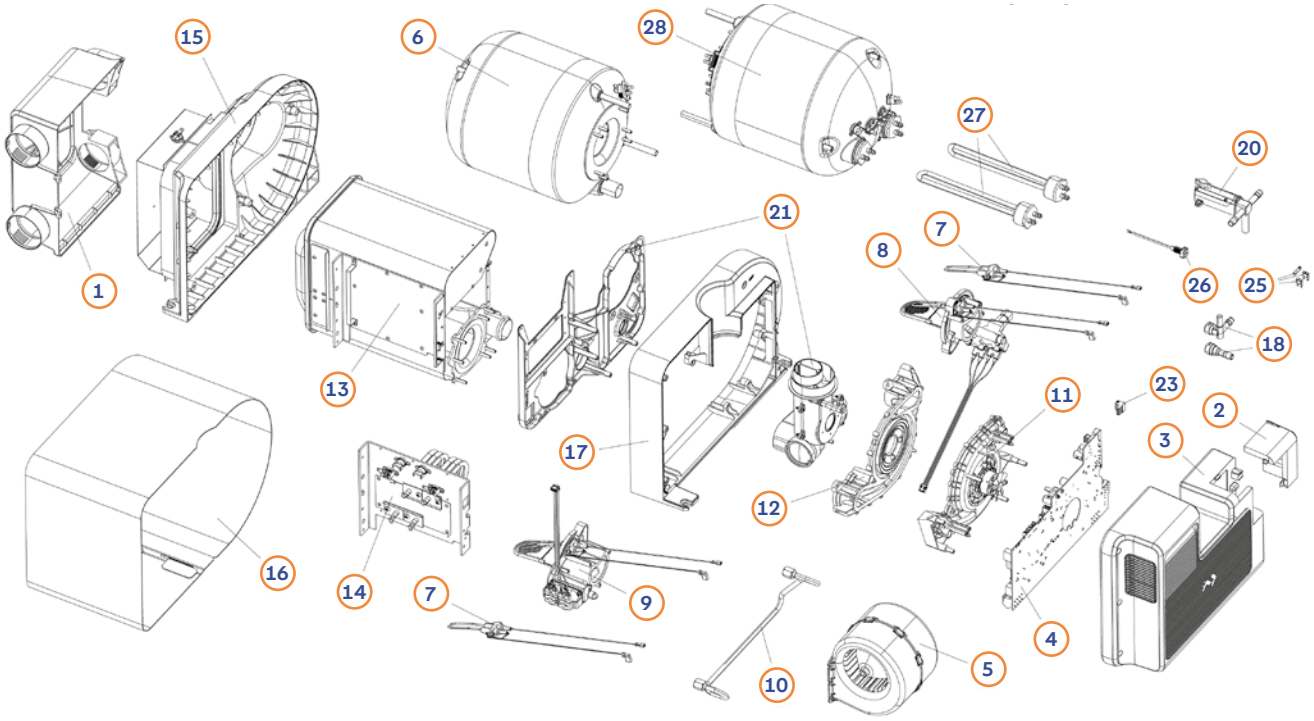

Poz.	Č. Movera	Č. výrobcu	Názov dielu	Vyhotovenie
1	na dopyt	4453001171	Vzduchov	4000, 6000, 6000H, 8000H
2	na dopyt	4453001172	Veko	4000, 6000, 6000H, 8000H
3	na dopyt	4453001173	Veko	4000, 6000, 6000H, 8000H
4	na dopyt	4453001174	kontrolná rada	6000, 8000H
4	na dopyt	4453001199	kontrolná rada	4000, 6000H
5	na dopyt	4453001175	Ventilátor	4000, 6000, 6000H, 8000H
6	na dopyt	4453001176	Vodné nádrže	4000, 6000
7	na dopyt	4453001201	Zapaľovač	4000, 6000, 6000H, 8000H
8	na dopyt	4453001178	Horák	4000, 6000, 6000H, 8000H
9	na dopyt	4453001179	Horák	4000, 6000, 6000H, 8000H
10	na dopyt	4453001180	Plynová rúrka	4000, 6000, 6000H, 8000H
11	na dopyt	4453001181	Blesk motor	4000, 6000, 6000H, 8000H
12	na dopyt	4453001182	Ventilátor	4000, 6000, 6000H, 8000H
13	na dopyt	4453001183	Výmenný tepelný vzduch	4000, 6000, 6000H, 8000H
14	na dopyt	4453001184	Vykurovacie teleso	6000H, 8000H
15	na dopyt	4453001185	Zadné pokrytie	4000, 6000, 6000H, 8000H
16	na dopyt	4453001186	Veko	4000, 6000, 6000H, 8000H
17	na dopyt	4453001187	Kryt	4000, 6000, 6000H, 8000H
18	na dopyt	4453001188	Vodné príkazy	4000, 6000, 6000H, 8000H
20	na dopyt	4453001190	Vypúšťací ventil	4000, 6000, 6000H, 8000H
21	na dopyt	4453001191	Navrhovať	4000, 6000, 6000H, 8000H
22	na dopyt	4453001836	Káblový zväzok	4000, 6000, 6000H, 8000H
23	na dopyt	4453001915	Spojovací diel	4000, 6000, 6000H, 8000H
25	na dopyt	4453001195	Súprava poistiek	4000, 6000, 6000H, 8000H
26	na dopyt	4453001196	NTC	4000, 6000, 6000H, 8000H
27	na dopyt	4453001197	Vykurovacie teleso	6000H, 8000H
28	na dopyt	4453001198	Vodné nádrže	6000H, 8000H
32	na dopyt	4453001218	Skrutka Set	4000, 6000, 6000H, 8000H
33	na dopyt	4453001219	Dichtungsset	4000, 6000, 6000H, 8000H

AQUAHOT Gen 1



Poz.	Č. Movera	Č. výrobcu	Názov dielu	Vyhotovenie
1	na dopyt	4001039	12V-Leiterplatte (Diesel)	Gen1 D
2	na dopyt	4001151	12V-Leiterplatte (LPG)	Gen1 P
3	na dopyt	4001048	Spaľovacie ventilátory (dieselové a LPG) - motor + plast ventilátor + alebo tesnenie	Gen1 P / Gen1 D
4	na dopyt	4001052	Blesk motor	Gen1 P / Gen1 D
5	na dopyt	4001053	Ovládací panel	Gen1 P / Gen1 D
6	na dopyt	4001073	Palivový čerpadlo	Gen1 D
7	na dopyt	4001100	Žeraviaca sviečka naftového horáka	Gen1 D
8	na dopyt	4001109	Plynový ventil - 6 kW	Gen1 P
9	na dopyt	4001108	Modul zapaľovacej cievky LPG	Gen1 P

WEBASTO Air Top / Thermo Top



Poz.	Č. Movera	Č. výrobcu	Názov dielu
1	9975485	9040223F	Súprava Thermo Connect TCON2
2	9919734	1320808A	Ovládací prvok digitálne
4	9921455	1319988A	Ovládací prvok Dual
5	9975484	9030911E	Multicontrol Thermo Top / Evo
5	9975483	1320713A	- Multicontrolové auto
6	9920520	1322581A	Otočný regulátor Air Top
7	9921458	1319503A	Dual Top Diagnostický adaptér
8	9921457	1320920A	Webasto diagnostika pre PC cez USB
9	9954578	1319936A	Držiak ohrievačov Air Top

WEBASTO Air Top / Thermo Top



WEBASTO Air Top/Thermo Top

Poz.	Č. Movera	Č. výrobcu	Názov dielu
1	9921258	1321578C	Flexrohr Ø 90 mm APK 200 cm
1	na dopyt	1321579C	Flexrohr Ø 90 mm APK 500 cm
2	9992388	1321697B	Flexrohr Ø 60 mm APK 20 m
2	9932606	1321574B	Flexrohr Ø 60 mm APK 200 cm
3	9939349	1321575C	Flexrohr Ø 60 mm APK 500 cm
4	9992389	1322147B	Flexrohr Ø 80 mm APK 10 m
5	9992401	107836	Výtok Ø 55 mm 45 stupňov
6	9962835	9012294A	Výtok Ø 60 mm 45 stupňov
7	na dopyt	1320709A	Výustka Ø 90 mm, 45 stupňov
8	9914557	1322405A	Otočná výustka Ø 60 mm
9	9959297	9012300A	Výtok Ø 60 mm uzatvárací
10	9992400	1322710A	Výťažok Ø 80 mm
11	na dopyt	1320355A	Výtok Ø 90 mm uzavretý, čierny
12	9935692	1320713A	Výtok Ø 90 mm uzavretý, biely
13	9921473	1320714A	Výtok Ø 90 mm otáčateľný, uzavretý, čierny
14	9917063	1320922A	Výťažok na výťažok 60
15	9917064	1320760A	Redukcia 90 / 60
16	9992390	1320186A	Adaptér 90 / 80
17	9992391	1320185A	Redukcia 90 / 80
18	9992392	1320925A	Redukcia 90 / 80
19	9992393	1319215A	Prípojka 55
21	9908840	1320476A	T-časti 60 / 60 / 60 s výhrou
22	9992395	1320474A	T-častička Ø 60 mm
23	9992396	1320706A	Bogen 90° Ø 90 mm
24	9992397	1320471A	Y kus 80 / 60 / 60 mm
25	9914558	1320352A	Distribútor Ø 60 s pravidlovým ventilom
26	9992399	1319214A	Rozdeľovač 80 / 80 / 80
27	9992402	1320477A	Koncová krytka Ø 60 mm
bez obr.	9920628	1322645A	Odberateľ ocele Zelená vnútorné-Ø 2,4 mm / vonkajšie-Ø 4,2 mm / dĺžka 440 mm
bez obr.	na dopyt	1322827A	Tankový odberateľ oceľ vnútri-Ø 2,4 mm / vonkajšie-Ø 4,2 mm / dĺžka 260 mm
bez obr.	na dopyt	9008021A	Tankový odberateľ oceľ vnútri-Ø 3 mm / vonkajšie-Ø 5 mm / dĺžka 390 mm
bez obr.	9921257	1320726A	Tesnenie kúrenia Dual Top
bez obr.	9921456	1319466A	Filtrovacie zariadenie Dual Top Evo 6
bez obr.	9918506	1320531A	T-časti 8 x 6 x 8 pre palivové nosiče
bez obr.	na dopyt	1321500A	Palivová hadica 4,5 x 9 mm 5 m
bez obr.	na dopyt	1320862A	Palivová hadica 3,5 x 9 mm 5 m
bez obr.	9925219	1319842A	Externý teplotný senzor
bez obr.	9934924	1322455A	Hadica Ø 22 L 800 mm
bez obr.	9935349	1319981A	Magnetický ventil 12 V 20 mm, 2 cesty
bez obr.	9939228	1320573A	Nádrže
bez obr.	9946932	1313158A	Senzor pre nadmerné vykurovanie AirTop 3900/5500 Evo
bez obr.	9921456	1319466A	Filtrovacie zariadenie Dual Top Evo 6
bez obr.	9922864	1320033A	Themostat D20 L112 na Instaurant 9015693G / 9954581
bez obr.	9946935	1322643A	Súprava tesnení pre Webasto AT5000
bez obr.	9936341	1322632A	Tankový odber 90° D5, výhoda M6
bez obr.	9925613	9019405B	Kombinácia Dual Top
bez obr.	9946937	9029409A	Odpadový emeratúrny senzor
bez obr.	9946928	9037102A	Servisná súprava horáka AirTop 3900/5500 Evo 12V
bez obr.	9946936	9037111A	Servisná súprava horáka AirTop 40/55 Evo 12V

WEBASTO Einbaukits

Poz.	Č. Movera	Č. výrobcu	Názov dielu
28	9939183	1325306B	Inštalácia – Peugeot Expert, Citroen Jumpy, Toyota ProAce, Opel Zafira, Renault Vivaro od MJ 2016
bez obr.	9932921	1325657A	Inštalácia – Thermo Top EVO 5 – Fiat Ducato Mod. 2017

TRUMA Mover Smart A / A4

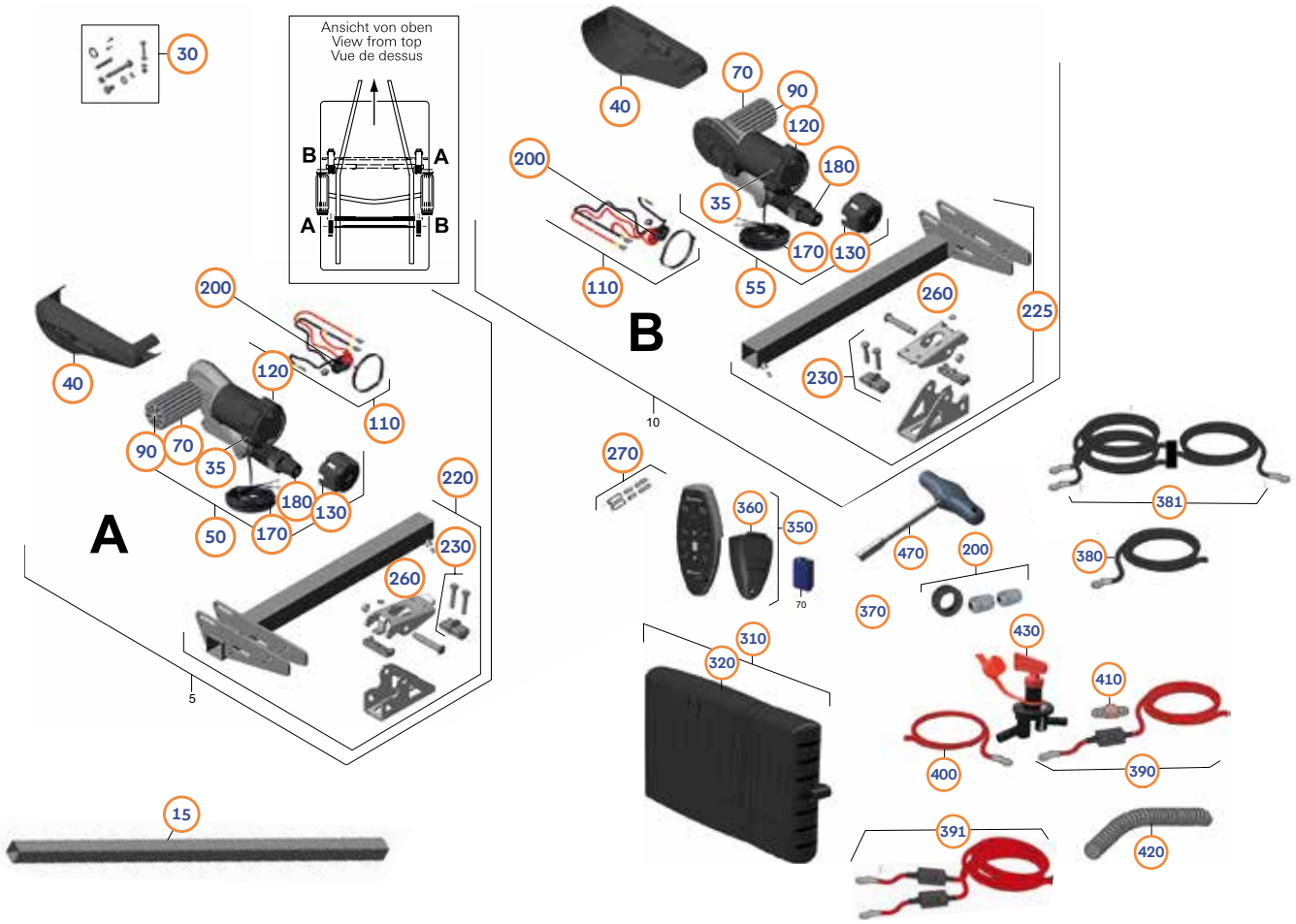

Poz.	Č. Movera	Č. výrobcu	Názov dielu
15	na dopyt	60040-00469	Spojovacia rúrka
30	9946794	60040-00131	Malé zariadenie Mover Smart
35	na dopyt	60040-00406	Motorové brúsky 4 st.
40	9949652	60040-00407	Súprava krytov Mover smart A
50	9944828	60040-00408	Motor / prevodovka A, Mover smart A (01/2020-12/2024)
50	na dopyt	60040-00403	Motor / prevodovka A, Mover smart A od 01/2024 a A4
55	9959253	60040-00409	Motor / prevodovka B, Mover Smart A (01/2020-12/2024)
55	9959491	60040-00404	Motor / prevodovka B, Mover smart A od 01/2024 a A4
70	9959122	60040-00410	Role Mover smart kpl.
90	na dopyt	60040-00411	Rulový kryt Mover smart, 2 st.
110	na dopyt	60040-00412	Motorový kábel Set Mover smart A
110	na dopyt	60040-00444	Motorový kábel Set Mover smart A4
120	na dopyt	60040-00413	Motorová krytina Mover smart A
130	9959682	60040-00414	Krytka Mover smart A
170	na dopyt	60040-00415	Kábel spindlová jednotka Mover smart A (01/2020-12/2024)
170	na dopyt	60040-00455	Kábel spindlová jednotka Mover smart A od 01/2024 a A4
180	9949416	60040-00416	Spínacia jednotka Mover smart A
190	9947801	60040-00417	Opravná súprava vretenovej jednotky smart A
200	na dopyt	60040-00418	Ferrite sústava
220	na dopyt	60040-00419	Nástroj A, Mover smart A
225	na dopyt	60040-00420	Náramok B, Mover smart A
230	9915054	60030-91500	Napínacia skrutka M10
260	9949653	60040-00459	Uchytenie
310	9959048	60040-00422	Riadenie Mover smart A
310	na dopyt	60040-00421	Riadenie Mover smart A4
320	na dopyt	60040-00423	Ovládanie nádoby Mover smart A kpl.
350	9949688	60040-00424	Diaľkové ovládanie Mover smart A
350	na dopyt	60040-00443	Diaľkové ovládanie Mover smart A4
360	na dopyt	60040-00425	Batéria Mover Smart
370	na dopyt	60010-07100	Batéria 9 V, Varta Industrial
380	na dopyt	60040-00426	Kábel batérie, farba čierna 16 mm², 1,5 m Smart A
381	na dopyt	60040-00457	Batéria kábel Set čierna smart A4
390	na dopyt	60040-00427	Červený kábel batérie 16 mm²/poistka, 1,5 m Smart A
391+400	na dopyt	60040-00456	Batéria na červenú smart A4
400	na dopyt	60040-00428	Kábel batérie, farba červená 16 mm², 0,75 m
410	na dopyt	60040-00429	Pásová poistka 125 A
420	na dopyt	60010-54500	Vlnitá rúrka PP NW 19, čierna, 2 m
430	na dopyt	60040-00430	Odpojovač batérie
470	9992880	60030-34800	Špeciálny kľúč

TRUMA Mover Smart M

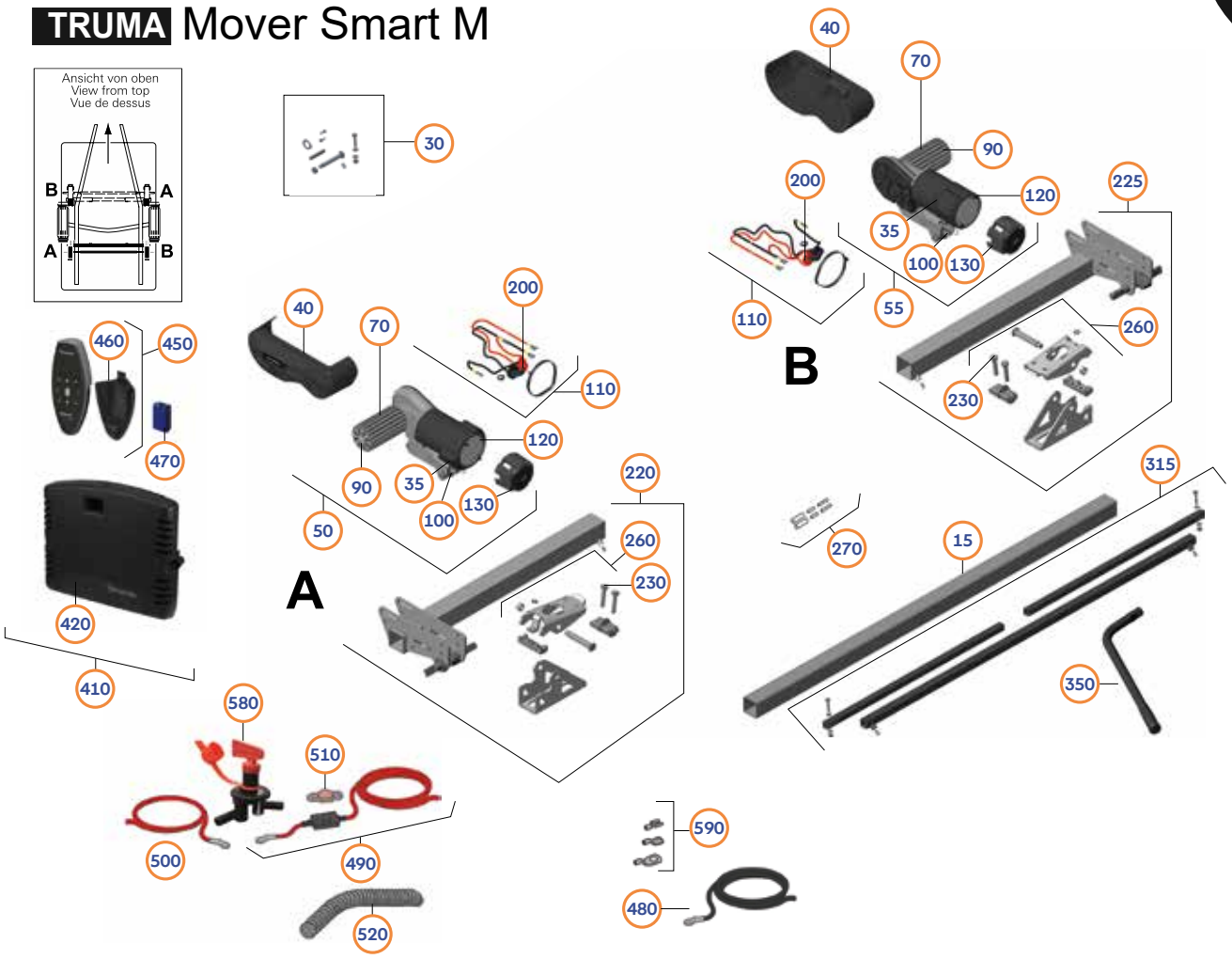

Poz.	Č. Movera	Č. výrobcu	Názov dielu
15	na dopyt	60040-00469	Spojovacia rúrka Mover smart M RS1 ab 2024
15	9945263	60031-00136	Spojovacia rúrka Mover Smart M (01/2020-12/2024)
30	9946794	60040-00131	Mýtus Mover smart M
35	9962881	60040-00441	Motorové brúsky 2 St. Smart M 2020-2023
35	na dopyt	60040-00406	Motorové brúsky 2 St. Smart M RS1 od roku 2024
40	9949687	60040-00433	Súprava krytov Mover smart M
50	na dopyt	60040-00434	Motor / prevodovka A, Mover smart M 2020-2023
50	na dopyt	60040-00470	Motor / prevodovka A, Mover smart M RS1 od 2024
55	9947622	60040-00435	Motor / prevodovka B, Mover smart M 2020-2023
55	na dopyt	60040-00471	Motor / prevodovka B, Mover smart M RS1 od 2024
70	9959122	60040-00410	Role Mover smart kpl.
90	na dopyt	60040-00411	Rulový kryt Mover smart, 2 st.
100	na dopyt	60040-00436	Kompletná vratná pružina Mover smart M RS1 od roku 2024
110	na dopyt	60040-00437	Motorový kábel Set Mover smart M 2020-2023
110	na dopyt	60040-00412	Motorový kábel Set Mover smart M RS1 od roku 2024
120	9916752	60030-86000	Krytka Mover Smart M 2020-2023
120	na dopyt	60040-00458	Krytka uhlíkových kefiek motora Mover Smart M RS1 od roku 2024
130	na dopyt	60040-00414	Krytka Mover Smart M RS1 ab 2024
200	na dopyt	60040-00418	Ferrite-Satz Mover Smart M
220	9949497	60040-00438	Nástroj A, Mover smart M
225	9958968	60040-00439	Náramok B, Mover smart M
230	9915054	60030-91500	Napínacia skrutka M10
260	9949653	60040-00459	Uchytenie, komplet
270	9917602	60020-54700	Reparácia motorového kábla / TIN kábla
315	9958943	60040-00460	Jednotlivé ovládanie KPL.
350	9949634	60040-00431	Výkyvná páka
410	na dopyt	60040-00440	Riadenie Mover smart M
420	na dopyt	60040-00423	Ovládanie Mover smart M kpl.
450	9958942	60040-00442	Diaľkové ovládanie Mover smart M
460	na dopyt	60040-00425	Batéria Mover Smart M
470	na dopyt	60010-07100	Batéria 9 V, Varta Industrial
480	na dopyt	60040-00426	Kábel batérie, farba čierna 16 mm², 1,5 m
490	na dopyt	60040-00427	Červený kábel batérie 16 mm²/poistka, 1,5 m
500	na dopyt	60040-00428	Kábel batérie, farba červená 16 mm², 0,75 m
510	na dopyt	60040-00429	Pásová poistka 125 A
520	na dopyt	60010-54500	Vlnitá rúrka PP NW 19, čierna, 2 m
580	na dopyt	60040-00430	Odpojovač batérie
590	9946794	60040-00131	Malé zariadenie Mover Smart

TRUMA Mover XT / XT2 / XT4

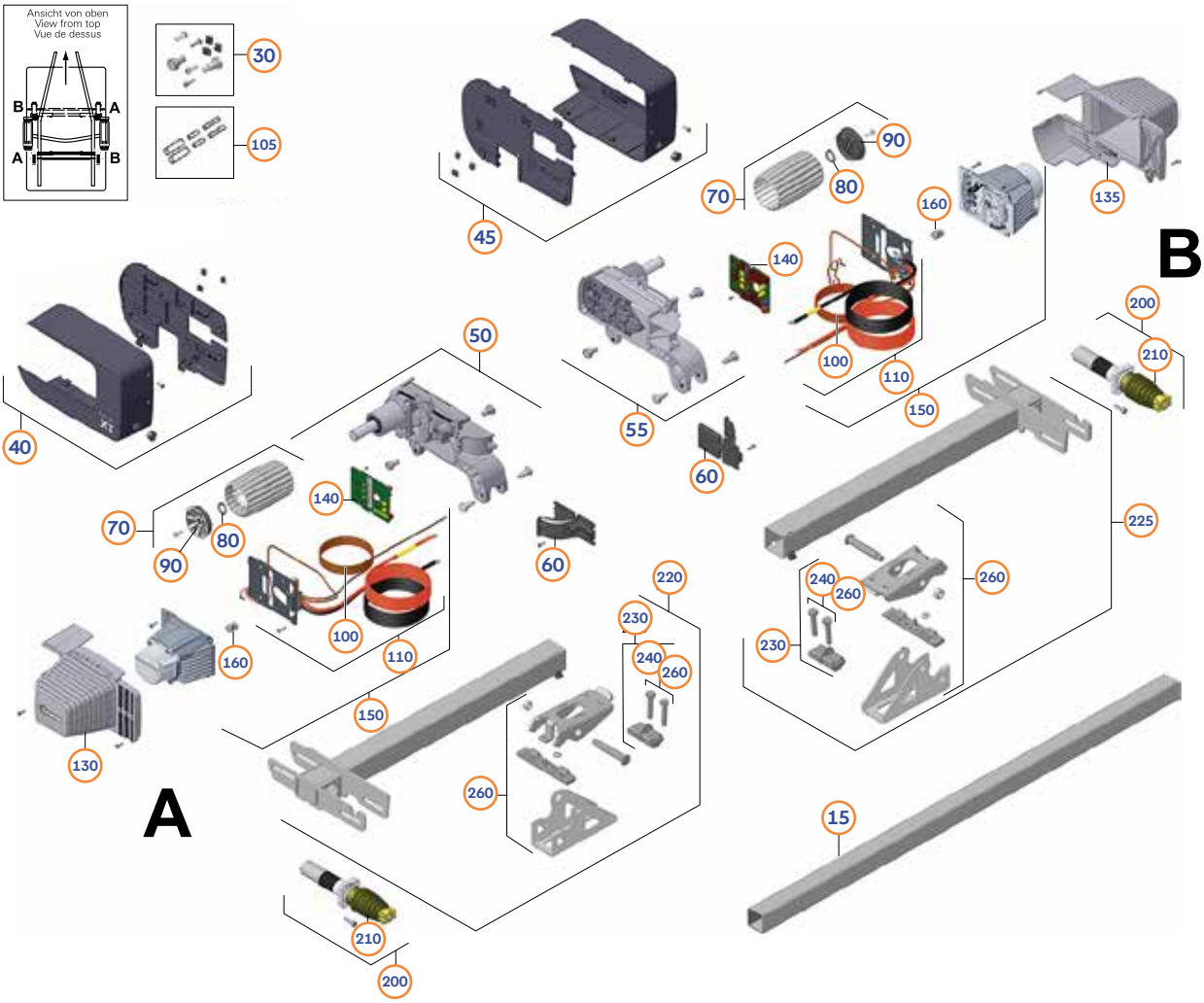

Poz.	Č. Movera	Č. výrobcu	Názov dielu	Vyhotovenie
5	9922879	60020-55800	Pohonová jednotka A	ab 06/2015
10	9927472	60020-55900	Pohonová jednotka B	ab 06/2015
15	9923538	60020-12700	Spojovacia rúrka , 1220 mm	
30	9919432	60020-50400	Malá	
40	9914437	60020-50900	Pokrytie A	
45	9921668	60020-51000	Pokrytie B	
50	9947531	60020-51100	Prevodovka A	06/2015-08/2019 a od 08/2020
55	9947532	60020-51200	Prevodovka B	06/2015-08/2019 a od 08/2020
60	na dopyt	60020-51400	Kryt kábla	
70	9949559	60031-00317	Valček	
80	9997070	60030-85600	Poistný krúžok	
90	9915983	60020-51500	Rolový kľúč	
100	na dopyt	60020-00112	Oprava TIN-Bus Kábel	06/2015-08/2019 a od 08/2020
105	9917602	60020-54700	Reparácia motorového pripojenia/TIN kábla	
110	na dopyt	60020-00111	Káblový zväzok	06/2015-08/2019 a od 08/2020
130	9914436	60020-52200	Kryt motora A	
135	9924445	60020-52300	Motorová krytina B	
140	9939688	60020-00114	Motorová elektronika	06/2015-08/2019 a od 08/2020
150	9936295	60020-00113	Motorový kpl	07/2013-08/2019 a od 08/2020
160	na dopyt	60020-54600	Hriadeľová spojka	07/2013-08/2019 a od 08/2020
200	9918392	60020-52400	Spindľovacia jednotka	
210	9944924	60020-52500	Vlnovec	
220	9929402	60020-52600	Vrátenie A	
225	9936949	60020-52800	Vnútorná B	
240	9915054	60030-91500	Napínacia skrutka M10	
260	9947352	60020-00201	Uchytenie, komplet	
270	na dopyt	60020-00255	Motor / prevodovka A	07/2013-05/2015
280	na dopyt	60020-00256	Motor / prevodovka B	07/2013-05/2015

TRUMA Mover XT / XT2 / XT4

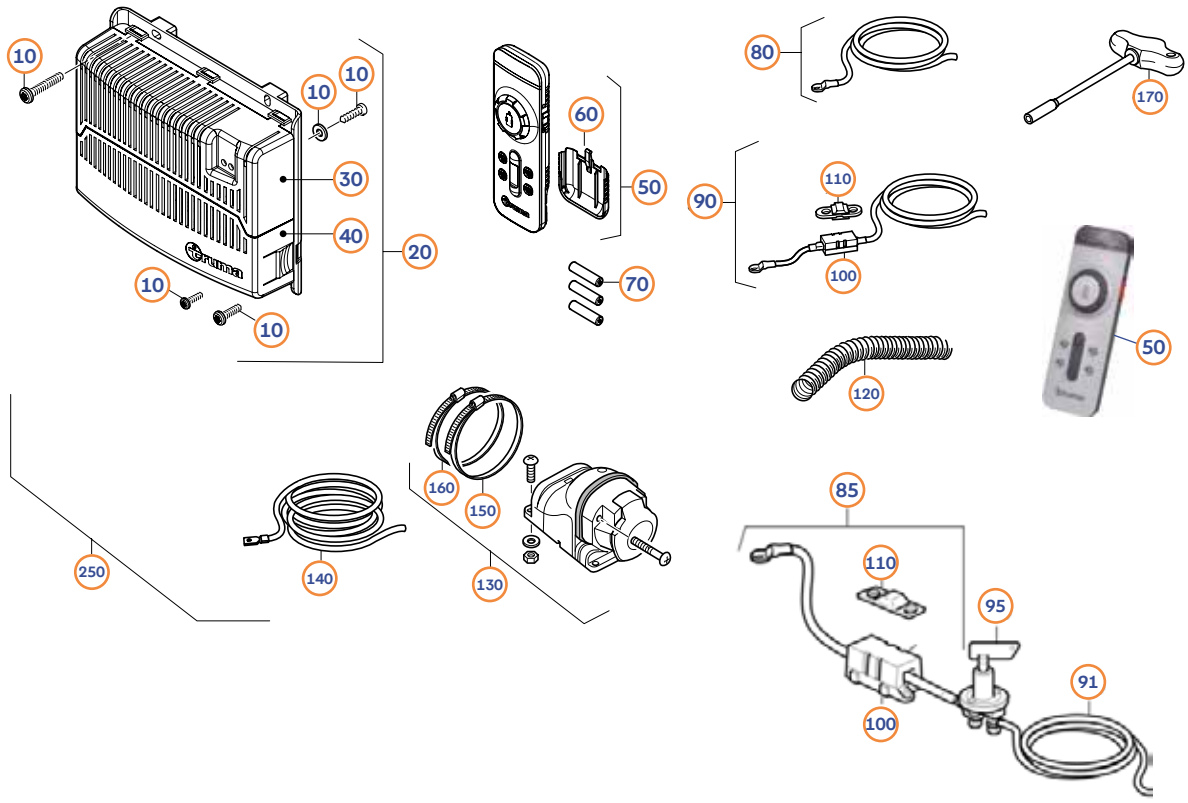

Poz.	Č. Movera	Č. výrobcu	Názov dielu	Vyhotovenie
10	9919432	60020-50400	Malé oddelenie	XT/XT2/XT4
20	9939738	60020-00145	Riadenie	XT
20	na dopyt	60020-00148	Riadenie	XT2
20	9947185	60020-00151	Riadenie	XT4
30	na dopyt	60020-50300	Kryt, komplet	XT/XT2/XT4
40	na dopyt	60020-50500	Veko krytu	XT/XT2/XT4
50	9939463	60020-00144	Diaľkové ovládanie	XT/XT2/XT4
60	9927733	60020-50800	Batéria, anthrazitová šedá	XT/XT2/XT4
70	na dopyt	40040-19500	Batéria Micro 1,5 V	XT/XT2/XT4
80	na dopyt	60030-75000	Kábel batérie, farba čierna 16 mm², 1,5 m	XT/XT2
80	na dopyt	60020-17200	Kábel batérie, farba čierna 25 mm², 1,5 m	XT4
85	na dopyt	60030-94200	Kábel batérie, farba červená 25mm², 0,5m	XT4 do 06/2014
90	na dopyt	60030-74900	Červený kábel batérie 16mm²/poistka, 1,5 m	XT/XT2
90	na dopyt	60020-05100	Batériový kábel, červený 25mm²/s poistkou, 1,5m	XT4 ab 07/2014
91	na dopyt	60020-17100	Kábel batérie, farba červená 25 mm², 0,9 m	XT4 do 06/2014
95	na dopyt	60040-00430	Odpojovač batérie	XT4 do 06/2014
100	na dopyt	60030-84700	Držiak poistky MEGA	XT/XT2/XT4 do 06/2014
100	na dopyt	60030-98800	Držiak poistky MEGA	XT4 ab 07/2014
110	9904149	60030-84800	Pásová poistka 150 A MEGA	XT/XT2/XT4 do 06/2014
110	na dopyt	60030-98900	Pásová poistka 150 A MEGA	XT4 ab 07/2014
120	na dopyt	60010-54500	Vlnitá rúrka PP DN 19, čierna, 2 m	XT/XT2/XT4
130	9909942	60030-87500	Bezpečnostné oddelenie KPL.	XT/XT2/XT4
140	na dopyt	60020-10100	Kábel na strih 10 m	XT/XT2/XT4
150	9995549	10020-43800	Hadicová spona DIN 3017 A-90-110x9-W4	XT/XT2/XT4
160	9954591	39010-61800	Hadicová spona DIN 3017 A-70-90x9-W4	XT/XT2/XT4
170	9992880	60030-34800	Špeciálny kľúč	XT/XT2/XT4
250	na dopyt	60020-00140	Beipack kartón	XT
250	na dopyt	60020-00146	Beipack kartón	XT2
250	na dopyt	60020-00149	Beipack kartón	XT4 ab 07/2014

TRUMA Mover SE R / TE R

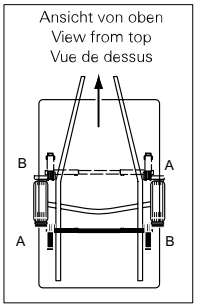

Abbildung zeigt Antriebseinheit **A**
Illustration shows drive assembly **A**
La figure représente l'unité d'entraînement **A**

Príslušenstvo

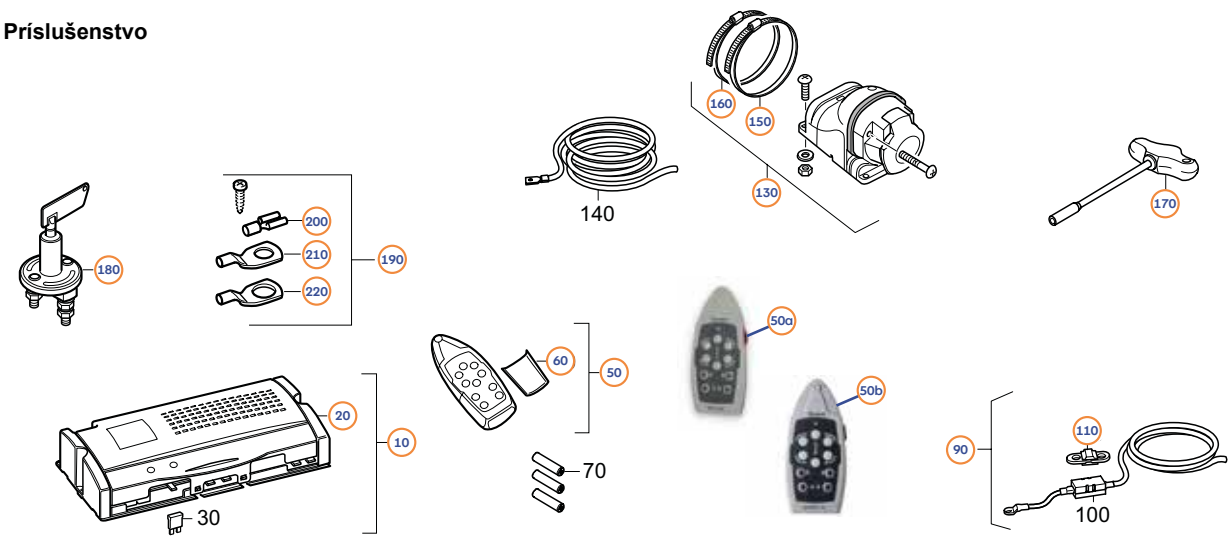

TRUMA Mover SE R / TE R

Poz.	Č. Movera	Č. výrobcu	Názov dielu
15	9996673	60030-12000	Prívesková rúra, 1450 mm SE R/TE R
20	9903379	60030-82800	Motor / prevodovka A, SE R / TE R(4)
25	9999798	60030-82900	Motor / prevodovka B, SE R / TE R(4)
30	9929229	60030-35400	Vybrať si R / TE R kpl.
35	9906246	60030-83900	Motorové brúsky 4 st.
40	na dopyt	60030-75800	Pripojovací kábel motora, farba čierna, 10 mm², 6 m
45	9903365	60030-77700	Čierny pripojovací kábel motora 4m, 10 mm²
50	na dopyt	60030-75900	Pripojovací kábel motora, farba červená, 10 mm², 6 m
55	9903366	60030-77800	Červený pripojovací kábel motora 4m, 10 mm²
60	na dopyt	60010-05600	Káblové prepojenie 468 x 7,6 mm
70	9949559	60031-00317	Rola CM / SR / SE R / TE R / TE R4
80	9997070	60030-85600	Poistný krúžok
90	9992617	60030-34700	Rolový kľúč
100	9995795	60030-12900	Tesné pero DIN 6885 A 6 x 6 x 60
110	na dopyt	60030-95900	Vodičská skrutka, 101 mm SE R/TE R
110	9997796	60030-86300	Čap s hlavou 91 mm SE H R/TE H R
bez obr.	na dopyt	10020-43400	Flat head skrutka pre svorníky hlavy pos. 110
120	9997395	60030-84000	Krycia doska A, SE R
120	na dopyt	60030-84200	Krycia doska A, TE R
125	9998908	60030-84100	Krycia doska B, SE R
125	9903977	60030-84300	Krycia doska B, TE R
130	9907379	60030-86900	Rozptýlenie SR2 / SE R / TE R
140	9995825	60030-34400	Ukazovateľ polohy
150	9927269	60030-34200	Bleskovačka
160	na dopyt	10020-43000	Poistný krúžok DIN 471 10 x 1
170	9903367	60030-03700	Kábel motora A, 6 m
175	9903368	60030-03800	Kábel motora B, 6 m
180	9999703	60030-33600	Spindlová jednotka SE R / TE R / TE R4
190	9921781	60030-14600	Démonizácia
200	9996023	10010-11500	Šr DIN 7500-PE M4x12-A2K
210	na dopyt	10010-91100	Skrutka s valcovou hlavou ISO 4762 M4x25-8.8-A2K
220	9998248	60030-23400	Vlnovec
230	9919458	60030-33500	Spinová záber
240	9994841	60030-34600	Zastavte
250	9910556	60030-23500	Držacia skrutka Držiak na spindle
260	9996245	60030-86400	Upevňovacia rúrka A, SE R / TE R
261	na dopyt	60030-81100	Flanček A, SE H R/ TE H R
265	9999799	60030-86500	Upevňovacia rúrka B, SE R / TE R
266	9903978	60030-81000	Flanček na upevnenie B, SE H R/ TE H R
270	na dopyt	10010-35000	6kt-Schr DIN 933 M8x30-8.8-A2K-SW13
280	9929323	60010-52300	6kt-Mutter DIN 934 M8-8-A2K-SW13
290	9909138	60030-83200	Motorové krytie SE R / TE R(4)
300	na dopyt	10020-43700	Šírka ISO 14583 M4x12-8.8-A2K
310	na dopyt	70060-10500	Podložka
320	9949653	60040-00459	Zásuvka: SE R/TE R
340	9915054	60030-91500	6kt-Schr DIN 933 M10x50-8.8-A2K-SW17-S SE R/TE R

Príslušenstvo

Poz.	Č. Movera	Č. výrobcu	Názov dielu
10	9997476	60030-83500	Ovládanie R
10	9902999	60030-83700	Ovládanie R
20	9995622	60030-85900	Zariadenie pre obytné kvety SE (R) / TE (R)
30	na dopyt	60030-35200	Plochá poistka 20 A
50a	9942364	60031-00218	Diaľkové ovládanie SE / SE R
50b	9992238	60030-31700	Diaľkové ovládanie R
60	9995133	60030-34900	Batéria, bazálová šedá
90	na dopyt	60030-75000	Kábel batérie, farba čierna 16 mm², 1,5 m
90	na dopyt	60030-79700	Kábel batérie, farba čierna 16 mm², 1,0 m
90	na dopyt	60030-74900	Červený kábel batérie 16 mm²/poistka, 1,5 m
90	na dopyt	60030-79600	Kábel batérie, farba červená 16 mm², 0,9 m
90	na dopyt	60030-79500	Červený kábel batérie 16 mm²/poistka, 0,6 m
100	na dopyt	60030-84700	Držiak poistky
110	9904149	60030-84800	Pásová poistka 150 A
120	na dopyt	60010-54500	Vlnitá rúrka PP DN 19, čierna, 2 m
125	na dopyt	60030-79000	Vlnitá rúrka PP DN 19, čierna, 5,5 m
130	9909942	60030-87500	Bezpečnostné oddelenie KPL.
140	na dopyt	60030-99900	Bezpečnostný kábel Doz
150	9995549	10020-43800	Hadicová spona DIN 3017 A-90-110x9-W4
160	9954591	39010-61800	Hadicová spona DIN 3017 A-70-90x9-W4
170	9992880	60030-34800	Špeciálny kľúč
180	na dopyt	60040-00430	Odpojovač batérie
190	na dopyt	60030-84600	Beipack elektrické klamovanie
200	na dopyt	60030-26200	Plochá násuvná dutinka 6,3 x 0,8/1,5 mm², pozinkovaná mosadz
210	na dopyt	60030-77000	Šnúrka na kvapky DIN 46234-6-16 SE R/TE R
220	na dopyt	60030-77100	Šnúrka na kvapky DIN 46234-8-16 SE R/TE R

TRUMA Mover TE R 4

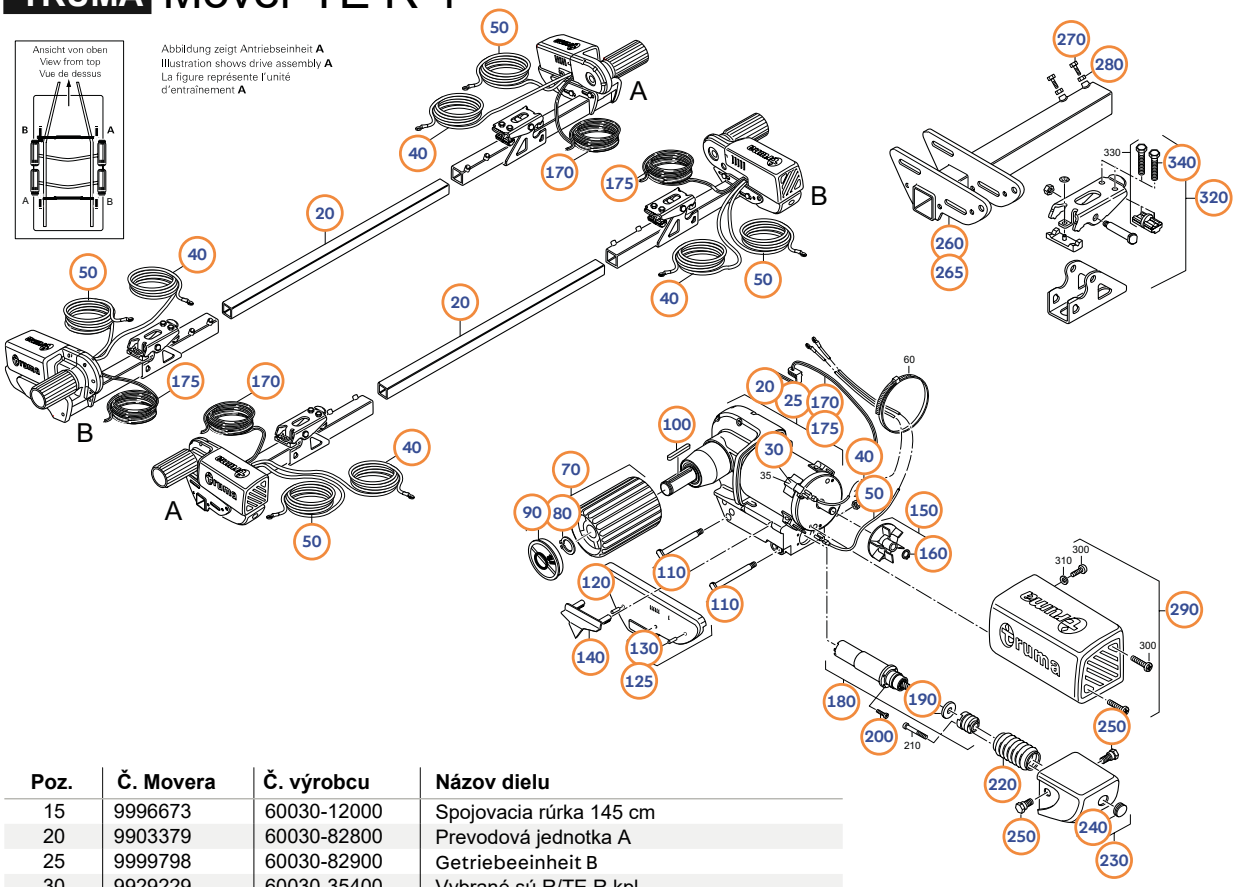

Poz.	Č. Movera	Č. výrobcu	Názov dielu
15	9996673	60030-12000	Spojovacia rúrka 145 cm
20	9903379	60030-82800	Prevodová jednotka A
25	9999798	60030-82900	Getriebeeinheit B
30	9929229	60030-35400	Vybrané sú R/TE R kpl.
35	9906246	60030-83900	Motorové brúsky (VE 4 kusy)
40	9911857	60030-75800	Motorový kábel čierny, 6 m
50	9911843	60030-75900	Motorový kábel červený, 6 m
70	9949559	60031-00317	Valček, komplet
80	9997070	60030-85600	Poistný krúžok
90	9992617	60030-34700	Veko
100	9995795	60030-12900	Tesné pero
110	9934486	60030-95900	Vodičská skrutka, 101 mm
120	9929627	60030-99100	Krycia doska A, TE R4
125	9905848	60030-99200	Krytka B
130	9907379	60030-86900	Sprej
140	9995825	60030-34400	Ukazovateľ polohy
150	9927269	60030-34200	Bleskovačka
160	na dopyt	10020-43000	Poistný krúžok DIN 471 10x1
170	9903367	60030-03700	Kábel motora A, 6 m
175	9903368	60030-03800	Kábel motora B, 6 m
180	9999703	60030-33600	Spindľovacia jednotka kompletná
190	9921781	60030-14600	Démonizácia
200	9996023	10010-11500	Skrutka M4 x 12 mm
220	9998248	60030-23400	Vlnovec
230	9919458	60030-33500	Spinová záber
240	9994841	60030-34600	Zastavte
250	9910556	60030-23500	Upevnenie skrutky
260	9996245	60030-86400	Upevňovacia rúrka A
265	9999799	60030-86500	Upevňovacia rúrka B
270	9929324	10010-35000	6kt-Schr DIN 933 M8x30-8.8-A2K-SW13
280	9929323	60010-52300	6kt-Mutter DIN 934 M8-8-A2K-SW13
290	9909138	60030-83200	Kryt motora
320	9949653	60040-00459	Uchytenie, komplet
340	9915054	60030-91500	6kt-Schr DIN 933 M10x50-8.8-A2K-SW17-S

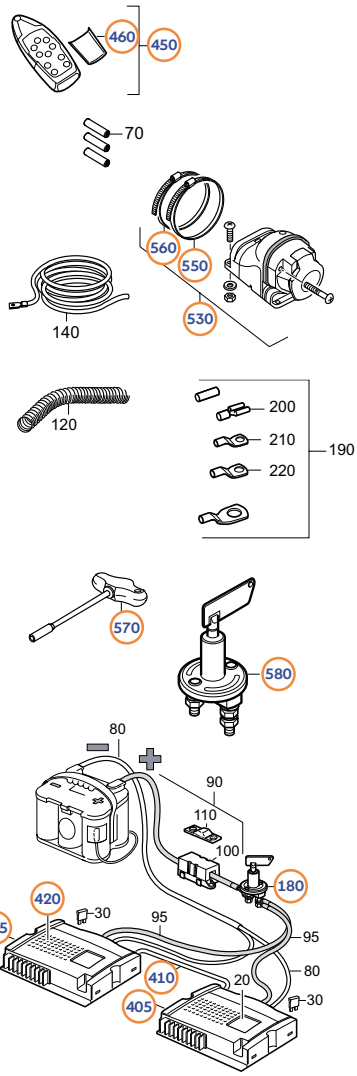

Poz.	Č. Movera	Č. výrobcu	Názov dielu
405	9907575	60030-98300	Riadenie Master
410	9923579	60030-98500	TIN kábel
415	9911842	60030-98600	Riadenie otroka
420	9995622	60030-85900	Veko krytu
450	9992238	60030-31700	Diaľkové ovládanie
460	9995133	60030-34900	Veko batérie
530	9909942	60030-87500	Kompletná zásuvka
550	9995549	10020-43800	Hadicová spona DIN 3017 A-90-110x9-W4
560	9954591	39010-61800	Hadicová spona DIN 3017 A-70-90x9-W4
570	9992880	60030-34800	Špeciálny kľúč
580	na dopyt	60040-00430	Odpojovač batérie

TRUMA Mover SR

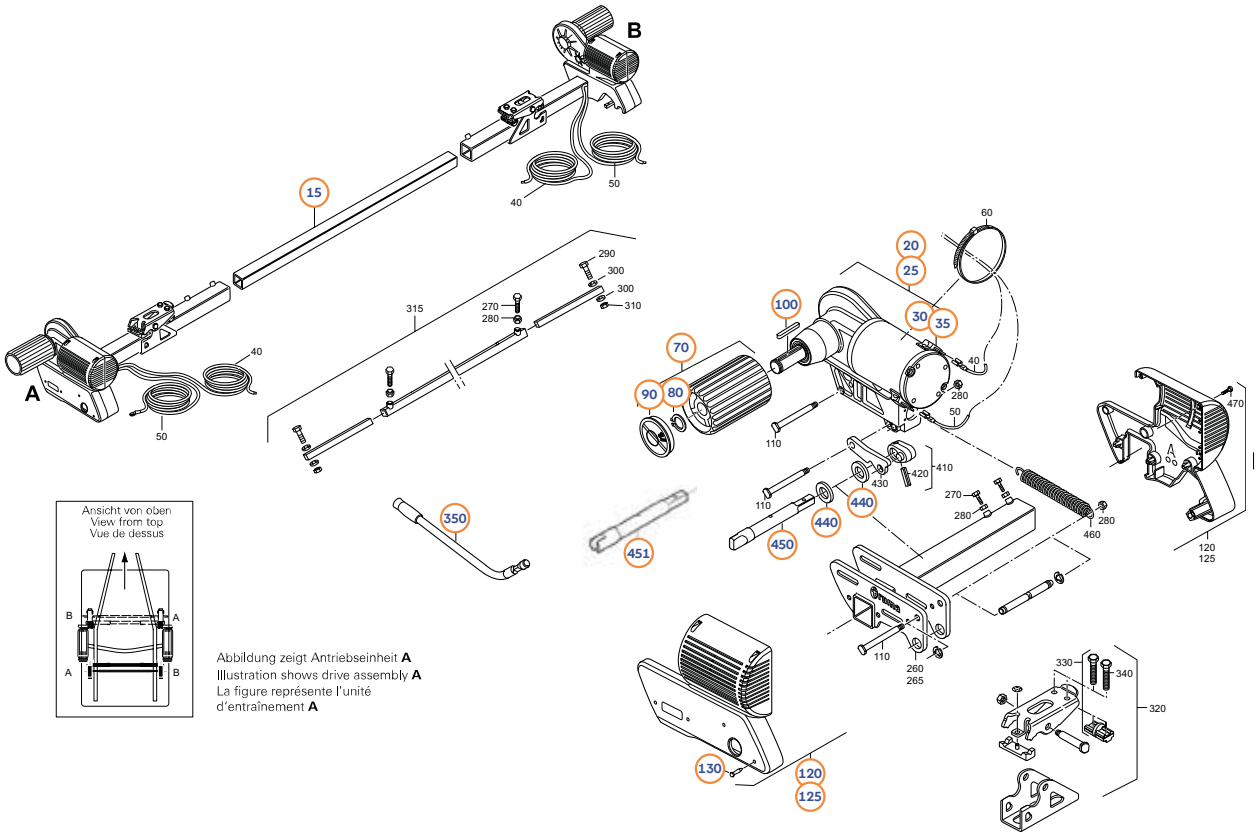

Abbildung zeigt Antriebseinheit **A**
Illustration shows drive assembly **A**
La figure représente l'unité d'entraînement **A**

Poz.	Č. Movera	Č. výrobcu	Názov dielu
15	9996673	60030-12000	Spojovacia rúrka , 1450 mm
20	9911395	60030-82600	Motor / prevodovka A, SR
25	9998241	60030-82700	Motor / prevodovka B, SR
30	9915898	60030-30400	Príslušenstvo kpl.
35	9962881	60040-00441	Motorové brúsky 2 st.
40	9922896	60010-02800	Pripojovací kábel motora, farba čierna, 6 mm², 6 m
50	9922897	60010-02900	Pripojovací kábel motora, farba červená, 6 mm², 6 m
70	9949559	60031-00317	Rola CM/S (R)/SE (R)/TE (R)(4)
80	9997070	60030-85600	Poistný krúžok
90	9992617	60030-34700	Rolový kľúč
100	9995795	60030-12900	Tesné pero DIN 6885 A 6 x 6 x 60
110	9923415	60030-89300	Vodičská skrutka, 76 mm
120	9906808	60030-89400	Súprava krytov A, SR od 09/2011
125	9906809	60030-89700	Zoznam krytín B, SR od 09/2011
bez obr.	9916752	60030-86000	Krytka motora s prevodovkou SR do 08/2011
bez obr.	9938677	60030-83300	Krytka nosnej rúrky SR do 08/2011
130	9907379	60030-86900	Rozprašovač SR2/SE(R)/TE(R)
260	na dopyt	60030-83000	Upevňovacia rúrka A, SR
265	na dopyt	60030-83100	Upevňovacia rúrka B, SR
270	9929324	10010-35000	6kt-Schr DIN 933 M8 x 30-8.8-A2K-SW13
280	9929323	60010-52300	6kt-Mutter DIN 934 M8-8-A2K-SW13
290	9902677	10010-32300	6kt-Schr DIN 933 M6 x 30-8.8-A2K-SW10
300	9902678	10020-10400	Disk DIN 125 A6,4-140 HV-A2K
310	9902679	10020-42900	6kt-Mutter DIN 982 M6-8-A2K-SW10-S
315	9958943	60040-00460	Jednotlivé ovládanie KPL.
320	9949653	60040-00459	Úloha od 05/2012
340	9915054	60030-91500	6kt-Schr DIN 933 M10 x 50-8.8-A2K-SW17-S
350	9997645	60030-04600	Výkyvná páka
410	9922183	60030-31000	Kniežatá, krátky
420	9995919	10020-42800	Spannstift ISO 8752 6 x 30-A
430	9922184	60030-13600	Kniežatá, dlhé
440	9995918	60030-13800	Diaľkové dosky
450	9902366	60030-54200	Hriadeľ mechanizmu prisúvania od 02/2010
451	9990878	60030-13900	Odporúča sa do 01/2010
510	9916429	60030-89500	Správa SR od 05/2011
510	9911128	60030-39600	S/SR do 04/2011
520	9998410	60030-37000	Zariadenie S/SR/CM
530	9995649	60030-31800	Diaľkové ovládanie S/SR
540	9995133	60030-34900	Batéria, bazálová šedá
550	9904149	60030-84800	Pásová poistka 150 A
560	na dopyt	60040-00430	Odpojovač batérie
570	9997628	60010-05100	Plochá násuvná dutinka F.9,5 x 1,2/4,0-6,0 mm² PVC

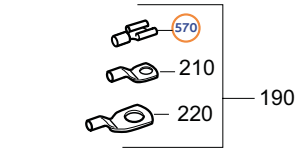

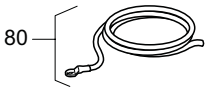

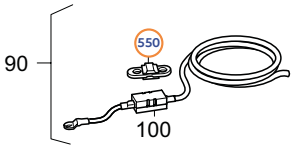

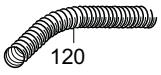

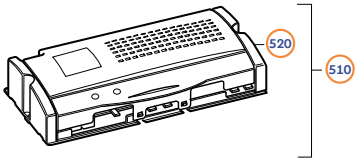

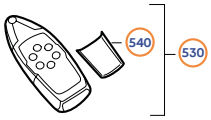



TRUMA Mover SX

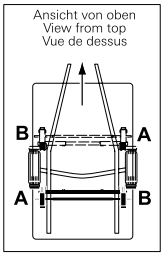

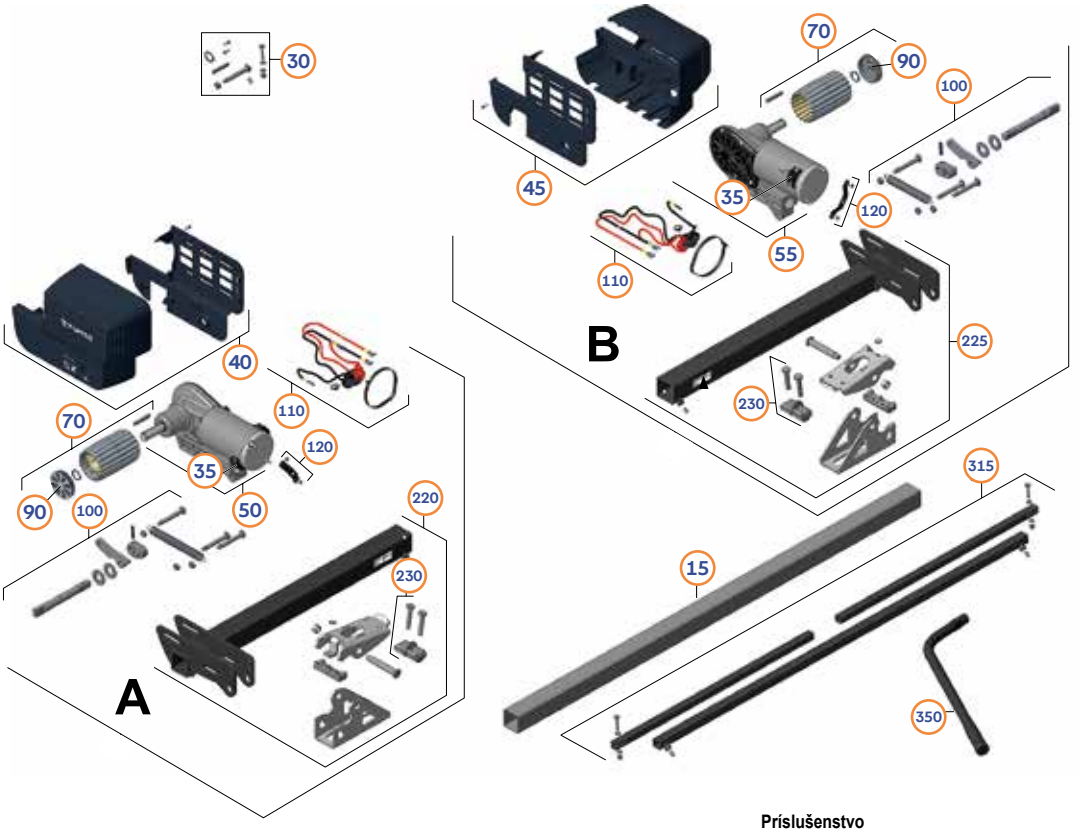

Poz.	Č. Movera	Č. výrobcu	Názov dielu
15	9945263	60031-00136	Spojovacia rúrka SX
30	na dopyt	60031-00140	Malé rozloženie SX
35	9962881	60040-00441	Motorové brúsky 2 st.
40	9927876	60031-00165	Súprava krytov A, SX
45	9927877	60031-00166	Krytiny B, SX
50	9947552	60031-00169	Motor / prevodovka A, SX
55	9947907	60031-00170	Motor / prevodovka B, SX
70	9949559	60031-00317	Rola SX kpl.
90	9934695	60031-00159	Súprava krytov valcov SX, 2 ks
100	9949699	60031-00163	Zvuk SX
110	9929826	60031-00161	Pripojovací kábel motora 6 mm², 4 m
120	na dopyt	60031-00164	Montážny držiak SX
220	na dopyt	60031-00167	Vstupné A, SX
225	na dopyt	60031-00168	Náramok B, SX
230	9949653	60040-00459	Uchytenie, komplet
315	9958943	60040-00460	Jednotlivé ovládanie KPL.
350	9949634	60040-00431	Výkyvná páka

Príslušenstvo

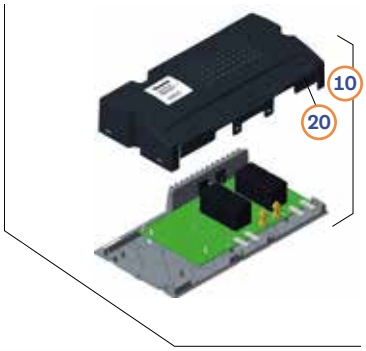

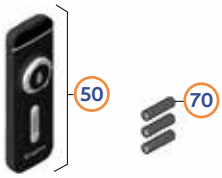

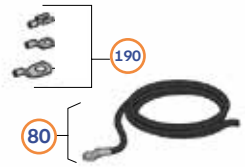

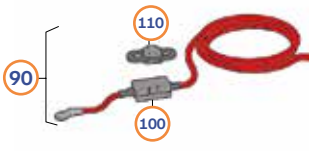



Príslušenstvo

Poz.	Č. Movera	Č. výrobcu	Názov dielu
10	9926897	60031-00144	Ovládanie SX
20	9935248	60031-00146	Zariadenie SX
50	9939151	60031-00262	Diaľkové ovládanie SX
70	na dopyt	40040-19500	Batéria Micro 1,5 V
80	na dopyt	60030-75000	Kábel batérie, farba čierna 16 mm², 1,5 m
90	na dopyt	60030-74900	Červený kábel batérie 16 mm²/poistka, 1,5 m
100	na dopyt	60030-84700	Držiak poistky
110	9904149	60030-84800	Pásová poistka 150 A
120	na dopyt	60010-54500	Vlnitá rúrka PP DN 19, čierna, 2 m
190	na dopyt	60030-30700	Beipack elektrické klamovanie

TRUMA Mover XT L

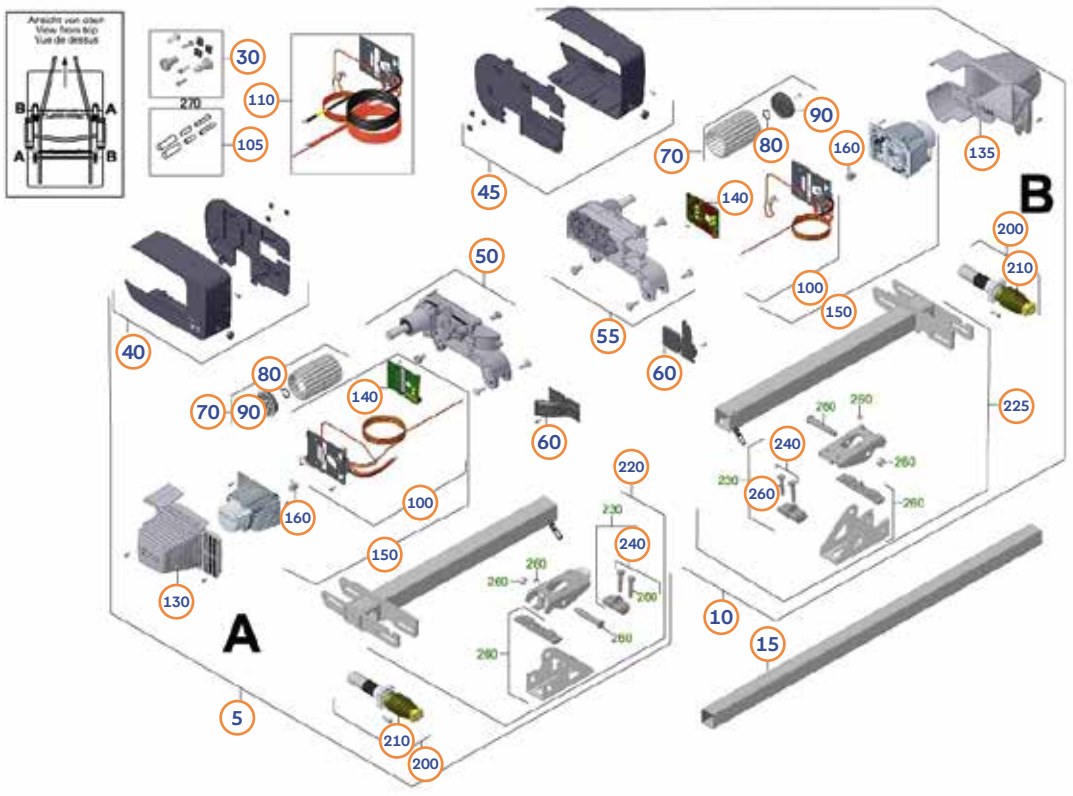

Poz.	Č. Movera	Č. výrobcu	Názov dielu
5	9933856	60020-03500	Pohonová jednotka A, XT L
10	9947707	60020-03600	Pohonová jednotka B, XT L
15	na dopyt	60020-31000	Prívesková rúra XT L, 995 mm
30	9919432	60020-50400	Malej súpravy, XT/XT L/XT2/XT4
40	9914437	60020-50900	Pokrytie A, XT/XT L/XT2/XT4
45	9921668	60020-51000	Pokrytie B, XT/XT L/XT2/XT4
50	9947531	60020-51100	Prevodovka A, XT/XT L/XT2/XT4
55	9947532	60020-51200	Prevodovka B, XT/XT L/XT2/XT4
60	na dopyt	60020-51400	Kábelové krytie, XT/XT L/XT2/XT4
70	9949559	60031-00317	Rola XT/XT L/XT2/XT4
80	9997070	60030-85600	Poistný krúžok
90	9915983	60020-51500	Rulový kľúč XT/XT2/XT4/XT L
100	na dopyt	60020-00112	Oprava TIN-Bus Kábel
105	9917602	60020-54700	Reparácia motorového pripojenia/TIN kábla
110	na dopyt	60020-00111	Káblový zväzok XT/XT L/XT2/XT4
130	9914436	60020-52200	Motorová krytina A, XT/XT L/XT2/XT4
135	9924445	60020-52300	Motorová krytina B, XT/XT L/XT2/XT4
140	9939688	60020-00114	Motorová elektronika XT/XT L/XT2/XT4
150	9936295	60020-00113	Motor XT/XT L/XT2/XT4 kpl
160	na dopyt	60020-54600	Hriadeľová spojka
200	9918392	60020-52400	Spínacia jednotka, XT/XT L/XT2/XT4
210	9944924	60020-52500	Vlnovec
220	na dopyt	60020-52700	Náramok A, XT L
225	na dopyt	60020-52900	Náramok B, XT L
240	9915054	60030-91500	6kt-Schr DIN 933 M10x50-8.8-A2K-SW17-S
310	9919432	60020-50400	Malej súpravy, XT/XT L/XT2/XT4
320	9939738	60020-00145	Ovládanie XT/XT L
330	na dopyt	60020-50300	Kryt, komplet
340	na dopyt	60020-50500	Zariadenie XT/XT L/XT2/XT4
350	9939463	60020-00144	Diaľkové ovládanie XT/XT L/XT2/XT4
360	9927733	60020-50800	Batéria, anthrazitová šedá
370	na dopyt	40040-19500	Batéria Micro 1,5 V
380	na dopyt	60030-75000	Kábel batérie, farba čierna 16 mm², 1,5 m
390	na dopyt	60030-74900	Červený kábel batérie 16 mm²/poistka, 1,5 m
400	na dopyt	60030-84700	Držiak poistky
410	9904149	60030-84800	Pásová poistka 150 A
420	na dopyt	60010-54500	Vlnitá rúrka PP DN 19, čierna, 2 m
430	9909942	60030-87500	Bezpečnostné oddelenie KPL.
440	na dopyt	60020-10100	Kábel na strih 10 m
450	9995549	10020-43800	Hadicová spona DIN 3017 A-90-110x9-W4
460	9954591	39010-61800	Hadicová spona DIN 3017 A-70-90x9-W4
470	9992880	60030-34800	Špeciálny kľúč
480	na dopyt	60020-00141	Beipack kartón XT L

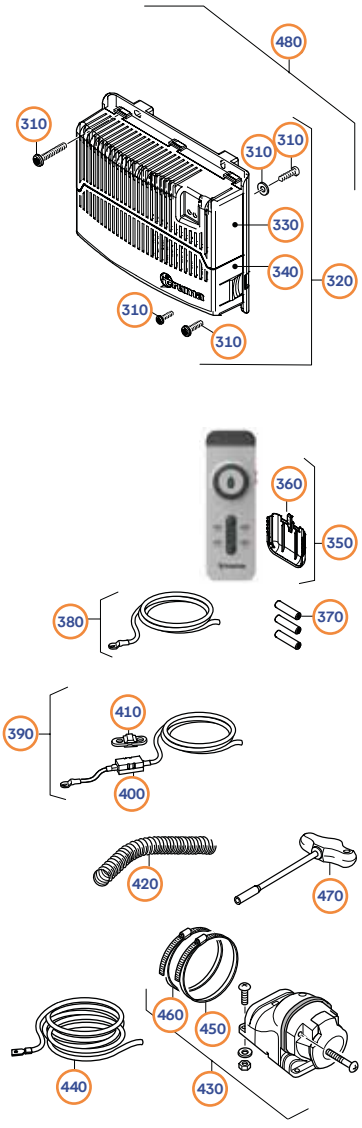

TRUMA Go2 RH1 do 06/2017

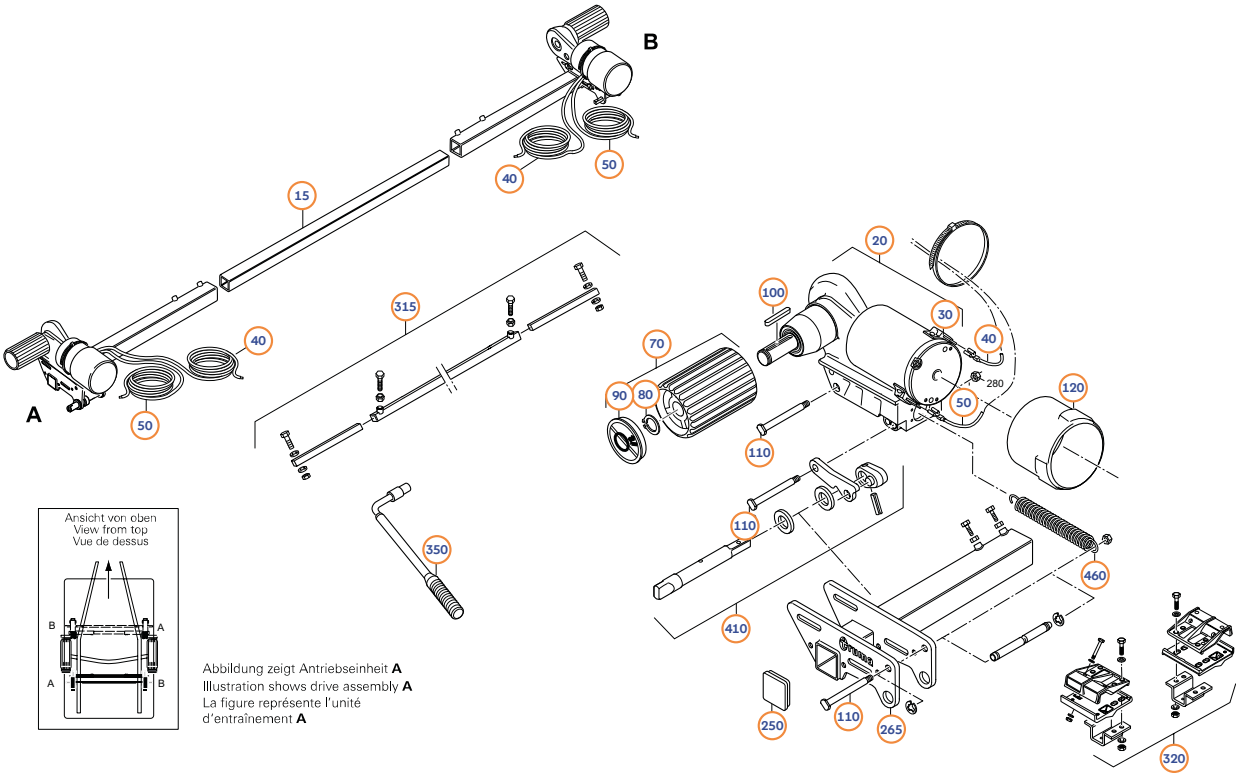

Poz.	Č. Movera	Č. výrobcu	Názov dielu
15	9996673	60030-12000	Spojovacia rúrka 145 cm
20	9915137	60030-87300	Prevodová jednotka A
30	9922252	60030-87400	Prevodová jednotka B
40	9922896	60010-02800	Pripojovací kábel motora, farba čierna, 6 mm², 6 m
50	9922897	60010-02900	Pripojovací kábel motora, farba červená, 6 mm², 6 m
70	9949559	60031-00317	Ruleta Go2
80	9909765	60030-88400	Poistný krúžok
90	9935793	60030-87700	Rulový kryt, tlačené
100	9995795	60030-12900	Tesné pero
110	9923415	60030-89300	Vodičská skrutka, 76 mm
120	9916752	60030-86000	Krytka
250	9910819	60030-88100	Koncová krytka
265	9912367	60030-88000	Upevňovacia rúrka B
265	9947849	60030-87900	Upevňovacia rúrka A
315	9958943	60040-00460	Jednotlivé ovládanie Go2 kpl.
320	9997945	60030-35000	Montážna súprava, vpravo a vľavo
350	9917537	60030-56800	Výkyvná páka
410	9918061	60030-87800	Zvukový Go2
460	na dopyt	60030-13000	Vratná pružina

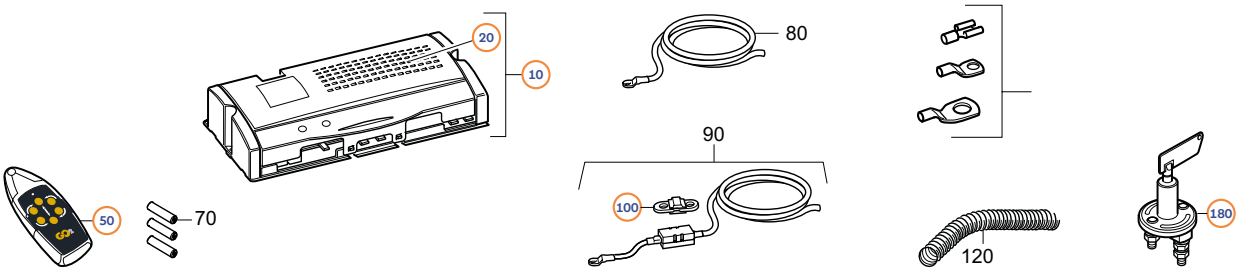

Poz.	Č. Movera	Č. výrobcu	Názov dielu
10	9904404	60030-86800	Riadenie
20	9918535	60030-87000	Veko krytu
50	9906568	60030-87100	Diaľkové ovládanie
100	9904149	60030-84800	Poistka 150 A
180	na dopyt	60040-00430	Odpojovač batérie

TRUMA Go2 RH2 od 07/2017 do 02/2021

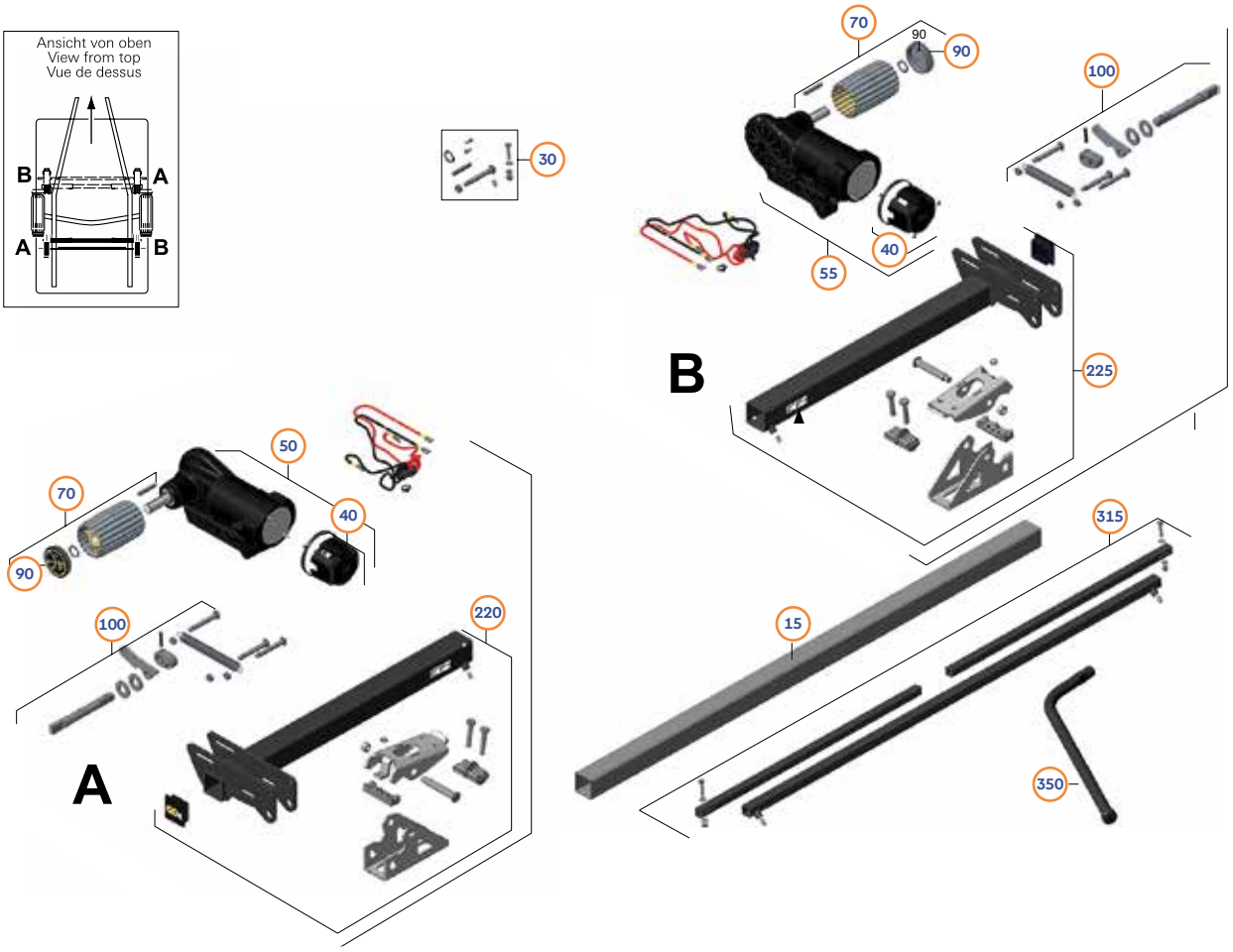

Poz.	Č. Movera	Č. výrobcu	Názov dielu
15	na dopyt	60031-00183	Spojovacia rúrka Go2
30	na dopyt	60031-00141	Malé letenky Go2
40	9929825	60031-00176	Krytka Go2
50	9946511	60031-00181	Motor / prevodovka A, Go2
55	9939102	60031-00182	Motor / prevodovka B, Go2
70	9949559	60031-00317	Ruleta Go2
90	na dopyt	60031-00160	Rulový kryt Go2, 2 st.
100	9938786	60031-00175	Zvukový Go2
220	na dopyt	60031-00177	Prenosné A, Go2
225	na dopyt	60031-00178	Náramok B, Go2
315	9958943	60040-00460	Jednotlivé ovládanie Go2 kpl.
350	9958930	60040-00432	Šírenie Go2



Poz.	Č. Movera	Č. výrobcu	Názov dielu
10	9927276	60031-00145	Ovládanie Go2, anthrazitgru
20	na dopyt	60031-00147	Zámok Go2, anthrazitová
50	9939974	60031-00264	Diaľkové ovládanie Go2

TRUMA Go2 RH3 od 03/2021

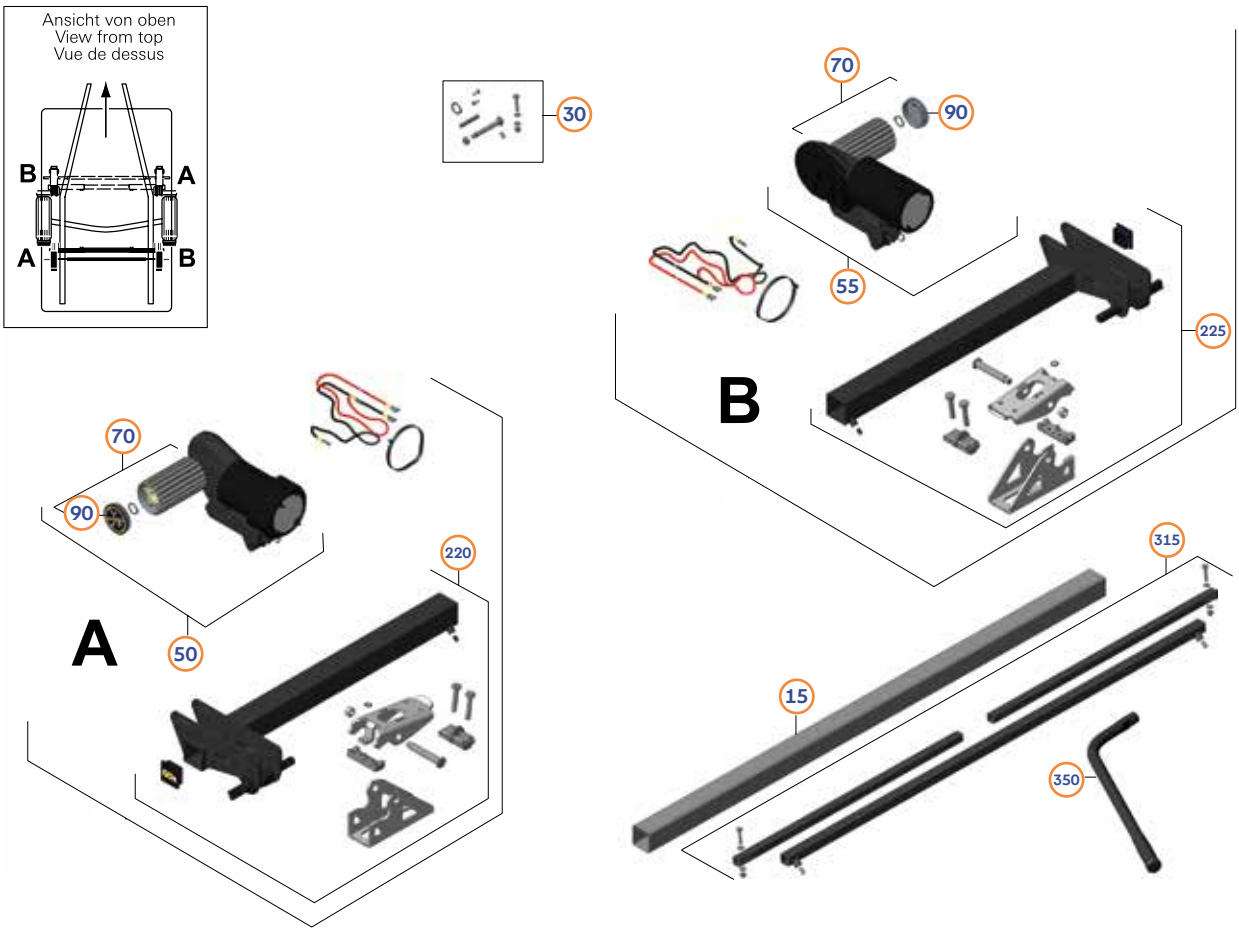

Poz.	Č. Movera	Č. výrobcu	Názov dielu
15	9958931	60040-00445	Spojovacia rúrka Go2
30	na dopyt	60040-00242	Malé letenky Go2
50	na dopyt	60040-00447	Motor / prevodovka A, Go2
55	na dopyt	60040-00448	Motor / prevodovka B, Go2
70	na dopyt	60040-00449	Rola Go2 kpl.
90	na dopyt	60040-00450	Rulový kryt Go2, 2 st.
220	na dopyt	60040-00451	Prenosné A, Go2
225	na dopyt	60040-00452	Náramok B, Go2
315	9958943	60040-00460	Jednotlivé ovládanie Go2 kpl.
350	9958930	60040-00432	Šírenie Go2

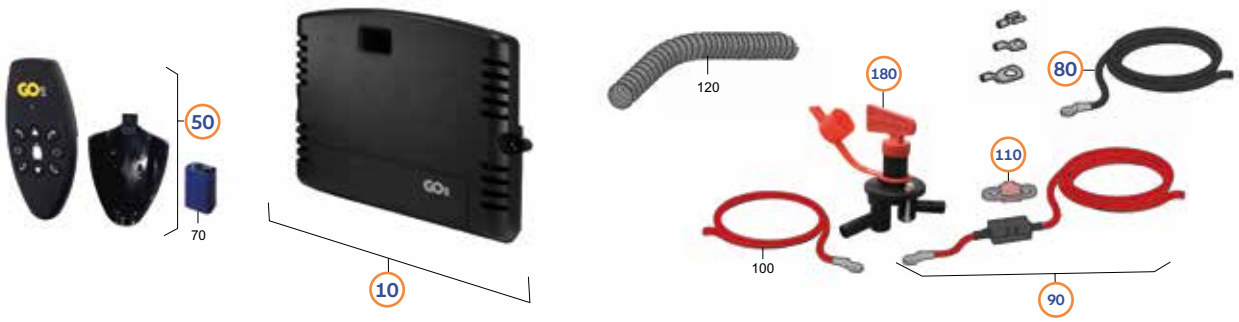

Poz.	Č. Movera	Č. výrobcu	Názov dielu
10	9959351	60040-00453	Ovládanie Go2
50	9949633	60040-00454	Diaľkové ovládanie Go2
80	na dopyt	60040-00426	Kábel batérie, farba čierna 16 mm², 1,5 m
90	na dopyt	60040-00161	Červený kábel batérie 16 mm²/poistka, 1,5 m
110	na dopyt	60040-00429	Pásová poistka 125 A
180	na dopyt	60040-00430	Odpojovač batérie

TRUMA Montáž manévrovacích systémov

1 **Dlhé rozmery, Výška 240 mm**



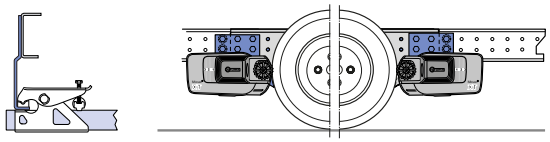

Pri inštalácii AL-KO Vario IV za osi nie je potrebný adaptér

2 **Krátke rozloženie, Výška 170 mm**



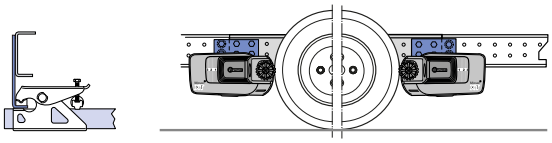

Pri inštalácii AL-KO Vario IV za osi nie je potrebný adaptér

3 **Vzdialenosť 30 mm**

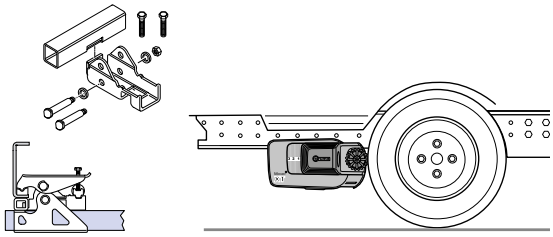

4 **AL-KO Vario IV a M s osom odovzdávaním**



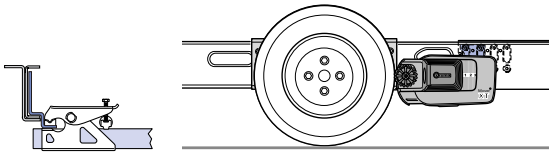

Montaž za osi nie je potrebný žiadny príslušenstvo

5 **AL-KO Vario IV a M krátky až 1900 kg s kpl. s. Odstránený rámec**



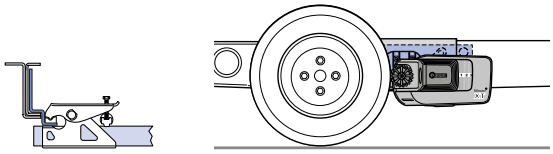

Montaž za osi nie je potrebný žiadny príslušenstvo

6 **Vzdialenosť 60 mm**

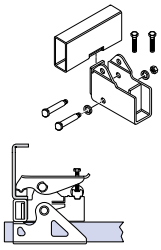

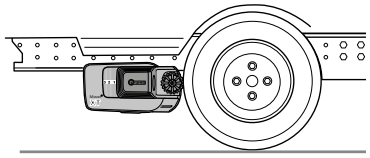

7 **AL-KO M 1900-2000 kg s nepretržitým Rám**



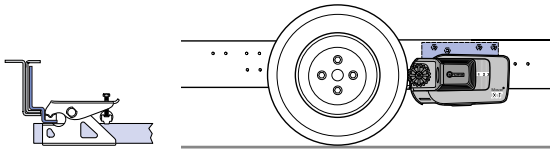

Pri montáži za osi nie je potrebný žiadny príslušenstvo

8 **AL-KO Vario III / IV 1700-1900 kg Rámová sila nižšia ako 2,8 mm**



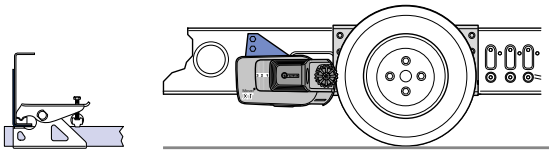

Montaž iba za osi / Pri montáži pod
- úroveň vstupu je potrebná vzdialenosť 30 mm alebo 60 mm

9 **ERIBA Touring**



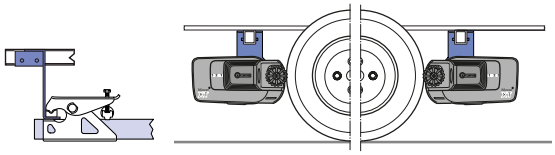

Montaž pred alebo za aksom

10 **ERIBA Touring Trollová**



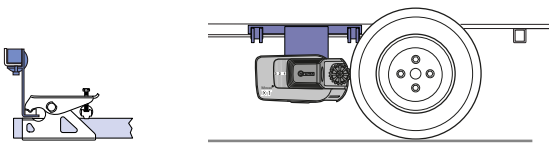

Montaž za aksom

→ Články pozícií 1-10 pozri ďalšiu stránku

TRUMA Montáž manévrovacích systémov

Mover XT, XT2, XT4

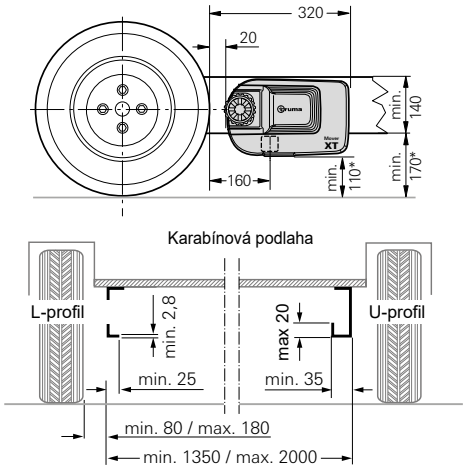

Mover XT L

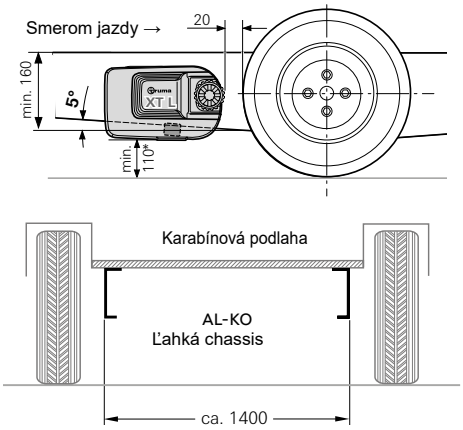

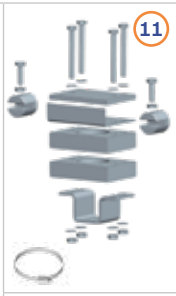



Mover SX

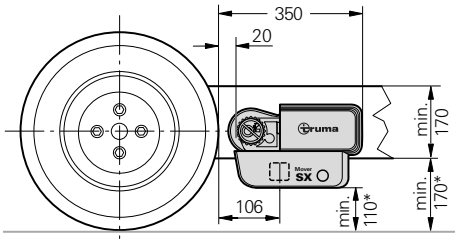

Mover SX, Smart a GO2

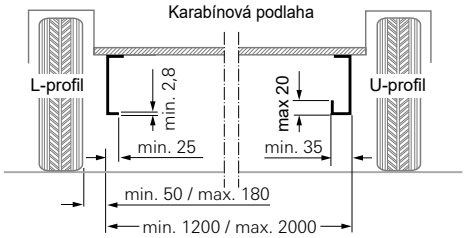

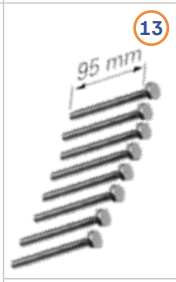



Mover smart A

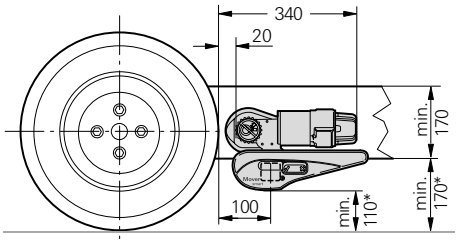

Mover smart M

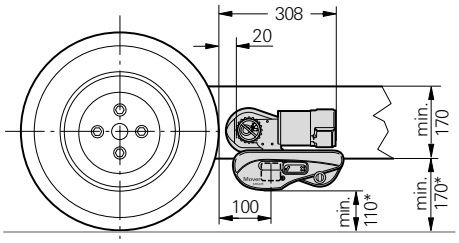



BPW Vario IV posilnený - 1500-1900 kg a BPW Vario IV jeden kus až 1300 kg žiadny adaptér nevyžaduje
BPW Vario IV 1500 - 1900 kg montáž pred aksom Adapter poz. 1
BPW Vario III one piece, montáž pred alebo za osi poz. 1 alebo 2
BPW Vario III two piece, montáž pred alebo za osi poz. 1 alebo 2

Poz.	Č. Movera	Č. výrobcu	Názov dielu
1	9985212	60010-64900	Dlhá rámová doska, výška 240 mm
2	9906545	60030-37600	Flat adaptér rám krátky, výška 170 mm
3	9907638	60030-95000	Vzdialenosť 30 mm
4	9905849	60030-38600	Adaptácia Alko M až 1800 kg
5	9942306	60031-00132	Adaptácia Alko M krátka až 1800 kg
6	9907637	60030-95100	Vzdialenosť 60 mm
7	9911104	60031-02000	Adaptácia Alko M 1900 až 2000 kg
8	9985209	60010-21500	Adaptácia Alko Vario III / IV
9	9985213	60030-09000	Adaptácia Touring
10	9985204	60031-03000	Adaptácia Touring Troll
11	9918151	60031-20000	Príslušenstvo krátke XT4
12	9985211	60010-66000	Distanzplatten 2er
13	9993124	60010-70000	Súprava skrutiek 15-45mm
14	9996223	60010-70500	Distanzplatten 8er
15	9943971	60031-00290	Adaptácia Knaus Tabbert Dyonic 1500 kg
15	9943972	60031-00291	Adaptácia Knaus Tabbert Dyonic 2000 kg

REICH Easydriver – montáž manévrovacích systémov

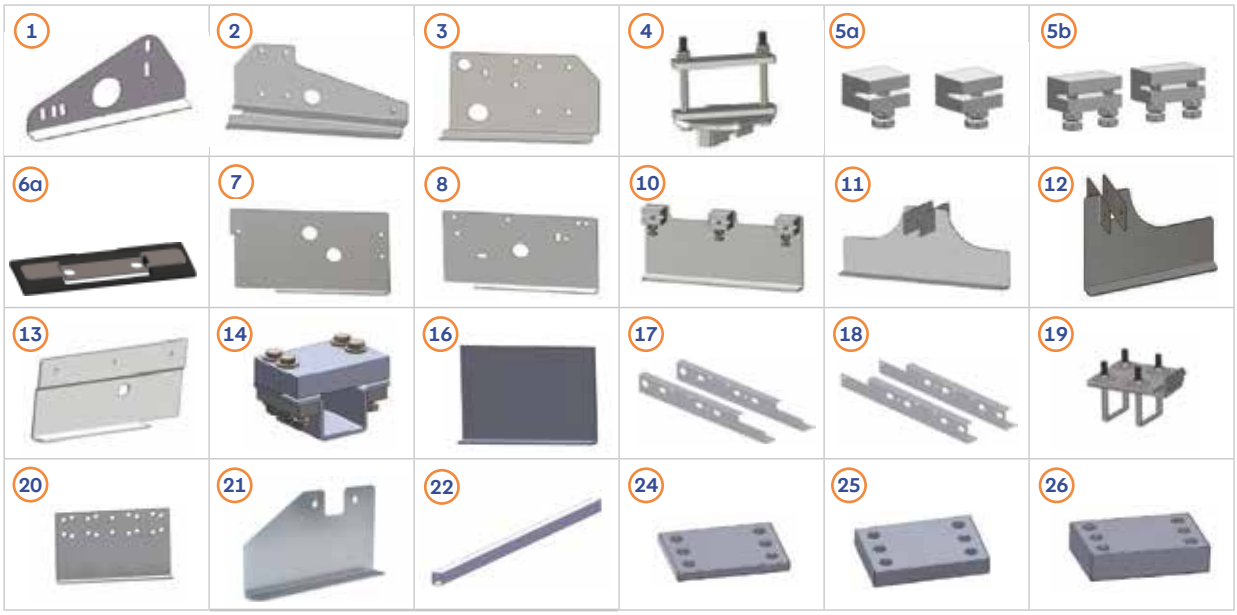

Poz.	Č. Movera	Č. výrobcu	Chassis	Názov dielu	Vyhotovenie
1	9983630	227-1655s	AL-KO	Ak je hmotnosť chassis < 3 mm (svetlo-struktúra chassis) inštalácia za Os	Vario III / AV
1	9939719	227-16551s	AL-KO	Ak je hmotnosť chassis < 3 mm (len pre montážnu súpravu „SMART“) Montáž za nápravu	Vario III / AV
2	9942304	227-2151s	AL-KO	Montáž na podvozok s posunutou nápravou (iba s upevňovacou súpravou „SMART“) Pred aksom	M-chassis (bývalý 1800 kg)
3	na dopyt	227-21501s	AL-KO	neustále chassis rámy, (len pre montážnu súpravu „SMART“) Montáž pred nápravu	M-chassisová (1900 kg - 2000 kg)
4	9948466	227-11451	AL-KO	Set pre vozidlá ALKO, pri výpadku sériových vozidiel Vezmite	Váhy - prijímanie
5a	9998524	227-1052s		Šortky na šortky, 2 ks.	
5b	na dopyt	227-1052Cs		Široká obuv, 2 ks.	
6a	9920988	227-1678K		Tesnenie Easydriver Pro s zavesením 1 ks	
6b	9937536	227-2583K		Tesnenie Easydriver Infinity s zavesením 1 ks	
7	9919989	227-2136k	BPW	Inštalácia pred aksom	Vario III - IV (vysoká časť
8	9923164	227-2135k	BPW	Inštalácia pred aksom	Vario III CMC (Flexi šáza na šáze)
O. Abb.	na požiadanie	227-2162K		Presun Easydriver Pro na Integrovanú variantu Hobby	
O. Abb.	na požiadanie	227-2162K1		Presun Easydriver Infinity na integrované varianty hobby	
10	na dopyt	227-2168k	Eriba	Zastavenie (trol) Inštalácia za osi (zastavenie klímy)	Eriba Touring
10	9932944	227-21681K	Eriba	Eriba Touring Troll - inštalácia za osi. predĺžené (20 mm) Vyhotovenie s väčšími výrezmi	Eriba Touring
11	9940961	227-2152	Eriba	V chassis rámy musí byť vybudované, (universálne, troll & triton) Inštalácia Za aksom	Eriba Touring
12	9919367	227-2153	Eriba	V chassis rámy musí byť vybudované, (troll) inštalácia za osi	Eriba Touring
13	9934422	227-2137k	Pečie	Plastové rámy s výškou = 80 mm, obytné vozidlá až do Bj. 2000/ pred inštaláciou Akcia	„Hobby“
14	9936253	227-2247u	Universal	Montážna súprava easydriver „SMART“ (vrátane skrutiek a matíc) Pre podvozok s profilom U namiesto L	Len pre U-Chassis
15	9933075	227-22471u	Universal	Upínacia doska easydriver „SMART“ (vrátane skrutiek a matíc)	Len pre U-Chassis
16	9948476	227-1021	Universal	Upevňovacia súprava s výškou = 200 mm, vyžaduje vŕtanie	Univerzálne využitie
16	9948477	227-202180	Universal	Upevňovacia súprava s výškou = 180 mm, vyžaduje vŕtanie	Univerzálne využitie
17	9948465	227-1145	AL-KO	Upevňovacia súprava držiaka rezervného kolesa / Na posunutie držiaka rezervného kolesa ALKO približne o 90mm dozadu	Rezervácia
18	9948490	227-11452	AL-KO	(GB) Upevňovacia súprava držiaka rezervného kolesa ako pri položke 227-1145 Ale pre Veľkú Britániu	Rezervácia
19	na dopyt	227-13451	BPW	BPW montážna sadzba BPW Vario/Vario posilnená, inštalácia na Záves za aksom	
20	na dopyt	227-102190	BPW	Montážna stanica BPW Vario III/IV, výška 167 mm, inštalácia za osi	
20	9948464	227-102191	BPW	Montážna stanica BPW Vario III/IV, výška 180 mm, inštalácia za osi	
21	9947247	227-2694K		Dyonic Chassis, vloženie pred aksom, pre Knaus Tabbert Dyonic Chassis	
22	9948486	227-10182		Stabilizačný ston 2000, dĺžka 2 m, 2 mm steny, 45x45, zosin	
22	na dopyt	227-101823		Stabilizačný stuh 2000, posilnený, dĺžka 2 m, 3 mm steny, 45x45, Zoznamka	

Poz.	Č. Movera	Č. výrobcu	Názov dielu	Vyhotovenie
24	9927252	227-2309s	Súprava dištančných dosiek 10 mm (upevňovacia súprava easydriver „SMART“)	Na vyrovnanie výšky (10 mm)
25	9927271	227-2310s	Súprava dištančných dosiek 20 mm (upevňovacia súprava easydriver „SMART“)	Na vyrovnanie výšky (20 mm)
26	9959871	227-2311s	Súprava dištančných dosiek 30 mm (upevňovacia súprava easydriver „SMART“)	Na vyrovnanie výšky (30 mm)
27	9945615	227-2334s	Súprava dištančných dosiek 40 mm (upevňovacia súprava easydriver „SMART“)	Na vyrovnanie výšky (40 mm)
28	na dopyt	227-2333s	Súprava dištančných dosiek 50 mm (upevňovacia súprava easydriver „SMART“)	Na výšku (50 mm)

REICH Easydriver Infinity

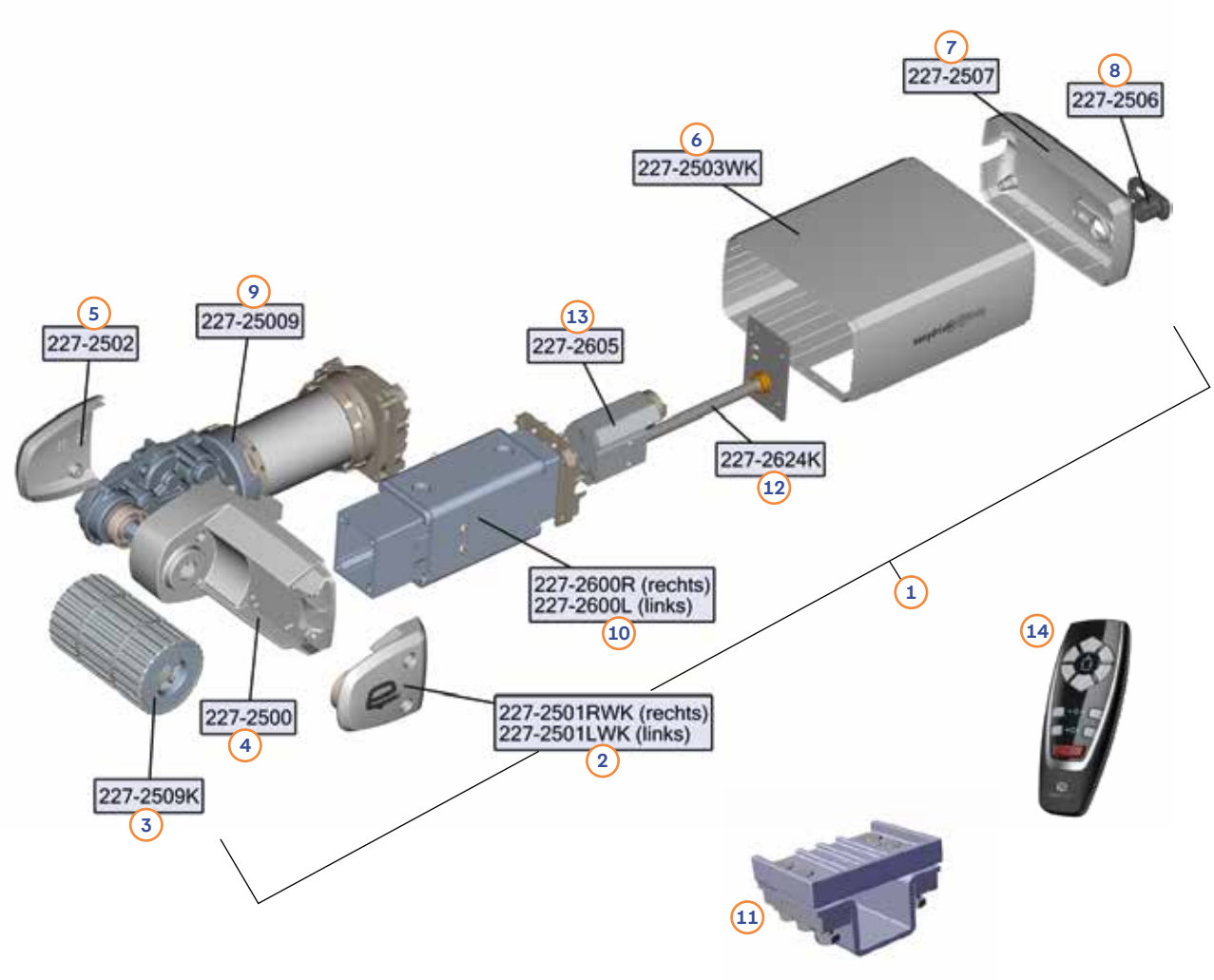

Poz.	Č. Movera	Č. výrobcu	Názov dielu
1	9949708	227-25005RI	Kompletná pravá pohonná jednotka Infinity
1	9949694	227-25005LI	Kompletná ľavá pohonná jednotka Infinity
2	9946638	227-2501RWK	Pohonový kryt s logom a skladom vpravo
2	na dopyt	227-2501LWK	Ľavý kryt hnacieho valca vrátane loga a ložiska
bez obr.	na dopyt	227-2517K	Logo na kryt hnacieho valca
3	9958771	227-2509K	Pohonový rolet s adaptérnym prsteňom
4	na dopyt	227-2500K	Kompletný kryt hnacieho valca
5	na dopyt	227-2502	Veko krytu prevodovky
6	na dopyt	227-2503WK	Kryt, komplet
7	9946640	227-2507	Kryt, vzadu
8	9959641	227-2506	Páka núdzového odistenia
9	na dopyt	227-25009	Jednotka motora a prevodovky vrátane prípojky kábla, použiteľná vľavo/vpravo
10	na dopyt	227-2600R	Neschválenie vpravo
10	na dopyt	227-2600L	Neschválenie ľavice
bez obr.	9937536	227-2583K	Horné tesnenie Infinity (závesná montáž), po kusoch
bez obr.	na dopyt	227-1730K3	Montážne rámy s klamovými skrutkami
bez obr.	9925316	227-10183	Stabilizačný stuh 1700 mm
bez obr.	9948486	227-10182	Stabilizačný stuh 2000 mm
11	9947063	227-2247	Kompletná upevňovacia súprava Infinity
bez obr.	9946641	227-2560	Krytie montážnych rozmerov
12	na dopyt	227-2624K	Špinavý balík
13	9958914	227-2605	Motorový kpl.
14	9945657	227-2685	Diaľkové ovládanie
bez obr.	na dopyt	227-2682	Elektronická základná stanica s FB Infinity 2.5
bez obr.	na dopyt	227-26821	Elektronická základná stanica s obsahom FB Infinity 3.5
bez obr.	na dopyt	227-2564	Kábel pripojenia Master/Slave základná stanica Infinity 3.5
bez obr.	9949484	227-2684	App ovládač

REICH Easydriver Pro

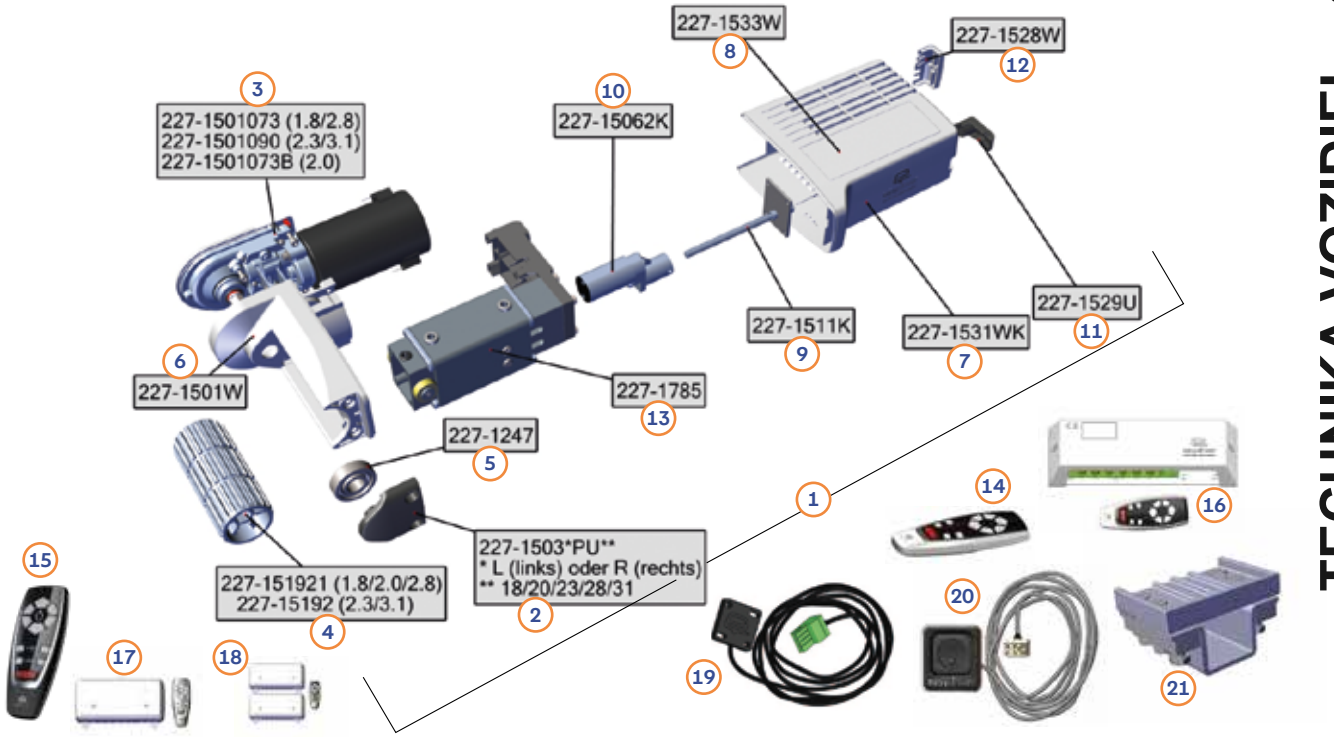

Poz.	Č. Movera	Č. výrobcu	Názov dielu
1	9939247 (28)	227-15005LPU (18) (28)	Pohonná jednotka easydriver pro 1.8/2.8, vľavo
1	9936849 (18)	227-15005RPU (18) (28)	Pohonná jednotka easydriver pro 1.8/2.8, vpravo
1	na dopyt	227-15005LPU20	Pohonový jednotka easydriver pro 2.0 ľavá
1	9938822	227-15005RPU20	Pohonový jednotka easydriver pro 2.0 vpravo
1	9929385 (31)	227-15005LPU (23) (31)	Pohon easydriver pro 2.3/3.1 ľavá
1	9936471 (23)	227-15005RPU (23) (31)	Pohon easydriver pro 2.3/3.1 vpravo
1	9945436	227-15005UP18	Pohonový jednotka easydriver pro 1.8/2.8 universal li/re bez tlače
1	na dopyt	227-15005UP20	Univerzálna pohonná jednotka easydriver pro 2.0, ľavá/pravá, bez potlače
1	9939763	227-15005UP23	Pohonový jednotka easydriver pro 2.3/3.1 universal li/re bez tlače
2	9946100 (L,18) 9944839 (R,18)	227-1503xPUxx	Veko hnacieho valca pro 1.8/2.8/2.3/3.1, rozpis 227-1503xPUxx x = L alebo R (vľavo alebo vpravo), xx=18/23/28/31 (hmotnostná trieda)
3	na dopyt	227-1501073	Pohonová hlava 1.8 / 2.8
3	na dopyt	227-1501073B	Pohonový hlava 2.0
3	na dopyt	227-1501090	Pohonová hlava 2.3 / 3.1
4	9921852	227-15192	Pohonný valec pevný eloxovaný li/re na 2.3 a 3.1
4	9914377	227-151921	Hnací valec, ľavý/pravý, pre pro 1.8 a 2.8
5	na dopyt	227-1247	Zahrada pohonu vonku
6	na dopyt	227-1501WK	Kompletný kryt hnacieho valca
7	9919459	227-1531wk	Vnútorný easydriver pro li/re (vrátane skleníkových kútov)
8	9926968	227-1533w	Používa sa easydriver pro li/re
9	9928230	227-1511k	Spindel kpl. li/re Používa sa
10	9934511	227-15062K	Motora na zjazd
11	9936972	227-1529u	Kľuka núdzového odistenia
bez obr.	9920988	227-1678k	Horné tesnenie, použiteľné vľavo/vpravo
12	9919461	227-1528w	Kábelová prevodovka li/re použiteľná
bez obr.	9929387	227-1731k	Montážne rozmery easydriver pro li/re použiteľné
13	9938469	227-1785	Nízka úroveň easydriver pro li/re Single
14	9921854	227-2235	Diaľkové ovládanie
15	na dopyt	227-26852	Diaľkové ovládanie pro V2.0 od februára 2024 (S/N > X261233516785 single a >X23123604309 twin)
16	9929588	227-2204	Súprava elektroniky základnej stanice vrátane diaľkového ovládania pro 1.8 do februára 2024 (S/N < X261233516784 single a < X23123604308 twin)
16	na dopyt	227-2209	Súprava elektroniky základnej stanice vrátane diaľkového ovládania pro 2.0 do februára 2024 (S/N < X261233516784 single a < X23123604308 twin)
16	9935874	227-2205	Súprava elektroniky základnej stanice vrátane diaľkového ovládania pro 2.3 do februára 2024 (S/N < X261233516784 single a < X23123604308 twin)
16	9924619	227-2206	Súprava elektroniky základnej stanice vrátane diaľkového ovládania pro 2.8 do februára 2024 (S/N < X261233516784 single a < X23123604308 twin)
16	na dopyt	227-2207	Súprava elektroniky základnej stanice vrátane diaľkového ovládania pro 3.1 do februára 2024 (S/N < X261233516784 single a < X23123604308 twin)
17	na dopyt	227-26822	Súprava elektroniky základnej stanice vrátane diaľkového ovládania pro 2.0 V2.0 od februára 2024 (S/N > X261233516785 single)
18	na dopyt	227-268228	Súprava elektroniky základnej stanice vrátane diaľkového ovládania pro 2.8 V2.0 od februára 2024 (S/N > X23123604309 twin)
19	9940469	227-2242	Ovládanie aplikácie (S/N < X261233516784 single a < X23123604308 twin)
19	9949484	227-2684	Ovládanie aplikáciou pro V2.0 od februára 2024 (S/N > X261233516785 single a > X23123604309 twin)
20	9923494	227-2211K1K	Externý prepínač easydriver 1.8 (S/N < X261233516784 single a < X23123604308 twin)
20	na dopyt	227-2211k2k	Externý prepínač easydriver 2.3 (S/N < X261233516784 single a < X23123604308 twin)
20	na dopyt	227-2211K4	Externý prepínač easydriver 2.0 V2.0 od februára 2024 (S/N > X261233516785 single a > X23123604309 twin)
20	na dopyt	227-2211K5	Externý prepínač easydriver 2.8 V2.0 od februára 2024 (S/N > X261233516785 single a > X23123604309 twin)
21	9947063	227-2247	Upínacia súprava, ľavá/pravá, vrátane skrutiek a matíc
bez obr.	9934296	227-100211	Uhlíkové brúsky pre motor easydriver 1.8, 2.0, 2.8
bez obr.	na dopyt	227-100212	Uhlíkové brúsky pre motor easydriver 2.3, 3.1

REICH Easydriver Active

1 (Výbuch je v plnom rozsahu.
1 bez položiek 15-22)

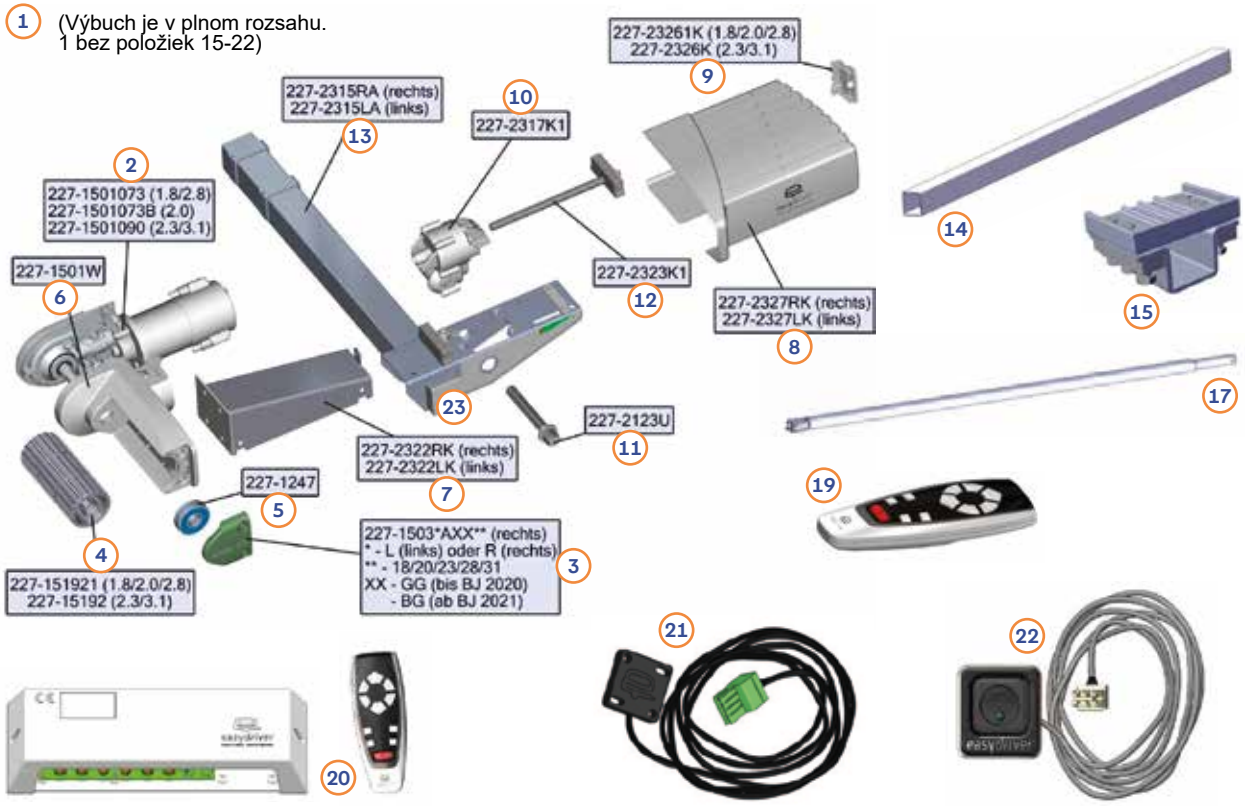

Poz.	Č. Movera	Č. výrobcu	Názov dielu
1	na dopyt	227-150591LAGG18 (28)	Pohon easydriver active 1.8/2.8 ľavá
1	9959038 (28)	227-150591RAGG18 (28)	Pohonový jednotka easydriver active 1.8/2.8 vpravo
1	9944893 (31)	227-150591LAGG23 (31)	Pohon easydriver active 2.3/3.1 ľavá
1	9944894 (31)	227-150591RAGG23 (31)	Pohonový jednotka easydriver active 2.3/3.1 vpravo
2	9946099	227-1501073	Pohonová hlava 1.8/2.8
2	na dopyt	227-1501073B	Pohonový hlava 2.0
2	na dopyt	227-1501090	Pohonová hlava 2.3 / 3.1
3	9945958 (28)	227-1503xAGGxx	Veko hnacieho valca active 1.8/2.8/2.3/3.1 Šifrovanie 227-1503xAGGxx x = L alebo R (vľavo alebo vpravo), xx=18/23/28/31 (hmotnostná trieda)
4	9921852	227-15192	Tvrdo eloxovaný hnací valec, ľavý/pravý, active 2.0/2.3 a 3.1
4	9914377	227-151921	Pohonová rola standard li/re active 1.8/2.0 a 2.8
5	na dopyt	227-1247	Ložisko hnacieho valca
6	9947215	227-1501WK1	Kryt hnacieho valca pre active a basic
7	na dopyt	227-2322LK	Prítlačný profil active, vľavo
7	na dopyt	227-2322RK	Prítlačný profil active, vpravo
8	na dopyt	227-2327L	Vonkajší kryt easydriver active, vľavo
8	na dopyt	227-2327R	Vonkajší kryt easydriver active, vpravo
9	na dopyt	227-23261K	Kábelová prevodovka Active 1.8/2.8 li/re Používa sa
9	na dopyt	227-2326K	Kábelová prevádzka Active 2.3/3.1 li/re Používa sa
10	9939544	227-2317K1	Prevodovka prisúvania a odsúvania pohonu easydriver active, ľavá/pravá
11	9926128	227-2123u	Šesťskant Jednotlivé ovládanie li/re Používa sa
12	9939543	227-2323k1	Spindel balík kpl. easydriver active li/re použiteľný
13	na dopyt	227-2315LA	Montážny rám active, vľavo
13	na dopyt	227-2315RA	Montážny rám active, vpravo
14	9925316	227-10183	Stabilizačný stuh 1700 mm
14	9948486	227-10182	Stabilizačný stuh 2000 mm
15	9947063	227-2247	Kompletná upevňovacia súprava Infinity
16	na dopyt	227-11703	Upevňovacia súprava teleskopickej tyče Infinity
17	9916017	227-1096B	Teleskopická tyč s ovládaním z jednej strany
bez obr.	na dopyt	227-2605	Motorový kpl.
19	9921854	227-2235	Diaľkové ovládanie
20	9927869	227-2200	Elektronická sieť s obsahom FB Active 1.8
20	9958637	227-22001	Elektronická súprava s FB Active 2.0
20	9924512	227-2201	Elektronická súprava s obsahom FB active 2.3
20	9934685	227-2202	Elektronická sieť s obsahom FB active 2.8
20	9929287	227-2203	Elektronická sieť s obsahom FB active 3.1
21	9940469	227-2242	App ovládanie
22	9923494	227-221k1k	Externý prepínač easydriver 1.8
22	na dopyt	227-2211k2k	Externý prepínač easydriver 2.3
23	9926127	227-12802	Krytová kapota biela na montážne rámy
bez obr.	9934296	227-100211	Uhlíkové brúsky pre motor easydriver 1.8, 2.0, 2.8
bez obr.	na dopyt	227-100212	Uhlíkové brúsky pre motor easydriver 2.3, 3.1

REICH Easydriver Basic

1 (Výbuch je v plnom rozsahu.
1 bez položiek 15-22)

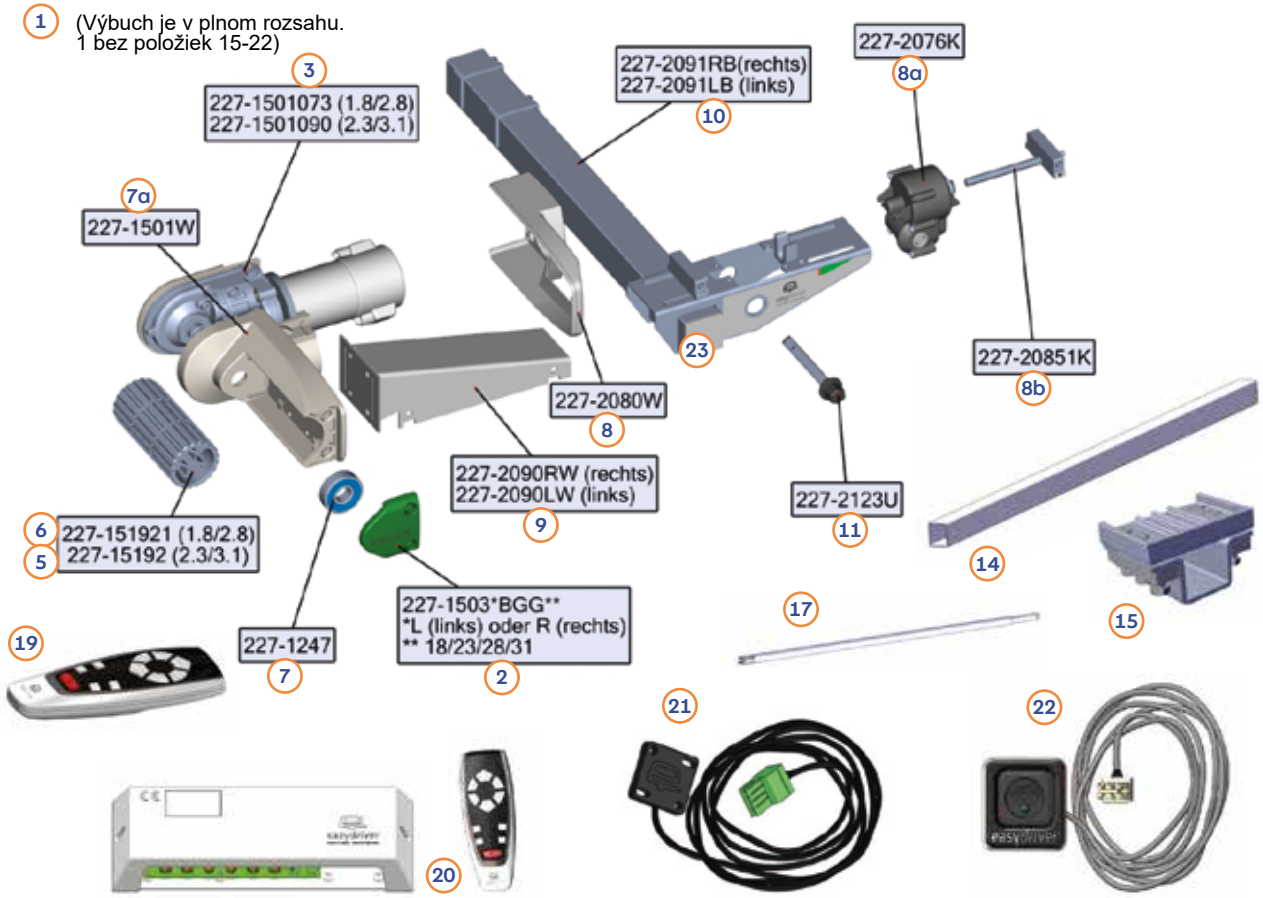

Poz.	Č. Movera	Č. výrobcu	Názov dielu
1	9925682 (18)	227-150591LBBG18 (28)	Pohonový jednotka easydriver basic 1.8/2.8 ľavá
1	na dopyt	227-150591RBBG18 (28)	Pohonový jednotka easydriver basic 1.8/2.8 vpravo
1	na dopyt	227-150591LBBG23 (31)	Pohonový jednotka easydriver basic 2.3/3.1 ľavá
1	na dopyt	227-150591RBBG23 (31)	Pohonový jednotka easydriver basic 2.3/3.1 vpravo
1	na dopyt	227-150591LBPB16	Pohonná jednotka easydriver basic 1.6, vľavo
1	na dopyt	227-150591RBPB16	Pohonový jednotka easydriver basic 1.6 vpravo
2	na dopyt	227-1503xBPB16	Kryt hnacieho valca basic 1.6, označenie 227-1503xBPB16 x = L alebo R (vľavo alebo vpravo)
2	na dopyt	227-1503xBGGxx	Pohonový kryt basic 1.8/2.3/2.8/3.1 Šifrovanie 227-1503xRBGGxx x = L alebo R (vľavo alebo vpravo), xx=18/23/28/31 (hmotnostná trieda)
3	9946099	227-1501073	Pohonová hlava 1.8/2.8
3	na dopyt	227-1501090	Pohonová hlava 2.3/3.1
3	na dopyt	227-1501073A	Pohonová hlava 1.6
5	9921852	227-15192	Tvrdo eloxovaný hnací valec, ľavý/pravý, basic 2.3 a 3.1
6	9914377	227-151921	Pohonové rolky standard li/re basic 1.6, 1.8 a 2.8
7	na dopyt	227-1247	Ložisko hnacieho valca
7a	9947215	227-1501WK1	Kompletný kryt hnacieho valca
8	9924741	227-2080W	Vonkajší kryt easydriver basic, pre ľavú aj pravú stranu
8 a	9925056	227-2076K	Getriebe An-/Abschwenkeinheit easydriver basic 1.8, 2.3, 2.8, 3.1 li/re
8a	9939544	227-2317K1	Prevodovka prisúvania a odsúvania pohonu easydriver basic 1.6, ľavá/pravá
8 b	9921872	227-20851K	Spindel balík kpl. easydriver basic 1.8, 2.3, 2.8, 3.1 li/re použiteľný
8b	9939543	227-2323K1	Spindel balík kpl. easydriver basic 1.6 li/re použiteľný
9	na dopyt	227-26902LK	Profil tlače basic 1.6 ľavá
9	na dopyt	227-26902RK	Pravý prítlačný profil basic 1.6
9	9929170	227-2090LW	Profil tlače basic 1.8, 2.3, 2.8, 3.1 ľavé
9	9938476	227-2090RW	Profil tlače basic 1.8, 2.3, 2.8, 3.1 vpravo
10	9939687	227-2091LB	Montážne rozmery easydriver basic 1.8/2.3/2.8/3.1 ľavé
10	na dopyt	227-2091RB	Montážne rozmery easydriver basic 1.8/2.3/2.8/3.1 vpravo
10	na dopyt	227-2315LB	Montážne rámy easydriver basic 1.6 ľavice
10	na dopyt	227-2315RB	Montážny rám easydriver basic 1.6 vpravo
11	9926128	227-2123U	Šesťskant Jednotlivé ovládanie li/re Používa sa
14	9925316	227-10183	Stabilizačný stuh 1700 mm
14	9948486	227-10182	Stabilizačný stuh 2000 mm
15	9947063	227-2247	Kompletná upevňovacia súprava Smart
bez obr.	na dopyt	227-11703	Upevňovacia súprava teleskopickej tyče
17	9916017	227-1096B	Teleskopická tyč s ovládaním z jednej strany
19	9921854	227-2235	Diaľkové ovládanie
20	9927869	227-2200	Elektronická súprava s obsahom FB basic/active 1.8
20	9924512	227-2201	Elektronická súprava vrátane FB basic/active 2.3
20	9934685	227-2202	Elektronická súprava s obsahom FB basic/active 2.8
20	9929287	227-2203	Elektronická súprava s obsahom FB basic/active 3.1
20	na dopyt	227-22002	Elektronická súprava s obsahom FB basic 1.6
21	9940469	227-2242	Ovládanie aplikácií (iOS a Android)
22	9923494	227-221K1K	Externý spínač easydriver basic 1.6/ 1.8
22	na dopyt	227-2211K2K	Externý spínač easydriver basic 2.8
23	9926127	227-12802	Krytová kapota biela na montážne rámy
bez obr.	9934296	227-100211	Uhlíkové brúsky pre motor easydriver 1.8, 2.0, 2.8
bez obr.	na dopyt	27-100212	2 uhlíkové brúsky pre motor easydriver 2.3, 3.1

AL-KO Elektronický systém podpier UP4

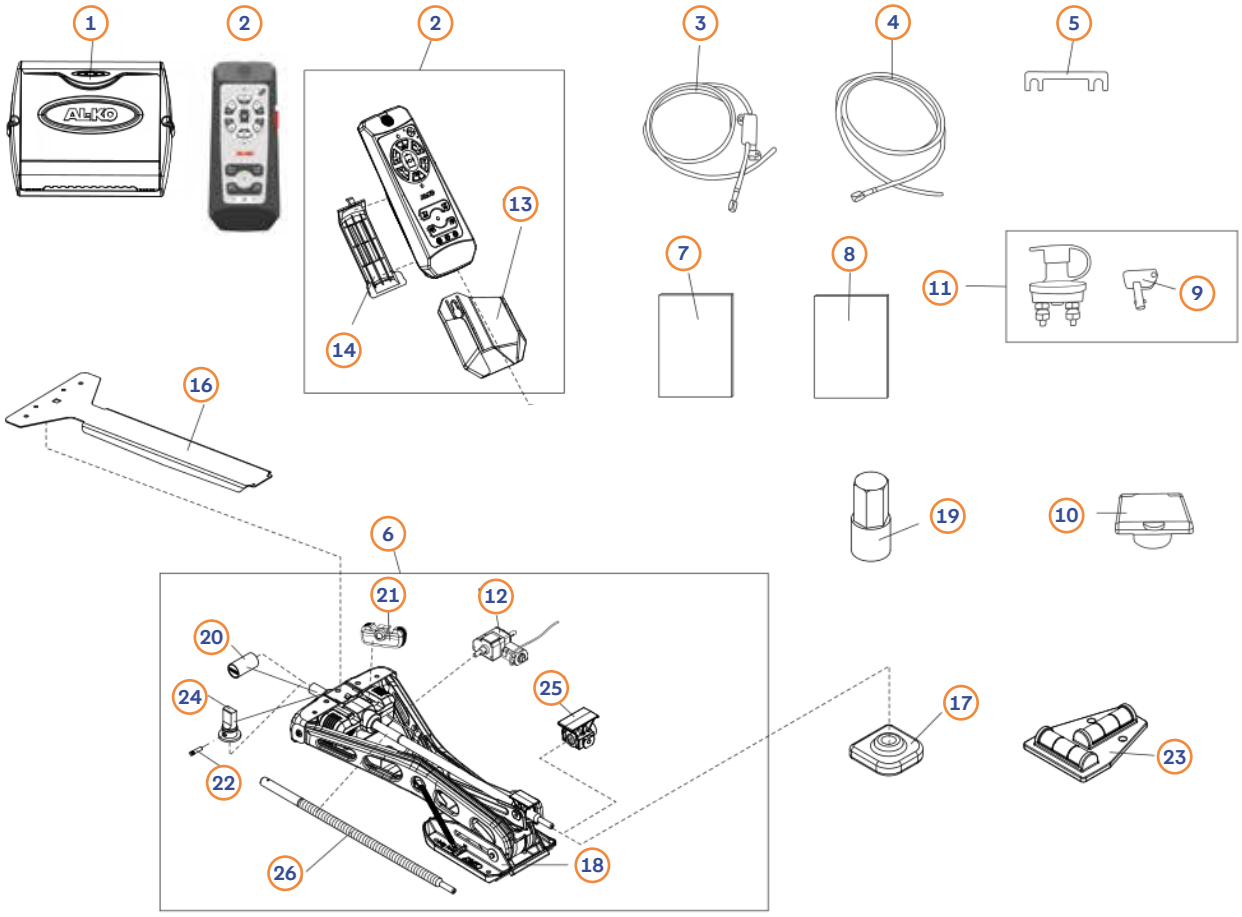

Poz.	Č. Movera	Č. výrobcu	Názov dielu
1	9945187	1659606	ET ovládanie UP4-ESS1
2	9938138	1659607	ET diaľkové ovládanie UP4-ESS1
3	na dopyt	1659608	ET batéria pluskový kábel 1,8 m UP4-ESS1
4	na dopyt	1659609	ET batéria minuskabel 1,6 m UP4-ESS1
5	na dopyt	1659610	ET poistenie 20A UP4-ESS1
6	9936445	1731381	Podpora Spindel Premium ľavice balené UP4-ESS1
6	9936446	1731382	Podpora špenát Premium pravá balenie UP4-ESS1
7	na dopyt	1659595	Sprievodca UP4-ESS1
8	na dopyt	1659596	Príručka na montáž UP4-ESS1
9	na dopyt	695377	Náhradný kľúč odpojovača RANGER
10	na dopyt	695376	Náhradné nástenné puzdro odpojovača RANGER
11	na dopyt	695375	Súprava náhradných dielov odpojovača vrátane kľúča RANGER
12	9947024	1659600	Pohon na ľavej strane UP4-ESS1
12	9939831	1659601	Pohonové jednotky vpravo UP4-ESS1
13	9939397	695353	Súprava náhradných dielov nástenného držiaka diaľkového ovládania
14	9945390	695351	Náhradné veko batériovej priehradky diaľkového ovládača RANGER
16	9947329	1302400	Podkladová doska
17	9998950	690579	Ložiskové puzdro ECS/ECN
18	9990214	690490	Veľký nohový plátno
19	9943982	1804611	ET kľúčový adaptér 19 mm 6kt UP4-ESS1
20	9959556	1804612	ET ochranná krytina červená ESS1
21	na dopyt	1804613	ET-Set krytie motor ľavý kpl. s skrutkami
21	na dopyt	1804624	ET-Set krytie motor pravé kpl. s skrutkami
22	na dopyt	1659621	Drážkovaný kolík UP4-ESS1
23	na dopyt	1336355	Krížová váha 45 x 60
24	na dopyt	1659622	Náhradný čap s nákružkom UP4-ESS1
25	9919578	691626	Kompletná matica vretena
26	9946456	1804614	Šnúrka UP4-ESS1

AL-KO Ranger MS1

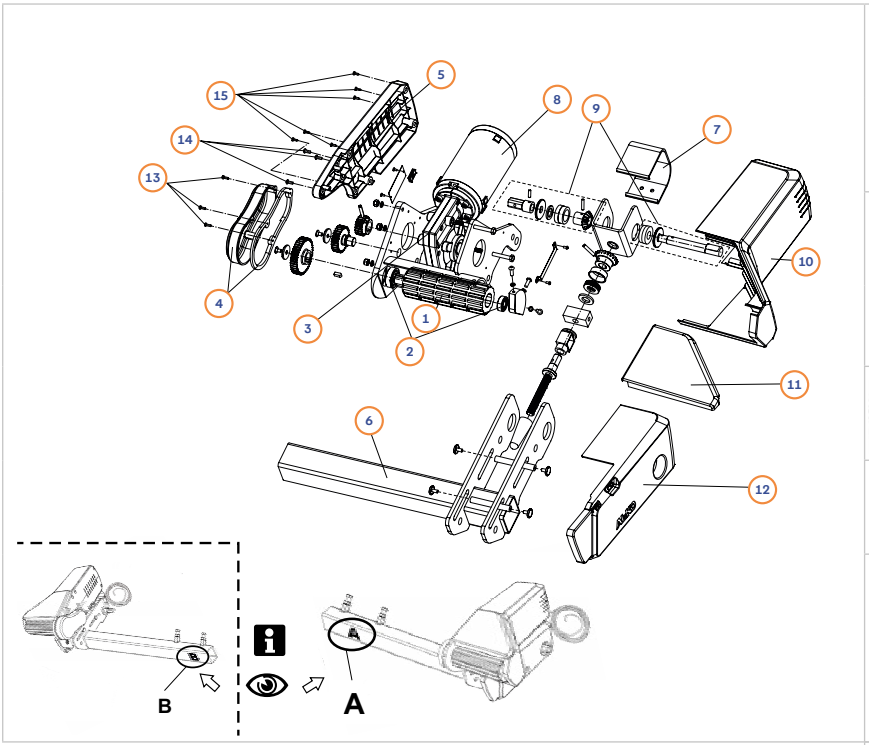

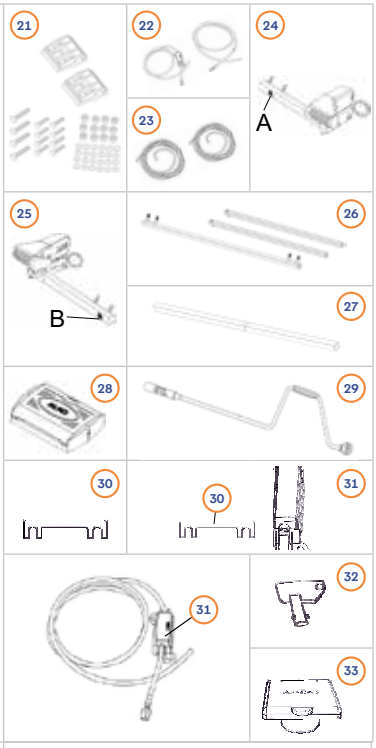

Poz.	Č. Movera	Č. výrobcu	Názov dielu
1	9939475	695362	Pohonové valce (Set 2 x) Ø 55 mm
2	9939476	695363	Sklad pre pohonné valce (Set 2 x)
3	na dopyt	695368	Prevodovka manévrovacieho pohonu A
3	na dopyt	695369	Prevodovka manévrovacieho pohonu B
4	na dopyt	695402	Kryt prevodovky vrátane tesnenia
5	na dopyt	695384	Plastový kryt pohonu A
5	na dopyt	695388	Plastový kryt pohonu B
6	na dopyt	695373	Hlavný motor A
6	9926123	695374	Hlavný motor B
7	na dopyt	695380	Plastový kryt prevodovky prisúvania
8	na dopyt	695367	Motor s káblom (A = B)
9	9926124	695370	Prevodovka prisúvania (A = B)
10	na dopyt	695381	Plastový kryt pohonu A
10	na dopyt	695385	Plastový kryt pohonu B
11	na dopyt	695383	Plastový kryt pohonu A
11	na dopyt	695387	Plastový kryt pohonu B
12	9928374	695382	Plastový kryt pohonu A
12	9926125	695386	Plastový kryt pohonu B
13	na dopyt	706759	Skrutka s valcovou hlavou a vnútorným šesťhranom DIN 912-M4X10-8.8-VZ
14	na dopyt	700961	Skrutka so zaoblenou hlavou ISO 7985-M4X8-4.8-VZ
15	na dopyt	702315	Skrutka do plechu so zaoblenou hlavou DIN 7981-ST2.9X13-C-VZ
21	9925217	695401	ET-Set montážne klenby hliníkov
22	na dopyt	695361	Kábel batéria (1+ & 1-) 1,8 m
23	na dopyt	695364	Káblová súprava pohonov (1+ a 1-) 5 m
24	9946451	1731099	Pohon A s káblom Ranger
25	na dopyt	1731100	Pohon B s kábelom Ranger
26	na dopyt	695365	ET-Set pohonné spojovacie prúžky
27	na dopyt	695366	Hlavná spojovacie stuhy pohon
28	9947602	695354	Elektronická daňová jednotka
29	na dopyt	695348	Kľuka
30	na dopyt	695371	Poistka 80 A
31	na dopyt	695372	Súprava náhradných dielov, poistka 80 A vrátane držiaka
32	na dopyt	695377	Náhradný kľúč odpojovača
33	na dopyt	695376	Náhradné nástenné puzdro odpojovača
34	na dopyt	695375	Súprava náhradných dielov odpojovača vrátane kľúča
35	na dopyt	695378	Súprava náhradných dielov odpojovača
36	na dopyt	695379	ET-Set motorové brúsky (1 motor = 2 kusy)
38	9939397	695353	Súprava náhradných dielov nástenného držiaka diaľkového ovládania
40	na dopyt	695389	Vodičský podvozok (Set = 2 kusy)
41	na dopyt	695357	Pružná ochranná hadica kábla
42	9924937	1731063	Vzdialenosť Ranger
43	9932799	1731044	Montažný kit Vario II
45	9945390	695351	ET-Set diaľkové ovládanie batérie
46	9926208	695350	Diaľkové ovládanie Ranger
48	9932798	1731042	Montažný kit Vario III AV/IV AV
49	9978039	1224882	Vario III AV

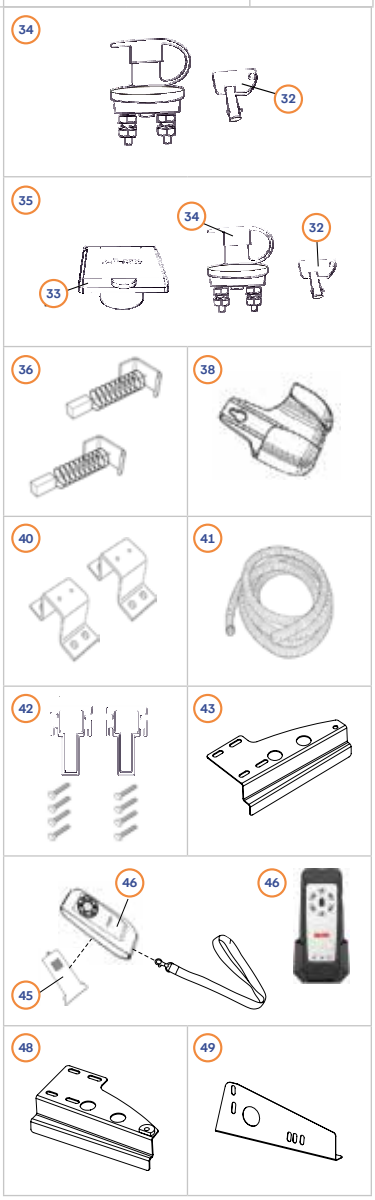

AL-KO Mammut AMS2

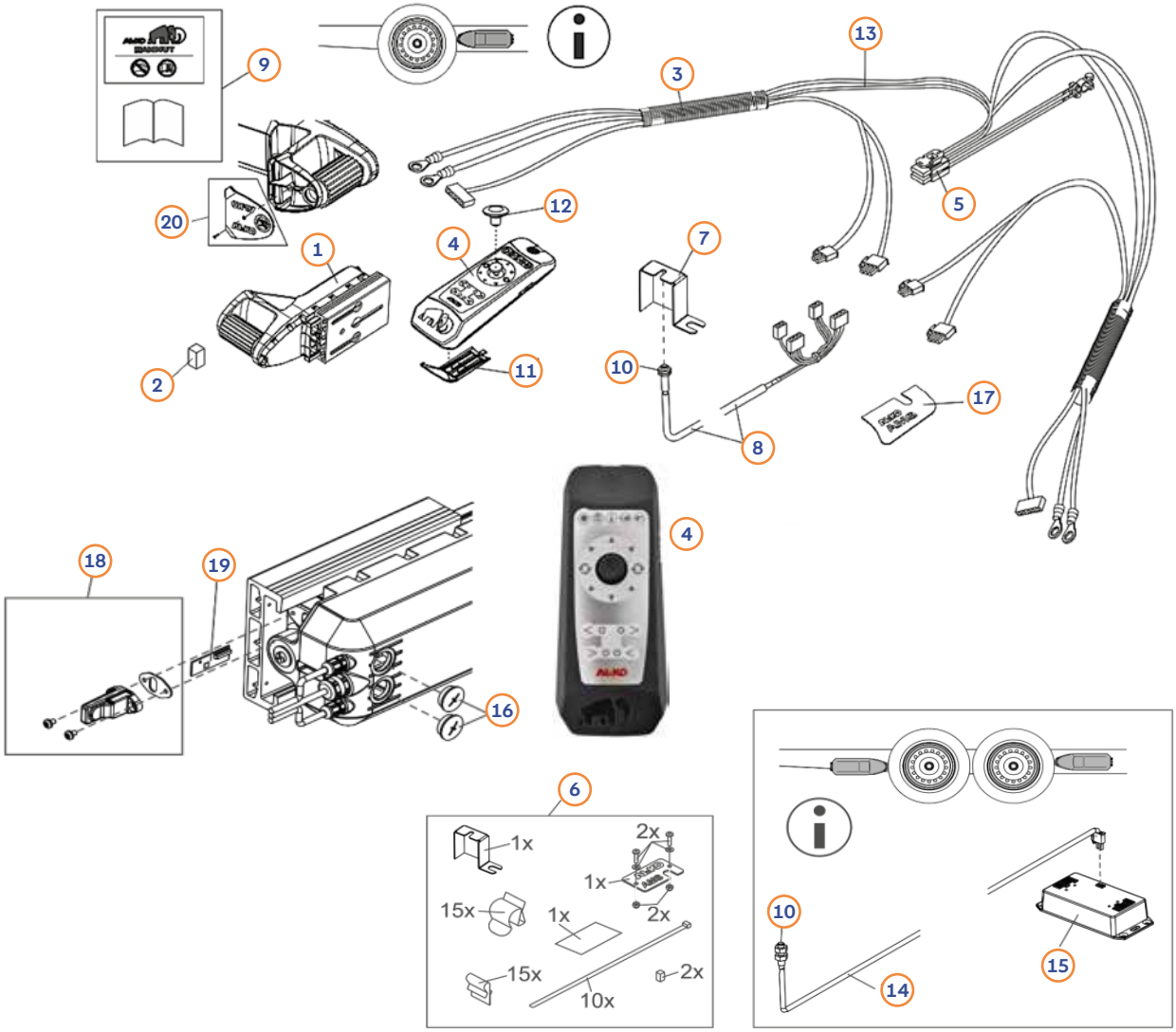

Poz.	Č. Movera	Č. výrobcu	Názov dielu
1	9938302	1652107	Pohonná jednotka
2	na dopyt	693331	Vzdialenosť 20 x 20 x 35
3	na dopyt	693342	Wellrohr 1500 mm
4	9928875	1730069	Rádiový sprievodca
5	9915357	693222	Káblový zväzok držiaka poistky pre jednu nápravu
5	na dopyt	694567	Káblový zväzok držiaka poistky pre tandemovú nápravu
6	9916064	693585	Montážne časti
7	9935941	692198	Držiak nájazdového brzdového zariadenia
8	9909744	693221	Káblový zväzok CAN / povolenie, 6,5 m, pre jednu nápravu
8	na dopyt	693573	Káblový zväzok CAN / povolenie, 6,5 m, pre tandemovú nápravu
9	na dopyt	1730377	Sprievodca Jednotlivé účty
9	na dopyt	1730378	Sprievodca zubom
10	9907849	1225132	Oprava
11	9918487	693129	Batéria krytina
12	9917366	693128	Joystickové tlačidlo
13	9935762	1652106	Opravná súprava káblového zväzku
14	na dopyt	694598	Káblový zväzok Tandem 6,5 m
15	9935284	1651939	Funkčný adaptér Tandem
16	na dopyt	1652078	Zastavte čierne
17	9914906	1369994	Podložka polohorú, samolepiaca
18	na dopyt	1730520	ET-Set Funkový modul
19	na dopyt	1654750	Funkčný modul preukazov
20	na dopyt	1732524	Súprava náhradných dielov, krytka a skrutka

AL-KO Mammut AMS1

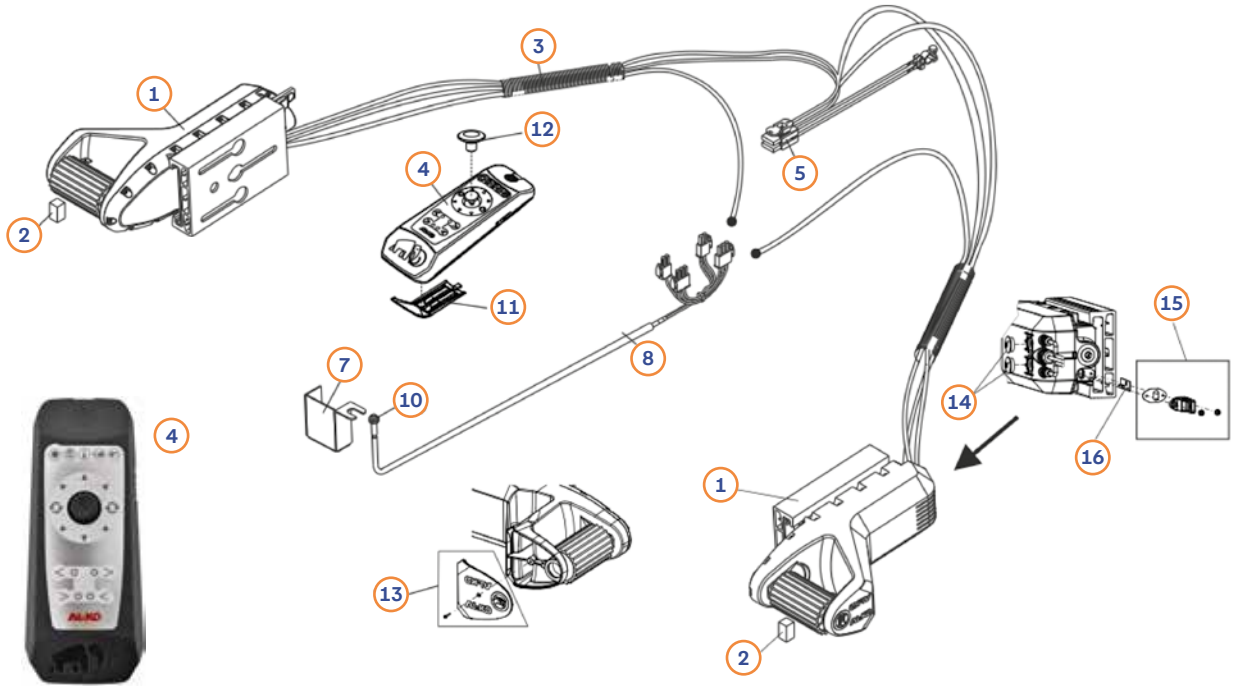

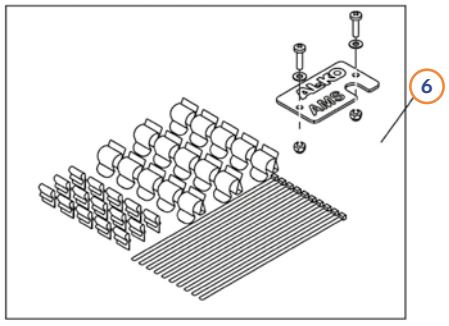

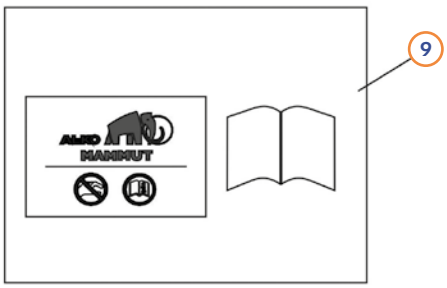

Poz.	Č. Movera	Č. výrobcu	Názov dielu
1	9909694	1225468	Pohonná jednotka Mammut pre ľavú alebo pravú stranu
2	na dopyt	693331	Vzdialenosť klot
3	na dopyt	693342	Wellrohr 1500 mm
4	9906496	1224847	Diaľkové ovládanie, farba čierna
5	9915357	693222	Káblový zväzok držiaka poistky
6	9916064	693585	Montážne časti
7	9935941	692198	AE-Búgel
8	9909744	693221	Káblový zväzok CAN / povolenie
9	na dopyt	693586	Malé časti
10	9907849	1225132	Oprava / uvoľnenie
11	9918487	693129	Batéria krytina
12	9917366	693128	Joystickové tlačidlo
13	na dopyt	1732523	Súprava náhradných dielov, krytka a skrutka
14	na dopyt	1652078	Slepé stopy Ø 30 x 11,5 čierna
15	na dopyt	1730520	ET-Set Funkové moduly
16	na dopyt	1654750	Funkčný modul

AL-KO Mammut montáž zospodu

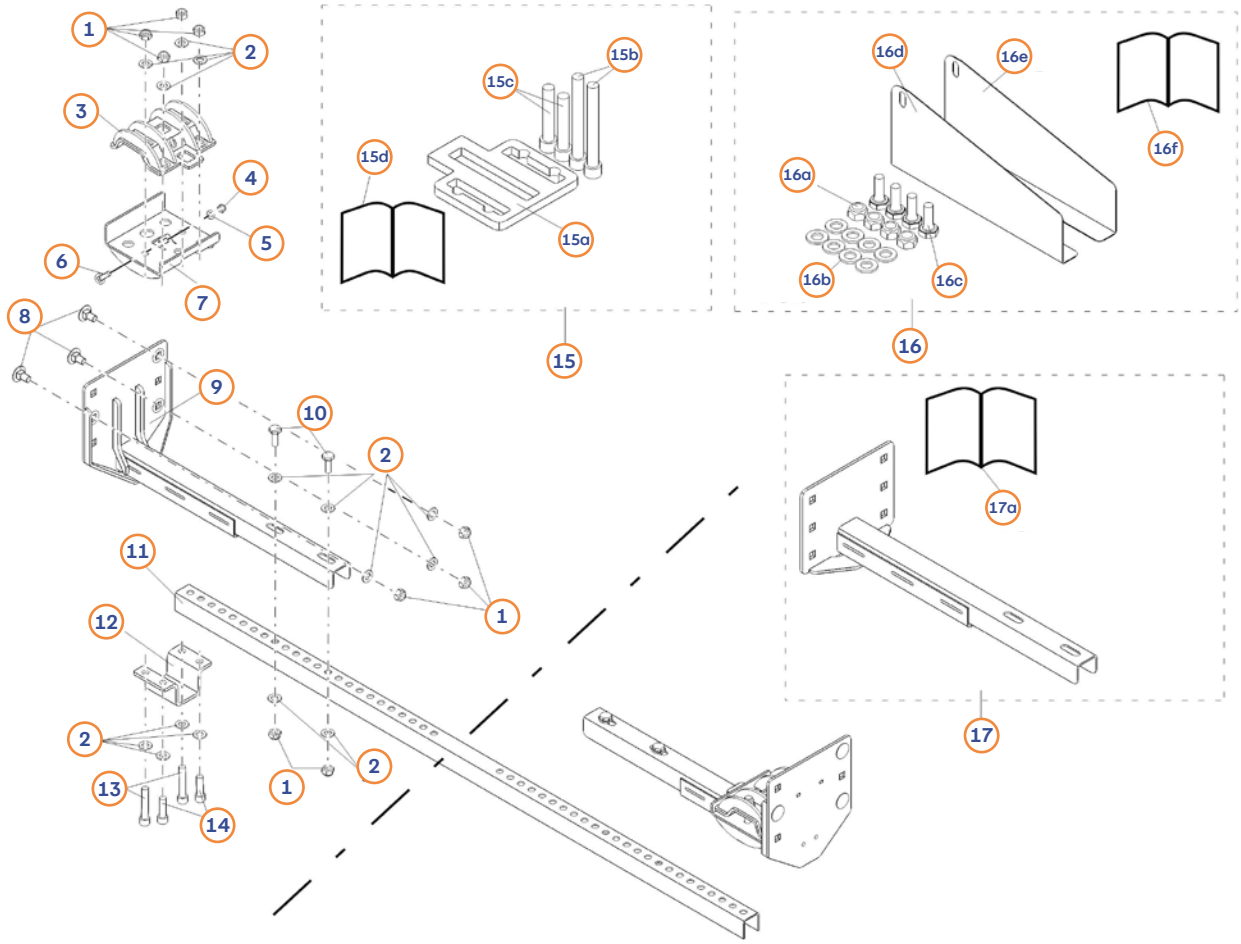

Poz.	Č. Movera	Č. výrobcu	Názov dielu
1	na dopyt	705526	Matica M 12, šesťhran 6 KT
2	9904155	705397	Rozloženie A 13
3	na dopyt	1366268	Profil na vrchole
4	9906028	705383	Šesťhranná matica M 8 6 KT
5	na dopyt	705395	Rozdiel A 8,4
6	na dopyt	706414	Skrutka 8 x 35
7	na dopyt	1366269	Profil klenot nižšie
8	9905823	706411	Skrutka 12 x 25
9	9905822	1366364	Ľavá a pravá nastavovacia lišta
10	na dopyt	705457	Skrutka 12 x 30
11	na dopyt	1366375	Spojenie úsilie
12	9905735	1365527	Trubice
13	9905824	706390	Skrutka 12 x 65
14	9906045	706392	Skrutka 12 x 40
15	9978041	1224883	Inbaukit vzdialenosť (najlepšie z: 15 a, 15 b, 15 c, 15 d)
15a	na dopyt	1366380	Diaľkové dosky
15 b	9905824	706390	Skrutka 12 x 65
15 c	na dopyt	701565	Skrutka 12 x 100
15 d	na dopyt	693304	Montážna príručka diaľkové dosky
16	9978039	1224882	Vario 3 AV (najlepšie z: 16 a, 16 b, 16 c, 16 d, 16 e, 16 f)
16a	na dopyt	705526	Matica M 12, šesťhran 6 KT
16 b	9904155	705397	Plán A 12
16 c	na dopyt	705457	Skrutka 12 x 30
16 d	na dopyt	1366378	Ľavý podkladový plech
16 e	na dopyt	1366379	Vymedzovací plech, pravý
16 f	na dopyt	693305	Inštalácia Vario 3 AV
17	9978042	1224884	Výstavba nízke rámy (vrátane položky 12a)
17a	na dopyt	693306	Montážny príručka nízky rám
bez obr.	9915808	1224851	Výstavba kpl. inkl. kruh

AL-KO Mammut – montáž zhora

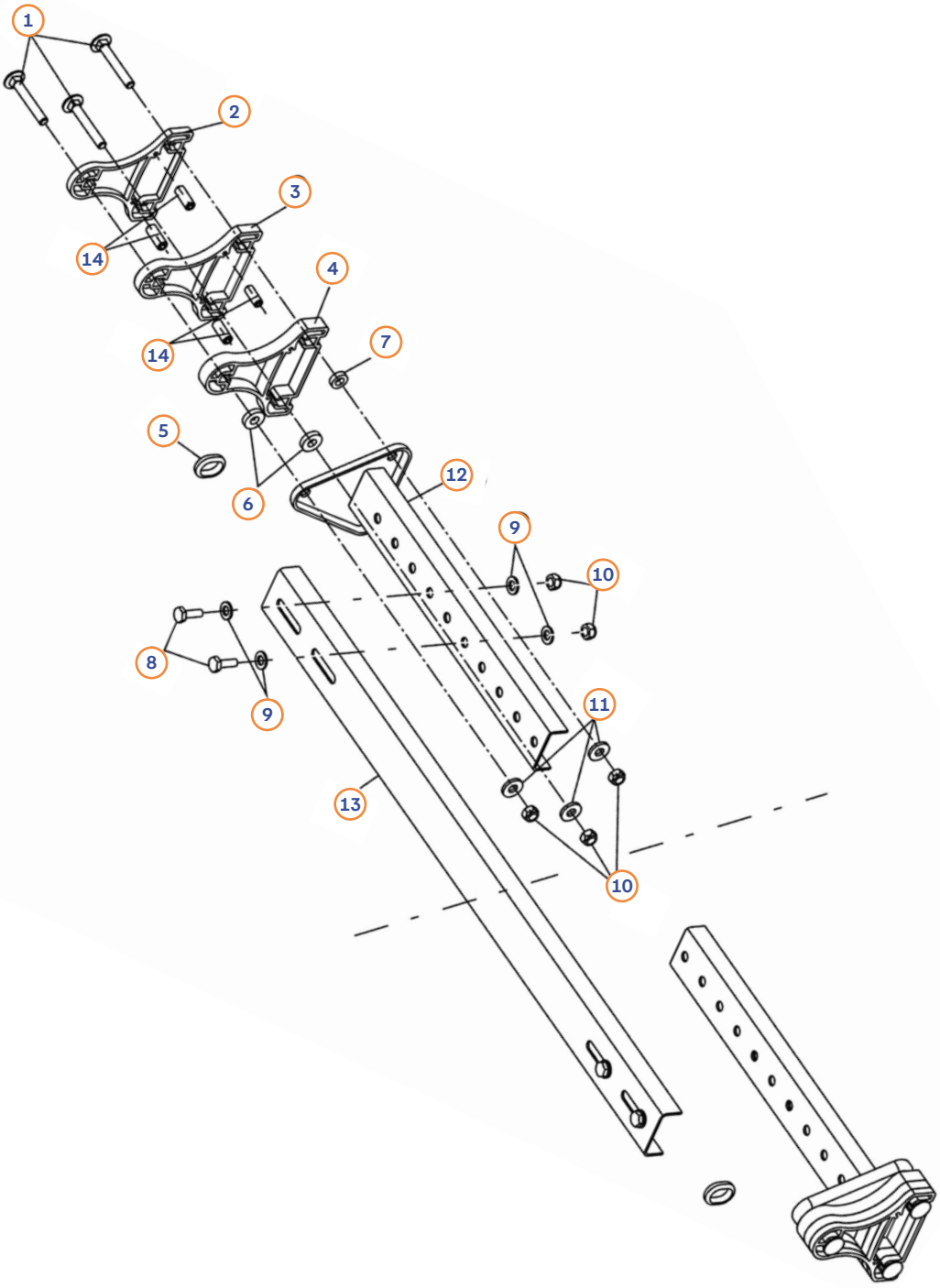

Poz.	Č. Movera	Č. výrobcu	Názov dielu
1	na dopyt	693297	Skrutka s polguľatou hlavou a štvorhranom M 12 x 85
2	na dopyt	693294	Vzdialenosť 10
3	9927657	693343	Vzdialenosť 15
4	9915916	693295	Vzdialenosť 20
5	9918160	693327	Gumové
6	9918158	693348	Podložka 13 x 30 x 7
7	9918159	693347	Podložka 13 x 24 x 7
8	na dopyt	705457	Skrutka M 12 x 30 6 KT
9	9904155	705397	Rozloženie A 13
10	na dopyt	705526	Matica M 12, šesťhran 6 KT
11	na dopyt	1565356	Podložka 13 x 30 x 4
12	9935801	1366263	Horná nastavovacia lišta, ľavá/pravá
13	9935459	1365549	Vodiaca lišta
14	na dopyt	693310	Vnútorná stlačka 6 x 16 PA

KNOTT Všeobecné náhradné diely

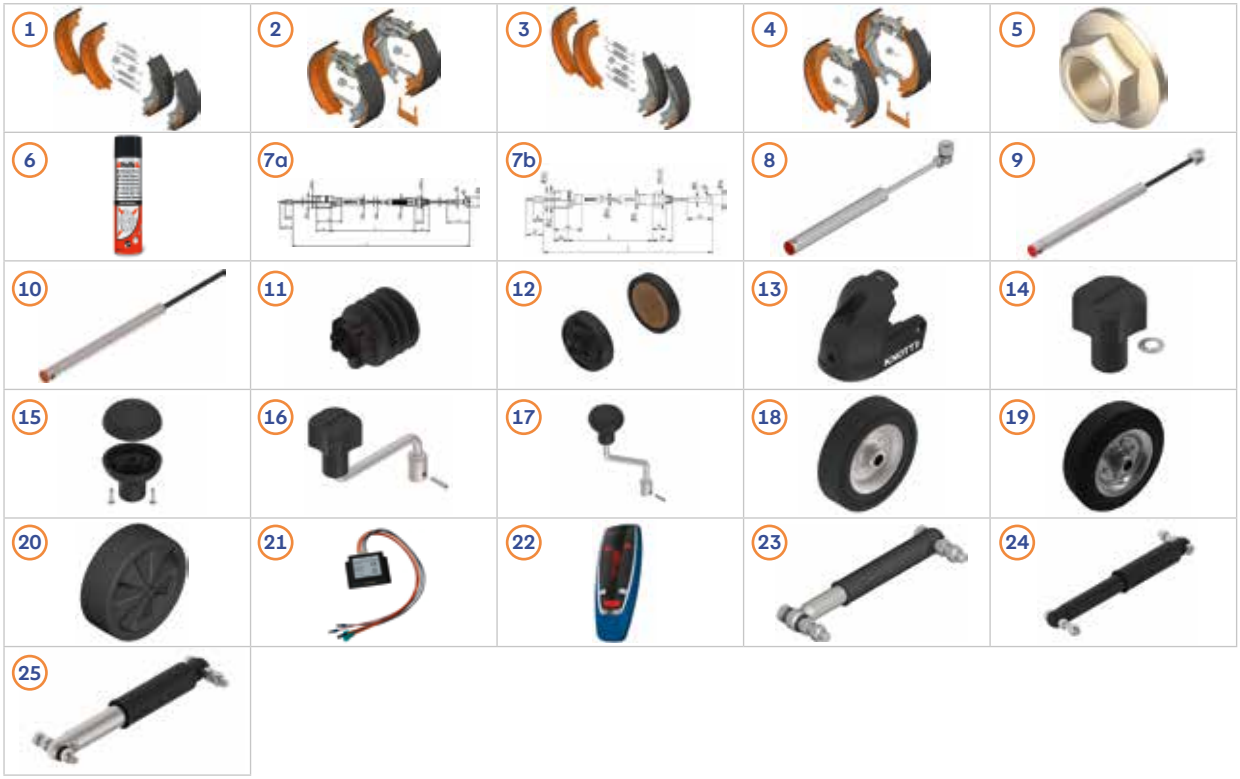

Poz.	Č. Movera	Č. výrobcu	Názov dielu
1	9949258	47276	Brzdový balík pre typ brzdy: 20-2425/1 a 20-964/1 200x50 mm, Ovládanie: mechanické, nastavovanie: ručné, funkcia: Spr.-Backmat
2	9949257	409930.001	Brzdový balík pre typ brzdy: 20-2425/1, 200x50 mm, Ovládanie: mechanické, nastavovanie: automatické, funkcia: Spr.-Backmat ANS
3	9962369	402677.001	Brzdový balík pre typ brzdy: 25-2025/1, 250x40 mm, Ovládanie: mechanické, nastavovanie: ručné, funkcia: Spr.-Backmat
4	9962346	409931.001	Brzdový balík pre typ brzdy: 25-2025, 250x40 mm, Ovládanie: mechanické, nastavovanie: automatické, funkcia: Spr.-Backmat ANS
5	9962351	407963.001	Samosvorná prírubová matica M24x1,5 mm
6	na dopyt	416517.001	Čistič brzd Holts, 600 ml - bez chlórovaných rozpúšťadiel, acetónu a silikónu
7a	9962352	980202.08	Brzdové lanko 900/1090 mm pre kolesovú brzdu
7b	9962353	980202.11	Brzdové lanko 1030/1220 mm pre kolesovú brzdu
8	9962356	87100713	Tlmič nájazdového brzdového zariadenia KFL12-A a B, KFL14-A a B, Dĺžka meso oko 12 mm, celková dĺžka 414 mm, značka 87100709
9	9962357	87101113	Tlmič nájazdového brzdového zariadenia KFL20-A, rozmer po stred oka 12 mm, Celková dĺžka 504 mm, značka 87101109
10	9947649	87001113	Tlmič C nájazdového brzdového zariadenia KF17-C, KF20, KR17-20, Dĺžka medu oko 12 mm, celková dĺžka 534 mm, značka 87001109
10	9962358	8710311314	Tlmič nájazdového brzdového zariadenia KFL27-A, rozmer po stred oka 14 mm, Celková dĺžka 504 mm, značka 8710310914
11	na dopyt	209335.001	Vlnovcová manžeta nájazdového brzdového zariadenia KS25/30
11	na dopyt	209351.001	Vlnovcová manžeta nájazdového brzdového zariadenia KS35, Ø 60 mm
12	9946809	209698.001	Trecie obloženie nájazdového brzdového zariadenia KS30/35 a KSE30/35
13	9958678	209919.001	Ochranný kryt Softdock pre nájazdové brzdové zariadenie KS25/30
13	na dopyt	210210.001	Ochranný kryt Softdock pre nájazdové brzdové zariadenie KS35
14	na dopyt	204612.001	Samostatný gombík kľuky oporného kolieska, otvor Ø10,5 mm
15	na dopyt	200554.002	Samostatný gombík kľuky oporného kolieska, otvor Ø8,8 mm
16	na dopyt	406017.001	Ručná kľuka oporného kolieska 9949123, dĺžka 110 mm, otvor 12 mm
17	9959118	418912.001	Ručná kľuka oporného kolieska 9949124 a 9949125, dĺžka 85 mm, otvor 12,1 mm
18	9958961	4802799X	Plný gumový rad s doskou 200x50, Nábora: Ø20x54 na podvozok 9949123
19	na dopyt	401563.001	Plný gumový rad s doskou 225x70, Nábora: Ø20x88 na podvozok 9949124
20	na dopyt	6D5888.001	Plný gumový rad s plastovými polami 215x70, Nábora: Ø20x88 na podvozok 9949125
21	9962347	209203.001	Spotrebiteľská výkupná schránka pre ETS Plus
22	9962348	209750.001	Diaľkový indikátor ETS Plus
bez obr.	9962349	209201.004	LED 3,2 Meter (inkl. Befestigungsmaterial) zu ETS Plus
bez obr.	9962350	209201.005	LED 10 metrov (vrátane upevňovacích materiálov) na ETS Plus
23	9962359	37780	Universal Dumpers, inštalácia pred bicykelom
24	na dopyt	400315.001	Universal Dumpers, Inštalácia pozície za kolieskou
25	na dopyt	403287.001	Univerzálny tlmič podvozka s dvojitým ochranným puzdrom, montáž pred kolesom

AL-KO Brzdy kolies / brzdové čeľuste / Zásuvné podpery a zdviháky

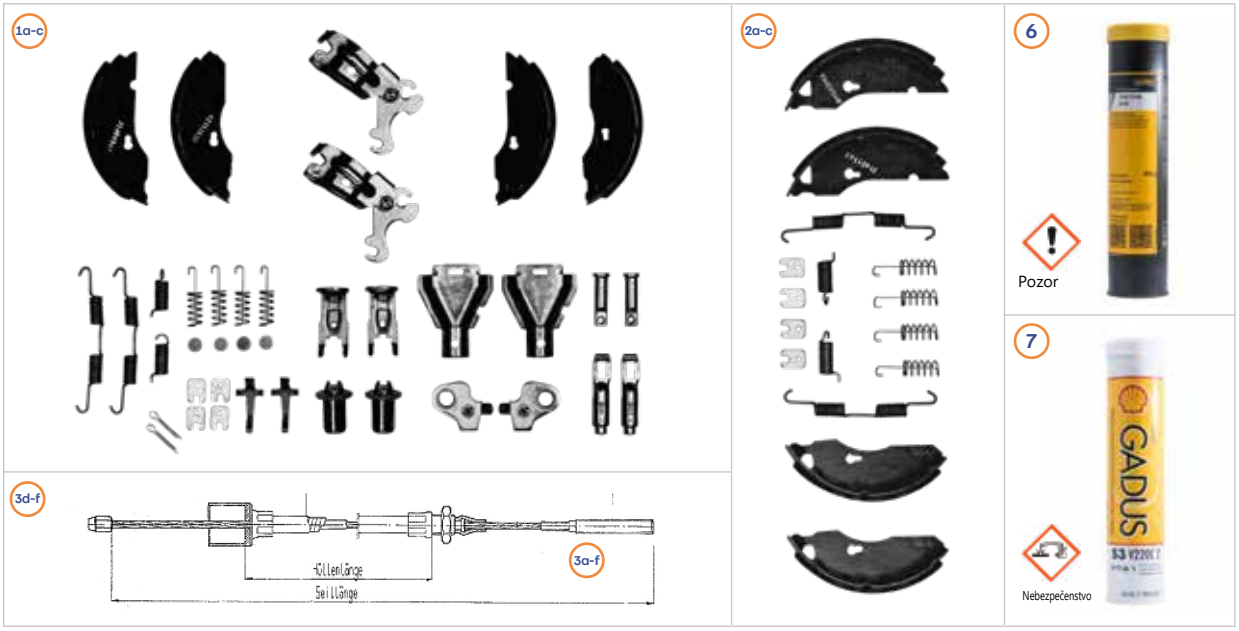

Brzdové brzdy / Brzdové brzdy

Poz.	Č. Movera	Č. výrobcu	Názov dielu
1 a	9991660	1213885	Brzdová súprava pre brzdu kolesa 1636 / 1637
1 b	9991661	1213886	Brzdová súprava pre brzdu kolesa 2050 / 2051
1 c	9991662	1213887	Brzdová súprava pre brzdu kolesa 2360 / 2361
2 a	9991663	1213888	Súprava brzdových čeľustí pre brzdu kolesa 1636 / 1637
2 b	9991664	1213889	Súprava brzdových čeľustí pre brzdu kolesa 2050 / 2051
2 c	9991665	1213890	Súprava brzdových čeľustí pre brzdu kolesa 2360 / 2361
3 a	9991666	299709	Bowdentruh 770 / 980
3 b	9991667	299710	Bowdenové lanko 890 / 1100
3 c	9991668	299711	Bowdentruh 1020 / 1230
3 d	9991669	299712	Bowdentruh 1130 / 1340
3 e	9991670	299713	Bowdentruh 1320 / 1530
3 f	9991671	299714	Bowdentrúžok 1430 / 1640
6	9991717	800190	Achové tuky STABUTHERM GH461 kartúša 370g. pozornosť: H317, H319.
7	9991716	800075	Kartuša Retinax LX2 (Shell) pre ložiská nápravy amc s torzným pružením BT (400 g). Nebezpečenstvo: H318. Obsahuje naftenát zinočnatý. Môže vyvolať alergickú reakciu.
bez obr.	9915038	2088890005	Guľová matica M8



Stúpanie & Big Foot

Poz.	Č. Movera	Č. výrobcu	Názov dielu
4a *	9978214	54305910	Kovová vretenová matica pre zásuvné podpery Ø 20 mm ako náhrada za plastovú vretenovú maticu
4b *	9991672	35519810	Kovová vretenová matica pre zásuvné podpery Ø 20 mm ako náhrada za kovovú vretenovú maticu
4c *	9991673	64306010	Kovová vretenová matica pre stabilizačné podpery Ø 20 mm ako náhrada za - plastová matica vretena
4d *	9991674	35786410	Kovová vretenová matica pre stabilizačné podpery Ø 20 mm ako náhrada za kovovú vretenovú maticu
4e *	9991675	646372	Kovová vretenová matica pre ľahké stabilizačné podpery Ø 20 mm
4f *	9978212	37158010	Kovová vretenová matica pre zásuvné podpery Ø 16 mm ako náhrada za kovovú vretenovú maticu
8	9991715	690491	Napínacia pružina pre AL-KO Big Foot
9	9990214	690490	Plastové plátno gré
10	9995187	1336253	Montážna súprava

Wagenheberová

Poz.	Č. Movera	Č. výrobcu	Názov dielu
5	9991714	614874	Montážny uhol pre AL-KO Wagenheber 9978570

* Porovnajte číslo odliatku vyznačené na matici

AL-KO Nábehová brzda



Poz.	Č. Movera	Č. výrobcu	Názov dielu
1	9921947	690389	Tlmič nábehovej brzdy pre 150 V
1	9911206	690388	Tlmič nábehovej brzdy pre 200 V
1	9913788	359987	Tlmič nábehovej brzdy pre 90 S
1	9910812	353936	Tlmič nábehovej brzdy pre 161 S pred rokom 1992
1	9902296	370556	Tlmič nábehovej brzdy pre 161 S od roku 1992
1	na dopyt	355338	Tlmič nábehovej brzdy pre 251 S pred rokom 1992
1	9996273	370589	Tlmič nábehovej brzdy pre 251 S od roku 1992
2	9999728	2073890210	Vlnovec pre brzdu 90 S
2	9978150	366356	Vlnovec pre 161 S a 251 S
2	9992933	607133	Vlnovec pre 150 V a 200 V / nábehové brzdy s AKS
3	9947796	368605	Bezpečnostné odtrhové lanko, dĺžka 950 mm

AL-KO Stabilizačný systém ATC proti rozkývaniu

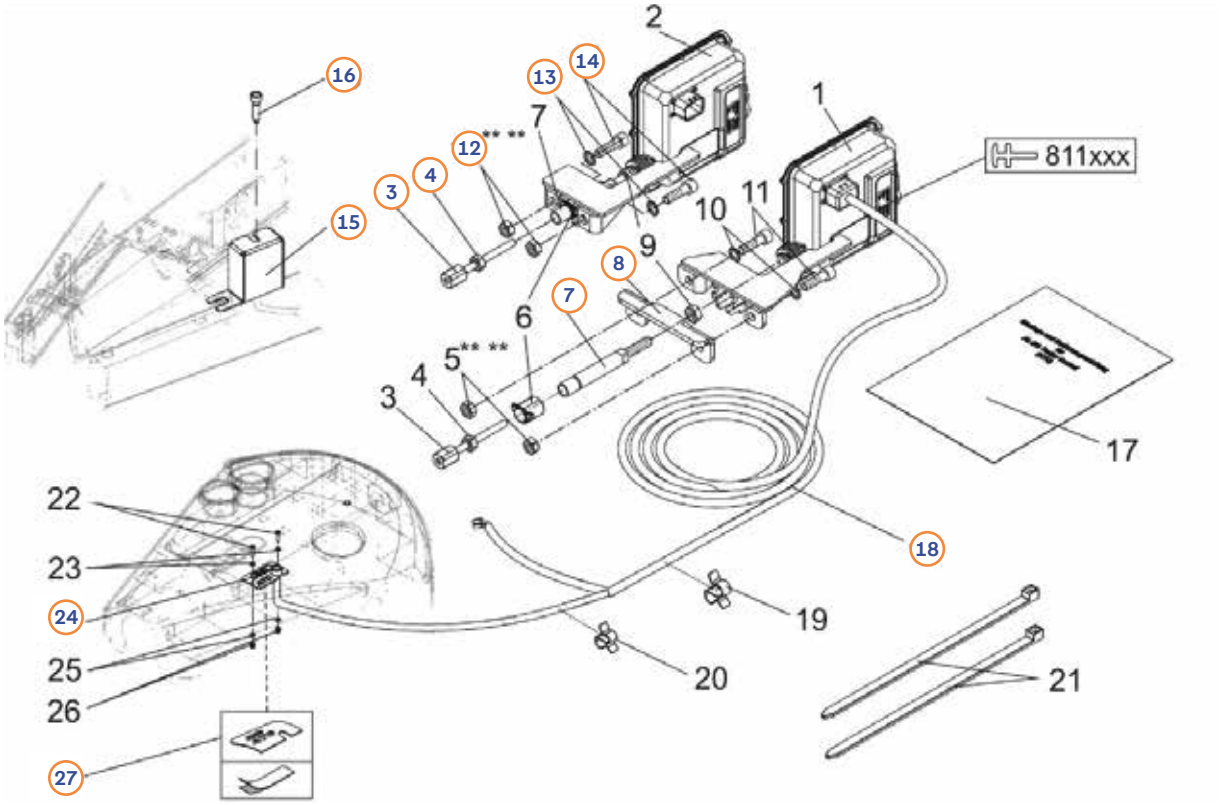

Poz.	Č. Movera	Č. výrobcu	Názov dielu
3	9916059	692166	Núdzové odistenie
4	na dopyt	706435	Poistná matica - BIW M10 ZN8DISP- 8
7	9946531	692165	Nastavenie tlačného čapu
8	9922428	692177	Pripojovací uholník
12	9906028	702750	Šesťhranná matica
13	na dopyt	706308	Vejárová podložka SHB – J 13,0 DIN 6798
14	na dopyt	706394	SHR 12 x 30 DIN 912- 8.8
15	9935941	692198	Držiak nájazdového brzdového zariadenia (LED pre ATC)
16 a	9908279	1364288	Opravná súprava LED (pre dodatočne montovaný ATC)
16 b	9912089	1239109	Opravná súprava LED (pre ATC montovaný z výroby)
18	9929375	1239040	Súprava káblov s LED pre ATC
24	9922147	692196	Podložná doska LED
27	9914905	1369993	Polkruhová samolepiaca podložka LED

→ Dôležité upozornenie:
Ďalšie náhradné diely sú k dispozícii na požiadanie.

AL-KO Stabilizačná spojka AKS 1300

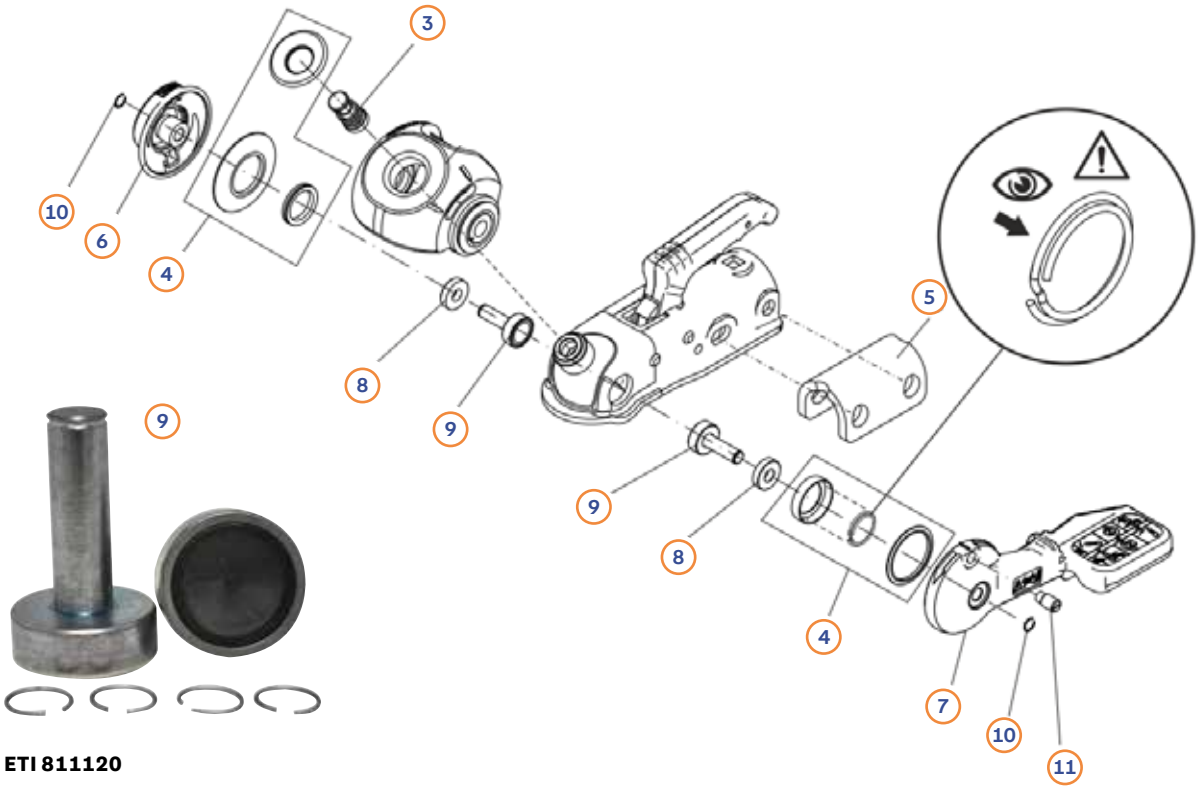

ETI 811120

Poz.	Č. Movera	Č. výrobcu	Názov dielu
3	na dopyt	246341	Bezpečnostný indikátor
4	9994134	246340	Súprava tesnení (5 ks) vrátane tlačnej pružiny (1 ks)
5	9916326	690841	Distančný kút D 35 / 50
6	9906434	1225285	Namontované ručné koliesko RAL3000
7	9903387	1225283	Napínacia páka RAL3000
8	9994135	246338	SET Axiálové sklady (1 st.)
9	9981470	1220759	Súprava brzdových obložení
10	9995000	246337	Poistné krúžky (2 ks)
11	9902520	603153	Čap

AL-KO Stabilizačná spojka AKS 2000/AKS 2004

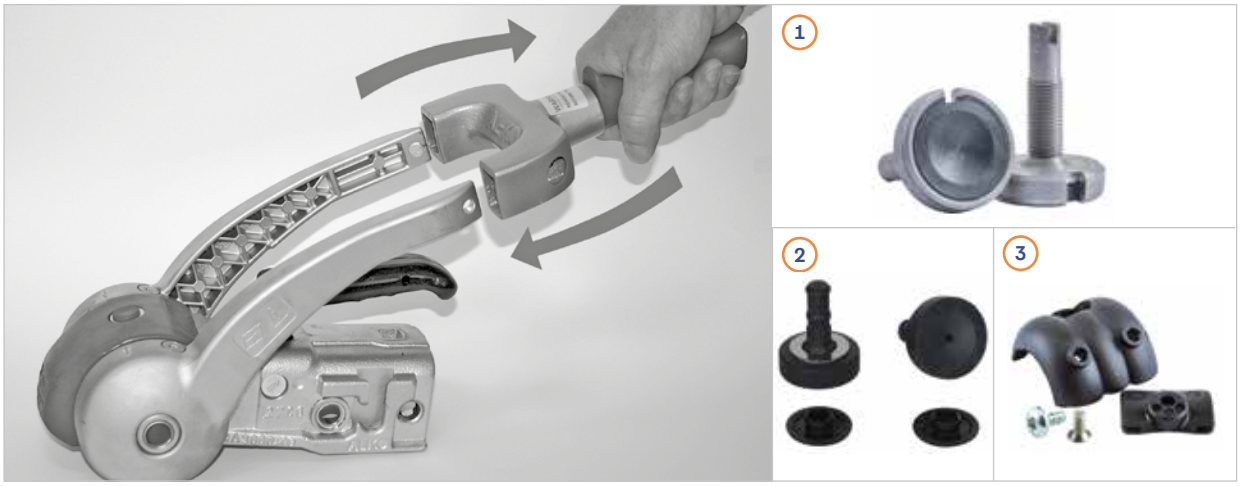

Poz.	Č. Movera	Č. výrobcu	Názov dielu
1	9981431	1220758	Súprava brzdových obložení AKS 2000, ľavé/pravé, vyhotovenie A a B (811041)
2	9981430	1220755	Brzdový náter Set ľavá/prava AKS 2000/2004/3004 (ETI 811041 a 811280)
3	9991421	1220756	Brzdový kryt Set predné / zadné na AKS 2004 (ETI 811280)

→ Dôležité upozornenie:
Ďalšie náhradné diely AKS2000/AKS2004 na požiadanie

AL-KO Stabilizačná spojka AKS 3004/3504

ab 02/04

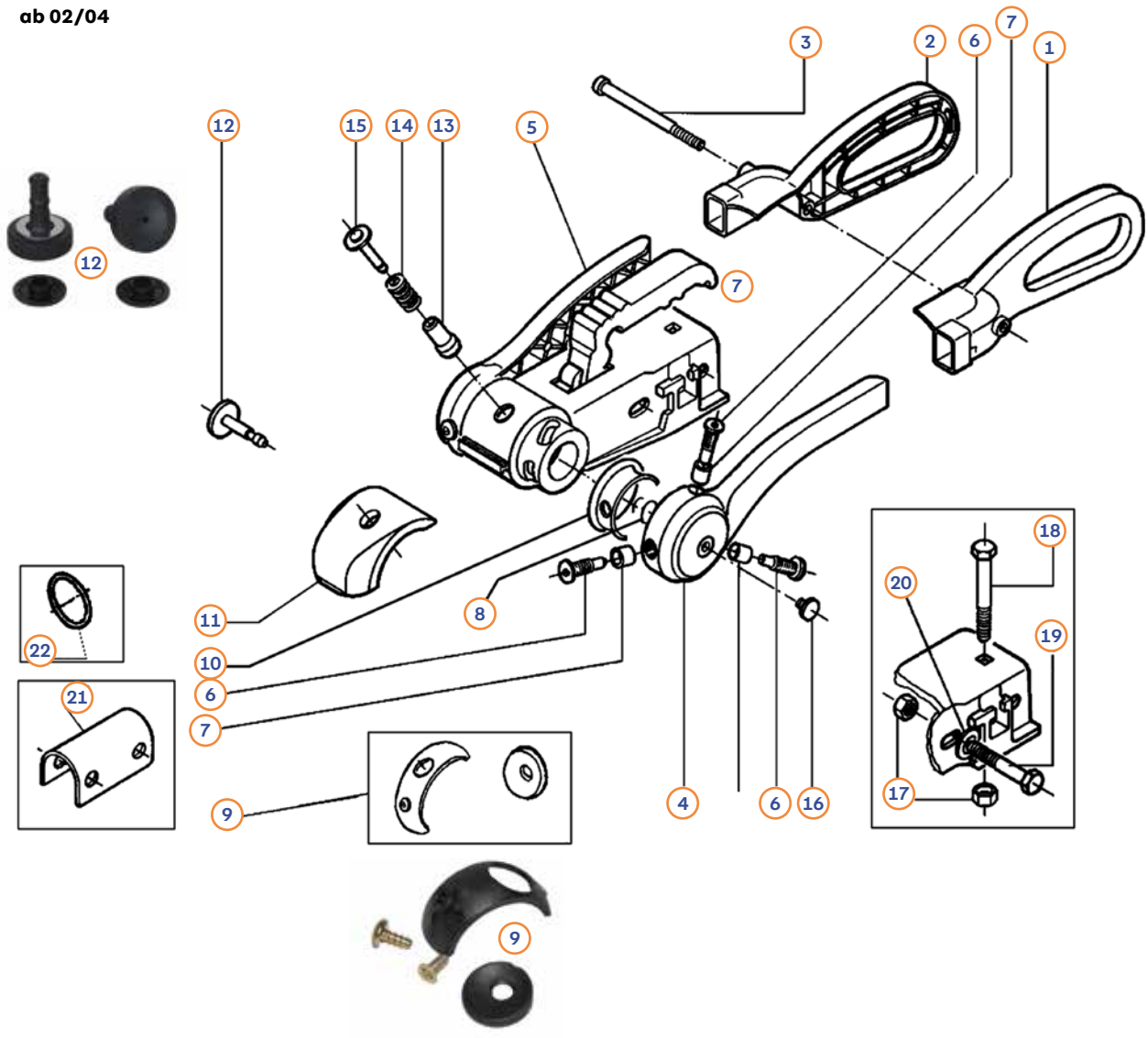

ETI 811426

Poz.	Č. Movera	Č. výrobcu	Názov dielu
1	9994308	690243	Ľavá škrupina rukoväti
2	9994309	690244	Hračka vpravo
3	9903033	690246	Upevnenie skrutky
4	9903237	690241	Kompletná ľavá prítlačná podložka
5	9903243	690242	Kompletná pravá prítlačná podložka
6	9998029	372284	Skrutka M10x1 so šiškami (3 ks.)
7	9927632	380307	Kompletné ložiskové puzdro (3 ks)
8	9909676	372166	Prsteň Tlaková doska
9	9991682	691418	Brzdové nátery predné / zadné
10	9909676	372166	Tesniaci krúžok medzi prítlačnými podložkami
11	9990148	1221462	Soft Dock
12	9981430	1220755	Súprava prítlačných čapov pre 2000 / 2004 / 3004
13	9999828	372288	Signálové tlačidlo vo vnútri
14	9999827	372285	Tlačná pružina
15	9999826	372287	Signálové tlačidlo vonku červené
16	na dopyt	583885	Zastavenie RAL3003
17	9904154	706437	Poistná matica BIW M12
18	9926528	603392	Skrutka s guľatou hlavou M12x75
19	na dopyt	704760	Skrutka s valcovou hlavou M12x75 DIN 7984 8.8 DACROMET
20	9904155	705397	Disk A 13 DIN 125-ST
21	9916326	690841	Distančný kút D 35 / 50
22	9964446	695644	Upínacia pružina

AL-KO Stabilizačná spojka AKS 3004/3504

ab 05/11

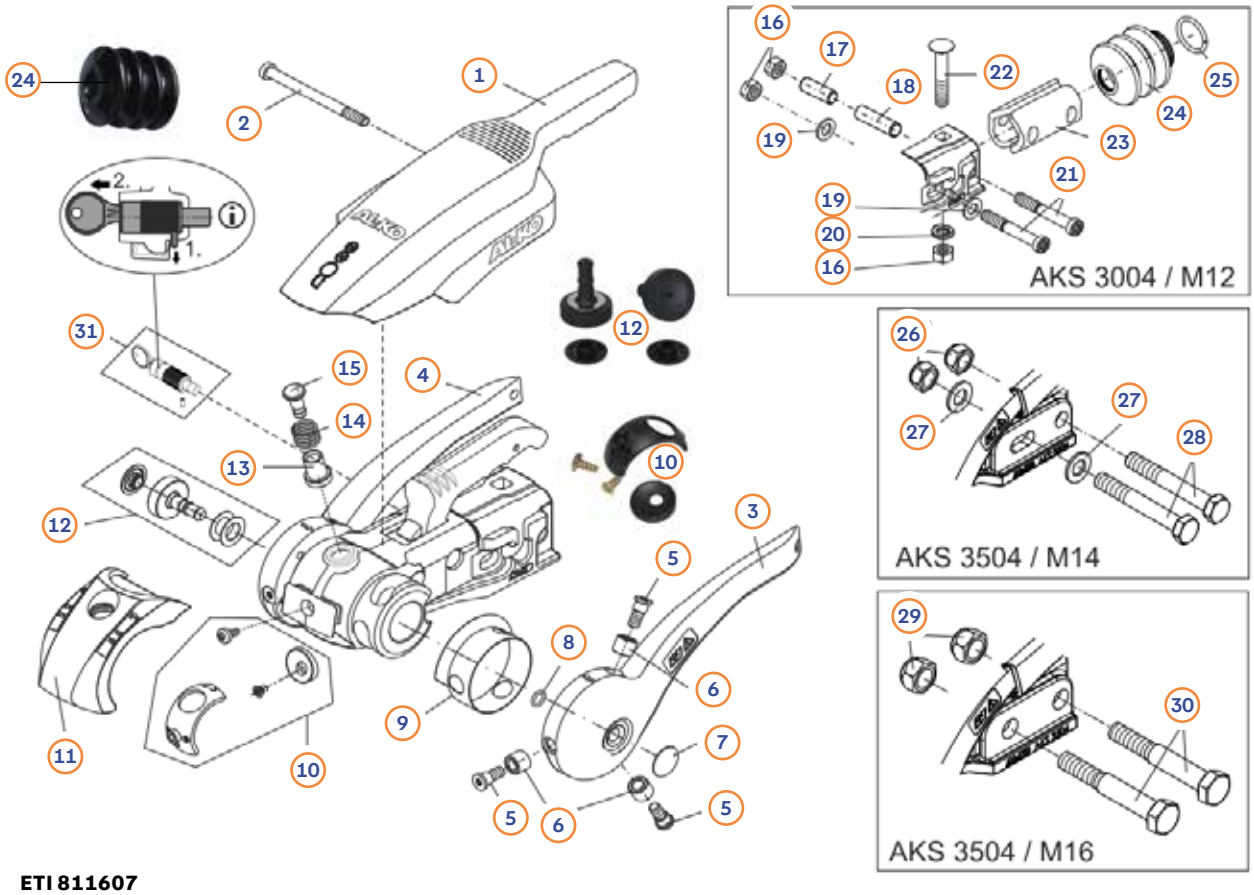

ETI 811607

Poz.	Č. Movera	Č. výrobcu	Názov dielu
1	9906817	693589	Rukoväť AKS3004 Facelift
2	9903033	690246	Skrutka M8x97 podľa výkresu
3	9903237	690241	Kompletná ľavá prítlačná podložka
4	9903243	690242	Kompletná pravá prítlačná podložka
5	9998029	372284	Skrutka M10x1 so šiškami podľa výkresu (6 ks.)
6	9927632	380307	Kompletné ložiskové puzdro (6 ks)
7	9995521	1367606	Zastavte AKS (2 st.)
8	9911213	703149	O-Ring 9x1,8 DIN 3770 (2 ks)
9	9909676	372166	Prsteň Tlaková doska (2 ks)
10	9991682	691418	Predné/zadné brzdové obloženie AKS3004/3504
11	9906850	693590	Soft Dock Akcia
12	9981430	1220755	Brzdový náter ľavá/prava AKS 2000/2004/3004
13	9999828	372288	Signálové tlačidlo Zelená
14	9999827	372285	Tlačná pružina
15	9999826	372287	Signálové tlačidlo vonku červené
16	9904154	706437	Poistná matica BIW M12 (3 ks)
17	na dopyt	584883	Montážny čap 34 mm
18	na dopyt	584884	Montážny čap 48 mm
19	9904155	705397	Disk A 13 DIN 125-ST (2 ks)
20	na dopyt	663457	Formátová doska Ø12,5
21	9995453	692034	Skrutka M12X78 podľa výkresu (2 ks)
22	9926528	603392	Skrutka s guľatou hlavou M12x75 podľa výkresu
23	9916128	692318	Vzdialenosť Ø35
23	na dopyt	692319	Vzdialenosť Ø45
24	9992933	607133	Vlnovcová manžeta v balení SAFETY
25	na dopyt	695644	Upínacia pružina
26	na dopyt	705693	6kt-Mutter M14 DIN 985-10 (2 St.)
27	na dopyt	705490	Disk A 15 DIN 125-ST (2 ks)
28	na dopyt	706354	Skrutka s hlavou so 6 hranami M14x100 DIN 931 10.9 (2 ks)
29	na dopyt	706306	6kt-Mutter M16 DIN 985-8 (2 St.)
30	na dopyt	706301	Skrutka s hlavou so 6 hranami M16x100 DIN 931 8.8 (2 ks)
31	na dopyt	1730301	Zámok na cylindrovej strane AKS 3504

WINTERHOFF Stabilizačná spojka WS 3000 / WS3500

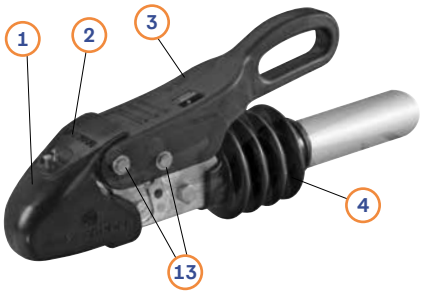

WS 3000 Vykonávanie od 08/2009 / WS3500

Poz.	Č. Movera	Č. výrobcu	Názov dielu
1	9997720	1732093	Maxi Soft Puffer s otvorením pre Indikátor, čierny
2	9904456	1732091	Indikátor WS
3+10+13	9942997	1860607	Súprava s modrou rukoväťou, sponou obloženia a skrutkami
4	9992990	1732068	Vlnovec
10	9980992	1860601	Clip Belag Set (VE 2 kusy)



WS 3000 vyhotovenie 08/2002 až 07/2009 / WS3500

Poz.	Č. Movera	Č. výrobcu	Názov dielu
5	9993222	1732092	Nárazník Maxi Soft bez otvoru na indikátor
6+10+13	9942997	1860607	Súprava s modrou rukoväťou, sponou obloženia a skrutkami
7	9992990	1732068	Vlnovec
10	9980992	1860601	Clip Belag Set (VE 2 kusy)



WS 3000 vykonávanie do 07/2002

Poz.	Č. Movera	Č. výrobcu	Názov dielu
8	9920322	1732063	Set odtieňového uhla (VE 2 kusy)
9	na dopyt	1860612	Soft Dock
9	9996205	1732096	Ochranná krytka
11	9942996	1860610	Reibbelag - súprava





REICH Caravanspiegel



Standard



Zrkadlo



Vynikajúci



Mirror ovládanie

Poz.	Č. Movera	Č. výrobcu	Názov dielu
1	na dopyt	228-1006	Kompletný ovládací panel Mirror Control
2	9995943	228-1012	Befestigungs-Set (5-teilig) Mirror Control
3	9926753	228-1016	Zariadenie pre upevňovanie plechov MC
4	na dopyt	228-1029	Chrómovaná upevňovacia tyč Mirror Control
bez obr.	na dopyt	528-1199	MIRROR CONTROL 1 zrkadlo (len Zrkadlo)
5	9992873	528-2866900	Upevňovacia súprava (Mirror, Standard)
6	na dopyt	228-1002	Batéria ABS čierna

REICH Prídavné spätné zrkadlá

Speed Fix zrkadlo

Poz.	Č. Movera	Č. výrobcu	Názov dielu
bez obr.	na dopyt	528-290010	Spona pre zrkadlo Speed Fix Mirror
9	9936349	528-290011	Upínacia pätka pre zrkadlo Speed Fix Mirror
7	9926257	528-2900011	zrkadlová hlava pre Speed Fix Mirror Plate
7	9936349	528-2920011	zrkadlová hlava pre Speed Fix Mirror Konvex

Mobilné zrkadlo

Poz.	Č. Movera	Č. výrobcu	Názov dielu
bez obr.	9995776	528-286690SK	Spiegelhead f. Spiegel Handy XL u.XL Ext.
8	9992873	528-286690	Rýchle zatváranie pre mobilné zrkadlo (1 račňa s pásikom)

Vynikajúci View

Poz.	Č. Movera	Č. výrobcu	Názov dielu
bez obr.	9998931	1285579	Kompletný plastový kryt
10	9992686	1285575	Zrkadlová hlava konvex kompletné (sklo, gumy, Domáce domy)
10	9904131	1285576	Zrkadlová hlava plná kompletne (sklo, gumy, Domáce domy)



EMUK Caravanové zrkadlo



Poz.	Č. Movera	Č. výrobcu	Názov dielu
1	9981520	150702	- hlava zrkadla (na všetky zrkadlá)
2	9940163	150703	Zrkadlová hlava XL (pre všetky zrkadlá)
3	9981775	103100	Predĺženie rúrky držiaka
5	9903928	3553	Tlačené diely sú užitočné
6	9903929	3552	Prítlačné diely s drážkou uprostred
7	9998127	3508	Ryhovaná skrutka
8	9921795	3599	Montážna súprava
9	9958977	3591	Plochá koncová krytka rúrok zrkadla
10	9959316	3557	Bezpečnostný termín M6
11	9959317	3558	Kľúč k bezpečnostnému zásahu
12	na dopyt	3711.1	Objímky pre hlavu zrkadla, 2 ks
13	9947493	6000	Moosgummiband samoklepateľné kpl. li/re



MILENCO/MGI Zrkadlá na ťahanie karavanu



Poz.	Č. Movera	Č. výrobcu	Názov dielu	Vyhotovenie
1	9983203	1953	Gumové tesnenie zrkadla (2 ks)	Aero 1,2,3,4 Grand Aero 1,2,3,4
1	9914883	3186	Gumové tesnenie zrkadla (4 ks)	Aero V tesnenie (nové modely ako Kia Sorento Bj 2010)
1	9926191	4664	Gumové tesnenie zrkadla (4 ks)	Aero F tesnenie (vozy ako VW vozidlá od Bj 2013 alebo Opel Atra od Bj 2016)
1	9935504	4466	Gumové tesnenie zrkadla LR (4 ks)	Tesnenie Aero LR (vozidlá ako Land Rover) Discovery and Range Rover od roku 2014
2	na dopyt	2592	Zrkadlové malé 31 cm (par)	Aero 1,2,3,4 Grand Aero 1,2,3,4
2	9983205	2462	Zrkadlové zrkadlo extrabreit XXL 41 cm (par) pre 2,5 m prívržiek	Aero 1,2,3,4 Grand Aero 1,2,3,4
3	9983204	4589	Upevňovacia spona (1 ks)	Aero 1,2,3,4 Grand Aero 1,2,3,4
4	9916085	1977	Zrkadlová hlava plochá	Aero 3 a 4
4	9999793	1984	Zrkadlová hlava Convex	Aero 3 a 4
4	na dopyt	6668	Hlava zrkadla	Aero Platinum
5	9933832	2486	Zrkadlová hlava plochá	Grand Aero 3 a 4
5	na dopyt	6675	Hlava zrkadla	Veľký Aero Platinum
5	9903459	2493	Zrkadlová hlava Convex	Grand Aero 3 a 4
6	9945434	6651	Upevňovacia spona (1 ks)	Aero Platinum
7	9983206	2585	Náhradné pásy	MGI bezpečnosť
8	9924815	3957	Upevňovacia spona (1 ks)	MGI Steady View
9	9939521	4220	Upevňovacie spony	MGI Falconová
10	na dopyt	4213	Gumové tesnenie	MGI Falconová
11	na dopyt	4237	Hlava zrkadla	MGI Falconová
12	9958984	4893	Hlava zrkadla	MGI Veľký Falcon

HABA Caravanové zrkadlo



Poz.	Č. Movera	Č. výrobcu	Názov dielu
1 a	9901838	7103083	Gumová noha
1 b	9904649	7103087	Malá skrutka (Scope/Argus/Colt)
2	9957226	7101990	Upevňovacie puzdro (Argus)
3	9957227	7101910	Upevňovacie puzdro (Colt)
6	9991681	7103090	Napínacia guma 34 cm (Magnum / Colt / Bullit / Beretta / Touring / Europe XL)
7	9992690	7103084	Napínacia guma (Scope, Argus)
8	9982210	7103110	Šnúrka pre špongu (vhodná pre všetky zrkadlá)
9	9957235	7103991	Zariadenie na upevnenie (Argus)
10	9957234	7103990	Zariadenie na upevnenie (Colt)
11	9918702	7103992	Spojenie na pevnosť (Scope)
12	9957219	7101810	Plochá hlava zrkadla (Colt / Argus/Magnum/Weekend/Holiday)
12	9957220	7101820	Zvláštne zábery (Colt / Argus / Magnum / Weekend / Holidays)

THITRONIK WiPro / GasPro























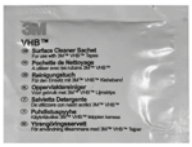



Nebezpečenstvo











Poz.	Č. Movera	Č. výrobcu	Názov dielu
1	9944735	105177	Funkový magnetický kontakt čierny, 20 kusov ľahké / balenie dielne
1	9944736	105178	Funkový magnetický kontakt vie, 20 kusov losy / balenie dielne
2	9984047	100729	Montážny adaptér biely
3	9984425	100428	Montažný adaptér čierny
4	9915306	100852	Náhradné domy Funk magnetický kontakt čierny vrátane kľúčového pádu
5	9915307	100853	Náhradné domy Funk magnetický kontakt biely vrátane kľúčového pád
6	9915308	100854	Náhradný magnet čierny vrátane lepidla
7	9915309	100855	Náhradný magnet biely vrátane lepidla
8	9915053	100649	Náhradný držiak bezdrôtovej káblovej slučky vrátane skrutiek
8	9936448	101089	Čierny náhradný držiak bezdrôtovej káblovej slučky vrátane skrutiek
bez obr., na dopyt		100412	Funk-Kabelschleife Ersatzdichtung
bez obr., na dopyt		101070	Funk-Handender 868 domy (od 2018)
9	na dopyt	101071	Funkový prístroj 868 (101070) Silikónová matica hlasná/hlasná
10	na dopyt	101072	Funkový prístroj 868 (101070) Silikónová matica na/na
bez obr., na dopyt		101210	Funkový prístroj 868 (101070) Silikónová matica blanko
11	9983585	100851	Kľúčová bunda CR 2032 (VE 2 kusy) pre ručné kanály a funkčné Gnetkontakt
12	9983584	100850	Povrchové čistiace nádoby (VE 10 kusov), Nebezpečenstvo: H225, H319, H336
13	9913698	100772	Náhradné kľúčové pády pre funkčné magnetické kontakty (VE 5 kusov)
14	9983583	100586	Odvodné spojky naplnené 0,4-0,9 mm2 (VE 10 kusov)
15	9983586	100856	Svorky Wago, 2 póly, 0,08-4 mm2 (balenie 5 ks)
bez obr., na dopyt		100823	Výmenová centrálna sieť WiPro III
bez obr., na dopyt		101083	Nástroj WiPro III safe.lock
16	na dopyt	101255	Káblový zväzok universal WiPro III
16	na dopyt	101256	Káblový zväzok Ducato X250 WiPro III
16	9938888	101259	Káblový zväzok WiPro III Safe.Lock s montážnym materiálom, Fiat Ducato a Iveco Daily od roku 2006, Ford Transit od roku 2019
16	na dopyt	101257	Káblový zväzok Sprinter od 2006 WiPro III
16	na dopyt	105506	Káblový zväzok Sprinter VS30 od 2018 WiPro III Safe.Lock
16	9929575	101258	Káblový zväzok Ford Transit od 2006 WiPro III
16	9938888	101259	Káblový zväzok Ford Transit od 2019 WiPro III Safe.Lock
bez obr.	9939645	100613	Náhradné LED WiPro III
bez obr., na dopyt		100455	Diodový rozptyľovač WiPro III
bez obr., na dopyt		100918	Opravná súprava káblov WiPro (5 ks)
bez obr., na dopyt		105269	Alphatronics pripojovací kábel Wipro III
17	9922342	100940	Výstražná nálepka „security protected“
18	9924968	100941	Výstražná nálepka „Gas Alarm Protected“ (3 ks)
19	9925026	100255	Kábel pripojenia medzi ProFinder a WiiPro
20	9934975	100709	Ersatzkabelbaum Pro-finder
21	9915314	100024	Zásobný senzor pre G.A.S. pro
bez obr.	9977890	100002	Výmenná riadiaca jednotka G.A.S.pro
22	9915316	100027	Čierna krytka snímača pre G.A.S. Pro
23	na dopyt	105096	Kufor s náhradnými dielmi pre najčastejšie núdzové opravy

19



20



21



22



23



GOLDSCHMITT Prídavné vzduchové pružiny



Poz.	Č. Movera	Č. výrobcu	Názov dielu	Vyhotovenie
1	9919380	DLV02.AKH06-00	Spojka so spätným ventilom 6mm	Vhodné pre žlté a modré hadice
2	9922216	DLC6GV-06S	Príslušný spojovač 6mm	Vhodné pre žlté a modré hadice
3	9919962	DLC6T-06S	T-časti 6 mm	Vhodné pre žlté a modré hadice
4	9945591	DLC6Y-06S	Y spojka 6 mm	Vhodné pre žlté a modré hadice
5	9939273	DLV0157-6	Vypúšťací ventil 6 mm pre zariadenia od roku 2014	Vhodné pre žlté a modré hadice
6	na dopyt	DLV0158-6	Núdzový náplň 6 mm	Vhodné pre žlté a modré hadice
7	9919963	DLV0CAP-1	Ryhovaná matica vypúšťacieho ventilu	
8	9919964	DLV0CAP-2	Čap vypúšťacieho ventilu	
9	na dopyt	02.1214	Príslušenstvo pre externé pripojenie vzduchu 2-Kreis-ZLF	
10	na dopyt	DLC6GL-05NPT	Príslušenstvo pre priamej zákrutky Ø 6 mm	Vhodné pre žlté a modré hadice
11	na dopyt	DLC6GL-07NPT	gerade Steckverschraubung Ø 6 mm ¼"	Vhodné pre žlté a modré hadice
12	na dopyt	DLC6LA-M5G	Priamo strihová skratka M5a Ø6 mm	Vhodné pre žlté a modré hadice
13	9946819	DLC4GSV-M5G	priame strihové skratky M5a Ø4 mm	Vhodné pre žlté a modré hadice
14	na dopyt	DLC6TV-05G	T-Steckverschraubung G ⅛ I Ø6 MM, Na tlačový prepínač voľne umiestniť a rep. Odbočka T pre nízkotlakový spínač	Vhodné pre žlté a modré hadice
15	9958788	DLC6LW-05NPT	Uholová skratka Ø 6 mm NPT	Vhodné pre žlté a modré hadice
16	9935427	DLC6LW-07NPT	Winkel-Steckverschraubung Ø 6 mm ¼" NPT	Vhodné pre žlté a modré hadice
17	na dopyt	DLC6R-04S	Reduzierung von 6mm auf 4 mm	Vhodné pre žlté a modré hadice
18	na dopyt	DLC6WSV	Vinkový kľúč 6mm Intelli vzduch-sušič	Vhodné pre žlté a modré hadice
bez obr.	na dopyt	02.126-6	Oblečenie na 2 kruhy / X250	Vhodné pre žlté a modré hadice
19	9908817	DLT02.T0604BU	Modrá vzduchová hadica 6 mm, predaj na metre	
20	9959585	DLT02.T0604Y	Vzduchová hadica 6 mm žltá, merač	
21	na dopyt	WE02.139	Schlauchschneider	
22	9934374	02.KK00091	Kompresor Medium (predchádzajúci DLK16082)	Vhodné pre žlté a modré hadice
bez obr.	9932693	02.92621	Zásobný vzduchový filter pre kompresor medium	
bez obr.	na dopyt	02.92622	Zmeniť vzduchový filter pre kompresor KOMPAKT/HEAVY	
23	9947424	DLM02.1286-3	Bedienteil 2-Kreis	Universal
24	9924999	DLM02.122-17	Bedienteil 2-Kreis	Ducato X250
26	9947603	DLM02.122-20	Ovládací panel	Ducato X250 Séria 8 s elektrickým Parkovacie brzdy
27	na dopyt	DLM02.122-594	Bedienteil 2-Kreis	Ford Transit 2014-2019
28	na dopyt	DLM02.122-108	Bedienteil 2-Kreis	Ford Transit ab Facelift 2019 s manuálnym brzdom
29	9949824	DLM02.122-114	Bedienteil 2-Kreis	Ford Transit od roku 2019 s elektrickým brzdením
30	na dopyt	DLM02.122-107	Bedienteil 2-Kreis	MB Sprinter VS30
31	9958937	ELSM02.126-3	Kolískový spínač s nasúvacím kontaktom 4,8	
32	na dopyt	DLV21703	Pneumatický kolískový spínač	
33	9959984	DLM02.122-W1	Manometer	
34	9946818	DLM02.122-WE	Manometr osvetlený	
35	9919379	DLB7325	Dvojitý vlnovec, metrické vyhotovenie, 8"	
36	na dopyt	02.T71310S	Tlak a O-Ring	
37	na dopyt	03.0046	Prevodová páka ručnej brzdy, na zvýšenie povolenej hmotnosti od X250 zubný čistič (AL-KO)	

GOLDSCHMITT Prídavné vzduchové pružiny s riadením RHC







Poz.	Č. Movera	Č. výrobcu	Názov dielu	Vyhotovenie
1	na dopyt	RHC02.3000	Ovládací panel	
1	na dopyt	RHC02.3100FO50	Kalibrácia daňového bloku	Ford Transit ab 2014
1	na dopyt	RHC02.3100MB53	Kalibrácia daňového bloku	Mercedes Sprinter W907 ab 2018
1	na dopyt	RHC02.3100W	Daňový blok kalibrácia	Fiat Ducato, Citroen Jumper, Peugeot Boxer od roku 2006, Opel Movano od roku 2021, Ford Transit ab 2014
1	na dopyt	RHC02.3130	Ventilácia daňový blok	
1	na dopyt	RHC02.3130-01	Magnetické bloky daňových blokov	
1	na dopyt	RHC02.3130-02	Vodiaca rúrka piesta ovládacieho bloku	
1	na dopyt	RHC02.3130-03	Pružina piesta ventilu ovládacieho bloku	
1	na dopyt	RHC02.3130-04	Ventilný daňový blok	
1	na dopyt	RHC02.3130-06	Zastavenie pre magnetické pule daňový blok	
1	na dopyt	RHC02.3130-07	Zvláštne pripojenie vzduchu - daňový blok	
1	na dopyt	RHC02.3130-08	Halteclip Air pripojenie daňový blok	
1	na dopyt	RHC02.3130-09	Odpadový filter daňový blok	
1	na dopyt	RHC02.3140	ECU daňový blok	
1	na dopyt	RHC02.3200	Káblový zväzok universal	Fiat Ducato, Citroen Jumper, Peugeot Boxer od roku 2006, Opel Movano od roku 2021, Ford Transit ab 2014
1	na dopyt	RHC02.3201	Káblový zväzok	Mercedes Sprinter W907 / W910 ab 2018
1	na dopyt	RHC02.3202	Držiak poistky 3A pre káblový zväzok Rozšírenie	Fiat Ducato, Citroen Jumper, Peugeot Boxer od roku 2006, Opel Movano od roku 2021
1	na dopyt	RHC02.3310	Senzorový limit 50 mm samostatný senzor výšky	Fiat Ducato, Citroen Jumper, Peugeot Boxer od roku 2006, Opel Movano od roku 2021, Ford Transit ab 2014
1	na dopyt	02.MB53922L	Senzor s nízkou ľavou výškou	Mercedes Sprinter W907 ab 2018
1	na dopyt	02.MB53922R	Senzor s nízkou pravou výškou	Mercedes Sprinter W907 ab 2018
1	na dopyt	02.MB5P922L	Senzor s nízkou ľavou výškou	Mercedes Sprinter W907 AWD vytiahnuť 2018
1	na dopyt	02.MB5P922R	Senzor s nízkou pravou výškou	Mercedes Sprinter W907 AWD vytiahnuť 2018

LINNEPE Prídavné vzduchové pružiny Airlift Maxi



Poz.	Č. Movera	Č. výrobcu	Názov dielu	Vyhotovenie
1	9990057	202511	Manometr 3 mm	AirLift všeobecne (odvaľovacie vzduchové mechy)
1	9944808	202561	Manometria 4 mm	AirLift všeobecne (odvaľovacie vzduchové mechy)
1	9926579	20270	Rozmery 3 mm na 4 mm	AirLift všeobecne (odvaľovacie vzduchové mechy)
1	9987590	202571	Hadica 3 mm (biela)	AirLift všeobecne (odvaľovacie vzduchové mechy)
1	9925765	202572	Hadica 4mm (čierna)	AirLift všeobecne (odvaľovacie vzduchové mechy)
1	9987580	20254	Airbalg s fittingom 3 mm	AirLift všeobecne (odvaľovacie vzduchové mechy)
1	9904254	20255	Vzduchový balzón s fittingom 4 mm	AirLift všeobecne (odvaľovacie vzduchové mechy)
1	9926578	20257	Ventil 4 mm	AirLift všeobecne (odvaľovacie vzduchové mechy)
1	9926585	20265	priamy spojok 4 mm	AirLift všeobecne (odvaľovacie vzduchové mechy)
1	9929853	202515	Kompresor	AirLift Maxi pre všetky vozidlá
1	na dopyt	202521	Vzduchový vodič 6 mm	AirLift Maxi pre všetky vozidlá
1	na dopyt	202518	T-vdychovač 6 mm	AirLift Maxi pre všetky vozidlá
1	na dopyt	202545	Fitting 6 mm 90° pre AirLift Maxi	AirLift Maxi pre všetky vozidlá
1	9926584	E00243	Pripojenie 3 mm na 4 mm na Airlift Maxi	AirLift Maxi pre všetky vozidlá
1	9987630	20258	T-vdychovač 3 mm na Airlift Maxi	AirLift Maxi pre všetky vozidlá
1	9917545	20256	T-vdychovač 4 mm na Airlift Maxi	AirLift Maxi pre všetky vozidlá
1	9910997	20260	Vstupné na skratku až 3 mm Airlift Maxi	AirLift Maxi pre všetky vozidlá
1	9926586	20264	Záplavie 4 mm na Airlift Maxi	AirLift Maxi pre všetky vozidlá
1	9934665	202514	Ovládací panel	AirLift Maxi typ 244 Eurochassis
1	9936045	202516	Ovládací panel	AirLift Maxi Typ X250 Eurochassis 2006 bez elektrického parkovacieho brzdy
1	9949519	202508	Ovládací panel	AirLift Maxi Typ X250 Ducato 8 s Elektrické parkovacie brzdy
1	9947596	202506	Ovládací panel	AirLift Maxi Ford Transit 05/2014 - 04/2019
1	na dopyt	202507	Ovládací panel	AirLift Maxi Ford Transit ab 05/2019 Bez elektrického parkovacieho brzdy
1	9964706	202503	Ovládací panel	AirLift Maxi Ford Transit ab 05/2019 s elektrickým parkovacím brzdom
1	na dopyt	202568	Ovládací panel	AirLift Maxi MAN TGE/VW Crafter ab 03/2017
1	na dopyt	202552	Ovládací panel	AirLift Maxi MB Sprinter Typ 906
1	na dopyt	202581	Ovládací panel	AirLift Maxi MB Sprinter Typ 907/910
1	na dopyt	202596	Ovládací panel	AirLift Maxi Renault Master
1	9938700	202555	Luftbalg 267C-1,5 8"	AirLift Maxi Typ X250 Eurochassis 2006
1	9934340	202547	Vzduchový balón 6"	AirLift Maxi Ford Transit ab 06/2006 bez elektrického parkovacieho brzdy, MB Sprinter Typ 906/907/910
1	na dopyt	202570	Vzduchový bal	AirLift Maxi MAN TGE/VW Crafter od 03/2017, Maxi MB Sprinter Typ 906/907
1	na dopyt	202537	Vzduchový bal	AirLift Maxi Renault Master

LINNEPE Ručne ovládaná podpera QuickLift

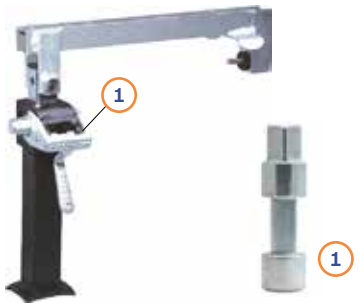

Poz.	Č. Movera	Č. výrobcu	Názov dielu
1	9978024	101611	Ryhovaný hriadeľ 14,5 mm pre Quicklift

LINNEPE Elektrická podpera AutoLift



Poz.	Č. Movera	Č. výrobcu	Názov dielu
1	9935574	104303	Doska plošných spojov pre zostavu s 4 podperami
1	9929085	104307	Doska plošných spojov pre zostavu s 2 podperami
1	9936276	104302	Ovládacia jednotka pre zostavu s 4 podperami
1	9959389	104300	Ovládacia jednotka pre zostavu s 2 podperami
1	na dopyt	104202	Diaľkové ovládanie pre zostavu s 4 podperami
1	9928219	1042021	Diaľkové ovládanie pre zostavu s 2 podperami
1	9918235	104301	Pätka s koncovým spínačom
1	9918657	104209	Podpora pravá
1	9912779	104208	Podpora ľavej

FAWO Podpera Moca (do roku 2025)



Poz.	Č. Movera	Č. výrobcu	Názov dielu
1	9904241	Ručná kľuka 850	Ručná kľuka 850 mm
2	9996029	01666T90135	Ručná kľuka 550 mm
3	9916404	01666T90535	Výsuvná rúra so základovou doskou
4	9998761	99999T	Splintová
5	9903995	Montážny uhl H	Montážny uhl (VE 1 kus)

HYMER Multitalent Tele 2003-2019 / QUIPON Bike Rack od 2020











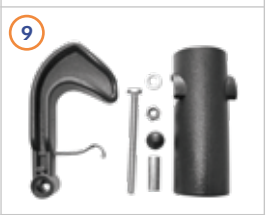













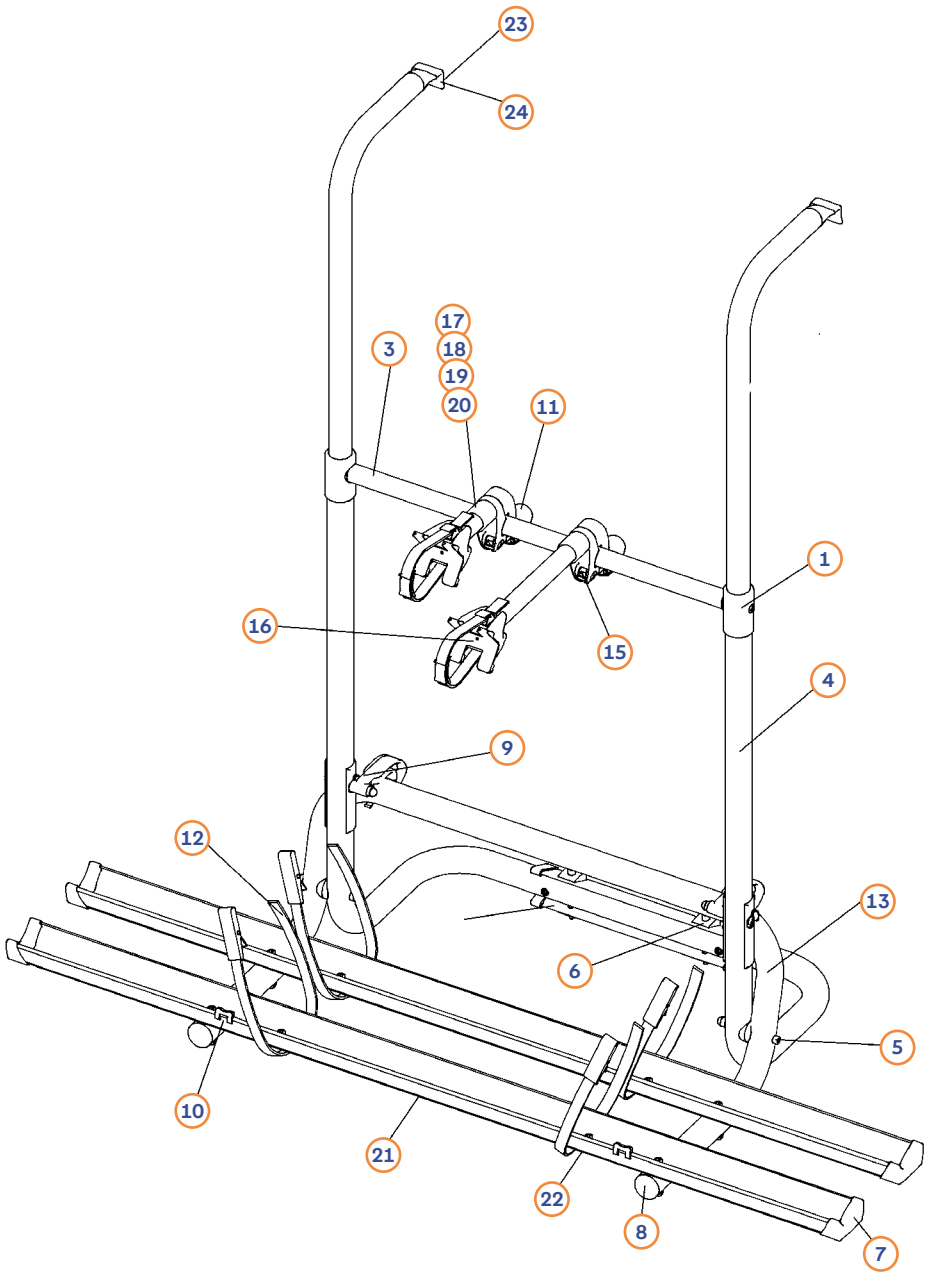

HYMER Multitalent Tele 2003-2019 / QUIPON Bike Rack od 2020

Poz.	Č. Movera	Č. výrobcu	Farebné plastové diely	Názov dielu
1	9998256	145145	čierna	Cvičenie potrubia kompletné
3	9957239	144066	-	Priečna rúra, eloxovaný hliník
4	9998257	145146	čierna	Základný nosič kompletný, farba Alu eloxovaný
5	9998258	145147	čierna	Uchytenie výkyvného oblúka
6	9998259	145148	čierna	Upevňovacia materiál nižšie
7	9998260	145149	čierna	Súprava koncových krytiek (balenie 2 ks)
8	9957241	144068	sivá	Lamelové stopy (VE: 2 kusy)
9	9997851	145119	čierna	Zvuková zdržanie
10	9998261	145150	čierna	Zariadenie a ochranná krytina
11	9998262	145151	čierna	Otočná rukoväť
12	9942297	45508900016VWAA	čierna	Upevňovacia páska 1,6 x 45 cm (2 kusy)
13a	9938678	145495	čierna	Švinenie na 2 kolesá, farba Alu eloxovaný
13b	9925878	145497	čierna	Švinenie na 3 kolesá, farba Alu eloxovaný
13c	9916216	145499	čierna	Švinenie na 4 kolesá, farba Alu eloxovaný
15	9957245	144042	čierna	Otočné ložiská so skrutkou
17	9943396	145931	strieborná	Upevňovacie rameno na 1. bicykel, dĺžka 15 cm
17	9943402	145921	čierna	Upevňovacie rameno na 1. bicykel, dĺžka 15 cm
18	9943397	145932	strieborná	Upevňovacie rameno na 2. bicykel, dĺžka 30 cm,
18	9943403	145922	čierna	Upevňovacie rameno na 2. bicykel, dĺžka 30 cm
19	9943398	145933	strieborná	Upevňovacie rameno na 3. bicykel, dĺžka 45 cm
20	9943399	145934	strieborná	Upevňovacie rameno na 4. bicykel, dĺžka 60 cm
20	9943405	145924	čierna	Upevňovacie rameno na 4. bicykel, dĺžka 60 cm
21	9943412	145930	strieborná	Nosná koľajnica pre elektrobicykel, dĺžka 140 cm
21	9943413	145920	čierna	Nosná koľajnica pre elektrobicykel, dĺžka 140 cm
21	9943409	145929	strieborná	Nosná koľajnica, dĺžka 125 cm
21	9943411	145919	čierna	Nosná koľajnica, dĺžka 125 cm
22	9981139	144983	čierna	Uchytenie popruhu nosnej koľajnice
23	9981105	134902	biela	Horná upevňovacia súprava Bike Rack pre vozidlá Hymer a Universal

EURO CARRY Náhradné diely nosičov bicyklov

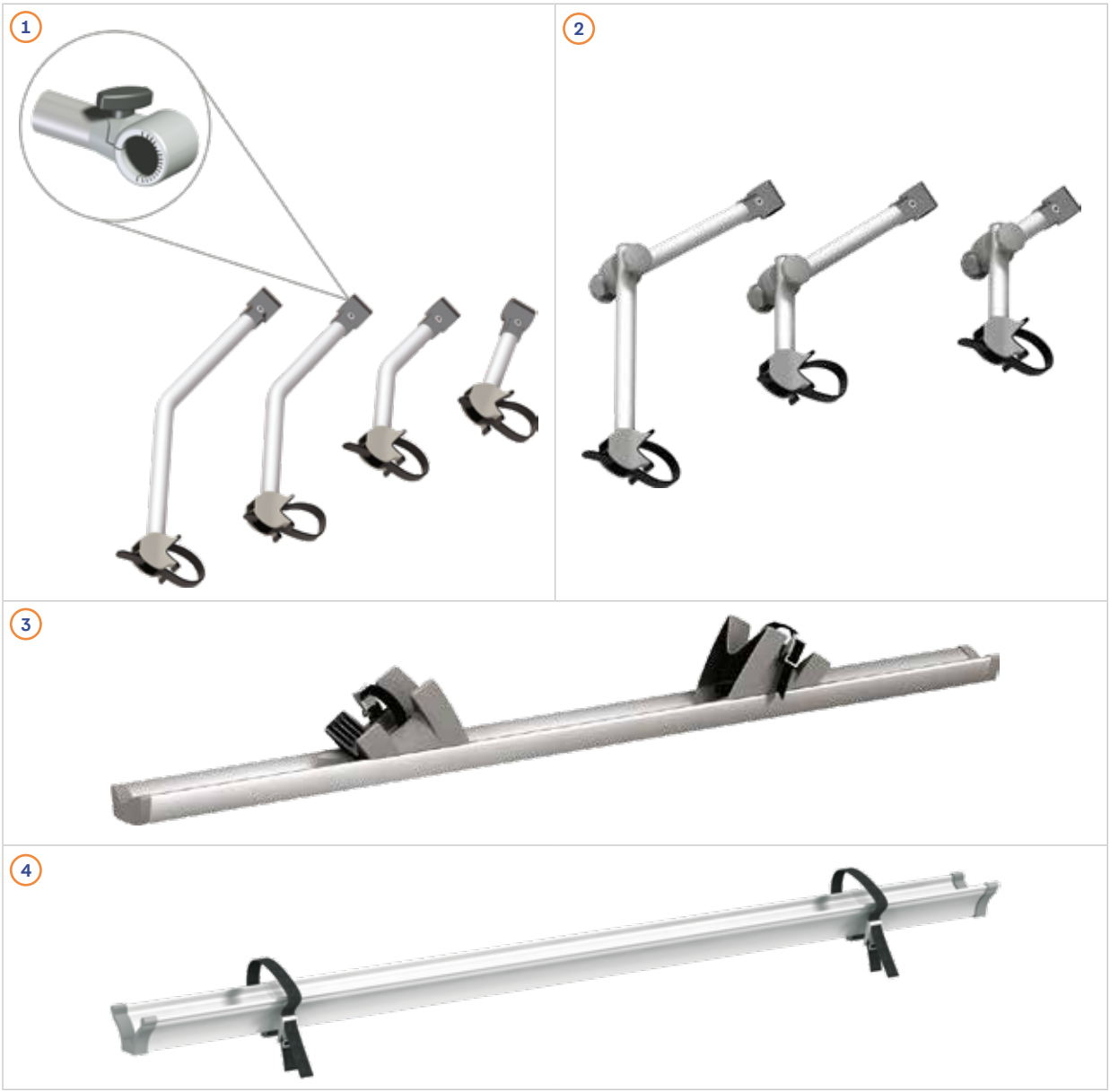

Poz.	Č. Movera	Č. výrobcu	Názov dielu
1	9998275	32814	Upevňovacie rameno na 1. bicykel, dĺžka 19 cm, sivé
1	9939954	119754	Upevňovacie rameno na 1. bicykel, dĺžka 19 cm, čierne
1	9998277	32817	Upevňovacie rameno na 2. bicykel, dĺžka 32 cm, sivé
1	9936971	120213	Upevňovacie rameno na 2. bicykel, dĺžka 32 cm, čierne
1	9998278	32815	Upevňovacie rameno na 3. bicykel, dĺžka 42 cm, sivé
1	9936737	119753	Upevňovacie rameno na 3. bicykel, dĺžka 42 cm, čierne
1	9998433	32816	Upevňovacie rameno na 4. bicykel, dĺžka 53 cm, sivé
1	na dopyt	120211	Upevňovacie rameno na 4. bicykel, dĺžka 53 cm, čierne
2	9959841	121334	Pevné králiky variabilné, dĺžka 40 cm, fb. čierna
2	9982624	32821	Nastaviteľné upevňovacie rameno, dĺžka 31 cm, sivé
2	9982636	32822	Nastaviteľné upevňovacie rameno, dĺžka 47 cm, sivé
2	na dopyt	121335	Nastaviteľné upevňovacie rameno, dĺžka 47 cm, čierne
2	9982639	32820	Nastaviteľné upevňovacie rameno, dĺžka 63 cm, sivé
2	9936988	120866	Nastaviteľné upevňovacie rameno, dĺžka 62 cm, čierne
3	9998677	62721	Koľajnica pre bicykel 1200 mm s upevňovacími popruhmi, sivá
3	na dopyt	120061	Koľajnica pre bicykel 1200 mm s upevňovacími popruhmi, čierna
3	9937845	115086	Koľajnica pre bicykel 1370 mm s upevňovacími popruhmi, sivá
3	na dopyt	120215	Cyklistická doska 1370 mm s koľajnicou, fb. čierna
3	9921981	82721	Koľajnica 1500 mm s račňovým popruhom pre nosič elektrobicyklov, sivá
3	9919810	82731	Koľajnica 1700 mm s račňovým popruhom pre nosič elektrobicyklov Facelift, sivá
4	9907568	32721	Koľajnica V pre bicykel 1250 mm s napínacími popruhmi a montážnymi dielmi, sivá

EURO CARRY Náhradné diely nosičov bicyklov



Poz.	Č. Movera	Č. výrobcu	Názov dielu
5	na dopyt	122480	Krytová kapota pre špongiózy Fb. čierna, 2 st.
6	9958921	101149	Čierna koncová krytka koľajnice na bicykel, 2 ks
7	9935915	108787	Čierna koncová krytka koľajnice na bicykel, 1 ks
9	9946547	101875	Čierna koncová zátka rúrky Ø 30 mm, 2 ks
9	na dopyt	62884	Trubice na trubice Ø 35 mm Fb. šedý, 2 st.
10	na dopyt	122485	Útokové klipy pre potrubie Ø 35 mm Fb. čierna, 2 st.
11	9945286	123712	Vedenie popruhu pre koľajnicu bicykla, čierne, 2 ks
12	9997906	32722	Spannriemen, 2 St.
26	na dopyt	103179	Clip pre Ratschenband, 1 st.
13	9999623	62722	Rastový pás pre kolesá, 2 st.
14	9945634	120097	Kryt uzáveru farba čierna pre upnutie pazúr na montáž koľajnice pre nosiče bicyklov 9943291, 9943292, 9943294, 9943295,69200 a 69201 (1 ks)
15	9939644	120100	Horná čierna krytka pre nosiče bicyklov 9943291,9943292, 9943294 a 9943295, 1 St.
16	9939643	120102	Spodná čierna krytka pre nosiče bicyklov 9943291,9943292, 9943294 a 9943295, 1 St.
17	na dopyt	113721	Náhradná skrutka na držanie pazúra, 1 ks.
bez obr.	9907273	101693	Krídlová skrutka M6x14mm na upevnenie držiaka kolesa
19	na dopyt	122125	Podložka kolesa pre koľajnicu nosiča bicyklov, čierna, 1 ks
19	na dopyt	120179	Podložka kolesa pre koľajnicu nosiča bicyklov, čierna, 1 ks
20	na dopyt	120146	Rozšírenie/zázrak, fb. čierna, 1 text
21	9995048	103230	Držiak Karmann, 1 ks
22	9947038	119724	Čierny plastový pánt pre rúrku 30 mm, 1 ks
22	na dopyt	120033	Čierny plastový pánt pre rúrku 35 mm, 1 ks
23	9915615	106653	Upínacia čeľusť pre 9997702 a 9902744 (1 ks)
24	na dopyt	103900	Upínacia čeľusť pre 9902744 (1 ks)
25	9906099	104069	Pokrytie nohy pre reling nohy, 1 st.
27	9997702	6-0046	Súprava upínacích líšt pre pravé dvere Ducato, Jumper, Boxer od roku 2006
27	9902744	6-0047	Súprava upínacích líšt pre ľavé dvere Ducato, Jumper, Boxer od roku 2006
28	na dopyt	127941	Pravé zadné svetlo s otvorom a gumovým tesnením pre vývod kábla (Nie je to žiadny bajonet)
29	na dopyt	127940	Zadné svetlo vľavo, s otvorom a gumovým tesnením pre káblové zásuvky (Nie je to žiadny bajonet)

BR-SYSTEMS Bikelift

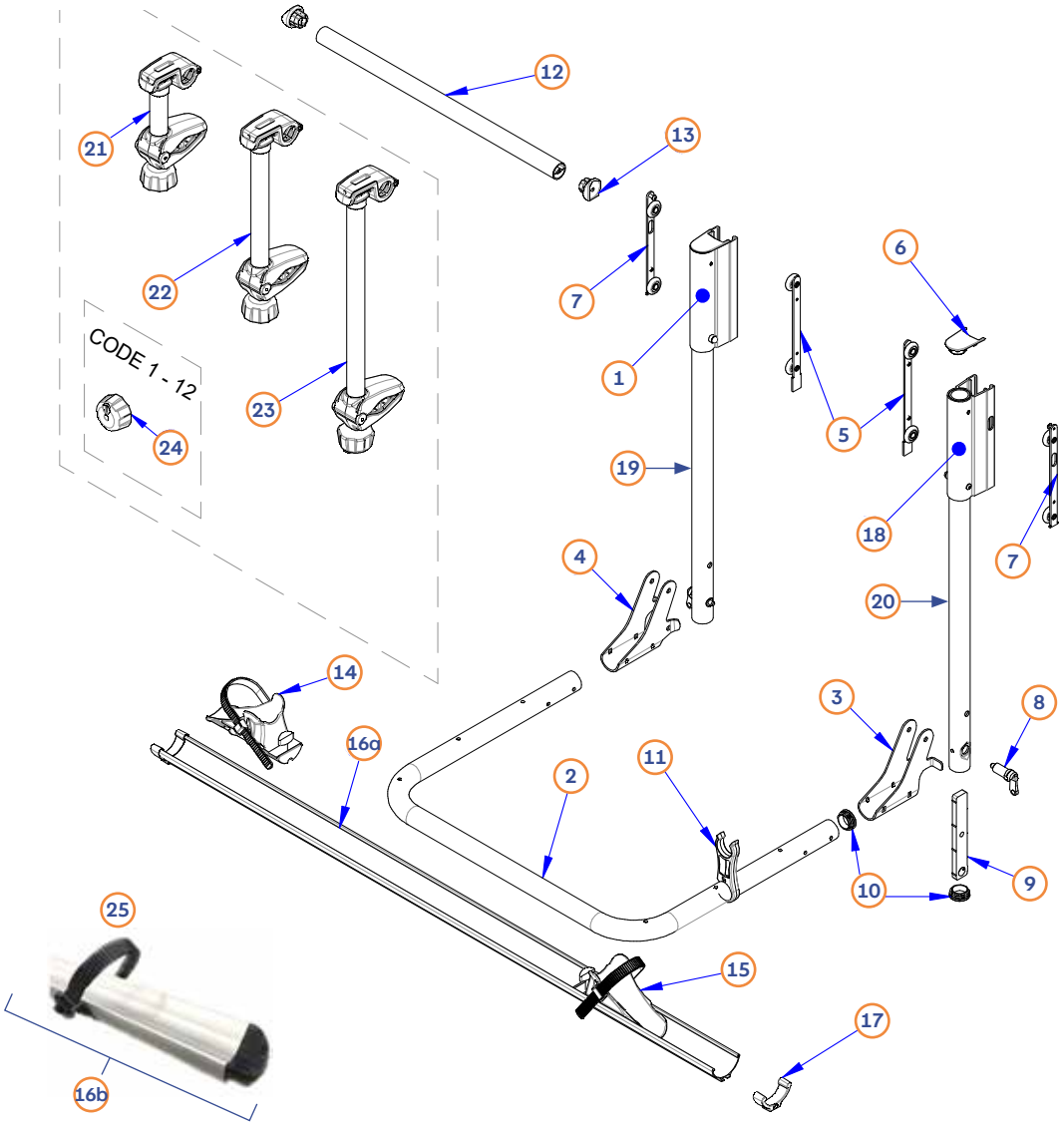

Poz.	Č. Movera	Č. výrobcu	Názov dielu
1	9946862	5001763	Konštrukcia LH
1	na dopyt	5001763-02	Ľavá nosná konštrukcia LH - Offroad Black (RAL 9005)
2	9946825	0300249	Vodorovná rúrka nosiča batožiny Ø 35 x 3 mm
2	na dopyt	0300249-02	Vodorovná rúra nosiča Ø 35 x 3 mm - Offroad Black (RAL 9005)
3	9959114	5001948	Pánt oporného oblúka LH, s povrchovou úpravou
4	9946826	5001949	Pánt oporného oblúka RH, s povrchovou úpravou
5	9938853	5101003	Kolesá na vagón
6	9959387	0500656	Súprava krytov nosnej konštrukcie
7	9939465	5101002	Podložka kolesa Wagon so zámkom a popruhom
8	9946829	0500472	Aretačný čap
9	9946831	0300259	Upevňovací aretačný čap
10	9946830	0500474	Zvláštna okrúhly úložný systém Ø 35 x 3 mm
11	9934241	0500523	Držať klam
12	9947101	0100256	Priečna rúra
12	na dopyt	0100256-02	Priečna rúra - Offroad Black (RAL 9005)
13	9947102	0500657	Koncová krytka priečnej rúrky
14	9936054	5101100	Ľavý držiak kolesa pre lištu V
15	9946066	5101104	Pravý držiak kolesa pre lištu V
25	9958811	05100957	Súprava popruhov a račňa pre pätku kolesa (koľajnica Offroad Black)
16a	9946764	05002062	Koľajnica V 1,3 m (samostatná koľajnica)
16b	9959459	BKL-ACC-ORR-GR	Hliníková súprava koľajnice Offroad s popruhmi a koncovými krytkami (ORB)
17	9932938	0500515	Koncová krytka koľajnice na bicykel v tvare V
18	9946863	5001836	Konštrukcia RH
18	na dopyt	5001836-02	Struktúra zastávky RH - Offroad Black (RAL 9005)
19	9947488	5100988	Zvislá spojovacia rúra, ľavá
19	na dopyt	5100988-02	Zvislá spojovacia rúra, ľavá - Offroad Black (RAL 9005)
20	9947626	5100989	Pravá zvislá spojovacia rúrka
20	na dopyt	5100989-02	Pripojovacia trubica zvislá, pravá - Offroad Black (RAL 9005)
21	9929134	BKL-ACC-GAS	Krátke upevňovacie rameno pre 1. bicykel
22	9929135	BKL-ACC-GAM	Stredné upevňovacie rameno pre 2. bicykel
23	9935951	BKL-ACC-GAL	Vzdialený držiak large, 3. kolo
24	9944059	BKL-ACC-KEY-xx	Bezpečnostný zámok s kľúčom

BR-SYSTEMS Bikelift

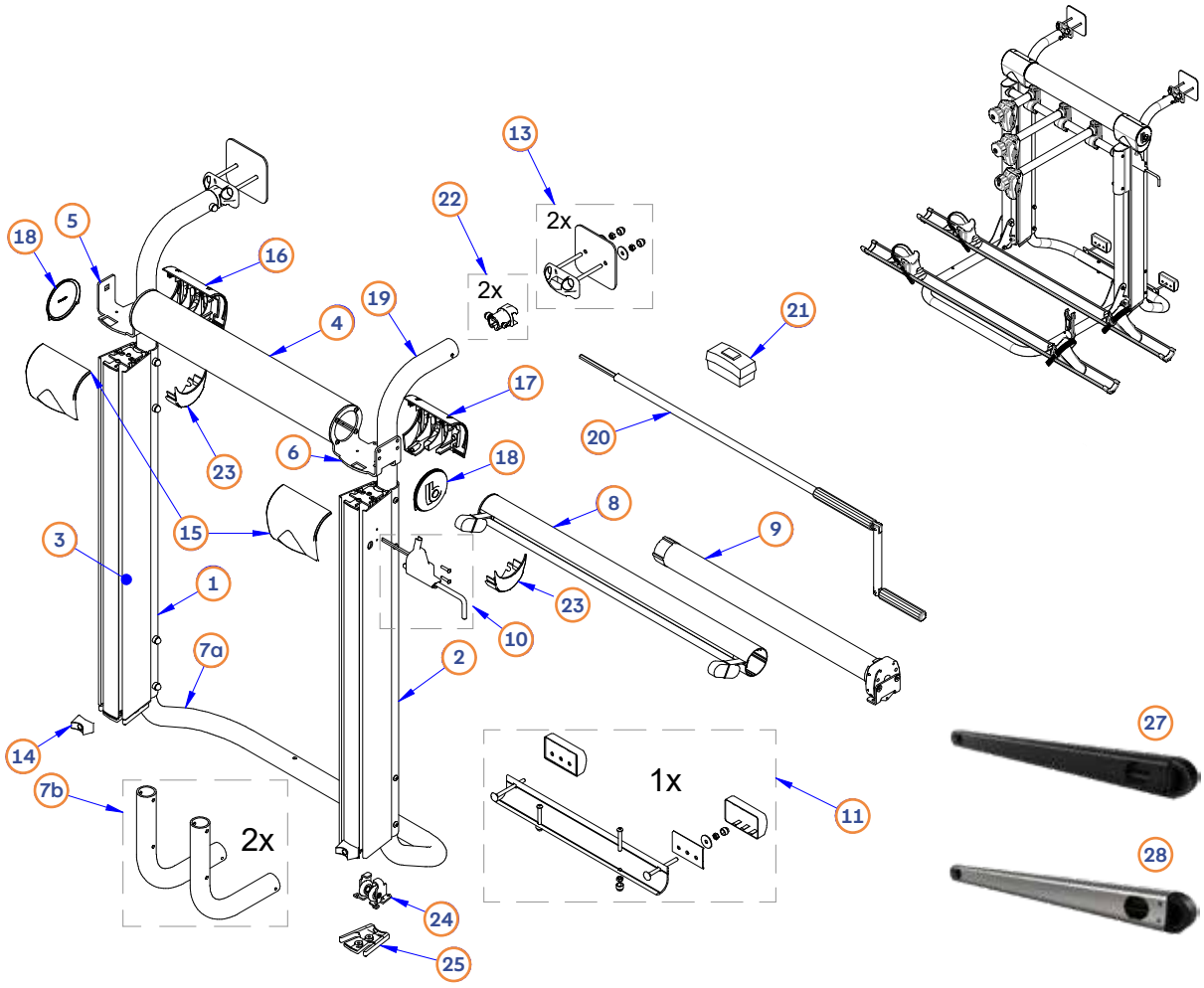

Poz.	Č. Movera	Č. výrobcu	Názov dielu
1	9936989	5001761 (*)	Pevný profil vedenia 750 mm
1	na dopyt	5001761-02 (*)	Fistový profil vedenia 750 mm - Offroad Black (RAL 9005)
2	9933183	5001835 (**)	Montážna súprava
2	na dopyt	5001835-02 (**)	Upevňovacia súprava - Offroad Black (RAL 9005)
3	9936991	5101000	Rýžová
3	na dopyt	5101000-02	Rýžový stôl - Offroad Black (RAL 9005)
4	9936992	5001773	Profil krytu 0,494 m
4	na dopyt	5001773-02	Profil krytu 0,494 m - Offroad Black (RAL 9005)
5	na dopyt	0400372	Pevná doska na strane skladov
6	na dopyt	0400373	Pevná doska motorovej strany
7a	9929625	0300252	Spodná nosná konštrukcia
7b	9947402	4000530	Spodná nosná konštrukcia, model Rail
8	9936239	5101112	Motorové prevedenie - Gurte
9	9936238	5101111	Motor 12 V
10	9939489	7000189	Bezpečnostný zámok
11	9945887	5101109	Nižšie upevňujúce časti
13	9933247	5101110	Upevnenie na vrch (2 ks)
13	na dopyt	5101110-02	Befestigungskit oben (2 Stk.) - Offroad Black (RAL 9005)
14	9938299	0500470	Krytý klapka
15	9939335	0500466	Predná koncová krytka LH + RH
16	9939334	0500465	Zadná koncová krytka LH
17	9958674	0500457	Zadná koncová krytka RH motora
18	9939333	0500458	Logo pre koncové viečko
19	9938455	0300251	Horná upevňovacia rúra Ø 35 x 3 mm
19	na dopyt	0300251-02	Horná upevňovacia rúra Ø 35 x 3 mm - Offroad Black (RAL 9005)
20	9933464	0900167	Nothandkurbel
21	9926199	1000416	Spínač
22	9947542	5101115	Vysoké pevné šakky
22	na dopyt	5101115-02	Horné upevnenie - Offroad Black (RAL 9005)
23	na dopyt	0500529	Koncová krytka motora, drobný diel
24	na dopyt	5100999	Zvláštnosť
25	9949674	0500538	Klzné vedenie koncových krytiek
26	9944577	BKL-ACC-RMC	Diaľkové ovládanie
27	9958660	BRS-ACC-MOR-BL	Upevňovacia lišta pre Rail Version, čierna
28	9959388	BRS-ACC-MOR-RL	Strieborná upevňovacia lišta pre verziu Rail

(*) SHORT 5101120
(**) SHORT 5101121

FIAMMA Montážne súpravy Carry Bike

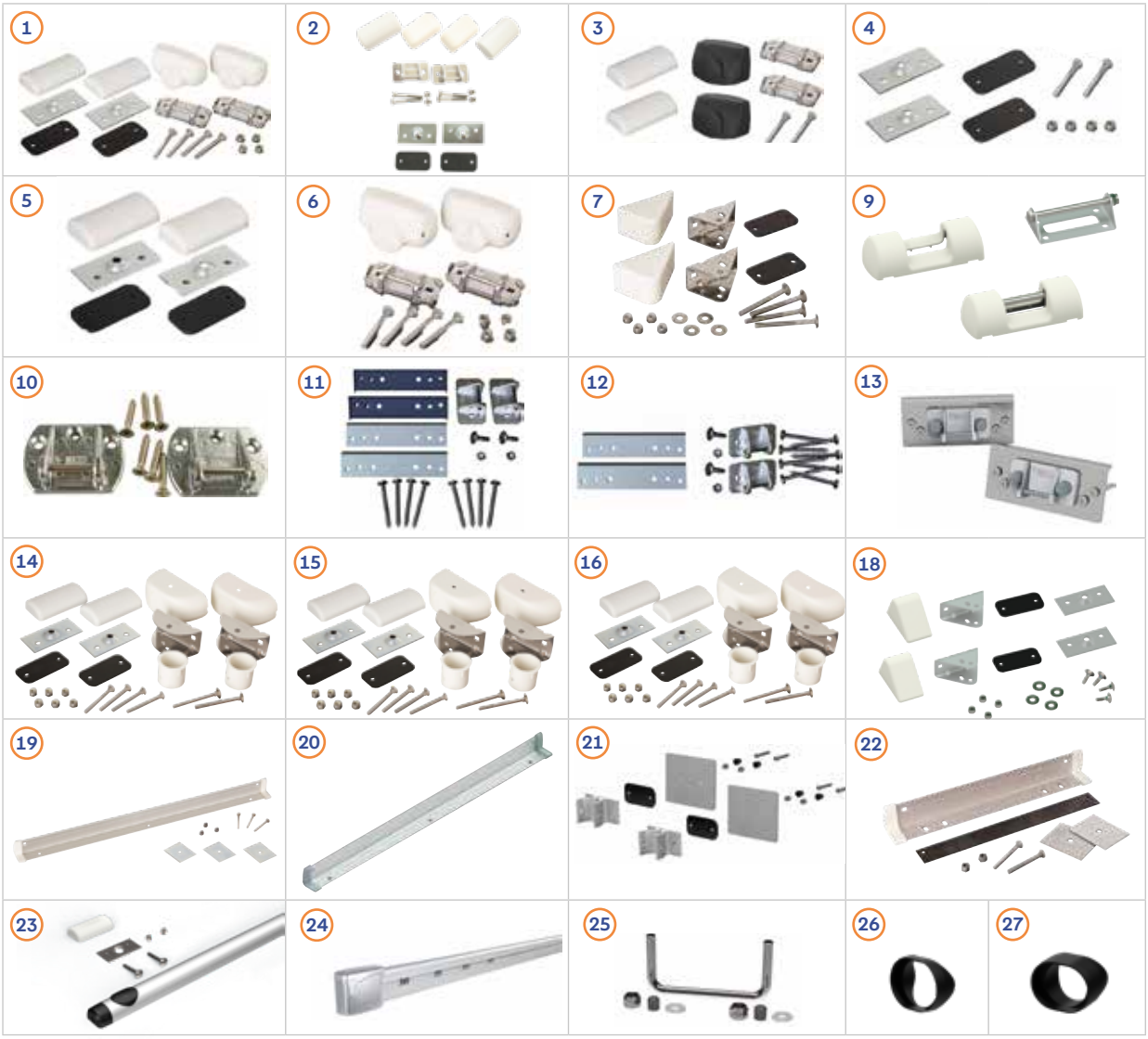

Poz.	Č. Movera	Č. výrobcu	Názov dielu	Verzia
1	9991676	98656-588	Upevnenie M6 x 50 mm	Pro, Pro M, Pro C, Pro E-Bike, Pro C E-Bike, UL, CL, C L80, L80, Trigano rolový tím, SE
2	9991677	98656-409	Upevnenie M6 x 55 mm	Pro, Pro M, Pro C, Pro E-Bike, Pro C E-Bike, UL, CL, C L80, L80, Trigano rolový tím, SE
3	na dopyt	98656A588	Upevnenie M6 x 50 mm	Pro 2024, Pro C 2024, Lift77 2024
4	na dopyt	98656A409	Upevnenie M6 x 55 mm	Pro 2024, Pro C 2024, Lift77 2024
5	na dopyt	98656M106	Upevnenie M6 x 50 mm	Lift77 do roku 2024
6	na dopyt	98656M107	Upevnenie M6 x 55 mm	Lift77 do roku 2024
7	9991678	98655-033	Montážna súprava, hore	200 D čierna, šedá/čierna
9	9919195	98656-594	Montážna súprava, hore	Pro Hymer-Dethleffs, Hymer
10	9987298	98656-423	Montážna súprava, hore	Karibský hobby
11	9948991	98656-640	Montážna súprava, hore	Dethleffs, Sunlight, Carado do roku 2010
12	9948941	98656-725	Montážna súprava, hore	Dethleffs, Sunlight, Carado 2011-2015
13	9943325	98656M296	Montážna súprava, hore	Dethleffs, Sunlight, Carado, Etrusco od roku 2016
14	9997309	98656-005	Spojovací skit dole M6 x 50 mm	Hymer, C L80, L80, Pro C Knaus-Eifelland, Trigano Rollers Team, UL pred 2007, CL pred 2007
15	9956495	98656-220	Spojovací skit dole M6 x 65 mm	Hymer, C L80, L80, Pro C Knaus-Eifelland, Trigano Rollers Team, UL pred 2007, CL pred 2007
16	9956496	98656-400	Spojovací skit dole M6 x 55 mm	Hymer, C L80, L80, Pro C Knaus-Eifelland, Trigano Rollers Team, UL pred 2007, CL pred 2007
18	9991680	98656-006	Montážna súprava, dole	200 DB, 200 D, sivá
19	9998020	98656-456	Spodná upevňovacia lišta	UL ab 2008, UL 48, CL ab 2008,
20	na dopyt	98656M060	Montážna súprava, dole	UL 2024, UL 48 2024, CL 2024
21	9945969	98656M477	Montážna súprava, dole	Lift 77, Lift 77 E-Bike
22	9994370	98656-048	Spodná upevňovacia lišta	Pro Hymer-Dethleffs, Caravan Hobby, Simple Plus 200, Východná Hra
23	9971929	98656D682	Kit Support Bar (VE 2 st.)	Universal
24	9949184	98656A474	Fixing Bar Carry bicykel	Universal
25	na dopyt	08723-01-	Súprava Alko Vario X	Karavan
26	9958927	98656M543	Kliknite na pripojenie k podpore Bar hore	Pro
27	9958928	98656M544	Kliknite na položku Podpora Bar nižšie	Pro

FIAMMA Univerzálne diely Carry Bike



Poz.	Č. Movera	Č. výrobcu	Názov dielu
1a	na dopyt	98656M273	Súprava krytiek montážnej súpravy, hore, farba čierna (2 ks)
1b	9936671	98656M054	Súprava krytiek montážnej súpravy, hore, farba sivá (2 ks)
1c	9999753	98656-664	Súprava krytiek montážnej súpravy, hore, farba biela (2 ks)
3	9904524	98656-665	Súprava krytiek montážnej súpravy, dole, farba biela (2 ks)
4	9902348	98656-722	Súprava doštičiek pre Fixing Bar, 6 ks
6	9939121	98656M134	Kit Premium S čierna 2 st.
7	9912887	98656-275	Alu vnútorná doska XL 2 St.
8	9919374	98656-817	HÍska Ø 9-6 mm 4 st.
9	na dopyt	98656M145	Samolepky Protection Kit
10 a	9958904	98656M081	Súprava čiernych krytiek matíc M6 (10 ks)
10 b	9956490	98656-671	Súprava sivých krytiek matíc M6 (10 ks)
11 a	9938288	98656M082	Súprava čiernych krytiek matíc M5 (10 ks)
11 b	9907643	98656-672	Súprava sivých krytiek matíc M5 (10 ks)
12	9910963	98656-716	Predný kryt Support Bar (2 ks)
13a	9913495	98656-714	Koncové krytky tyče Support Bar, stará verzia, 2 ks
13b	na dopyt	98656M626	Endkappen Support Bar Neue version 2 St.
14	9919096	98656-789	Gumové tesnenie upínacej lišty
15	9946815	98656M099	Upevňovací držiak upínacej lišty
16	9990837	98656-486	Upevňovací držiak upínacej lišty
17	9994409	98656-487	Kľúčové sloty pokrytie ľavé Fb. sivá
18	9997592	98656-488	Kľúčové krytie vpravo Fb. sivá
19	9933254	98656M203	Kľúčové sloty pokrytie ľavé fb. čierne
20	9933253	98656M204	Kľúčové krytie vpravo Fb. čierna
21	9998204	98656-246	Ochranné fólie pre heckklapoklamery

FIAMMA Nosič bicyklov Carry Bike



Poz.	Č. Movera	Č. výrobcu	Názov dielu
1	9958976	98656M462	Čierna klamra na CB Pro 2024
2	9929260	98656M010	Fb. čierna pre CB Restyling
3	9987295	98656-378	Hladina Fb. gré
4	9959181	98656M464	Príchytka nájazdového oblúka 46,5/39,5 RS
5	9945345	98656M006	Príchytka podperného oblúka 35/30, čierna
6	9926526	98656-859	Príchytka podperného oblúka 35/30, čierna
7	9993618	98656-265	Príchytka podperného oblúka 35/30, červená
8	9926566	98656-145	Príchytka podperného oblúka 35/30, sivá
9	na dopyt	98656-982	Čierna príchytka podperného oblúka 35/30 pre Caravan Active
10	na dopyt	98656M465	Bull shock absorber Fb. čierna/červená - 2 st.
11	9927727	98656M007	Bull shock absorber Fb. čierna - 2 st.
12	na dopyt	98656M085	Bull shock absorber Fb. čierna - 2 st.
13	na dopyt	98656-908	Bull shock absorber Fb. čierna - 2 st.
14	9902402	98656-027	Bull shock Absober Fb. červený - 2 st.
15	9956454	98656-042	Bull Shock Absorber 35 mm Fb. červený - 2 st.
16	9926324	98656-869	Bull Shock Absorber 35 mm Fb. čierna - 2 st.
17	9958934	98656M485	Bull Shock Absorber 35 mm Fb. čierna - 2 st.
18	na dopyt	98656M496	Koncový kapot potrubia D = 40 mm Fb. čierna
19	na dopyt	98656M174	Plastová príchytka podperného oblúka, čierna
20	9956474	98656-156	Plastová príchytka podperného oblúka, červená
21	9935934	98656M017	Zubná doska 30 mm Fb. čierna nová
22	na dopyt	98656M531	Zubná doska 39,5 mm Fb. čierna
23	9956453	98656-071	Zubná doska 30 mm Fb. červená
25	9998593	98656-137	Zubná doska 30 mm Fb. šedá
26	9981125	98656-320	Upevňovací popruh Strip, červený - 2 ks
27	9981127	98656-318	Upevňovací popruh Strip, čierny - 2 ks
28	9994990	98656-034	Ochranné polstery Fb. čierna - 2 st.
29	9992520	98656-379	Zastavenie mechanizmu odkladu CB CAravan XLA
30	9956463	98656-353	Podkrovná komora M6 CB Caravan - 4 st.

Ďalšie náhradné diely, ako sú základné a drobné diely Fiamma Carry Bike bicykelové diely sú k dispozícii na požiadanie.

FIAMMA Nosič bicyklov Carry Bike

Poz.	Č. Movera	Č. výrobcu	Názov dielu
31	9956462	98656-357	Pevná doska pre podzemné kopce CB Caravan
32	9912866	98656-377	Otočný držiak CB Caravan XLA Pro
33	9993624	98656-343	Vzdialenosť Fb. červená
34	na dopyt	98656-957	Vzdialenosť Fb. čierna k CB VW
35	9938292	98656-586	Vzdialenosť Fb. čierna k CB Viano
36	9993990	98656-580	Súprava nastavovacej nohy pre CB VW T5
37	9956487	98656-292	Súprava nastavovacej nohy pre CB VW T4
38	9912558	98656-769	Zastavenie pre otvor 5,5 mm na podložke - 4 st.
39	9992166	98656-171	Gurt (pre mechanizmus zvárania) na CB Lift 77 (str. 2)
40	9919232	98656-814	Ručná kľuka pre CB Lift
41	9922237	98656-815	Súprava prevodovky a oka zu CB Lift
42	9995295	98656-443	Blokovanie fb. červená na CB Garage Slide a Moto Pro
43	9915796	98656-803	Skrutky M6X95 nerezová oceľ - 2 ks.

FIAMMA Carry Bike – držiak bicykla Bike-Block Pro

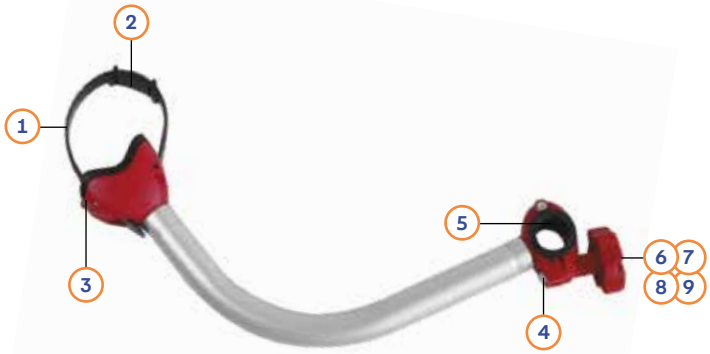

Poz.	Č. Movera	Č. výrobcu	Názov dielu
1	9919155	98656-865	Kit Gurt bicykel blok s prsteňom
2	9926767	98656-896	Rímska ochrana
3	9908328	98656-680	Gumová ochrana
4	9992464	98656-633	Skrutka s vedením
5	9992456	98656-582	Vnútorný prsteň
6	9956455	98656-290	Ryhovaná skrutka, červená
7	9998106	98656-293	Ryhovaná skrutka, modrá
8	9996349	98656-585	Ryhovaná skrutka, sivá
9	9956483	98656-291	Ryhovaná skrutka, čierna

FIAMMA Carry Bike – držiak bicykla Bike-Block Pro S



Poz.	Č. Movera	Č. výrobcu	Názov dielu
1	na dopyt	98656M012	Kit Gurt bicykel blok s prsteňom
2	na dopyt	98656M013	Rímska ochrana
3	na dopyt	98656M469	Ryhovaná skrutka, čierna
4	9992464	98656-633	Skrutka s vedením
5	9927669	98656M015	Vnútorný prsteň

FIAMMA Koľajnice na bicykle Carry Bike

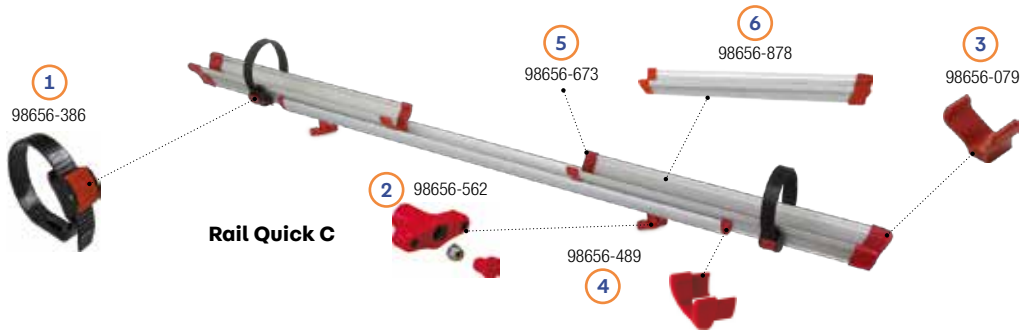













FIAMMA Koľajnice na bicykle Carry Bike

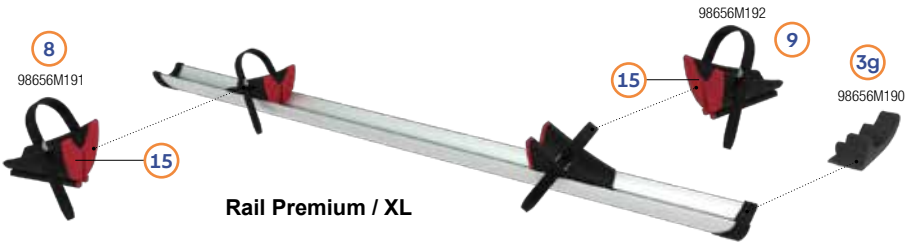

Rail Premium / XL

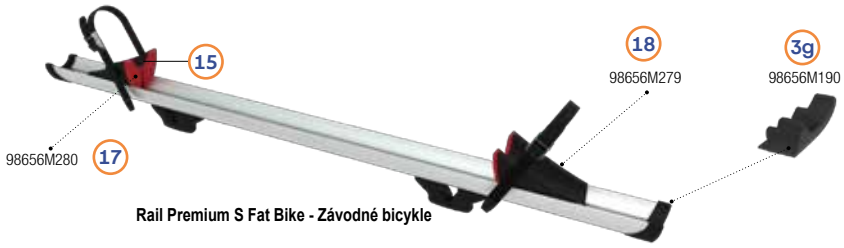

Rail Premium S Fat Bike - Závodné bicykle



Rail Plus + Plus XL

Poz.	Č. Movera	Č. výrobcu	Názov dielu	Verzia
1	9971481	98656B386	Príslušenstvo pre Quick Safe	Rail Quick, Rail Quick C, Rail Quick Pro, Rail Ďalšie informácie o Rail Plus XL
2	9993625	98656-562	Pevná skrutka	Rail Quick C
3	9991423	98656-079	Červená koncová krytka koľajnice	Rail Quick, Quick C
3 a	9997807	98656-081	Koncová krytka koľajnice, čierna	Rail Quick
3 b	9994372	98656-080	Koncová krytka koľajnice, modrá	Rail Quick
3 c	na dopyt	98656-737	Sivá koncová krytka koľajnice	Rail Quick
3 d	9927190	98656-999	Koncová krytka koľajnice, čierna	Rail Quick Pro, Strip Pro
3 e	na dopyt	98656M039	Koncová krytka koľajnice, modrá	Rail Quick Pro
3 f	na dopyt	98656M065	Sivá koncová krytka koľajnice	Rail Quick Pro
3 g	9935317	98656M190	Koncová krytka koľajnice, čierna	Rail Premium, Premium XL, -Premium S, Premium S Fat Bike
3 h	9925276	98656-887	Koncová krytka koľajnice, čierna	Rail Premium - stará verzia
3 i	9994100	98656-271	Sivá koncová krytka koľajnice	Rail Premium - stará verzia
4	9935876	98656-489	Červená koncová krytka koľajnice	Rail Quick C
5	na dopyt	98656-673	Červená koncová krytka koľajnice	Rail Quick C
6	9946312	98656-878	Koľajnica, malé vyhotovenie	Rail Quick C
7	9981125	98656-320	Upevňovací popruh, červený	
8	9936174	98656M191	Ľavý držiak kolesa	Rail Premium, Premium XL, Premium S
9	9937888	98656M192	Pravý držiak kolesa	Rail Premium, Premium XL, Premium S
10	9934432	98656-885	Ľavý držiak kolesa, čierny	Rail Premium - stará verzia
11	9934431	98656-886	Pravý držiak kolesa, čierny	Rail Premium - stará verzia
12	9996185	98656-273	Ľavý držiak kolesa, sivý	Rail Premium - stará verzia
13	9905364	98656-697	Pravý držiak kolesa, sivý	Rail Premium - stará verzia
14	9996672	98656-277	Parkovací skrutkovací červený držiak kolesa	Rail Premium - stará verzia
15	9947014	98656M380	Koncová krytka držiaka kolesa	Rail Premium, Premium XL, -Premium S, Premium S Fat Bike
17	9937635	98656M280	Ľavý držiak kolesa	Rail Premium S Fat Bike - Závodné bicykle
18	9937629	98656M279	Pravý držiak kolesa	Rail Premium S Fat Bike - Závodné bicykle
19	9946061	98656M456	Koncová krytka koľajnice, čierna	Rail Plus a Plus XL

THULE Drobné diely Sport G2 & Elite G2

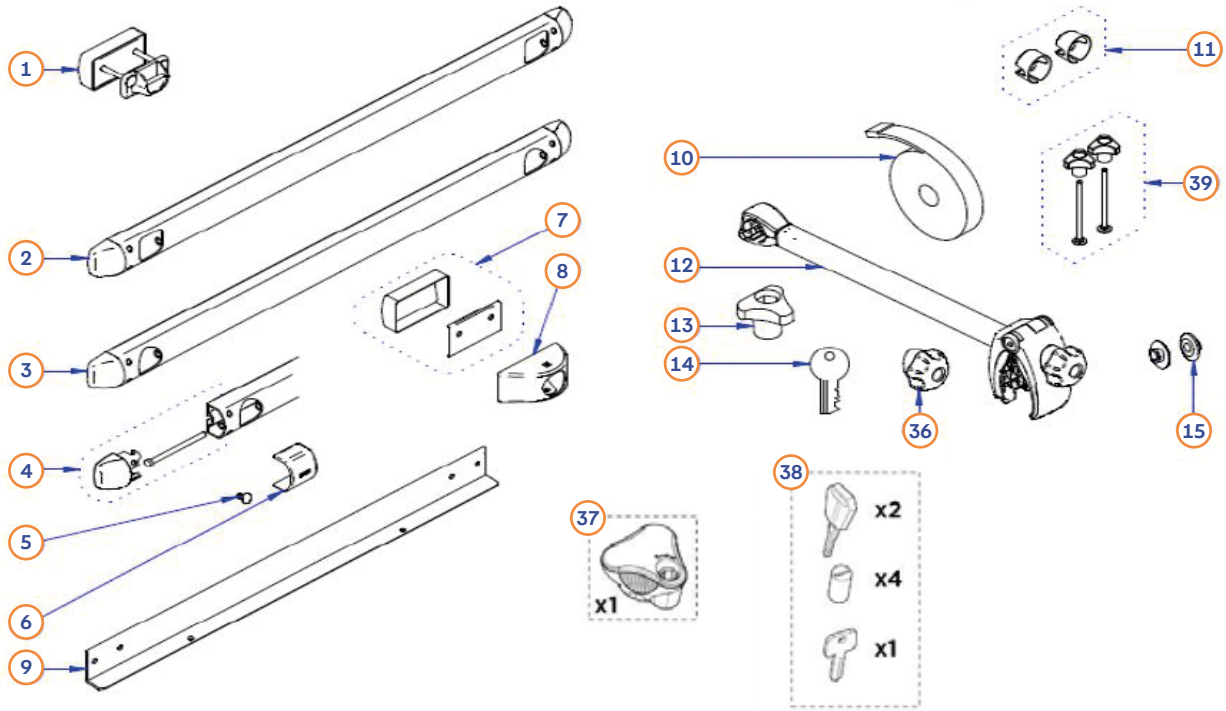

Sport G2 & Elite Van XT (krajšie tuby - čierna plastová)

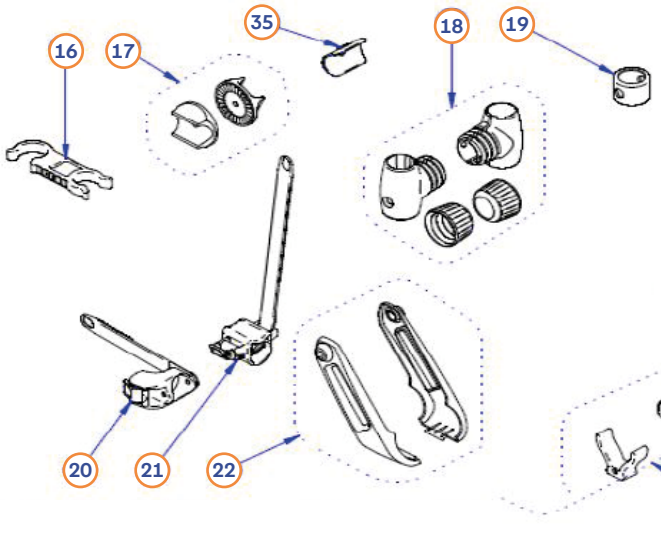

Koľajnice Fatbike

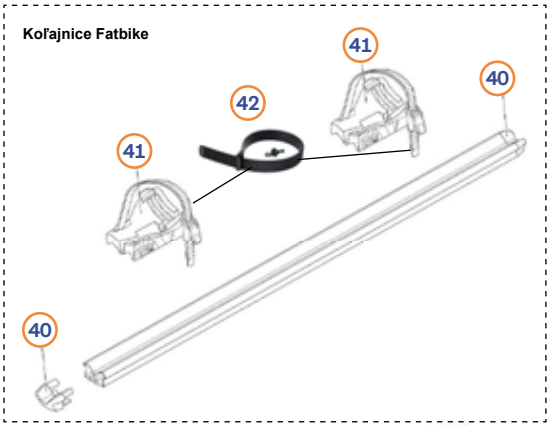

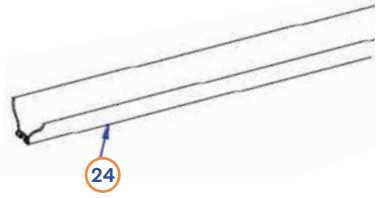

Eliste G2 (oválne tuby – čierna plastová)

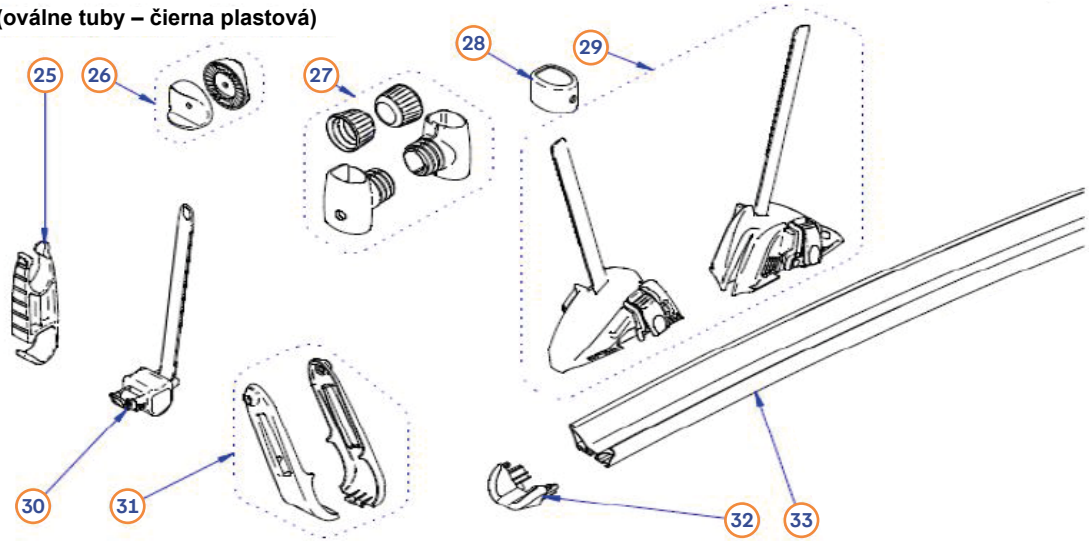

www.movera.com

THULE Drobné diely Sport G2 & Elite G2

Poz.	Č. Movera	Č. výrobcu	Názov dielu
1	9915548	1500602383	Horné upevnenie (2 kusy)
2	9983355	309828	Montážna lista hore
3	9929629	306946	Spodná upevňovacia lišta
3	9908037	308954	Spodná upevňovacia lišta bez protidosky
4	9994202	1500600549	Upevňovací profil (2 ks)
5	9936128	1500603478	Skrutkový klinec pre montážnu lištu (8 ks)
5	9929341	1500602750	Skrutkový klinec pre montážnu lištu (100 ks)
6	9923502	307328	Koncová krytka a skrutka pre spodnú upevňovaciu lištu (2 ks)
7	9908030	1500602360	Montážna súprava (2 ks)
8	9933481	1500602384	Upevnenie skit dole na Esse4 (2 kusy), čierna
9 b	9991071	1500600436	Profil nositeľa L nižšie - výťah
9 c	9923271	1500601518	Profil nosiča L nižšie - Ducato
10	9933349	1500602387	Bezpečnostná páska 200 cm, čierna
11	9919658	1500602751	Čap proti klepaniu pre montážnu lištu (2 ks)
12	9943585	302520	Uzamykateľné upevňovacie rameno 1, 12 cm, s ovládačom AcuTight - strieborné
12	9943584	302521	Uzamykateľné upevňovacie rameno 2, 26 cm, s ovládačom AcuTight - strieborné
12	9943583	302522	Uzamykateľné upevňovacie rameno 2,5, 30 cm, s ovládačom AcuTight - strieborné
12	9943582	302523	Uzamykateľné upevňovacie rameno 3, 41 cm, s ovládačom AcuTight - strieborné
12	9943579	302524	Uzamykateľné upevňovacie rameno 4 s dvojitou čeľusťou, 15 cm, s ovládačom AcuTight - strieborná
12	9935844	302525	Uzamykateľné upevňovacie rameno 1, 12 cm, s ovládačom AcuTight - čierne
12	9935429	302526	Uzamykateľné upevňovacie rameno 2, 26 cm, s ovládačom AcuTight - čierne
12	9935845	302527	Uzamykateľné upevňovacie rameno 2,5, 30 cm, s ovládačom AcuTight - čierne
12	9943575	302528	Uzamykateľné upevňovacie rameno 3, 41 cm,
12	9943586	302529	Uzamykateľné upevňovacie rameno 4 s dvojitou čeľusťou, 15 cm, s ovládačom AcuTight - čierna
bez obr.	9940639	307371	Predĺženie set 95 - 150 cm na výťah
13	9936247	1500603527	Otočný gombík so závitovou maticou (2 ks)
14	Pozri stránku 362-363		Náhradné klávesy a náhradné klávesy podľa kľúčového čísla alebo ako súbor
15	9935220	1500602898	Klzné ložiská pántov (100 ks)
16	9923219	1500602385	Držiak oblúka 30 / 34
16	9926844	1500602622	Držiak oblúka 34 / 34
17	9915244	1500602623	Zastavenie pevnosti (2 kusy)
18	9927649	1500602624	T-Type na šport G2 (2 kusov)
19	na dopyt	1500602625	Lasche 34/30 (2 St.)
20	9918498	1500602626	Zvislá aretácia plošiny (2 ks)
21	9916288	1500602627	Aretácia plošiny 1x ľavá a 1x pravá < 02/2025
21	na dopyt	1500603815	Aretácia plošiny 1x ľavá a 1x pravá > 02/2025
22a	9935886	1500602628	Ľavý a pravý kryt pántu 40° pre Sport G2 a Elite Van XT G2
22b	9912648	1500602620	Ľavý a pravý kryt pántu 20° pre Sport G2
23	na dopyt	1500603833	Koncová krytka a upevňovacia guma (2 ks) pre novú koľajnicu V >02/2025
24	9959605	1500603813	Nová koľajnica V pre bicykel > 02/2025
25	9917317	1500602400	Držiak plošiny (2 ks)
26	9922973	1500602630	Tlaková stopa oválna (1 + 1)
27	9914982	1500602631	T-strom oválne ľavá a pravá
28	na dopyt	1500602632	Ovalové lišty 42/48 (2 ks)
29	9915304	1500602403	Uchytenie kolesa (2 ks)
30	na dopyt	1500603816	Záverečná platforma oval 1x ľavá a 1x pravá > 05/2024
30	9916289	1500602633	Záverečná platforma oval 1x ľavá a 1x pravá < 05/2024
31	9918578	1500602634	Čierny kryt pántu, 1x ľavý a 1x pravý, pre Elite G2
32	9911867	1500602402	Čierne koncové krytky (2 ks)
33	9917318	1500602401	Koľajnica na bicykel
35	9958655	1500603157	Vložky do upevňovacieho ramena 30/34 (4 ks)
36	9922309	1500030364	Otočný ovládač bez zámku
37	9943802	528001	Otočný ovládač Acu Tight Knob bez zámku
38	9943813	450400	Zoznam One Key System 4x Cylinder, 2x Kľúč, 1x Odstránenie kľúč, Koniec koncov
39	9932936	1500603175	Skrutka 90 mm s rotačnou rukoväťou (2 ks.)
40	9946759	1500603795	Koncové krytky koľajnice pre bicykel Fatbike (2 ks)
41	9947426	598101	Uchytenie kolesa pre koľajnicu Fatbike (2 ks)
42	9958829	1500052846	Popruhy na upevnenie ráfika pre koľajnicu Fatbike (2 ks)

THULE Sport G2

LV

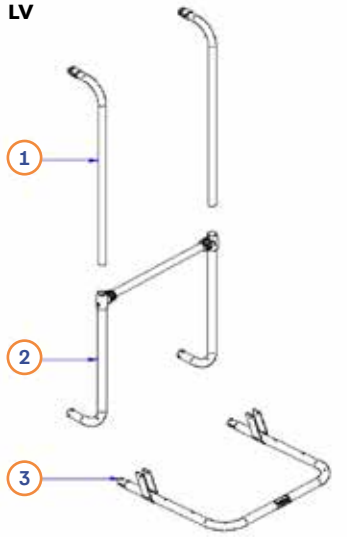

SV



W150/Hobby



Compact

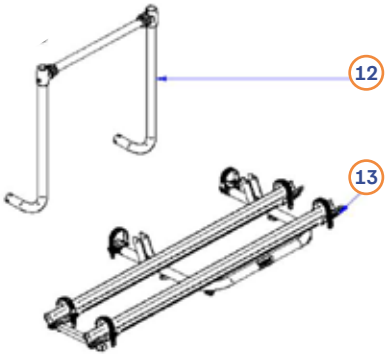

Tourová

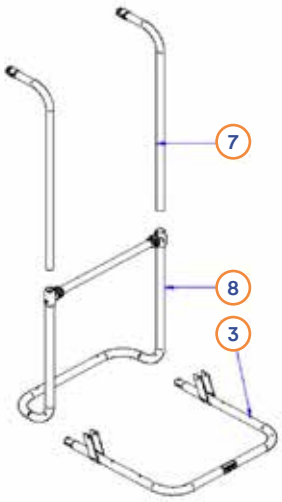

Universal

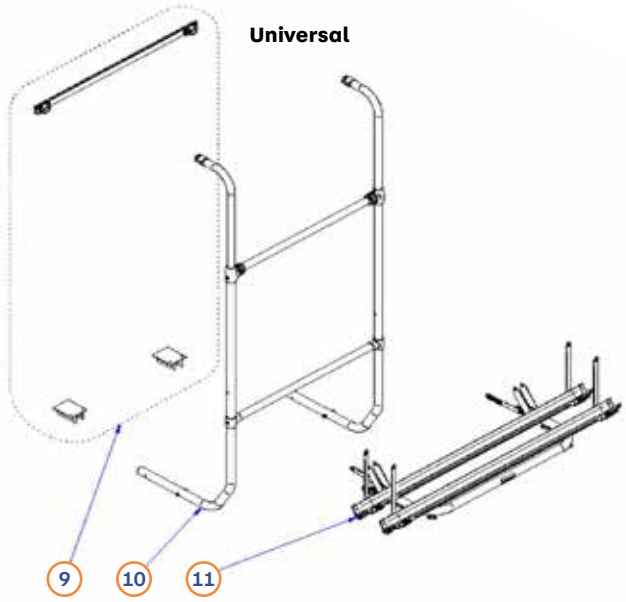

Poz.	Č. Movera	Č. výrobcu	Názov dielu
1	9935548	1500602378	Hlava na vrch (1 st.) pre štandard a kompakt
2	na dopyt	1500602379	Spodná nosná konštrukcia s priečnikom pre Standard
3	na dopyt	1500603818	Nosný oblúk bez koľajnice pre Standard/kurz/W150/Hobby/Tour
4	na dopyt	1500602381	Zoznam stĺpov hore a krúžok krátky
5	na dopyt	1500602382	Zoznam pevných kopcov dole krátky (1 st.) krátky
6	na dopyt	1500602642	Súprava horných nosných ramien a nosnej lišty W150/Hobby
7	9929430	1500602649	Hlava na vrch (1 st.) pre turné
8	na dopyt	1500602650	Spodná nosná konštrukcia s priečnikom pre Tour
9	na dopyt	1500602682	Up a down up up pre univerzálne
10	9935777	1500602651	Vstupné kľúčové pre Universal
11	na dopyt	1500603820	Kompletná plošina s koľajnicou pre Universal > 02/2025
12	na dopyt	1500602656	Spodná nosná konštrukcia s priečnikom pre Compact
13	na dopyt	1500603827	Kompletná plošina s koľajnicou pre Compact > 02/2025

→ Dôležité upozornenie:
Ďalšie náhradné diely nájdete na stránkach 278-279

THULE Elite G2

LV

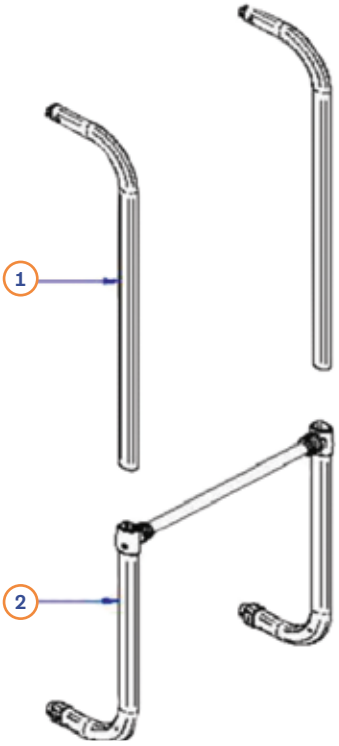

SV

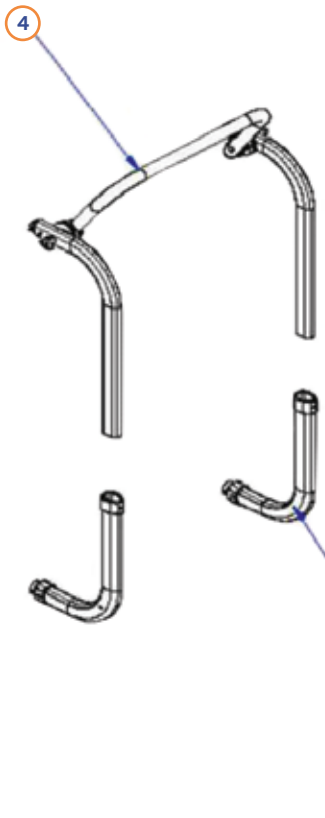

HH



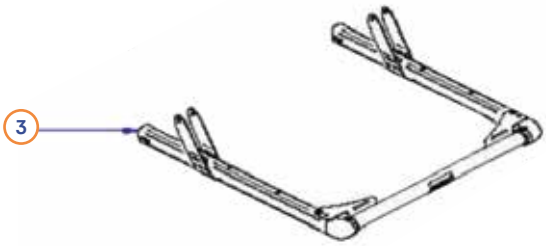

ONE

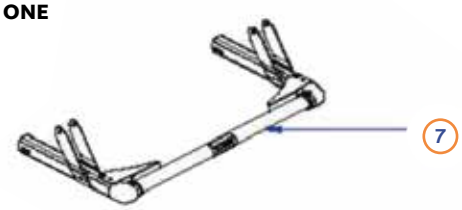

Poz.	Č. Movera	Č. výrobcu	Názov dielu
1	9916016	1500602635	Držák hore (1 st.) pre dlhú verziu (LV)
2	9919622	1500602636	Struktúra pozdĺž s kĺbmi pre dlhú verziu (LV)
3	9947659	1500603817	Nákladné puzdro pre dlhú verziu (LV)
3	na dopyt	1500603818	Nákladné puzdro pre krátku verziu (SV)
4	9923312	1500602638	Stĺp s krúžkovým prúdom pre krátku verziu (SV)
5	9938045	1500602639	Zoznam pevných guľôčok nižšie krátky (1 st.) pre krátku verziu (SV)
6	9919621	1500602640	Horné držiace rameno pre HH (1 ks)
7	na dopyt	1500603829	Nákladné puzdro pre One Bike

→ Dôležité upozornenie:
Ďalšie náhradné diely nájdete na stránkach 278-279

THULE Elite Van XT

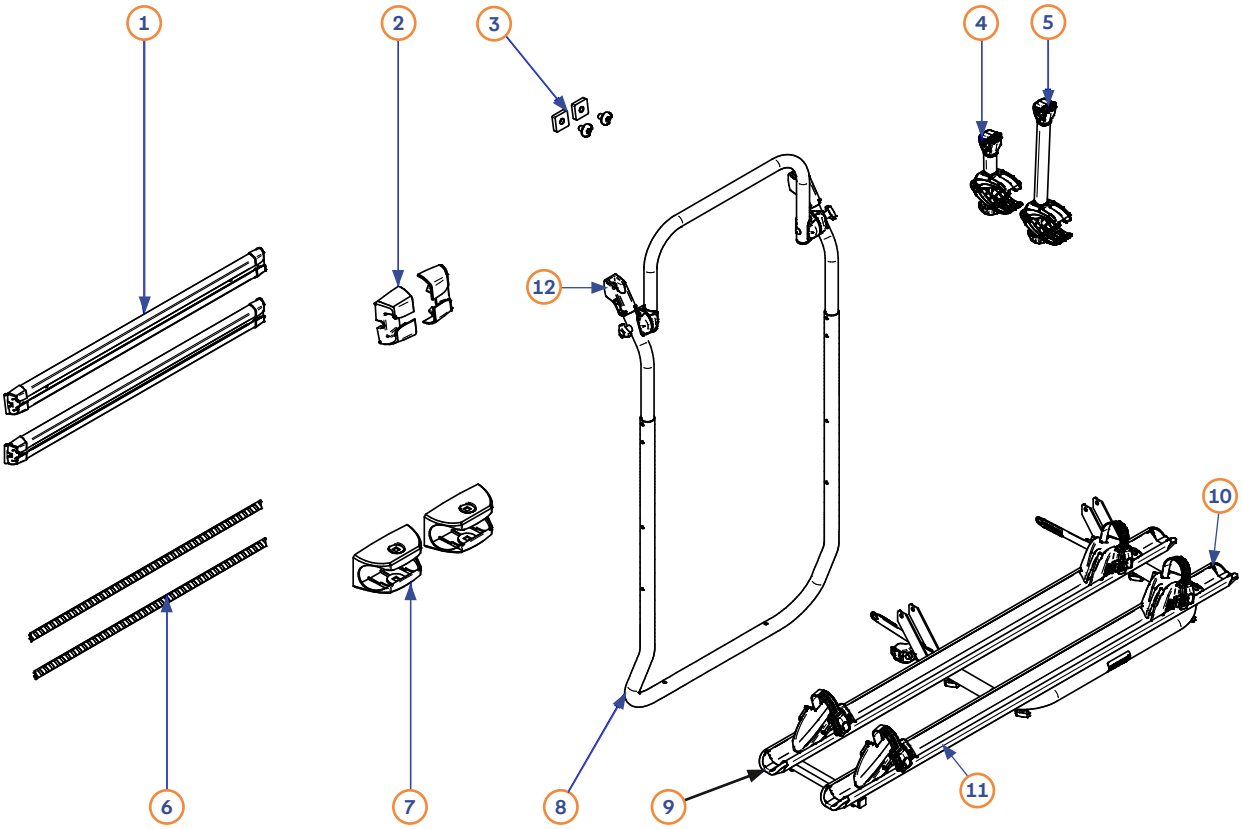



Poz.	Č. Movera	Č. výrobcu	Názov dielu
1	9924906	1500603150	Súprava upevňovacích líšt pre Ducato od roku 2006
1	9949154	302073	Čierna súprava upevňovacích líšt pre Ducato od roku 2006
1	9936205	1500603218	Čierna súprava upevňovacích líšt pre Crafter od roku 2017
1	9959964	1500603528	Montážna lišta čierna Spriter/Crafter < 2017
1	9946494	1500603766	Čierna súprava upevňovacích líšt pre Ford Transit >2015
2	9924907	1500603151	Koncové krytky upevňovacích líšt
3	9924909	1500603152	Uchytenie súpravy líšt základného nosiča vrátane krytu
3	na dopyt	1500603572	Uchytenie súpravy líšt základného nosiča pre Sprinter/Crafter < 2017
3	9946945	1500603767	Uchytenie súpravy líšt základného nosiča pre Ford Transit >2015
4	9943585	302520	Bike Holder 12 cm so zámkom strieborným
5	9945583	302522	Bike Holder 30 cm so zámkom strieborným
4	9935844	302525	Bike Holder 12 cm s zámkom čierny
5	9935845	302527	Bike Holder 30 cm s zámkom čierny
6	9924908	1500603153	Krytové prúžky 750 mm
7	9924910	1500603154	Uchytenie súpravy líšt základného nosiča vrátane krytu a skrutky M6x50
8	9925861	1500603155	Základný nosič plne striebro
8	9933668	1500603219	Základný nosič úplne čierny
9	9925670	1500603156	Plattform plne strieborný
9	9929942	1500603220	Plattform úplne čierna
10	9911867	1500602402	Koncovka koľajnice na bicykel (2 ks)
11	9947315	1500603724	Samostatná koľajnica pre bicykel, strieborná
11	9954633	1500603725	Samostatná koľajnica pre bicykel, čierna
12	9932936	1500603175	Skrutka 90 mm s otočnou rukoväťou

→ Upozornenie: Ďalšie náhradné diely nájdete na stranách 278-279.

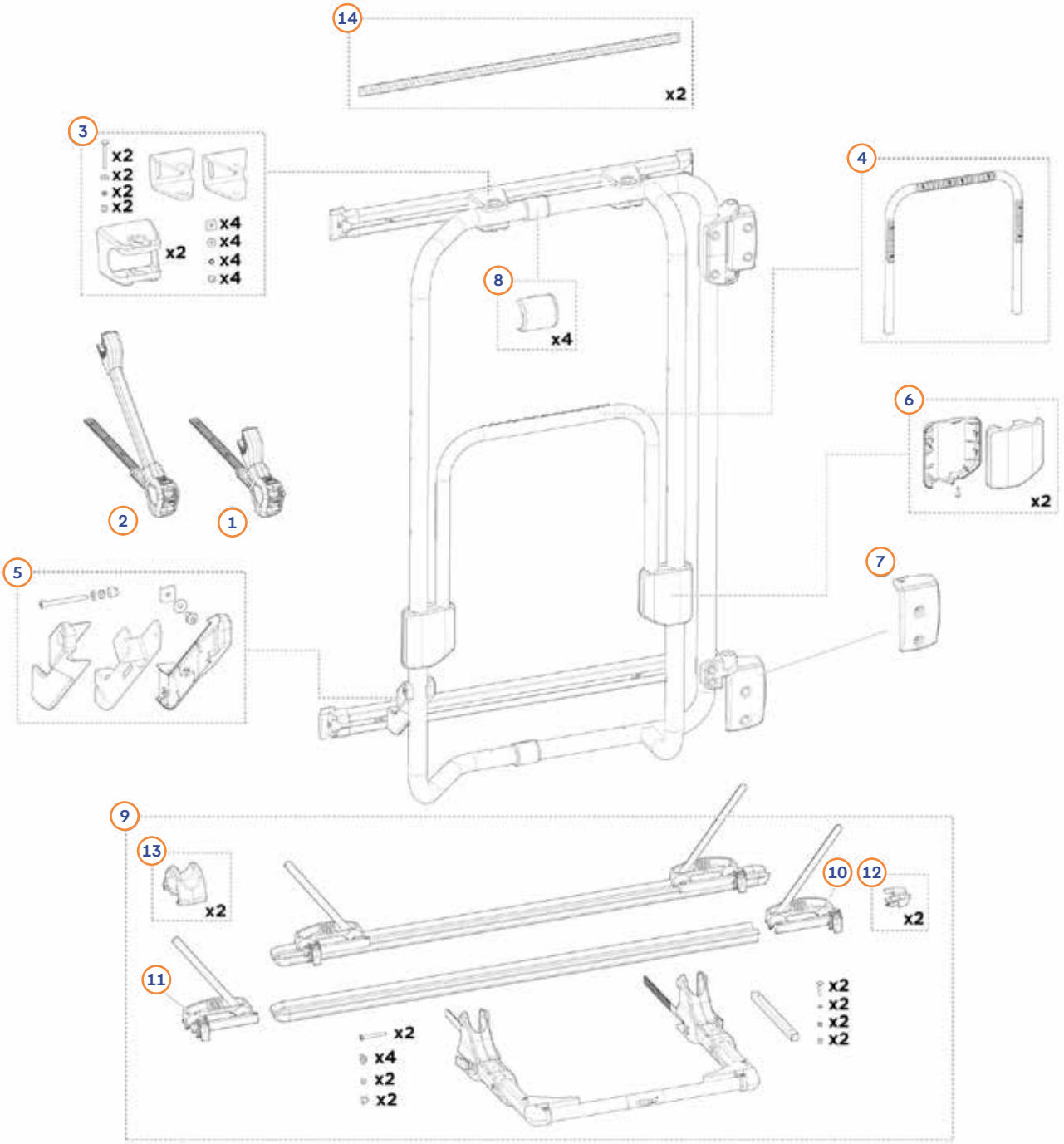

Poz.	Č. Movera	Č. výrobcu	Názov dielu
1	na dopyt	1500055283	Neuzamykateľné upevňovacie rameno 1, 12,2 cm
2	na dopyt	1500055285	Neuzamykateľné upevňovacie rameno 3, 36,8 cm
3	na dopyt	1500603948	Upevňovacia súprava pre hornú lištu (2 ks)
4	na dopyt	1500603949	Kruhová
5	na dopyt	1500603950	Upevňovacia súprava pre spodnú lištu
6	na dopyt	1500603951	Pokrytie kruhov (2 st.)
7	na dopyt	1500603952	Kryt uchytenia pántu
8	na dopyt	1500603953	Klamé (4 hodín)
9	na dopyt	1500603954	Kompletná plošina vrátane koľajníc
10	9934602	1500052958	Pravé uchytenie kolesa
11	na dopyt	1500052959	Ľavé uchytenie kolesa
12	9946759	1500603795	Koncová pätka koľajnice (2 ks)
13	na dopyt	1500603955	Uchytenie koľajnice na plošine (2 ks)
14	9924908	1500603153	Krytová doska, zriedená, 750 mm (2 ks)

THULE Esse 4

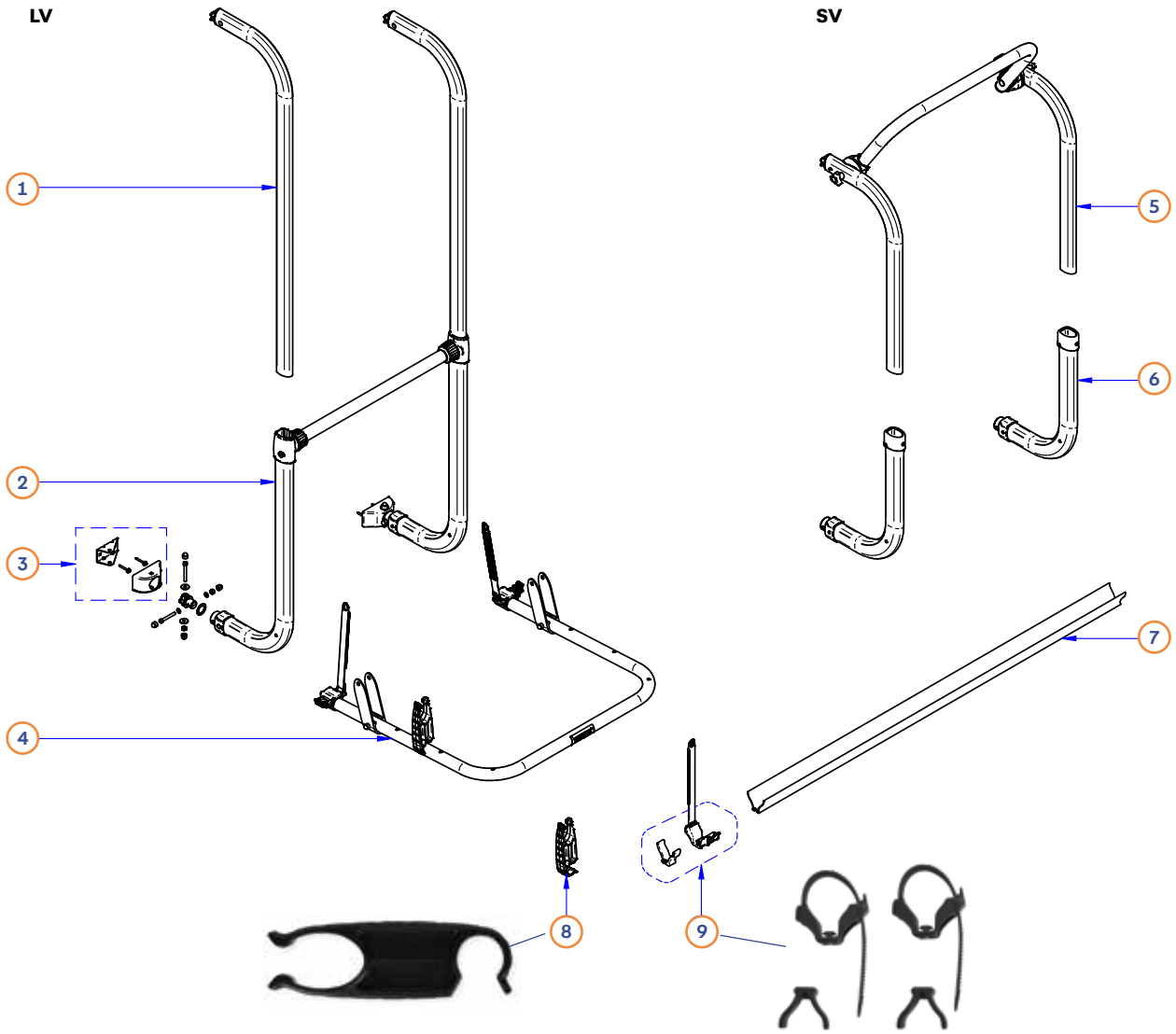

Poz.	Č. Movera	Č. výrobcu	Názov dielu
1	9916016	1500602635	Strieborná dlhá verzia (LV)
1	na dopyt	1500603479	Čierne nosné rameno pre dlhú verziu (LV)
2	9919622	1500602636	Pevný kút pod strieborným (LV)
2	9919622	1500603480	Pozemok na pevnosť dole čierna (LV)
3	9933481	1500602384	Montážna súprava, dole, farba čierna
4	9959974	1500603828	Tržiarska platforma Esse 4 striebro
4	na dopyt	1500603830	Nástroj pre nositeľov Esse 4 čierna
5	9923312	1500602638	Stĺp s krúžkovým prúdom pre krátku verziu (SV)
6	9938045	1500602639	Spodná pevnosť pre krátku verziu (SV)
7	9959679	1500603831	Čierna koľajnica V pre bicykel > 02/2025
7	9959605	1500603813	Strieborná koľajnica na bicykel v tvare V > 02/2025
8	9943424	1500602765	Držiak plošiny Esse 4
9	na dopyt	1500603833	Koncová krytka a uchytenie kolesa pre koľajnicu V > 02/2025 (2 ks)

→ Upozornenie: Ďalšie náhradné diely nájdete na stranách 278-279.

LV

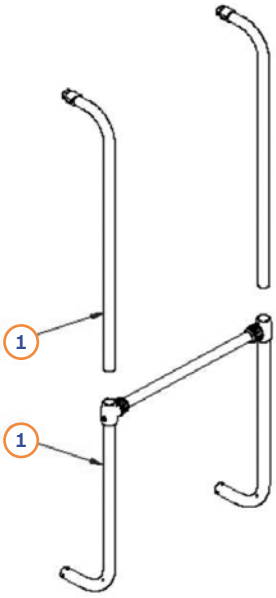

SV

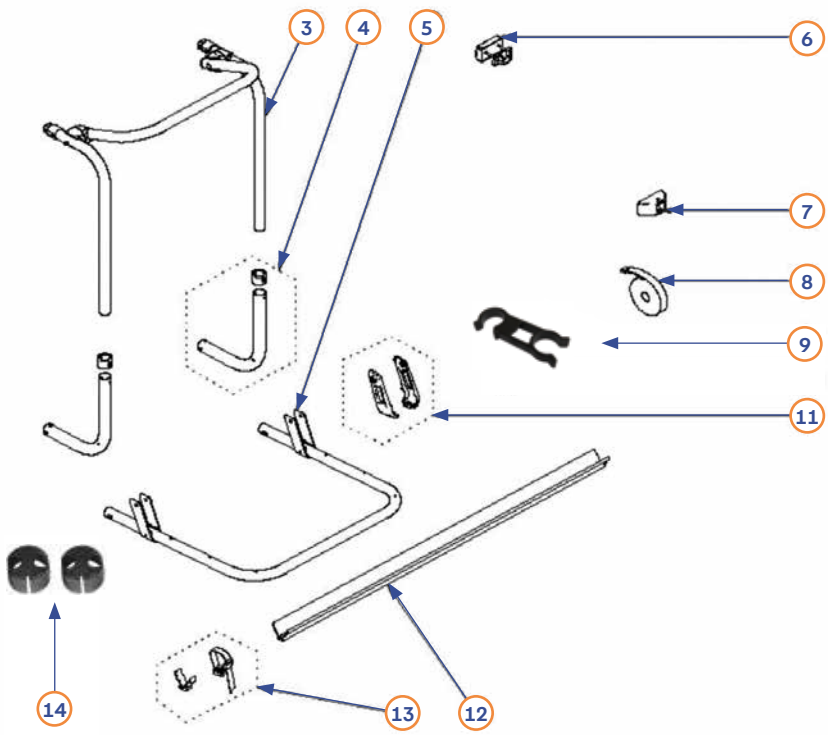

Poz.	Č. Movera	Č. výrobcu	Názov dielu
1	9935548	1500602378	Dvojróm hore na Long Version (1 str.)
2	na dopyt	1500602379	Spodná nosná konštrukcia s priečnikom pre dlhú verziu
3	na dopyt	1500602381	Horná nosná konštrukcia s priečnikom pre krátku verziu (1 ks)
4	na dopyt	1500602382	Spodné nosné rameno so spojovacími dielmi pre krátku verziu (1 ks)
5	na dopyt	1500603812	Nosný oblúk bez koľajníc > 02/2025
6	9915548	1500602383	Upevnenie na vrch (2 str.)
7	9933481	1500602384	Spojenie na spodnej strane (2 ks)
8	9933349	1500602387	Bezpečnostná páska 200 cm čierna
9	9923219	1500602385	Držiak plošiny 30/34
11	9912648	1500602620	Scarnier pokrytý ľavá a pravá 20° na Sport G2
12	9959605	1500603813	Koľajnica na bicykel v tvare V > 02/2025
13	na dopyt	1500603833	Koncová krytka a uchytenie kolesa pre koľajnicu V > 02/2025 (2 ks)
14	9919658	1500602751	Objímka pre spodnú upevňovaciu lištu (2x)

→ Upozornenie: Ďalšie náhradné diely nájdete na stranách 278-279.

THULE Wanderway

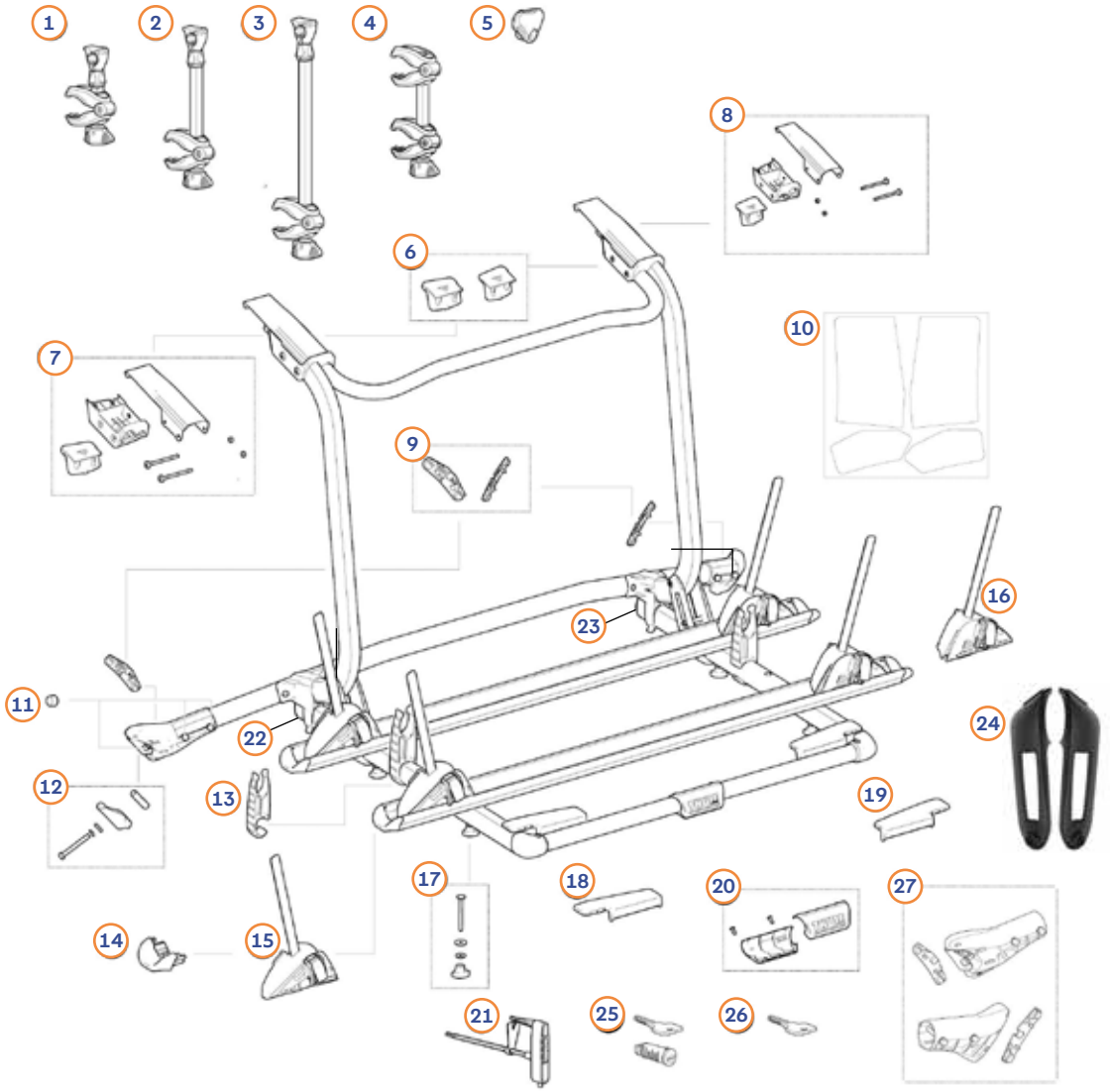

Poz.	Č. Movera	Č. výrobcu	Názov dielu
1	9935881	1500052415	Neuzamykateľné upevňovacie rameno, 12 cm, strieborné
1	9958854	1500054112	Neuzamykateľné upevňovacie rameno, 12 cm, čierne
2	na dopyt	1500054166	Upevňovacie rameno na 3. bicykel, 30 cm, čierne
3	9946108	1500052973	Upevňovacie rameno 48 cm, strieborné
3	9959549	1500054167	Upevňovacie rameno 48 cm, čierne
4	na dopyt	1500052918	Upevňovacie rameno na 4. bicykel s dvojitou čeľusťou
5	9947810	1500052738	Rukoväť upevňovacieho ramena (bez zámku)
6	na dopyt	1500054291	Pôdové polstry hore
7	na dopyt	1500054296	Kompletný horný ľavý držiak
8	na dopyt	1500054297	Kompletný horný pravý držiak
9	na dopyt	1500054290	Pôdové polstery nižšie
10	9947897	1500054293	Ochranné fólie
11	na dopyt	1500054311	Skrutka so šesťuholníkom
12	9947070	1500054295	Držiak, dole
13	na dopyt	1500054301	Držiak plošiny
14	9958920	1500054294	Koncová krytka koľajnice na bicykel
15	9946518	1500054300	Ľavé uchytenie kolesa
16	9946471	1500054299	Pravé uchytenie kolesa
17	9946568	1500054298	Upevňovacia súprava pre koľajnicu bicykla
18	na dopyt	1500054302	Krytie platformy na ľavej strane
19	na dopyt	1500054303	Krytie platforma vpravo
20	na dopyt	1500054304	Logo Thule
21	na dopyt	1500054292	Kľúč otočného momentu 6Nm
22	9947766	1500054819	Krytie profilov na ľavej strane
23	9947767	1500054820	Krytie profilov na pravej strane
24	9918578	1500602634	Čierny kryt pántu, 1x ľavý a 1x pravý
25	na dopyt	1500004XXX	Náhradný zámok s 1 kľúčom Premium
26	9916458	1500002XXX	Kľúčové kľúče (2 kusy) Prosím, zadajte kľúčové číslo!
27	na dopyt	1500055511	Dolný držiak pre VW T6, ľavý a pravý

Plagát : Udržujte 25 pravidiel voľných.

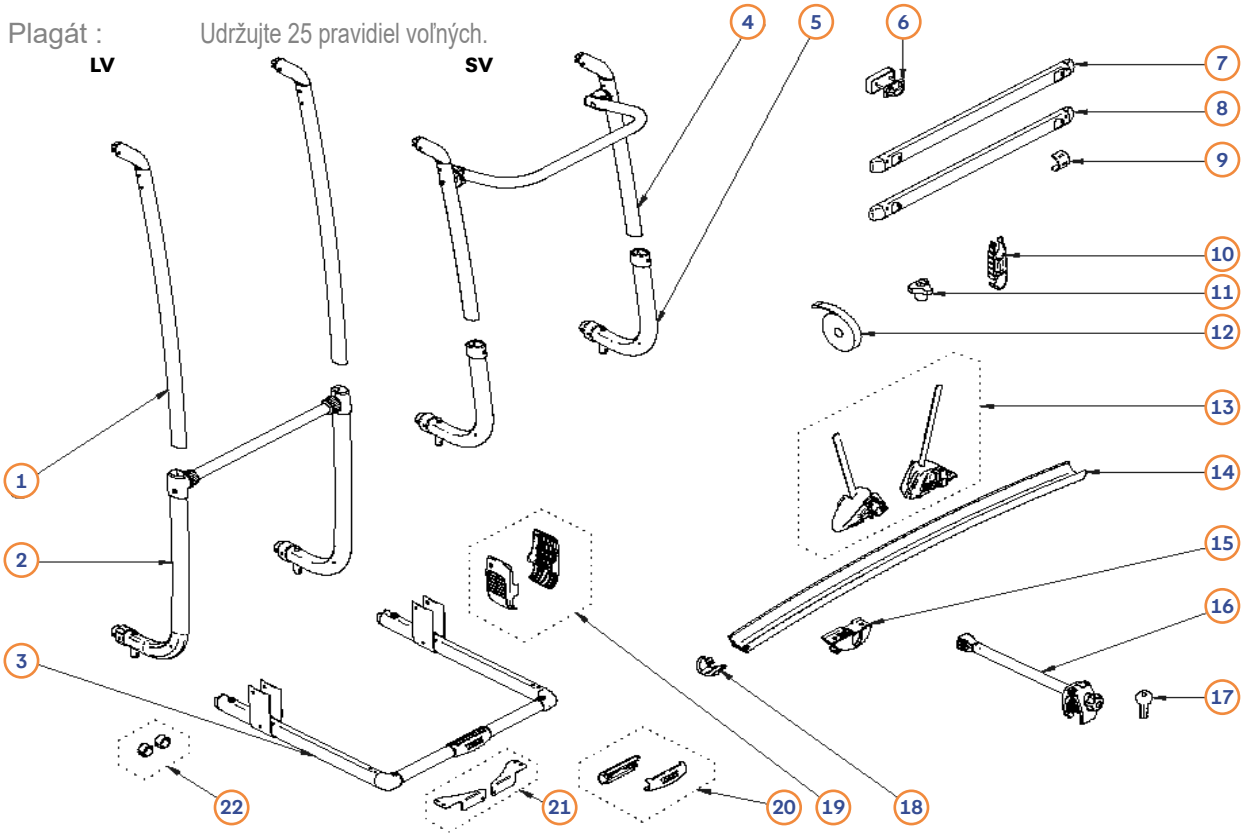

Poz.	Č. Movera	Č. výrobcu	Názov dielu
1 a	9918174	1500602393	Ručné, pravé a ľavé (1 kus), strieborný
1 b	9938456	1500603213	Ručné, pravé a ľavé (1 kus), čierne
2 a	9917600	1500602394	Spodný upevňovací oblúk, strieborný
2 b	na dopyt	1500603214	Pevný kút dole, čierna
3 a	9911509	1500602397	Podkrovie, striebro
3 b	9938658	1500603215	Podkrovie, čierna
4	9915547	1500602395	Krúžok a ruky na strane
5	9934699	1500602396	Pevný balónok krátko
6	9915548	1500602383	Horná upevňovacia súprava (2 ks)
7	9983355	309828	Montážna lista hore
8 a	9929629	306946	Montážna lista nižšie
8 b	9908037	308954	Zoznam pozícií - Blind
9	9923502	307328	Kryt upevňovacej lišty (2 ks)
10	9917317	1500602400	Držiak plošiny (2 ks)
11	9936247	1500603527	Otočný gombík so závitovou maticou 28 mm (2 ks)
12	9933349	1500602387	Bezpečnostná páska 200 cm, čierna
13	9915304	1500602403	Uchytenie kolesa (2 ks)
14 a	9917318	1500602401	Koľajnica na bicykel, farba strieborná
14 b	9938659	1500603216	Koľajnica na bicykel, farba čierna
15	9917319	1500602621	Čierna klzná lišta (2 ks)
16	Pozri stranu 278– 279		Dištančný prvok
17	9916458	1500002XXX	Kľúčové kľúče (2 kusy) Prosím, zadajte kľúčové číslo!
18	9911867	1500602402	Čierne koncové krytky (2 ks)
19	9915785	1500602398	Ľavý a pravý kryt pántu
20	9909674	1500602399	Rukoväť pre oblúk v tvare U
21	na dopyt	1500602697	Kľúčové spojenie
22	9919658	1500602751	Čap proti klepaniu pre montážnu lištu

→ Upozornenie: Ďalšie náhradné diely nájdete na stranách 278-279.

THULE Lift V10 Manual / 12 V

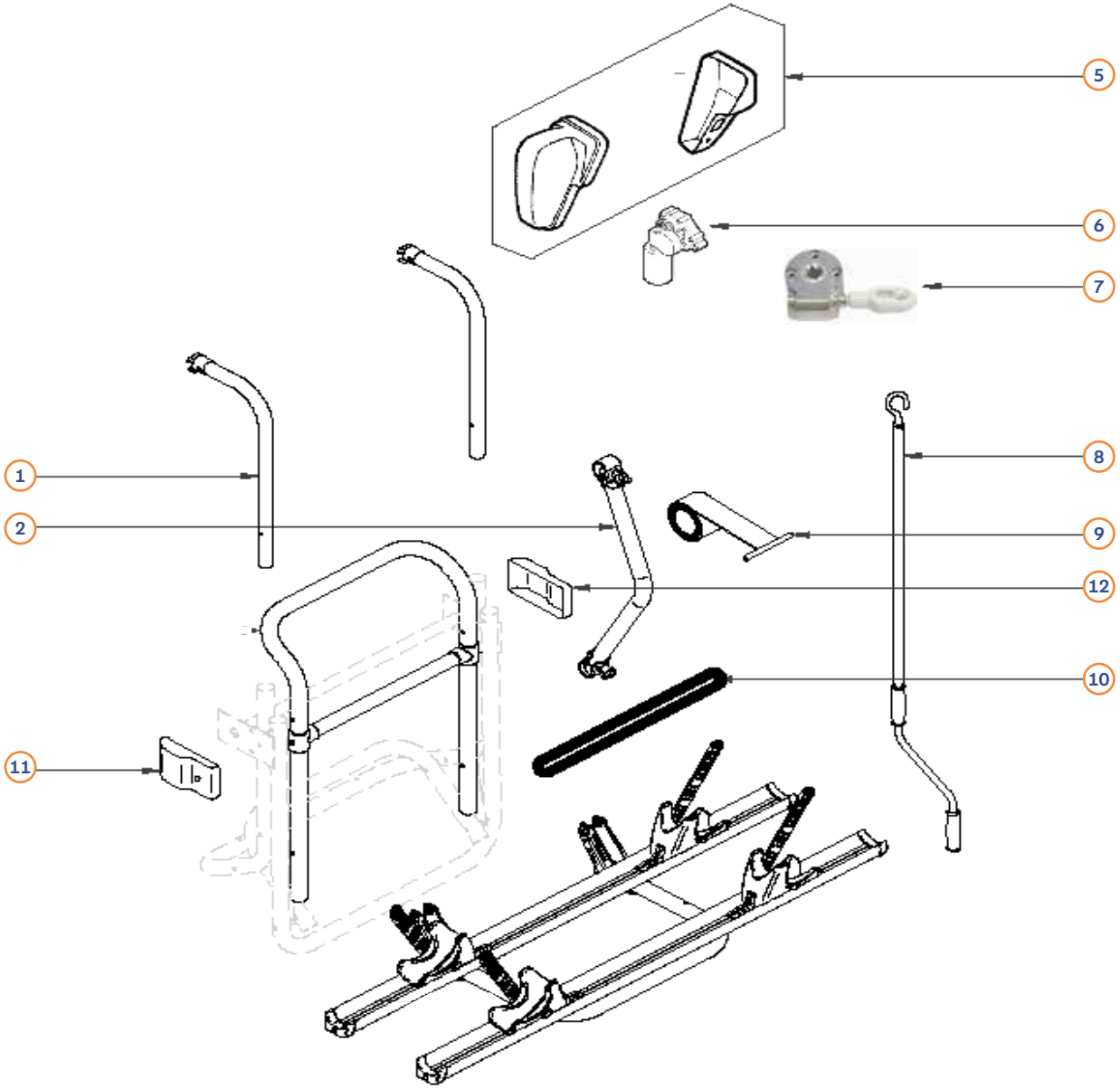

Poz.	Č. Movera	Č. výrobcu	Názov dielu
1	9934995	1500603103	Výťah Thule Lift
2	9907372	1500602048	Spojovacia rúrka
5	9989526	1500603110	Motorová krytina čierna (2 kusy)
6	9902697	1500600504	Motor 12 V
7	9998305	1500601972	Ručná prevodovka
8	9927946	1500603148	Ručná kľuka 70cm
9	9990675	1500600467	Band (2 kusy)
10	na dopyt	1500602000	Gummibandová
11	na dopyt	1500603106	Kryt, vľavo, farba čierna
12	na dopyt	1500603107	Kryt, vpravo, farba čierna

→ Upozornenie: Ďalšie náhradné diely nájdete na stranách 278-279.

THULE Lift V16 Manual / 12 V

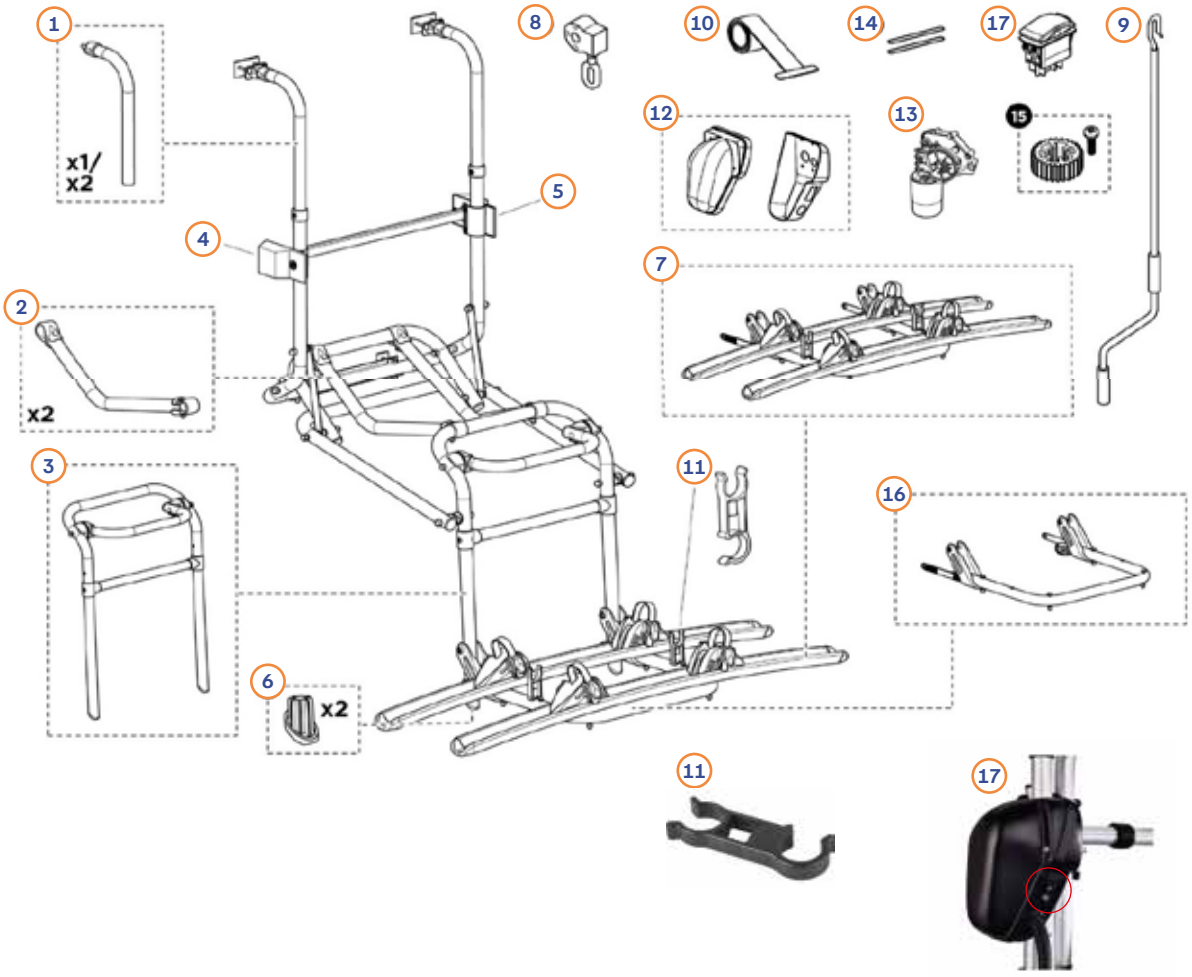

Poz.	Č. Movera	Č. výrobcu	Názov dielu
1	9934995	1500603103	Lift V16 výťah
bez obr.	9940639	307371	Predĺženie súpravy na výťah V16 95 -150 cm 2 kusy
2	9929210	1500603104	Rúrka držiaka
3	9936985	1500603105	Rám, komplet
4	na dopyt	1500603106	Ľavý čierny kryt bočnice
5	na dopyt	1500603107	Pravý čierny kryt bočnice
6	9924733	1500603108	Stopper upevnenie potrubie 40° 2 kusy
7	9936794	1500603109	Plošina, komplet
8	9998305	1500601972	Ručná prevodovka
9	9927946	1500603148	Kľuka 70 cm
10	9990675	1500600467	Náhradné pásy
11	9926844	1500602622	Držiak oblúka 34 / 34
12	9939526	1500603110	Motorové krytie vpravo čierne
12	na dopyt	1500603802	Motorová krytina verzia 09/2023
13	9902697	1500600504	Motor 12 V
14	9949651	1500603177	Reparácia výťahov Zuggurte
15	9936193	1500603118	Opravná súprava motora a prevodovky
16	9937489	1500603484	Kompletná plošina bez koľajníc
17	na dopyt	1500603803	Kolískový spínač pre verziu 12V

→ Upozornenie: Ďalšie náhradné diely nájdete na stranách 278-279.

THULE Velo Slide / Velo Slide Short

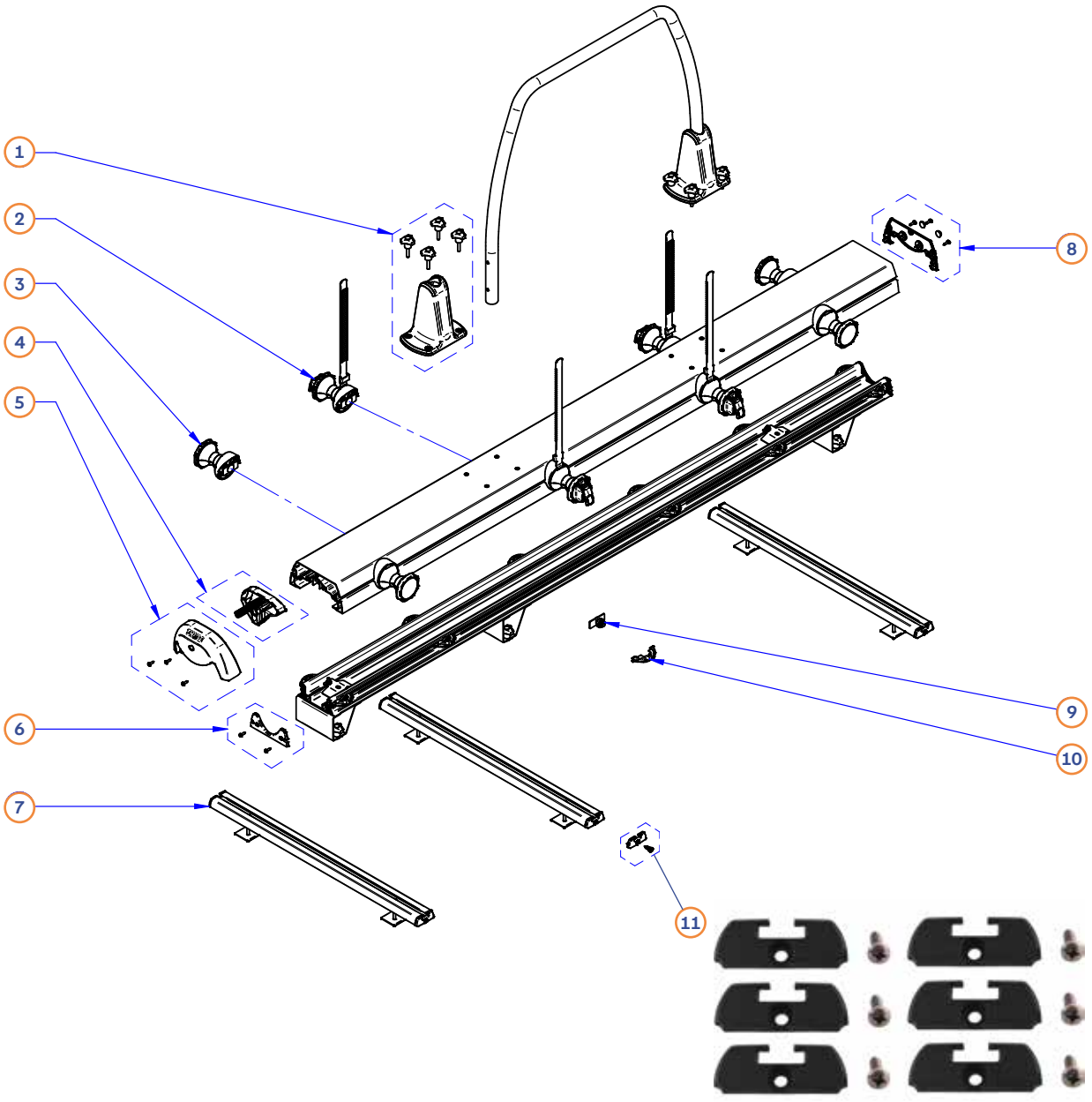

Poz.	Č. Movera	Č. výrobcu	Názov dielu
1	9947835	1500603203	Držiak oblúka s hviezdicovými skrutkami
2	9934259	1500603204	Držiak kolesa s popruhom
3	9934516	1500603205	Držiak kolesa bez popruhu
4	na dopyt	1500603206	Rukoväť
5	9938118	1500603207	Koncová krytka
6	na dopyt	1500603208	Držiak
7	9953875	302015	Montážna lišta 70 cm
7	9953876	302016	Montážna chata 140 cm
8	na dopyt	1500603209	Koncová krytka vzadu
9	9935738	1500603210	Držiak kolesa, 2 ks
10	9935739	1500603211	Bicykel, 2 kusy
11	9945632	1500603405	Koncová krytka montážnej koľajnice

THULE Caravan Light/Caravan Smart/ Caravan Smart Eriba Touring

Karvan Light

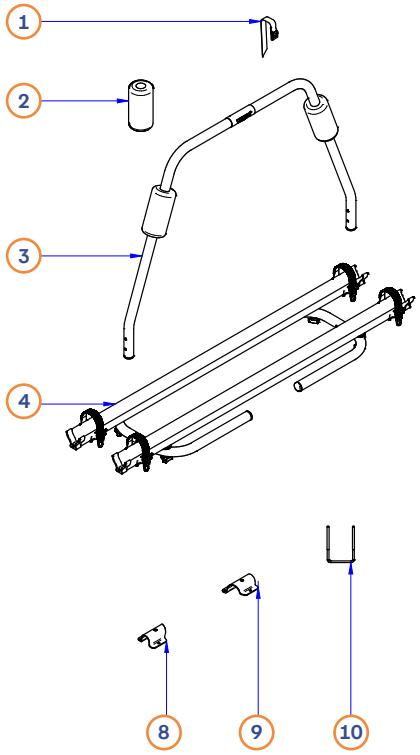

Karvan Smart

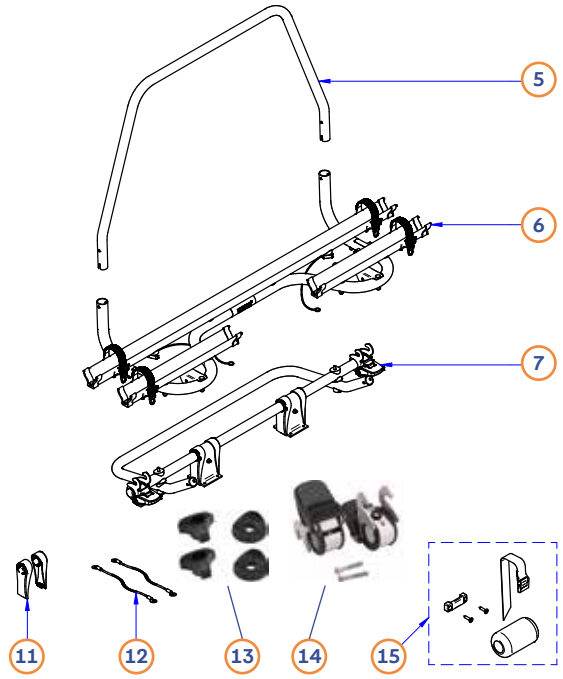

Karvan Light

Poz.	Č. Movera	Č. výrobcu	Názov dielu
1	9981191	306566	Čierny textilný popruh na upevnenie kolesa, 6 ks
2	9916319	1500602748	Pestovanie na potrubí (1 pár)
3	9918370	1500602766	Oblúk
4	na dopyt	1500603822	Plattform nižšie kompletné

Karvan Smart

Poz.	Č. Movera	Č. výrobcu	Názov dielu
5	9918438	1500602768	Oblúk
6	na dopyt	1500603823	Kompletná plošina s koľajnicami > 02/2025
7	9925707	1500602770	Základné nositeľky
11	9923667	1500602899	Pokrytie, 2 kusy
12	9935576	1500603486	Súprava oceľového lanka aretácie sklápania
13	9919392	1500602960	Súprava na upevnenie oceľového lanka aretácie sklápania (2 ks)
14	9917672	1500602864	Aretácia plošiny, 2 ks

Carvan Smart Eriba Touring - príručka

Poz.	Č. Movera	Č. výrobcu	Názov dielu
5	9936423	1500603221	Oblúk
6	na dopyt	1500603823	Kompletná plošina s koľajnicami > 02/2025
7	9925707	1500602770	Základné nositeľky
11	9923667	1500602899	Pokrytie, 2 kusy
12	9935576	1500603486	Súprava oceľového lanka aretácie sklápania
13	9919392	1500602960	Súprava na upevnenie oceľového lanka aretácie sklápania (2 ks)
14	9917672	1500602864	Aretácia plošiny, 2 ks
15	9945979	1500603222	Držiak + popruh + penová podložka

Malé diely pre všetky verzie

Poz.	Č. Movera	Č. výrobcu	Názov dielu
8	9920562	1500602774	Príslušenstvo 30 pravá čierna
9	9921589	1500602773	30 ľavá čierna
10	9994037	1500601980	Podkrov M 6 135 / 78 / 135, 1 kus
10	9934269	308140	Podkrovná XL M 6 160 / 78 / 160, 4 kusy

→ Upozornenie: Ďalšie náhradné diely nájdete na stranách 278-279.

THULE Caravan Superb / Superb XT

Karvan Superb / Superb SV

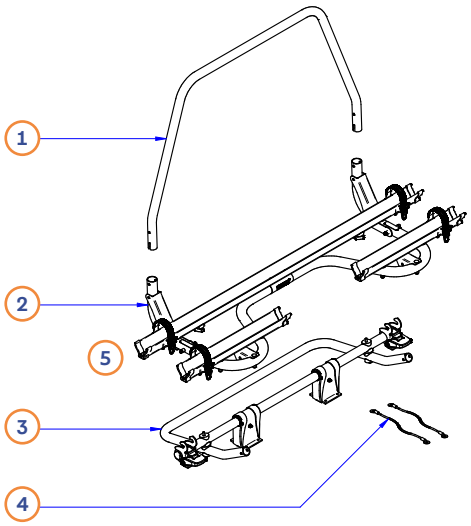

Karvan Superb XT / Superb XT SV

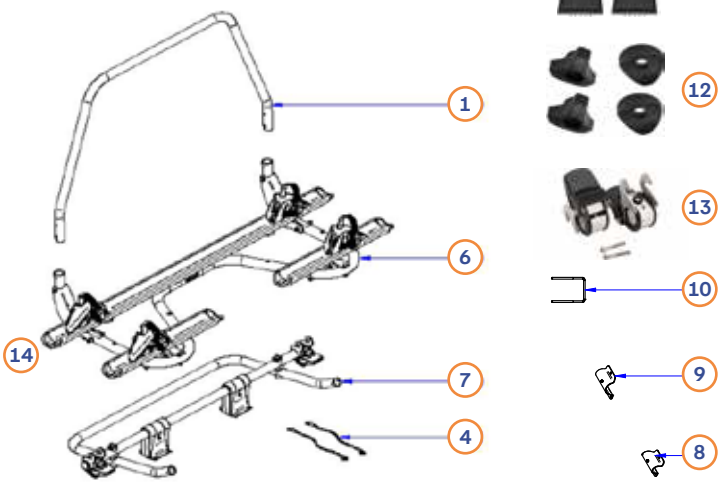

Karvan Superb SV

Poz.	Č. Movera	Č. výrobcu	Názov dielu
1	9918438	1500602768	Oblúk
2	9959199	1500603825	Plattform SV kompletné
2	na dopyt	1500603826	Platforma SV 2016 kompletné
3	9925707	1500602770	Základné SV
3	9924530	1500602988	Základné SV 2016
4	9937463	1500603487	Súprava oceľových laniek sklopného Arretácia SV 450 mm
5	9964522	1500603833	Koncová krytka a upevňovacie Pevná gumička (2 st.) pre novú koľajnicu V >02/2025
5	9959605	1500603813	Náhradná koľajnica V od 02/2025
11	9923667	1500602899	Kryt pätky (2 ks)
12	9919392	1500602960	Upevňovacia súprava pre Oceľové lanko sklopného aretačný prvok (2 ks)
13	9917672	1500602864	Uzáver plošiny (2 St.)

Caravan Superb XT SV

Poz.	Č. Movera	Č. výrobcu	Názov dielu
1	9947023	1500603223	Oblúk, farba čierna
1	9918438	1500602768	Srebrový kúsok
4	9937463	1500603487	Súprava oceľových laniek sklopného Arretácia SV 450 mm
6	na dopyt	1500603224	Plošina, komplet čierna
6	na dopyt	1500603799	Plattform kompletný strieborná
7	na dopyt	1500603225	Základné čierne
7	9924530	1500602988	Základné strieborné
11	9923667	1500602899	Kryt pätky (2 ks)
12	9919392	1500602960	Upevňovacia súprava pre Oceľové lanko sklopného aretačný prvok (2 ks)
13	9917672	1500602864	Uzáver plošiny, 2 kusy
14	9945633	1500603725	Náhradná koľajnica 130 cm čierna
14	9915304	1500602403	Uchytenie kolesa (2 ks)
14	9911867	1500602402	Čierna koncová krytka pre Koľajnica pre bicykel (2 ks)

Karvan Superb

Poz.	Č. Movera	Č. výrobcu	Názov dielu
1	9918438	1500602768	Oblúk
2	9959438	1500603824	Plošina, komplet
3	9933365	1500602772	Základné nositeľky
4	9946373	1500603488	Súprava oceľových laniek sklopného Arretácia 550 mm
5	9964522	1500603833	Koncová krytka a upevňovacie Pevná gumička (2 st.) pre novú koľajnicu V >02/2025
5	9959605	1500603813	Náhradná koľajnica V od 02/2025
11	9923667	1500602899	Kryt pätky (2 ks)
12	9919392	1500602960	Upevňovacia súprava pre Oceľové lanko sklopného aretačný prvok (2 ks)
13	9917672	1500602864	Uzáver plošiny (2 St.)

Karvan Superb XT

Poz.	Č. Movera	Č. výrobcu	Názov dielu
1	9947023	1500603223	Oblúk, farba čierna
4	9946373	1500603488	Súprava oceľových laniek sklopného Arretácia SV 550 mm
6	9938534	1500603226	Plošina, komplet čierna
7	na dopyt	1500603227	Základné čierne
11	9923667	1500602899	Kryt pätky (2 ks)
12	9919392	1500602960	Upevňovacia súprava pre Oceľové lanko sklopného aretačný prvok (2 ks)
13	9917672	1500602864	Uzáver plošiny (2 St.)
14	9945633	1500603725	Náhradná koľajnica 130 cm čierna
14	9915304	1500602403	Uchytenie kolesa (2 ks)
14	9911867	1500602402	Čierna koncová krytka pre Koľajnica pre bicykel (2 ks)

Malé diely pre všetky verzie

Poz.	Č. Movera	Č. výrobcu	Názov dielu
8	9920562	1500602774	Príslušenstvo 30 pravá čierna
9	9921589	1500602773	30 ľavá čierna
10	9994037	1500601980	Podvozok M 6 135/78/135, 1 kus
10	9934269	308140	Podkrovná podkrovná XL M 6 160/78/160, 4 kusy

→ Upozornenie: Ďalšie náhradné diely nájdete na stranách 278-279.

THULE Smartclamp System a Probar Flex

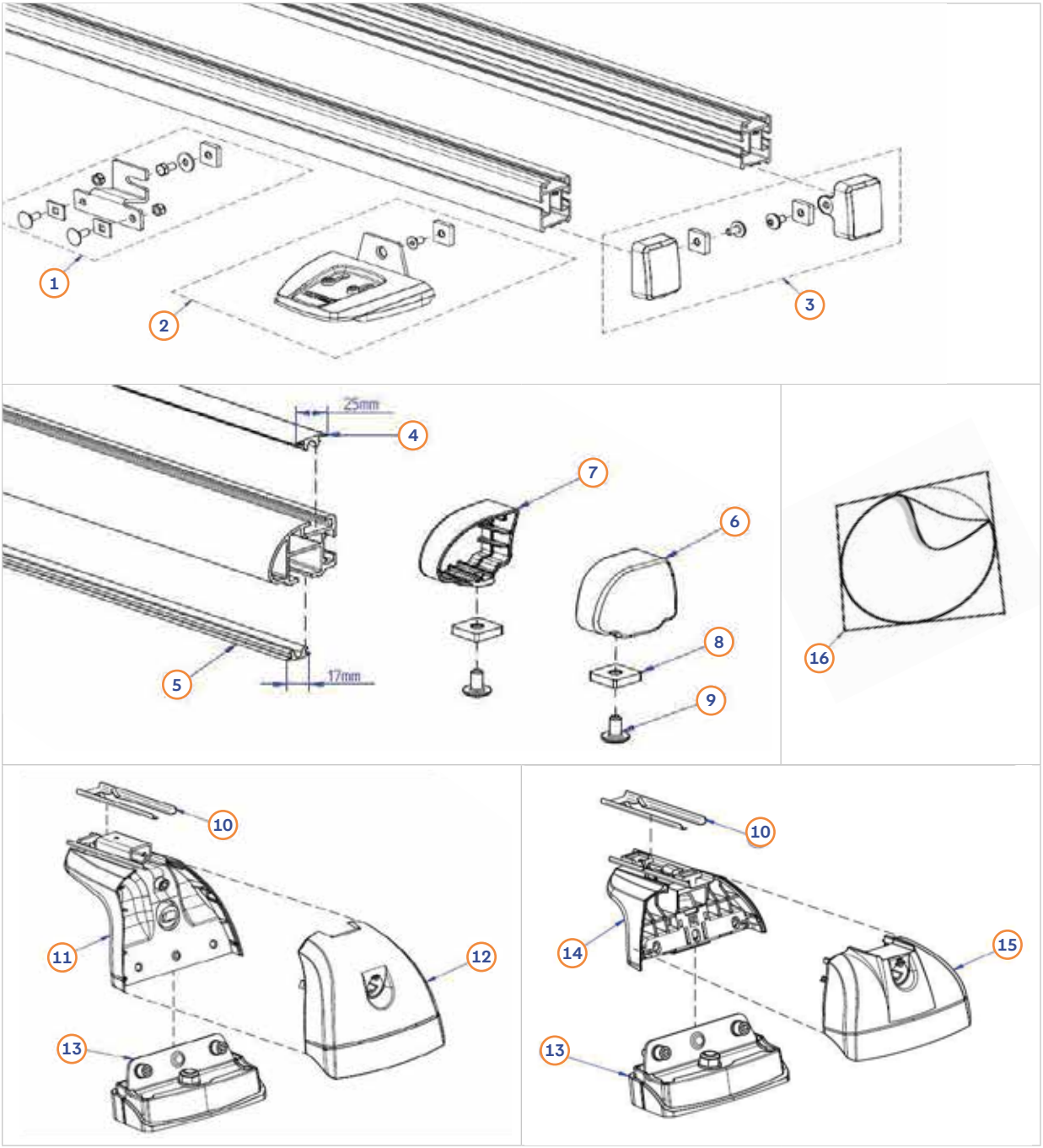

Poz.	Č. Movera	Č. výrobcu	Názov dielu
1	9932589	1500603183	Spoj základnej lišty a pozdĺžneho nosníka Ducato H2 od roku 2006
2	9927074	1500603184	SmartClamp Ducato H2 od roku 2006 (1 ks)
3	9927537	1500603185	Pravá a ľavá koncová krytka základnej lišty pozdĺžneho nosníka
4	na dopyt	1500050834	Gummiprofil 25 mm - 2190 mm (1 ks)
5	na dopyt	1500050836	Gummiprofil 17 mm - 2190 mm (1 ks)
6	9936396	1500050844	Koncová krytka pre Probar vpravo (1 ks)
7	9936096	1500050843	Koncová krytka pre Probar vľavo (1 ks)
8	9928857	1500050845	Štvorhranná matica M6 (1 ks)
9	9928858	1500051152	Šesťhranná skrutka K6S (1 ks)
10	9934611	1500603179	Posilňovací kábel (4 st)
11	9934612	1500603180	Nohy-arretácia 751 vysoká s gabelom (1 st.)
12	9934613	1500050004	Kryt nohy-zastavenie 751 vysoký (1 st.)
13	9934614	1500603181	Základ z stopy-arretácie (1 st.)
14	na dopyt	1500603182	Nohy-zastavenie 753 nízke s gabelom (1 st.)
15	9932505	1500050090	Kryt nohy-zastavenie 753 nízke (1 st.)
16	9935841	1500603147	Priľnavé podložky pre súpravu na upevnenie teleskopického rebríka

THULE / ATERA / EUFAB Nosiče bicyklov na ťažné zariadenie



Thule

Poz.	Č. Movera	Č. výrobcu	Názov dielu
1	9926194	1500052365	Svetlo ľavé na EasyFold XT
2	9947836	1500054405	Náhradné sklo na svetlo ľavé na EasyFold XT
3	9929044	1500052364	Svetlo vpravo na EasyFold XT
4	9947396	1500054404	Náhradné sklo na svetlo vpravo na EasyFold XT
5	na dopyt	1500052733	Svetlo ľavé na VeloSpace XT
6	na dopyt	1500054656	Náhradné sklo na svetlo ľavé na VeloSpace XT
7	9923318	1500052734	Svetlo na pravej strane VeloSpace XT
8	na dopyt	1500054655	Náhradné sklo na svetlo vpravo na VeloSpace XT
9	9936485	1500052630	Svetelný set ľavá/prava vrátane e-seta Midipoint 13-pin VeloCompact →
10	na dopyt	1500054656	Thule náhradné sklo na ľavej strane VeloCompact
11	na dopyt	1500054655	Thule náhradné sklo vpravo na VeloCompact

Atera

Poz.	Č. Movera	Č. výrobcu	Názov dielu
12	na dopyt	022718 (0969922718)	Svetlá na ľavej strane pre Genio Pro (Advanced) a Forza
13	na dopyt	022720 (0969922720)	Náhradné sklo na svetlá ľavé na Genio Pro (Advanced) a Forza
14	9939139	022719 (0969922719)	Svetlo na pravej strane pre Genio Pro Advanced
15	9938354	022721 (0969922721)	Náhradné sklo na svetlo vpravo na Genio Pro (Advanced) a Forza
16	9902742	022626 (0969922626 - 022614)	Svetlo vpravo na Genio Pro (Advanced) a Forza
17	9933985	022628 (0969922628 - 022616)	Náhradné sklo na svetlo ľavé na Strada DL, Strada Sport, Strada Sport E-Bike M a Strada E-Bike ML
18	9904053	022627 (0969922627 - 022615)	Svetlo na pravej strane na Strada DL, Strada Sport, Strada Sport E-Bike M a Cestovanie E-Bike ML
19	9921941	022629 (0969922629 - 022617)	Náhradné sklo na svetlo vpravo na Strada DL, Strada Sport, Strada Sport E-Bike M a Strada E-Bike ML
20	9946348	0969900022	Náhradné sklo na ľavej strane na Strada Evo
21	na dopyt	022716 (0969922716)	Chrániteľ na ľavej strane na Strada Evo
22	9947784	0969900023	Náhradné sklo vpravo na Strada Evo
23	na dopyt	022717 (0969900025)	Rámová ochrana vpravo na ulici Evo
24	na dopyt	0969922757	Svetelný záber na Strada Evo 2
25	na dopyt	0969922758	Svetelný záber na ulici Evo 3

THULE / ATERA / EUFAB Nosiče bicyklov na ťažné zariadenie



Eufabová

Poz.	Č. Movera	Č. výrobcu	Názov dielu
16	na dopyt	92564	Svetlo na ľavej strane TECDC1+
17	na dopyt	92569	Svetlo na pravej strane TECDC1+
18	9947751	11541	Svetlá ľavá verzia od roku 2014 na SD260 (a ďalšie modely Eufab)
19	9959968	11543	Výmenná sklo ľavá verzia od roku 2014 na SD260, Bike Lift, Bike Two (a ďalšie modely Eufab)
20	9958867	11540	Svetlá pravá verzia od roku 2014 na SD260, Bike Lift, Bike Two (a ďalšie modely Eufab)
21	9958868	11542	Náhradné sklo vpravo verzia od 2014 na SD260, Bike Lift, Bike Two (a ďalšie Eufab Modely)
22	na dopyt	90875	Svetelný kábel s káblom na SD260

Príbeh Thule VeloSwing

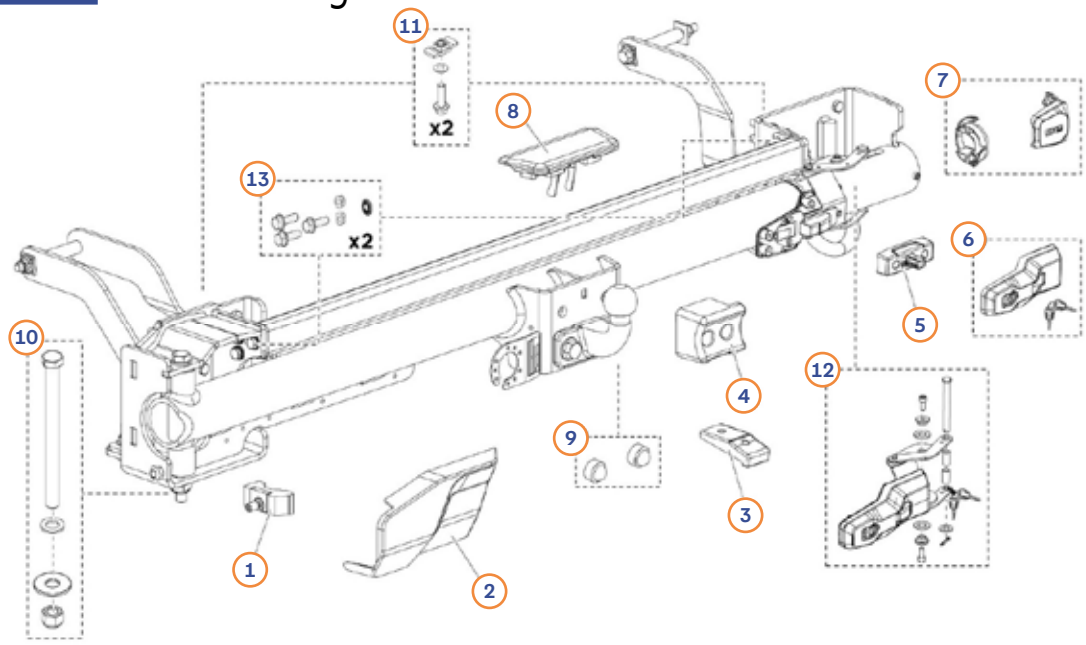

Poz.	Č. Movera	Č. výrobcu	Výrobca
1	na dopyt	1500603785	Nádherné predstavenie
2	9964407	1500603786	Krytie priečinky, ľavá
3	na dopyt	1500603787	Prechodné prijímanie
4	na dopyt	1500603788	Tlmič uloženia priečneho nosníka
5	na dopyt	1500603789	Zámok, komplet
6	na dopyt	1500603790	Rukoväť, vpredu
7	9959996	1500603791	Držiak pravej koncovej krytky
8	na dopyt	1500603792	Kryt úchytu guľovej hlavice
9	na dopyt	1500603794	Krytka matice M16 (2 ks)
10	na dopyt	1500603800	Skrutka so šesťhrannou hlavou M16 x 220
11	9959117	1500603801	Matica podvozka
12	na dopyt	1500603946	Úplne zachytený montážnymi dielmi
13	na dopyt	1500603947	Skrutky pre rúrku zaistenú proti pootočeniu

SAWIKO by AL-KO Nosiče nákladu a držiaky svetiel



Svetelný nosič VELO III / BASIC / AGITO TOP

Poz.	Č. Movera	Č. výrobcu	Názov dielu
1	9923435	1629378	Svetelné nosiče (vrátane osvetlenia), krátke káble verzia - VELO III, BASIC, AGITO TOP
1	9932194	1885948	Svetelné nosiče kpl. (vrátane osvetlenia), verzia dlhého kábla - AGITO TOP
2	9919591	1629374	Plechový nosník svetiel (bez osvetlenia) - VELO III / BASIC / AGITO TOP
3	9959109	1628368	Pravé zadné svetlo
4	9959066	1628369	Ľavé zadné svetlo
5	9958791	1629371	Značka osvetlená časť
6	9934099	1629632	Svetelné zábery na ľavej strane
7	9933414	1629633	Svetelné zábery vpravo
8	na dopyt	1628020	Obmedzujúce svetlá 180 mm vrátane držiaka, dlhé

Svetelný nosič VELO / VARIO / LIGERO

Poz.	Č. Movera	Č. výrobcu	Názov dielu
9	9959513	1888845	Svetelné nosiče kpl. (vrátane osvetlenia), krátke káble verzia - VELO
10	na dopyt	1888781	Svetelné nosiče kpl. (vrátane LED osvetlenia), krátke káble verzia - VELO LED
9	9958715	1888846	Svetelné nosiče (vrátane osvetlenia), krátke káble verzia - VARIO / LIGERO *
12	na dopyt	1889181	Plechový nosník svetiel (bez osvetlenia) - VARIO/LIGERO
13	na dopyt	1883156	Svetelné nosiče kpl. (vrátane LED osvetlenia), krátke káble verzia - VARIO/LIGERO LED
14	na dopyt	1889182	Plechový nosník svetiel - VARIO/LIGERO LED
15	na dopyt	1889180	LED obmedzujúci svetelný set – pre svetelné nosiče od roku 2025

Svetelný nositeľ TRIGO VAN

Poz.	Č. Movera	Č. výrobcu	Názov dielu
16	9959041	1887864	Svetelné nosiče kpl. (vrátane osvetlenia) - TRIGO VAN
17	na dopyt	1888560	Svetelné nosiče kpl. (vrátane LED osvetlenia) - TRIGO VAN LED

* Nosič svetiel VARIO / LIGERO, č. dielu 9958715, môže nahradiť staré nosiče so svetlami Roundpoint a Svetelné nositeľov 3000 sa používa

LINNEPE Nosiče nákladu a držiaky svetiel

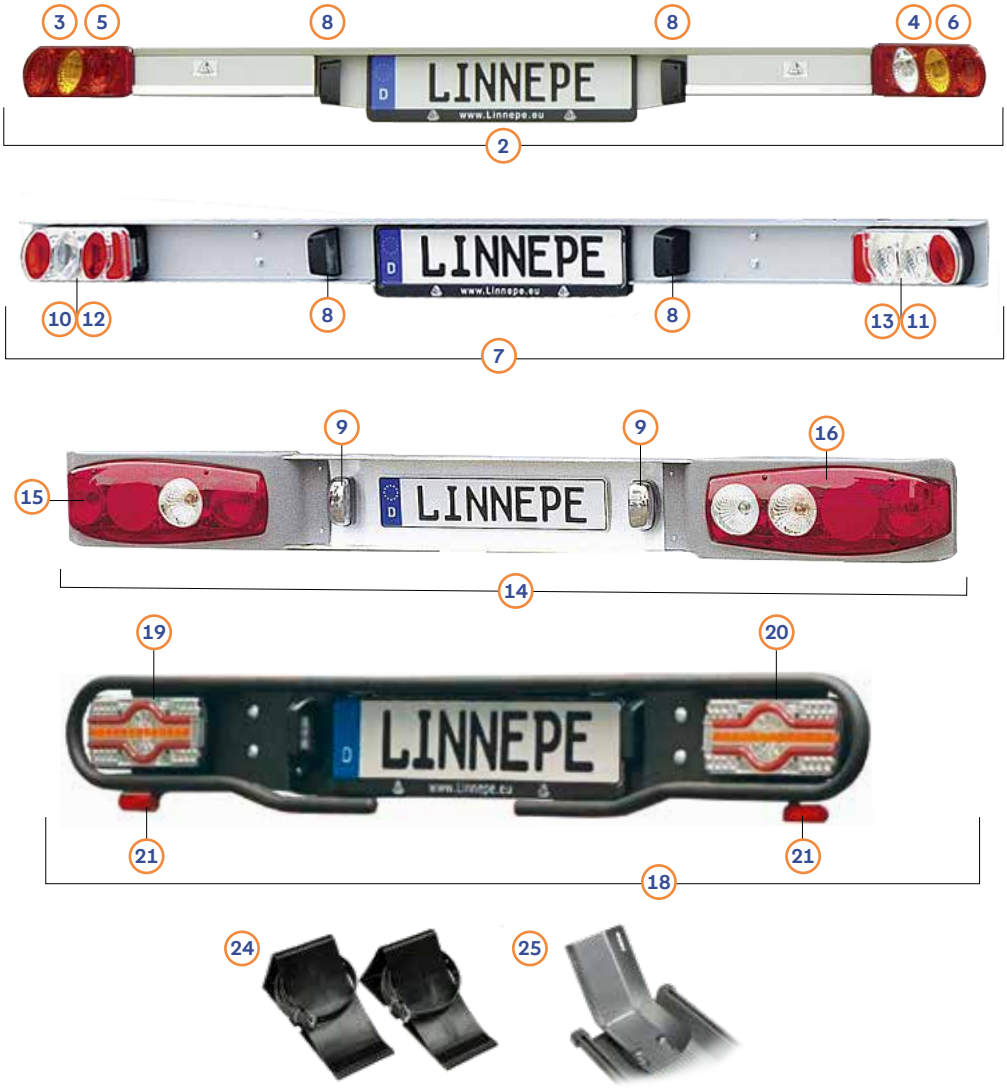

Poz.	Č. Movera	Č. výrobcu	Názov dielu
bez obr.	9938640	304161	Svetelná doska PORTO / FFORTO (vrátane osvetlenia)
2	9946996	304171	Svetelná doska SLIDEPORT / TRIGGER (vrátane osvetlenia)
3	9926063	RL51111	Náhradné svietidlá s žiarovkami na ľavej strane pre PORTO / FFORTO / SLIDEPORT / TRIGGER
4	9926384	RL51131	Náhradné svietidlá s žiarovkou vpravo pre PORTO / FFORTO / SLIDEPORT / TRIGGER
5	9927838	70500	Náhradné sklo pre spätné svetlá na ľavej strane pre PORTO / FFORTO / SLIDEPORT / TRIGGER
6	9927839	70501	Náhradné sklo pre spätné svietidlá vpravo pre PORTO / FFORTO / SLIDEPORT / TRIGGER
7	9935346	304151	Svetelná doska FINDUS, XTRAFOLD (vrátane osvetlenia)
8	9933542	FT18000	Značka FINDUS/SLIDEPORT/TRIGGER/XTRAFOLD
9	na dopyt	30438A	Značka SCOUT
10	9919067	RL40111	Náhradné svetlo s žiarovkami na ľavej strane pre FINDUS / XTRAFOLD
11	9916208	RL40131	Náhradné svietidlá s žiarovkami na pravej strane pre FINDUS / XTRAFOLD
12	9934537	70450	Náhradné sklo pre spätné svetlá na ľavej strane pre FINDUS / CAVUS / XTRAFOLD
13	9935046	70451	Náhradné sklo pre spätné svietidlá vpravo pre FINDUS / CAVUS / XTRAFOLD
14	na dopyt	30408	Svetelná doska SCOUT (vrátane osvetlenia)
15	9922232	304070	Náhradné svetlo s žiarovkami na ľavej strane pre SCOUT
16	9997941	304071	Náhradné svetlo s žiarovkou vpravo pre SCOUT
bez obr.	9907539	30406	Svetelný prenos pre SCOUT
18	na dopyt	304920	Svetelná doska s osvetlením Girovan
19	na dopyt	E00088	Multifunkčné svetlo ľavé LED Girovan
20	9958657	E00089	Multifunkčné svetlo pravé LED Girovan
21	na dopyt	E00093	Odrazka Girovan
24	9933467	30422	Plastový poistný klin pre Findus/XtraFold
25	9923303	50003	Predchádzajúce prijímanie

WEIH-TEC Nosiče nákladu od 04/2016

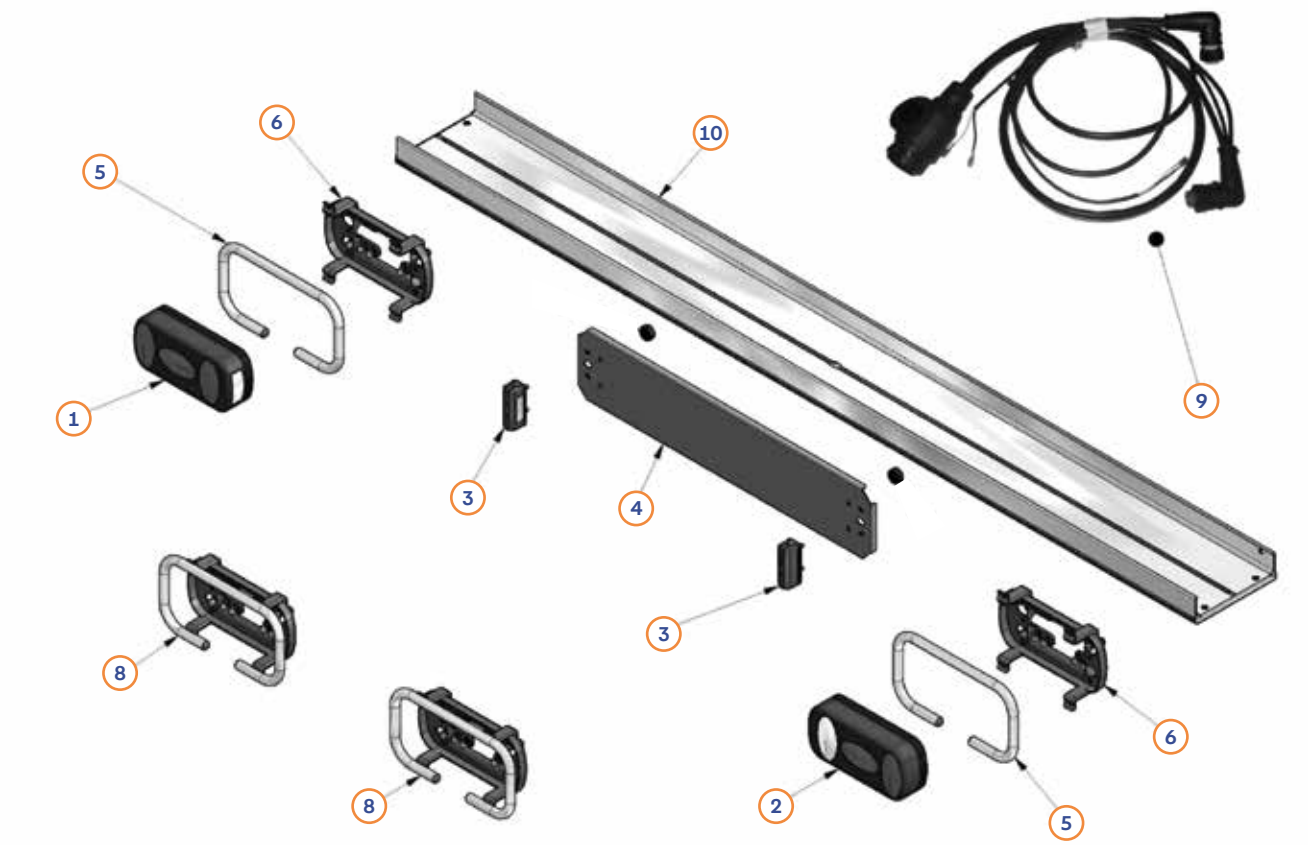

Poz.	Č. Movera	Č. výrobcu	Názov dielu
1 a	9926985	420110	Vlajková ľavica, verzia od 04/2016 *
1 b	9923252	420115	Náhradné sklo na ľavej strane, verzia od 04/2016 *
2 a	9923523	420100	Hokejové svetlo vpravo, verzia od 04/2016 *
2 b	9923253	420105	Náhradné sklo vpravo, verzia od 04/2016 *
3	9933266	417051	Značka Vysoká
4	na dopyt	88100.215	Hliníková podložka pod evidenčné číslo
5	9923524	88100.230	Rúrkový oblúk pre zadné svetlo, verzia od 04/2016 *
6	9926986	88100.231	Plastové držiaky, verzia od 04/2016 *
8	9933357	88100.232	Držiak zadného svetla (poz. 5 - 6), verzia od 04/2016 *
9a	9911237	88200.023	Súprava káblov Universal
9b	na dopyt	55110	Kábelové slide Euro Carry
10	9904329	88100.030	Motorová vlna (nie v rozsahu dodávky svetelného nosiča)
bez obr.	na dopyt	88100.235	Svetelné nosiče bez osvetlenia, bez kábla (Ž 4, 7, 8)
bez obr.	na dopyt	88100.236	Svetelné nosiče s osvetlením, bez kábla (Pozory 1 - 7)
bez obr.	na dopyt	88100.237	Svetelné nosiče s osvetlením a káblom (porov. 1 - 7, 9)

→ Dôležité upozornenie:
* v verši do 04/2016 nie sú pravohlavé svetlá k dispozícii.
Dopyt s fotografiami nosiča pošlite na servis@ok-karavany.sk.

THULE Príslušenstvo k nástupným schodíkom

1



5



2



6

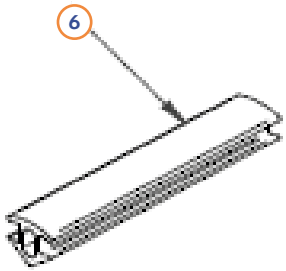

4



7



Poz.	Č. Movera	Č. výrobcu	Názov dielu
1	9915014	1500602761	Elektronický dverový spínač
2	9995629	1500601921	Alarmový spínač pre Single Step a Slide – Out Step
4	9994591	1500600404	Kontrolný prepínač
5 a	9991422	1500601378	Konečný kus pre všetky Thule Single a Double Step, čierna (2 kusy)
5 b	9915418	1500602747	Konečný kus na všetky Thule SlideOut Step, čierna (2 kusy)
6	9993085	1500600433	Gumová čierna 300 cm
7	9915417	1500602669	Spínač výstrahy pre Double Step

THULE Single Step V10 a V15

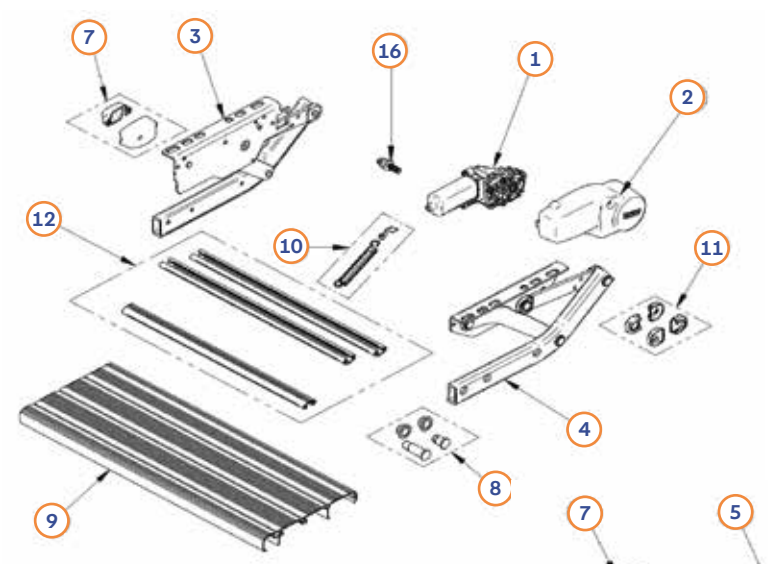



Standard & Compact

Krátky

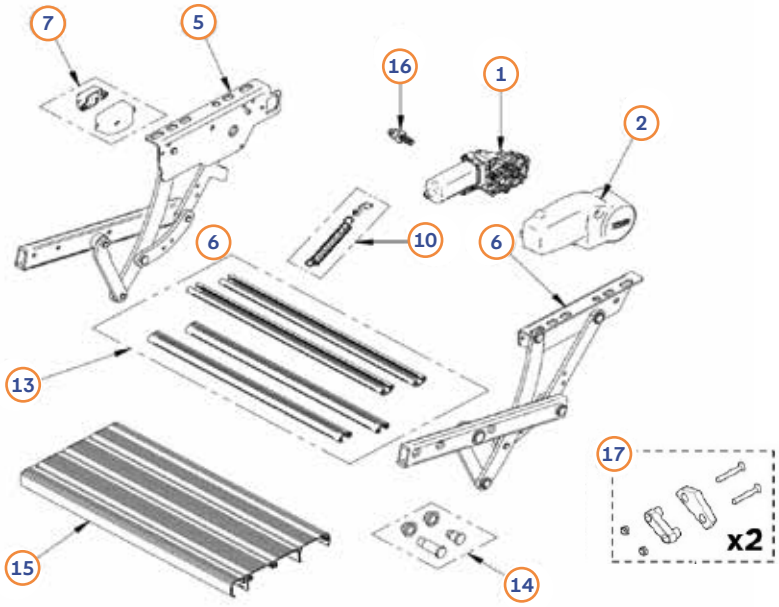

Poz.	Č. Movera	Č. výrobcu	Názov dielu
1	9940186	1500602970	Motor 12 V vrátane hriadeľa
2	9915406	1500602264	Kryt motora
3	9917625	1500602265	Vľavo V10
3	na dopyt	1500603661	Vľavo kompaktné
3	na dopyt	1500603944	Vľavo V15
4	9920542	1500602266	Vpravo na V10
4	na dopyt	1500603662	Vpravo na kompaktu
4	na dopyt	1500603945	Vpravo V15
5	9959207	1500602267	Široká ľavica
5	na dopyt	1500603946	Vľavo V15 krátky
6	na dopyt	1500602268	Vpravo V10 krátky
6	na dopyt	1500603947	Vľavo V15 krátky
7	9929108	1500602272	Kryt kontrolného spínača (2 ks)
8	9915973	1500602273	Reparátor Nieten V10
9a	na dopyt	1500603981	Samostatná nášľapná plošina 460
9b	na dopyt	1500602271	Samostatná nášľapná plošina 520
9c	9959936	1500603982	Samostatná nášľapná plošina 550
9d	na dopyt	1500603663	Samostatná nášľapná plošina Compact 12V 500
10	9926087	1500602274	Pružina (2 ks)
11	9929023	1500602971	Súprava tlmičov pre V10 a V15 (4 ks)
12	na dopyt	1500602276	Profily nášľapnej plošiny 460 V10 (3 ks)
12	na dopyt	1500602277	Profily nášľapnej plošiny 520 V10 (3 ks)
12	9928087	1500602278	Profily nášľapnej plošiny 550 V10 (3 ks)
12	na dopyt	1500603664	Profily nášľapnej plošiny Compact 500 (3 ks)
13	na dopyt	1500602279	Profily nášľapnej plošiny 460 V10 short (4 ks)
13	na dopyt	1500602956	Profily nášľapnej plošiny 630 V10 short (4 ks)
14	9959210	1500602269	Reparátor V10 krátky
15	na dopyt	1500602270	Samostatná nášľapná plošina 460 V10 short 12V
15	na dopyt	1500602957	Samostatná nášľapná plošina 630 V10 short 12V
16	9922767	1500603114	Hriadeľ motora a puzdro
17	na dopyt	1500603763	Útokový puffer (2 ks)

THULE Double Step 12V s krycím lemom

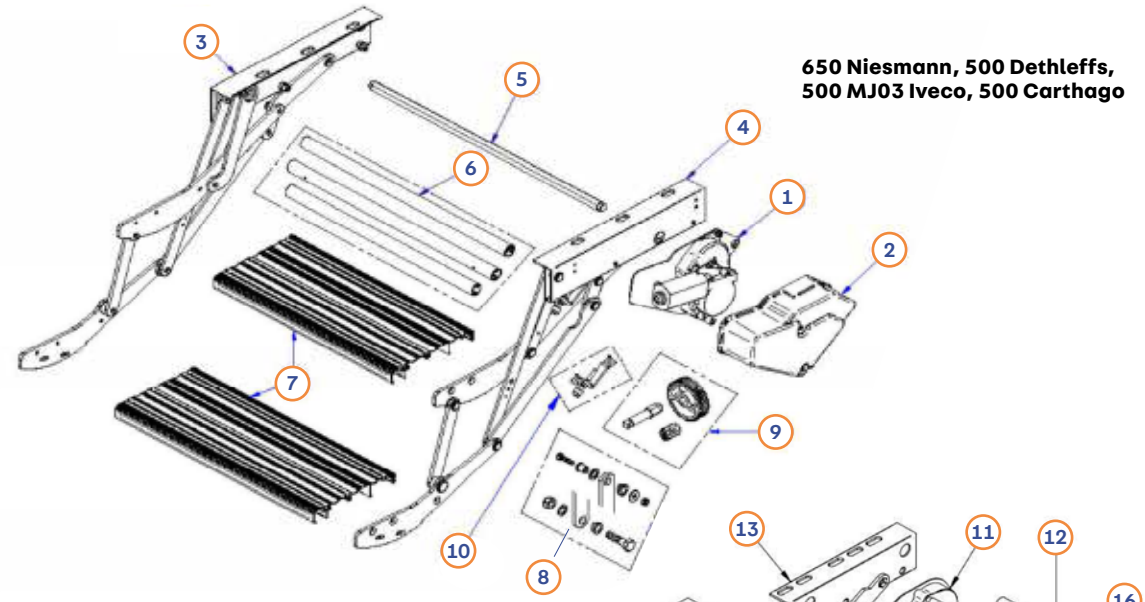

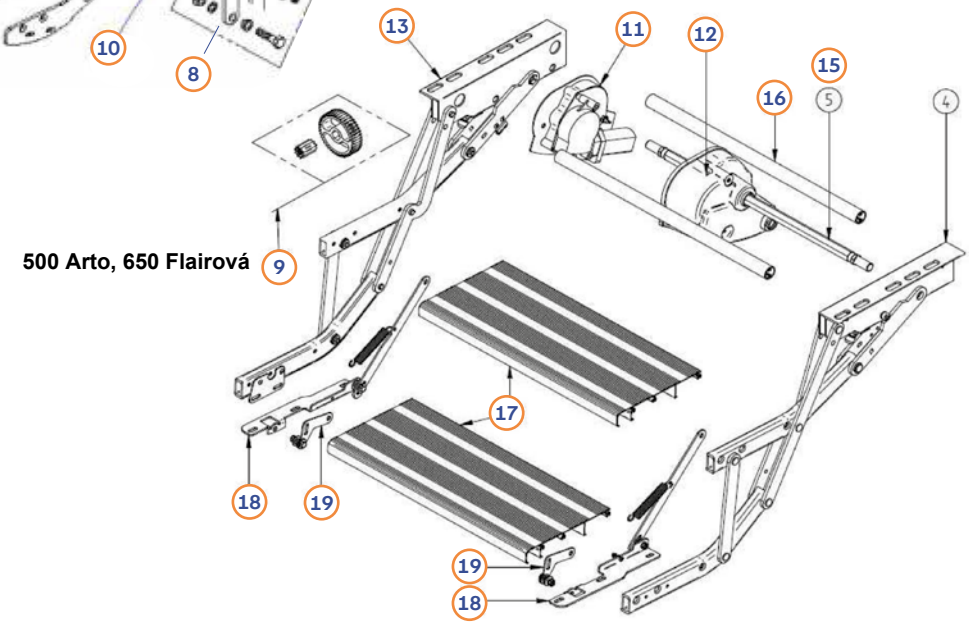

Poz.	Č. Movera	Č. výrobcu	Názov dielu
1	9920293	1500602707	Motor 12V
2	9929308	1500602708	Kryt motora
3	na dopyt	1500602709	Šíri ľavica
4	na dopyt	1500602710	Hrať pravou
5	9937555	1500602711	Pohonový strih 500
6	na dopyt	1500602713	Rámová spojovacie trubica 500 (3 st.)
6	na dopyt	1500602714	Spojovacia rúrka rámu 650 (3 ks)
7	na dopyt	1500602715	Nášľapná plošina 500 (2 ks)
7	na dopyt	1500602716	Nášľapná plošina 650 (2 ks)
8	na dopyt	1500602717	Reparácia Nieten
9	9921526	1500602718	Reparácia zubných krúžkov
10	na dopyt	1500602793	Ľavý a pravý koncový doraz
11	na dopyt	1500602886	Motor 12V
12	na dopyt	1500602887	Kryt motora
13	na dopyt	1500602888	Šíri ľavica
14	na dopyt	1500602889	Hrať pravou
15	na dopyt	1500602890	Pohonový strih 500
15	na dopyt	1500602891	Pohonový strih 650
16	na dopyt	1500602892	Spojovacia rúrka rámu 500
16	na dopyt	1500602893	Spojovacia rúrka rámu 650
17	na dopyt	1500602894	Nášľapná plošina 500 (2 ks)
17	na dopyt	1500602895	Nášľapná plošina 650 (2 ks)
18	na dopyt	1500603102	Reparaturset Fixácia Skirt Záverečný mechanizmus
18	na dopyt	1500603811	Opravná súprava uchytenia zatváracieho mechanizmu krytu Ismove
19	na dopyt	1500603117	Skirt fixácia

THULE Double Step 12V 380-440-500-550-553-650

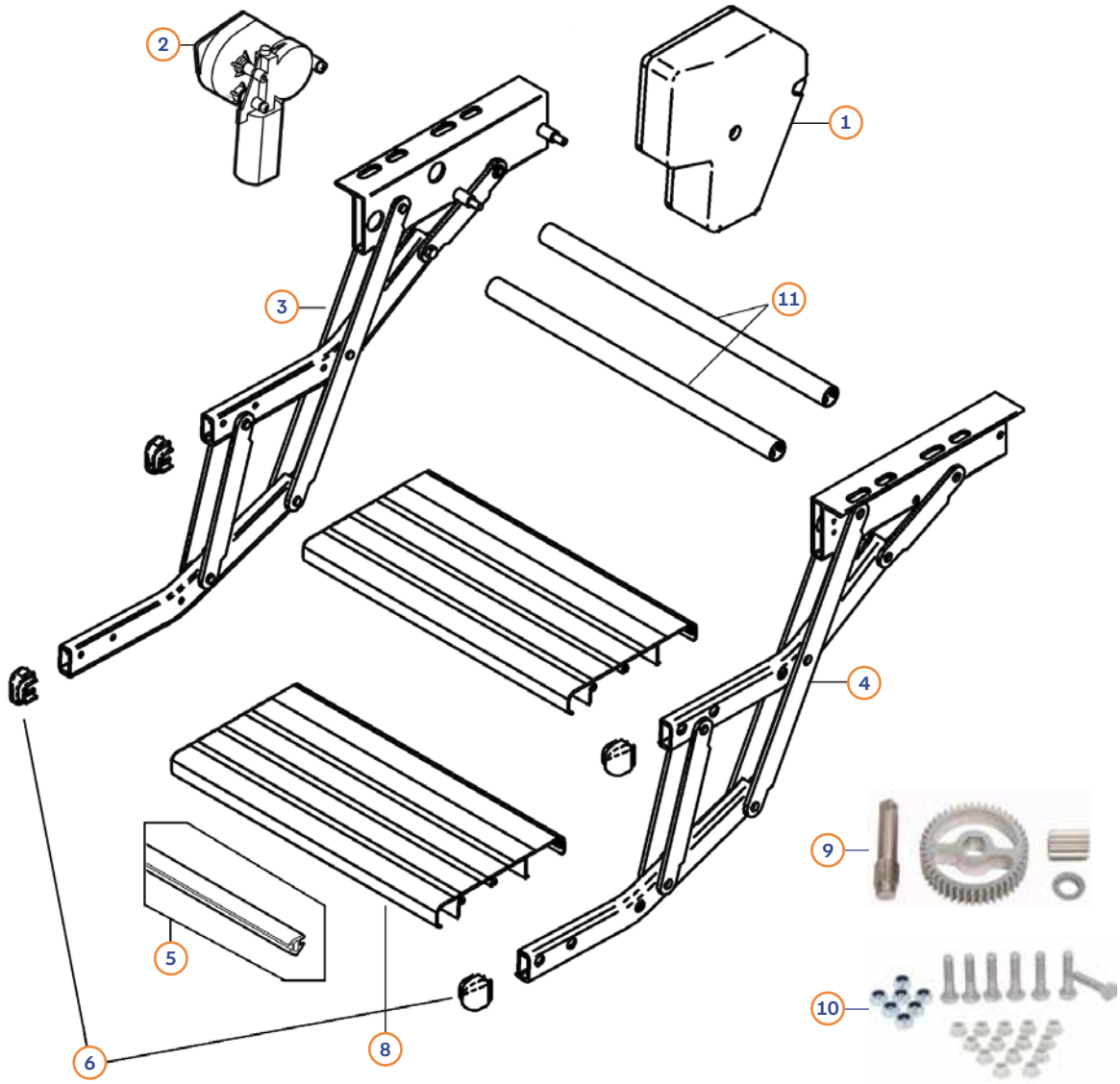

Poz.	Č. Movera	Č. výrobcu	Názov dielu	Vyhotovenie
1	9994356	1500600410	Kryt motora	380-440-500-550
1	9947197	1500602675	Kryt motora	553-650
2	9995139	1500600416	Motor 12 V	380-440-500-550
2	9929987	1500602676	Motor 12 V	553-650
3	9992293	1500600418	Šíri ľavica	380-440-500-550
3	9932945	1500602678	Šíri ľavica	553-650
4	9992294	1500600419	Šíri pravú	380-440-500-550
4	9932946	1500602679	Šíri pravú	553-650
5	9993085	1500600433	Gum čierna dĺžka 3,00 m	380-440-500-550-553-650
6	9991422	1500601378	Konečné diely (2 kusy)	380-440-500-550-553-650
8	9994036	308249	Nášľapná plošina 380 (2 ks)	380-440-500-550
8	9992250	308250	Nášľapná plošina 440 (2 ks)	380-440-500-550
8	9992249	308252	Nášľapná plošina 500 (2 ks)	380-440-500-550
8	na dopyt	1500602799	Nášľapná plošina 553 (2 ks)	553-650
8	na dopyt	1500602680	Nášľapná plošina 650 (2 ks)	553-650
9	9906697	1500602282	Reparácia zubných krúžkov	380-440-500-550-553-650
10	9990085	1500601154	Opravárenské skrutky	380-440-500-550-553-650
11	na dopyt	1500601928	Spojovacia rúrka rámu 380 (2 ks)	380-440-500-550
11	9926425	1500600417	Spojovacia rúrka rámu 440 (2 ks)	380-440-500-550
11	9935884	1500601432	Spojovacia rúrka rámu 500 (2 ks)	380-440-500-550
11	na dopyt	1500602280	Spojovacia rúrka rámu 550 (2 ks)	380-440-500-550
11	9932985	1500602798	Spojovacia rúrka rámu 553 (2 ks)	553-650
11	na dopyt	1500602677	Spojovacia rúrka rámu 650 (2 ks)	553-650

THULE Slide Out Step 12 V Ducato 2016

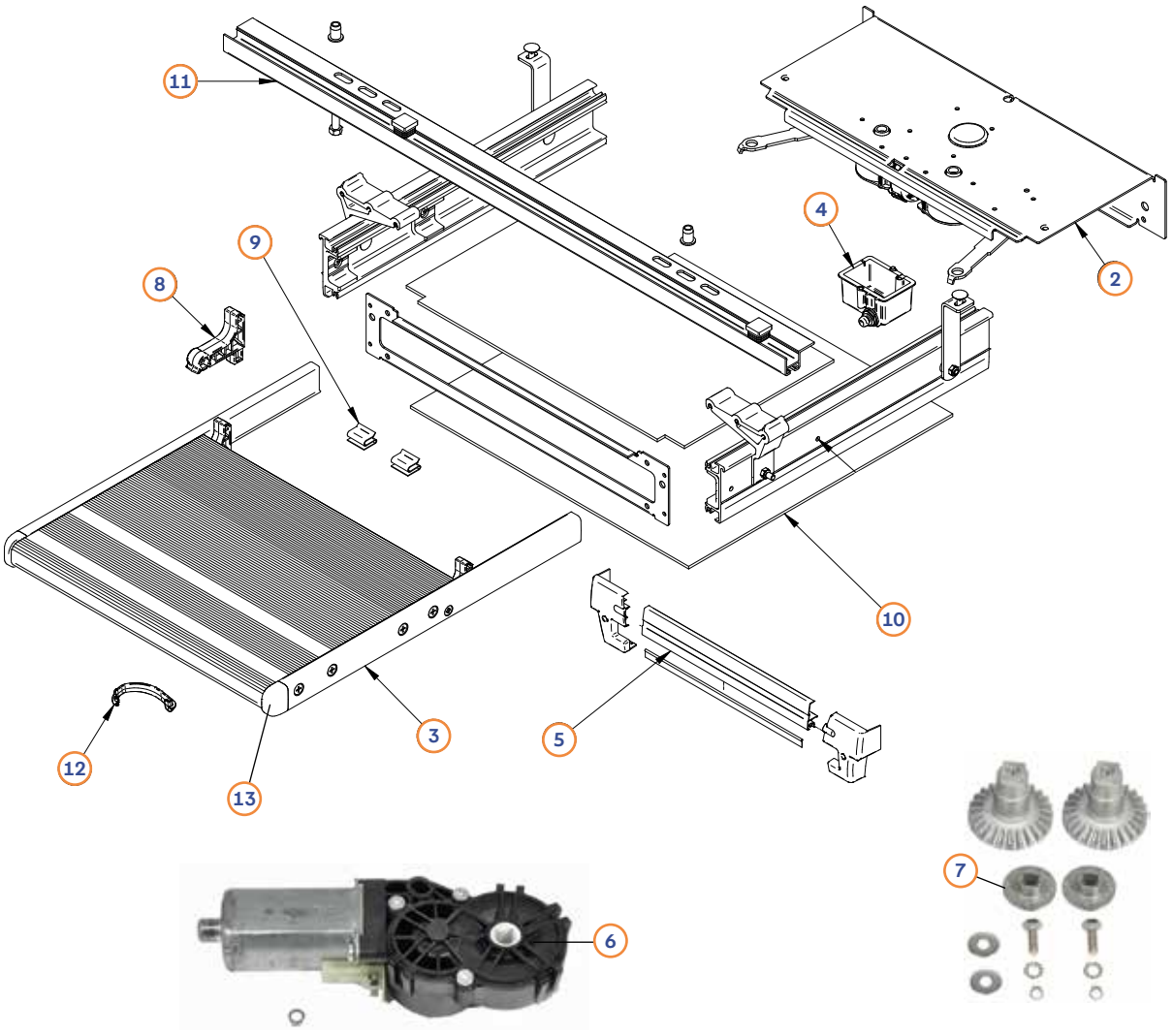

Poz.	Č. Movera	Č. výrobcu	Názov dielu
2	na dopyt	1500603123	Kompletný motor 400
2	na dopyt	1500603124	Kompletný motor 550
2	na dopyt	1500603125	Kompletný motor 700
3	na dopyt	1500603126	Kompletná nášľapná plošina 400
3	9945920	1500603127	Kompletná nášľapná plošina 550
3	9926139	1500603128	Kompletná nášľapná plošina 700
4	9934694	1500603129	Spínač alarmu
5	9932835	1500602741	Čelný kryt 400
5	9919885	1500602742	Čelný kryt 550
5	9922433	1500602743	Čelný kryt 700
6	9919494	1500602744	Motor 12 V
7	9925491	1500602745	Reparácia zubného kolesa
8	9934306	1500602746	Koncový doraz nášľapnej plošiny
9	9923413	1500602752	Uchytenie krytu, 6 ks
10	na dopyt	1500603130	Spodný kryt 400
10	9959779	1500603131	Spodný kryt 550
11	9937393	1500603133	Profil fixácie v zadnej časti
12	9935817	1500603404	Bezpečnostný hák nášľapnej plošiny
13	9915418	1500602747	Koncovka nášľapnej plošiny (2 ks)

THULE Slide Out Step 12V V18

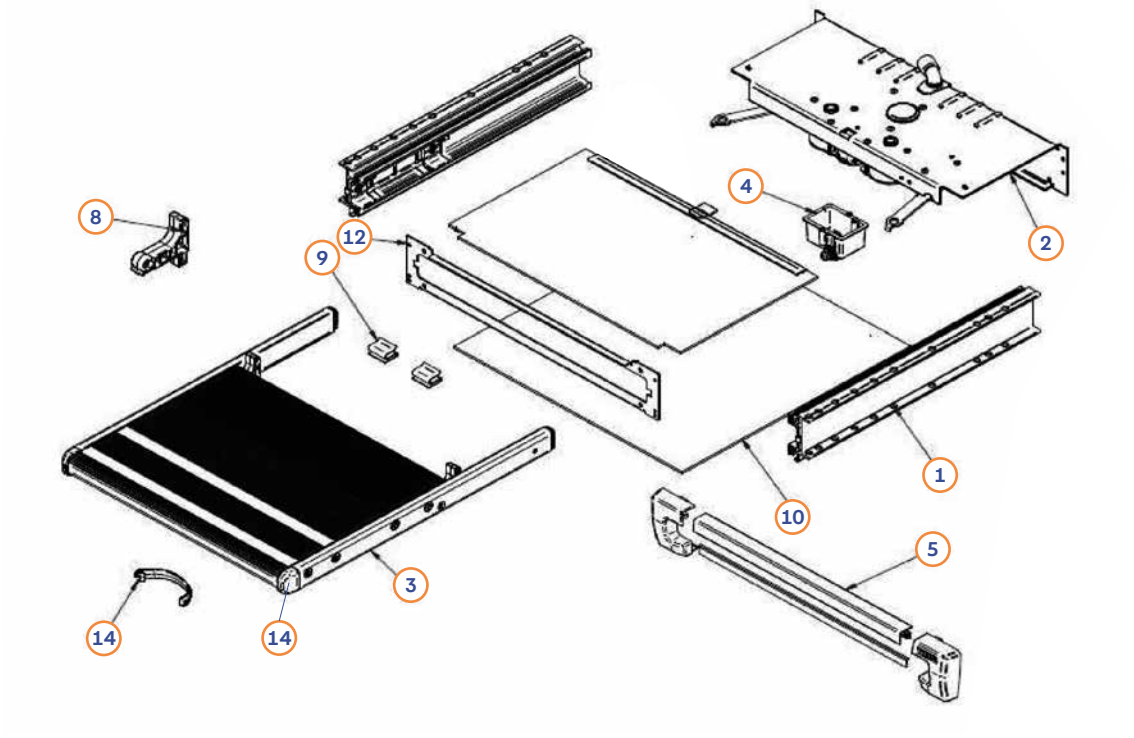





Poz.	Č. Movera	Č. výrobcu	Názov dielu
1	9946992	1500603377	Rám 400
1	na dopyt	1500603379	Rám 550
1	na dopyt	1500603380	Rám 700
2	na dopyt	1500603236	Motorová sadzba 400
2	na dopyt	1500603229	Motorová sadzba 550
2	9945936	1500603237	Motorová sadzba 700
3	9936489	1500603382	Nášľap 400
3	9936108	1500603384	Nášľap 550
3	9936154	1500603385	Nášľap 700
4	9934694	1500603129	Spínač alarmu
5	na dopyt	1500603386	Predné krytie 400
5	9937495	1500603388	Predná krytina 550
5	9932923	1500603389	Predná krytina 700
6	9919494	1500602744	Motor 12V
7	9925491	1500602745	Reparácia zubných krúžkov
8	9934306	1500602746	Koncový doraz nášľapnej plošiny
9	9923413	1500602752	Pripájanie na krytie (6 st.)
10	9946069	1500603390	Spodný kryt 400
10	9933189	1500603392	Spodný kryt 550
10	9959353	1500603393	Spodný kryt 700
12	9959408	1500603242	Predná clona 400
12	9935873	1500603232	Predná clona 550
12	9936318	1500603243	Predná clona 700
13	9935817	1500603404	Bezpečnostný hák nášľapnej plošiny
14	9915418	1500602747	Koncovka nášľapnej plošiny (2 ks)

THULE Slide Out Step 12V V19 Standard, Ducato, Crafter, Crafter 4WD

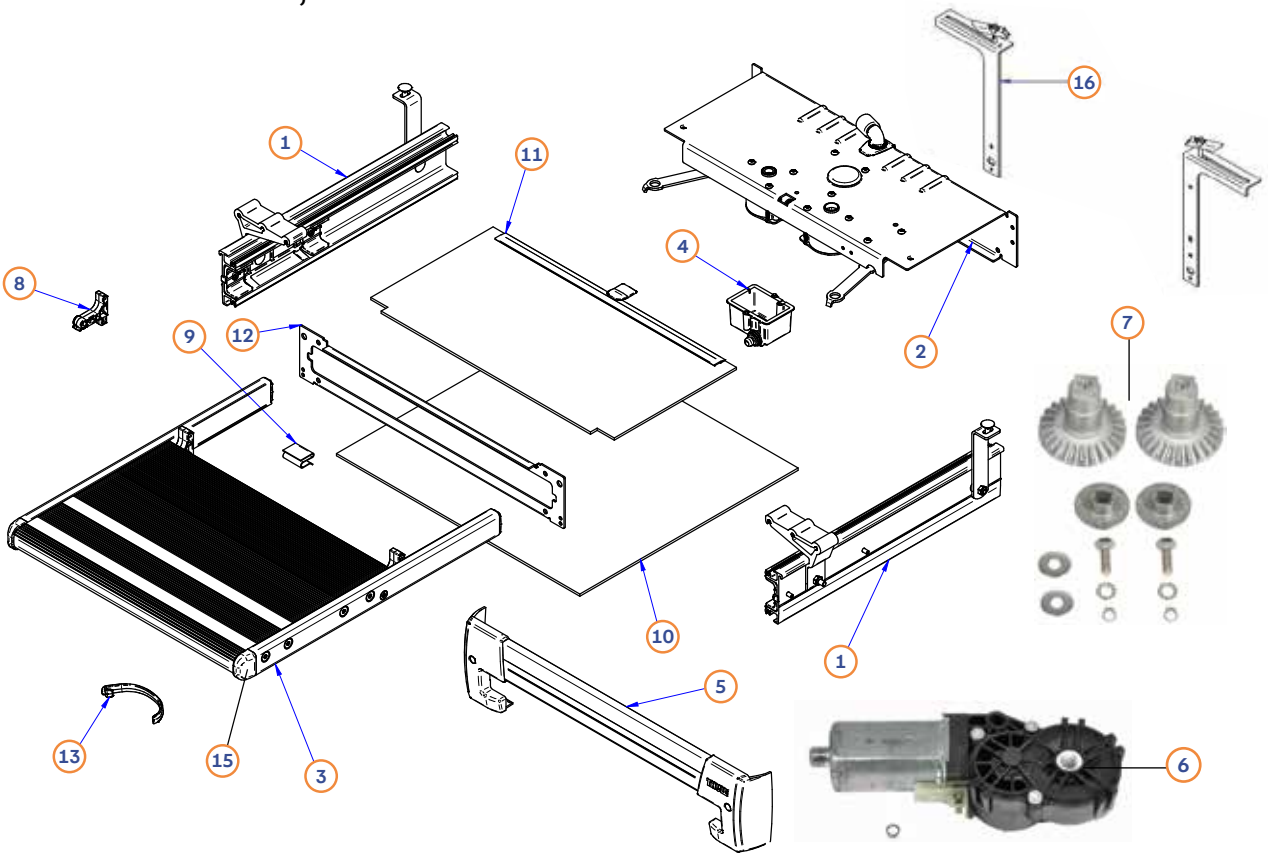

Poz.	Č. Movera	Č. výrobcu	Názov dielu	Vyhotovenie
1	na dopyt	1500603244	Rámové slide out 400	Ducato, Jumper, Boxer Euro 6 d-Temp
1	na dopyt	1500603234	Rámové slide out 400	Crafter
1	9958701	1500603228	Rámové slide out 550	Crafter, Crafter 4WD
1	9946247	1500603246	Rámové slide out 700	Ducato, Jumper, Boxer Euro 6 d-Temp
1	na dopyt	1500603235	Rámové slide out 700	Crafter
2	na dopyt	1500603236	Kompletný motor 400	Ducato, Jumper, Boxer Euro 6 d-Temp, Crafter, Crafter 4WD
2	na dopyt	1500603229	Kompletný motor 550	Ducato, Jumper, Boxer Euro 6 d-Temp, Crafter, Crafter 4WD
2	9945936	1500603237	Kompletný motor 700	Ducato, Jumper, Boxer Euro 6 d-Temp, Crafter
3	na dopyt	1500603247	Kompletný nášľap 400	Ducato, Jumper, Boxer Euro 6 d-Temp
3	na dopyt	1500603126	Kompletný nášľap 400	Crafter
3	9947882	1500603248	Kompletný nášľap 550	Ducato, Jumper, Boxer Euro 6 d-Temp
3	9945920	1500603127	Kompletný nášľap 550	Crafter, Crafter 4WD
3	9938777	1500603249	Kompletný nášľap 700	Ducato, Jumper, Boxer Euro 6 d-Temp
3	9926139	1500603128	Kompletný nášľap 700	Crafter
4	9934694	1500603129	Spínač alarmu	Ducato, Jumper, Boxer Euro 6 d-Temp, Crafter, Crafter 4WD
5	9938633	1500603238	Čelný kryt 400	Ducato, Jumper, Boxer Euro 6 d-Temp, Crafter
5	9936807	1500603230	Čelný kryt 550	Ducato, Jumper, Boxer Euro 6 d-Temp, Crafter, Crafter 4WD
5	9935816	1500603239	Čelný kryt 700	Ducato, Jumper, Boxer Euro 6 d-Temp, Crafter
6	9919494	1500602744	Motor 12 V	Ducato, Jumper, Boxer Euro 6 d-Temp, Crafter, Crafter 4WD
7	9925491	1500602745	Reparácia zubného kolesa	Ducato, Jumper, Boxer Euro 6 d-Temp, Crafter, Crafter 4WD
8	9934306	1500602746	Koncový doraz nášľapnej plošiny	Ducato, Jumper, Boxer Euro 6 d-Temp, Crafter, Crafter 4WD
9	9923413	1500602752	Upevnenie pre Pokrytie (6 kusov)	Ducato, Jumper, Boxer Euro 6 d-Temp, Crafter, Crafter 4WD
10	na dopyt	1500603250	Spodný kryt 400	Ducato, Jumper, Boxer Euro 6 d-Temp
10	na dopyt	1500603130	Spodný kryt 400	Crafter
10	9959779	1500603131	Spodný kryt 550	Crafter, Crafter 4WD
10	9939911	1500603252	Spodný kryt 700	Ducato, Jumper, Boxer Euro 6 d-Temp
12	9959408	1500603242	Predná clona 400	Ducato, Jumper, Boxer Euro 6 d-Temp, Crafter
12	9935873	1500603232	Predná clona 550	Ducato, Jumper, Boxer Euro 6 d-Temp, Crafter, Crafter 4WD
12	9936318	1500603243	Predná clona 700	Ducato, Jumper, Boxer Euro 6 d-Temp, Crafter
13	9935817	1500603404	Bezpečnostné hack Nášľap	Ducato, Jumper, Boxer Euro 6 d-Temp, Crafter, Crafter 4WD
14	9937393	1500603133	Fixný profil v zadnej časti	Ducato, Jumper, Boxer Euro 6 d-Temp
15	9915418	1500602747	Koncový diel nášľapnej plošiny (2 St.)	Ducato, Jumper, Boxer Euro 6 d-Temp, Crafter, Crafter 4WD
16	na dopyt	1500603233	Uhol upevnenia + Výkyvný čap	Crafter 4WD

THULE SlideOut G2 Standard, Ducato, Crafter, Crafter 4WD

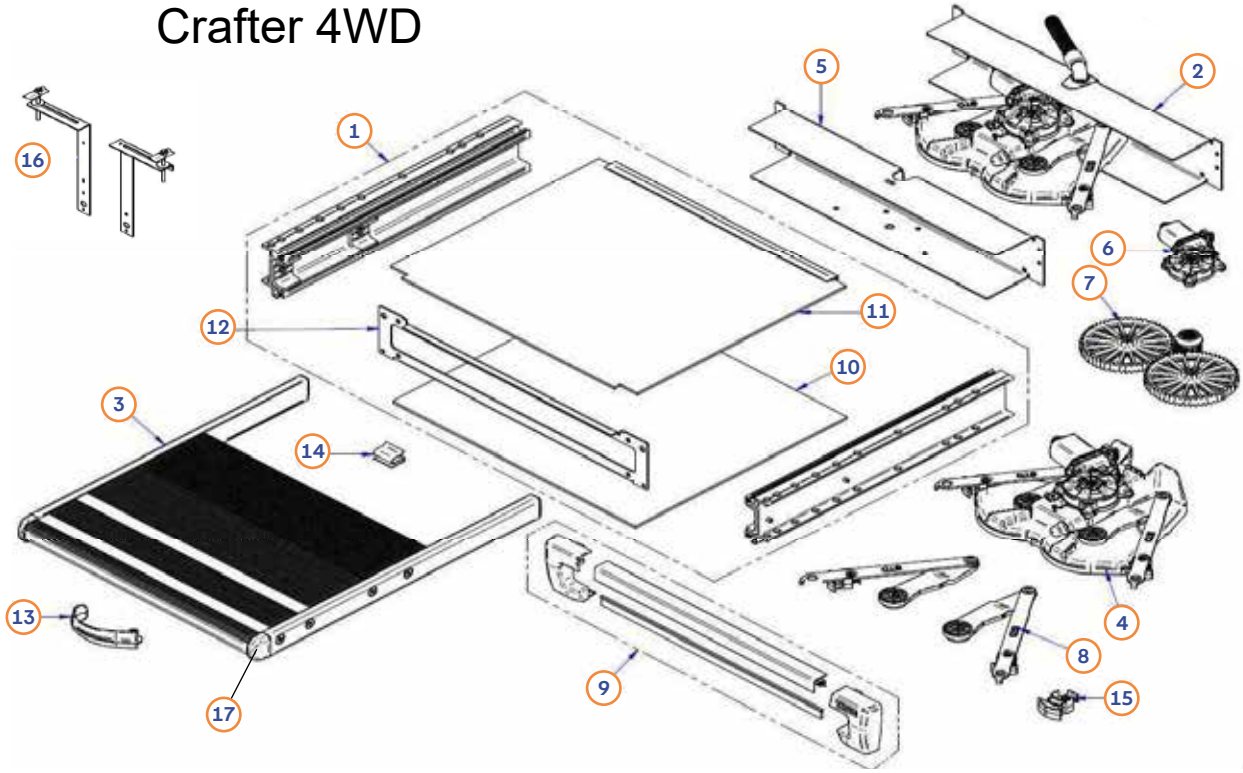

Poz.	Č. Movera	Č. výrobcu	Názov dielu	Vyhotovenie
1	9959407	1500603631	Rám 400	Standard
1	na dopyt	1500603683	Rám 400	Ducato, Jumper, Boxer Euro 6 d-Final
1	na dopyt	1500603686	Rám 400	Crafter, Crafter 4WD
1	na dopyt	1500603632	Rám 460 Carthago	Standard
1	9947418	1500603633	Rám 550	Standard
1	na dopyt	1500603684	Rám 550	Ducato, Jumper, Boxer Euro 6 d-Final
1	na dopyt	1500603687	Rám 550	Crafter, Crafter 4WD
1	na dopyt	1500603634	Rám 700	Standard
1	9947896	1500603685	Rám 700	Ducato, Jumper, Boxer Euro 6 d-Final
1	na dopyt	1500603688	Rám 700	Crafter
2	na dopyt	1500603635	Kompletný motor 400	Standard
2	na dopyt	1500603689	Kompletný motor 400	Ducato, Jumper, Boxer Euro 6 d-Final
2	na dopyt	1500603692	Kompletný motor 400	Crafter
2	na dopyt	1500603636	Motorový motor 460 Carthago	Standard
2	9959137	1500603637	Kompletný motor 550	Standard
2	na dopyt	1500603690	Kompletný motor 550	Ducato, Jumper, Boxer Euro 6 d-Final
2	na dopyt	1500603693	Kompletný motor 550	Crafter, Crafter 4WD
2	9949352	1500603638	Kompletný motor 700	Standard
2	na dopyt	1500603691	Kompletný motor 700	Ducato, Jumper, Boxer Euro 6 d-Final
2	na dopyt	1500603694	Kompletný motor 700	Crafter
3	na dopyt	1500603639	Kompletný nášľap 400	Standard
3	na dopyt	1500603695	Kompletný nášľap 400	Ducato, Jumper, Boxer Euro 6 d-Final
3	na dopyt	1500603698	Kompletný nášľap 400	Crafter
3	na dopyt	1500603640	Nášľapná plošina komplett 460 Carthago	Standard
3	na dopyt	1500603641	Kompletný nášľap 550	Standard
3	na dopyt	1500603696	Kompletný nášľap 550	Ducato, Jumper, Boxer Euro 6 d-Final
3	na dopyt	1500603699	Kompletný nášľap 550	Crafter, Crafter 4WD
3	9946626	1500603642	Kompletný nášľap 700	Standard
3	na dopyt	1500603697	Kompletný nášľap 700	Ducato, Jumper, Boxer Euro 6 d-Final
3	na dopyt	1500603700	Kompletný nášľap 700	Crafter
4	9946142	1500603643	Motor	Standard
4	9959222	1500603701	Motor	Ducato, Jumper, Boxer Euro 6 d-Final
4	na dopyt	1500603702	Motor	Crafter, Crafter 4WD
5	na dopyt	1500603720	Doska motora 400	Štandard, Ducato, Jumper, Boxer Euro 6 d-Final, Crafter
5	na dopyt	1500603721	Motorová doska 460 Carthago	Standard
5	na dopyt	1500603722	Doska motora 550	Standard, Ducato, Jumper, Boxer Euro 6 d-Final, Craf-Kľúčové slová: Crafter 4WD
5	9945976	1500603723	Doska motora 700	Štandard, Ducato, Jumper, Boxer Euro 6 d-Final, Crafter
6	9946765	1500603660	Motor	Standard, Ducato, Jumper, Boxer Euro 6 d-Final, Craf-Kľúčové slová: Crafter 4WD
7	9947269	1500603648	Reparácia Ritzel	Standard, Ducato, Jumper, Boxer Euro 6 d-Final, Craf-Kľúčové slová: Crafter 4WD
8	9946870	1500603649	Hnacie ramená	Standard

THULE SlideOut G2 Standard, Ducato, Crafter, Crafter 4WD

Poz.	Č. Movera	Č. výrobcu	Názov dielu	Vyhotovenie
8	na dopyt	1500603706	Hnacie ramená	Ducato, Jumper, Boxer Euro 6 d-Final
8	na dopyt	1500603707	Hnacie ramená	Crafter, Crafter 4WD
9	na dopyt	1500603644	Predná clona 400	Standard
9	na dopyt	1500603703	Predná clona 400	Ducato, Jumper, Boxer Euro 6 d-Final, Crafter
9	9959416	1500603645	Predná clona 460 Carthago	Standard
9	9945722	1500603646	Predná clona 550	Standard
9	9959607	1500603704	Predná clona 550	Ducato, Jumper, Boxer Euro 6 d-Final, Crafter, Crafter 4WD
9	9945916	1500603647	Predná clona 700	Standard
9	na dopyt	1500603705	Predná clona 700	Ducato, Jumper, Boxer Euro 6 d-Final, Crafter
10	na dopyt	1500603650	Spodný kryt 400	Standard
10	na dopyt	1500603708	Spodný kryt 400	Ducato, Jumper, Boxer Euro 6 d-Final, Crafter
10	na dopyt	1500603711	Spodný kryt 400	Crafter
10	9958687	1500603651	Spodný kryt 460 Carthago	Standard
10	na dopyt	1500603652	Spodný kryt 550	Standard
10	na dopyt	1500603709	Spodný kryt 550	Ducato, Jumper, Boxer Euro 6 d-Final, Crafter
10	na dopyt	1500603712	Spodný kryt 550	Crafter, Crafter 4WD
10	9949349	1500603653	Spodný kryt 700	Standard
10	9958905	1500603710	Spodný kryt 700	Ducato, Jumper, Boxer Euro 6 d-Final, Crafter
10	na dopyt	1500603713	Spodný kryt 700	Crafter
11	na dopyt	1500603654	Pokrytie nad 400	Standard
11	na dopyt	1500603714	Pokrytie nad 400	Ducato, Jumper, Boxer Euro 6 d-Final
11	na dopyt	1500603717	Pokrytie nad 400	Crafter
11	na dopyt	1500603655	Horný kryt 460 Carthago	Standard
11	na dopyt	1500603656	Topná krytina 550	Standard
11	na dopyt	1500603715	Topná krytina 550	Ducato, Jumper, Boxer Euro 6 d-Final
11	na dopyt	1500603718	Topná krytina 550	Crafter, Crafter 4WD
11	9945731	1500603657	Pokrytie nad 700	Standard
11	na dopyt	1500603716	Pokrytie nad 700	Ducato, Jumper, Boxer Euro 6 d-Final
11	na dopyt	1500603719	Pokrytie nad 700	Crafter
12	9959408	1500603242	Predná doska 400	Štandard, Ducato, Jumper, Boxer Euro 6 d-Final, Crafter
12	na dopyt	1500603398	Frontplatte 460 Carthago	Standard
12	9935873	1500603232	Predná doska 550	Štandard, Ducato, Jumper, Boxer Euro 6 d-Final, Crafter, Crafter 4WD
12	9936318	1500603243	Predná doska 700	Štandard, Ducato, Jumper, Boxer Euro 6 d-Final, Crafter
13	9935817	1500603404	Bezpečnostný hák nášľapnej plošiny	Štandard, Ducato, Jumper, Boxer Euro 6 d-Final, Crafter, Crafter 4WD
14	9923413	1500602752	Aretačná pružina krytu (6 St.)	Štandard, Ducato, Jumper, Boxer Euro 6 d-Final, Crafter, Crafter 4WD
15	9945641	1500603726	Koncový doraz nášľapnej plošiny	Štandard, Ducato, Jumper, Boxer Euro 6 d-Final, Crafter, Crafter 4WD
16	na dopyt	1500603233	Upevňovací uholník + výkyvný čap	Crafter 4WD
17	9915418	1500602747	Koncový diel nášľapnej plošiny (2 ks)	Štandard, Ducato, Jumper, Boxer Euro 6 d-Final, Crafter, Crafter 4WD

THULE Ručne výsuvný schodík Slide Out Step

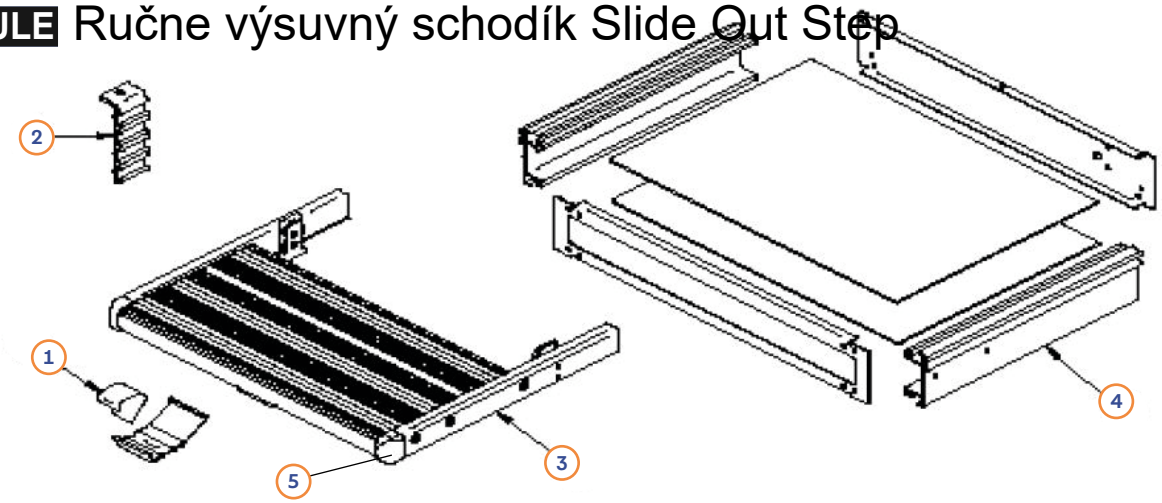

Poz.	Č. Movera	Č. výrobcu	Názov dielu
1	9939708	1500600427	Uzáver
2	9933274	1500601157	Fixácia
3	na dopyt	1500601779	Nášľap
4	9929052	1500601969	Rám
5	9915418	1500602747	Koncovka nášľapnej plošiny (2 ks)

LIPPERT DoubleStep 12V séria U (Project 2000 R10574, R10575, R10577)

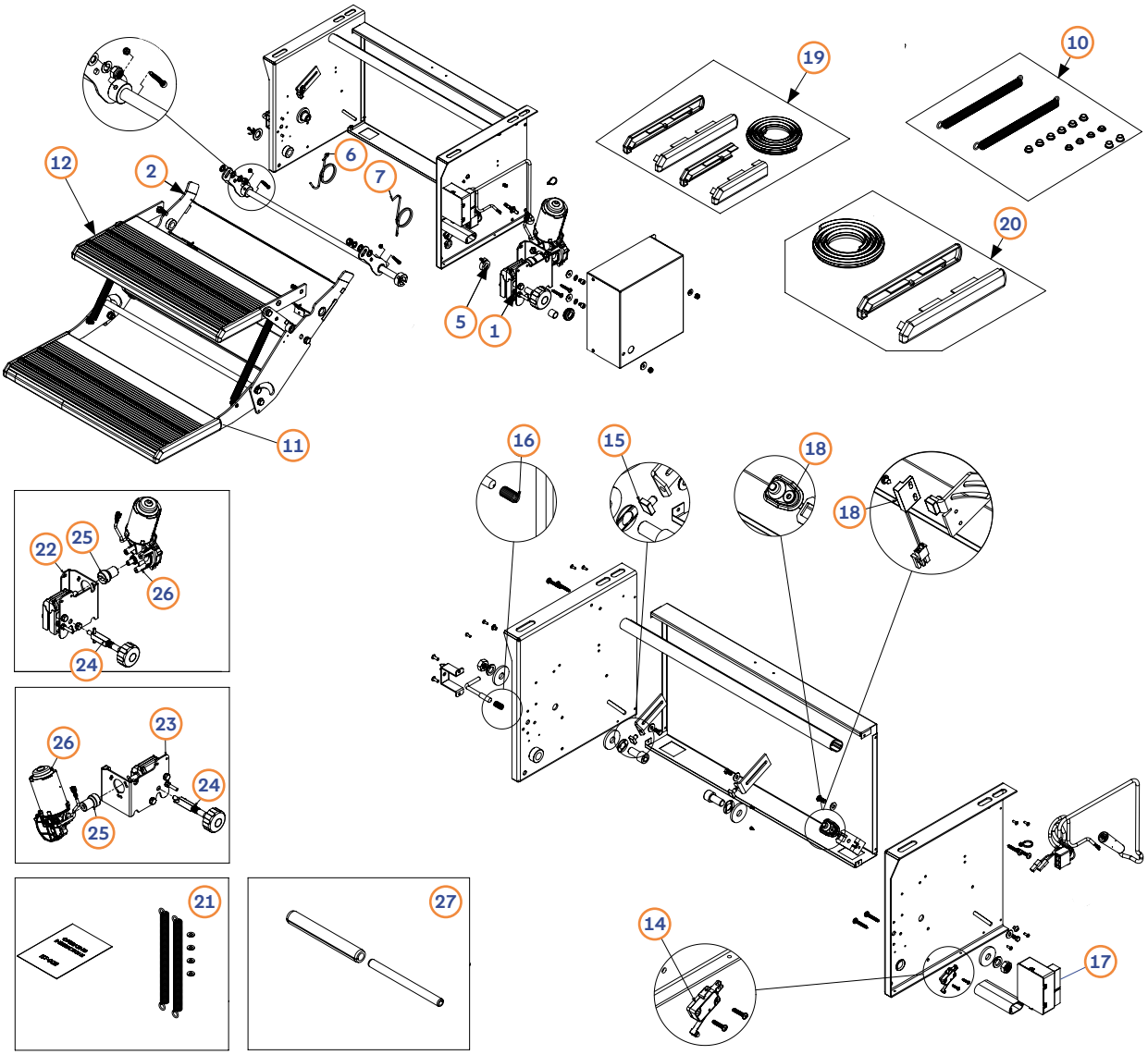

Poz.	Č. Movera	Č. výrobcu	Názov dielu
1a	9919614	2020339829	Kompletný motor 12V s prevodovkou, vpravo (570-809-D), 425628
1b	9914408	2020339830	Kompletný motor 12V s prevodovkou, vľavo (570-809-S), 425629
2	na dopyt	na dopyt	Nášľapná plošina Gruppe
5	9935795	2020333764	Nočné nohavice (570-031-1-ZF00), 425184
6	na dopyt	2020331790	Ľavá torzná pružina (087-20003), 424803
7	na dopyt	2020331789	Pravá torzná pružina (087-20002), 424802
10	na dopyt	2024044028	Pružina a súprava puzdier
11	na dopyt	na dopyt	Spodná nášľapná plošina
12	na dopyt	na dopyt	Horná nášľapná plošina
14	9910707	2020330971	Koncový spínač otvorenia (080-10000), 446578
15	na dopyt	2020333675	Gumová podprsenka (097-00002), 425161
16	na dopyt	2020332619	Tlačná pružina, 424862
17a	9947829	2021104056	Účtovná jednotka (vyžaduje sa uvedenie názvu modelu zo štítku)
17b	9929599	2020335439	Účtovná jednotka (vyžaduje sa uvedenie názvu modelu zo štítku)
18	9910708	2020331021	Koncový spínač zatvorenia (080-10001), 479499
19	na dopyt	2024044027	Súprava protišmykovej gumy a krytov nášľapnej plošiny, ľavá/pravá, pre R10574, R10577
20	9946566	2023005874	Súprava protišmykovej gumy a krytov nášľapnej plošiny, ľavá/pravá, pre R10575
21	9959509	2020340108	Skupina stavebných náhrad (087-00007), 425643
22	9916603	2020339742	Prevodná jednotka vpravo (576-809-D-ZF00) 425617 pre sériové číslo od 000154407 alebo začínajúce s 304
23	9929675	2020339743	Prevodná jednotka ľavá (576-809-S-ZF00) 425618 pre sériové číslo od 000154407 alebo začínajúce s 304
24	9910729	2020330985	Motorová konštrukcia (570-8080-ZF00), 446605
25	9944291	2020335298	Motorová paleta (570-039-0), 425297
26	9909284	2020330929	Motor 12V (080-40001), 424712
27	9926961	2020341589	Náhradná špina 5mm, 425696

LIPPERT SingleStep 12V séria R,S,T V1 (Project 2000 R10750)

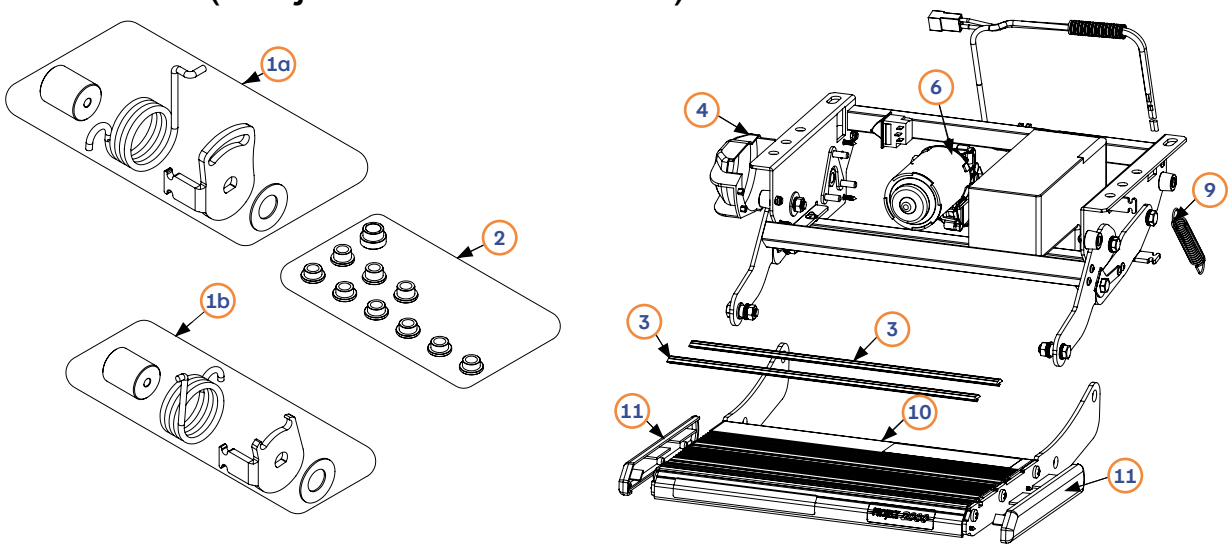

Poz.	Č. Movera	Č. výrobcu	Názov dielu
1a	9929352	2020343471	Súprava pružín pre sériu S, 425806
1b	9924781	2020343447	Súprava pružín pre série R a T, 425792
2	9958837	2020343448	Satz Buchsen, 425790
3	9919588	2020343449	Antirush gumy (086-00010), 425791
3+11	9946566	2023005874	Súprava protišmykovej gumy a krytov nášľapnej plošiny, ľavá a pravá
4	na dopyt	2020343446	Pokrytie spájkovej zmluvy (750-074-0), 425793
5	9945535	2020343450	Koncový spínač zatvorenia (080-10043), 425794
6	9946015	2020330933	Motor 12V, 424719
6	9933949	2020342950	Motor 12V, 425755 (080-40029)
9	9920523	2020333424	Pružina (087-00003), 425135
10	na dopyt	na dopyt	Nášľap, komplet
12	9911158	2020330937	Polohovanie roziet prevodovky motora (084-30001), 424727

LIPPERT SingleStep 12V (Project 2000 R12473)

O koníčko

Dánsko
Dánsko
Cheti

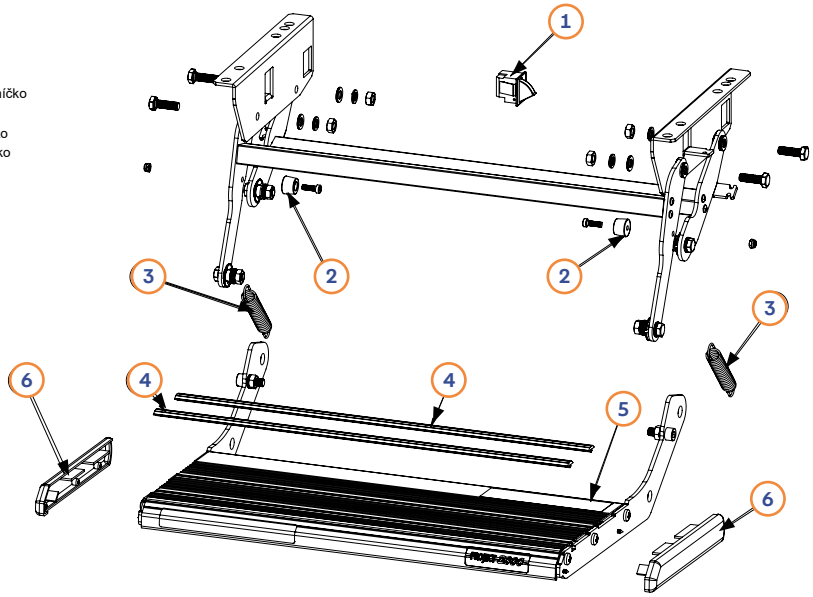

Poz.	Č. Movera	Č. výrobcu	Názov dielu
1	9945535	2020343450	Koncový spínač zatvorenia (080-10043), 425794
2	na dopyt	2020332426	Kužeľový tlmič 19x13x8 (097-00001), 424808
3	9920523	2020333424	Pružina (087-00003), 425135
4	9919588	2020343449	Antirush gumy (086-00010), 425791
5	na dopyt	425796	Kompletná nášľapná plošina 440R, 425796
5	na dopyt	2020343458	Kompletná nášľapná plošina 550R, 425801
5	na dopyt	2020343459	Kompletná nášľapná plošina 700R, 425802
4+6	9946566	2023005874	Súprava protišmykovej gumy a krytov nášľapnej plošiny, ľavá a pravá

LIPPERT SlideOut Step Innolight V6 550 12V (Project 2000 R10856)

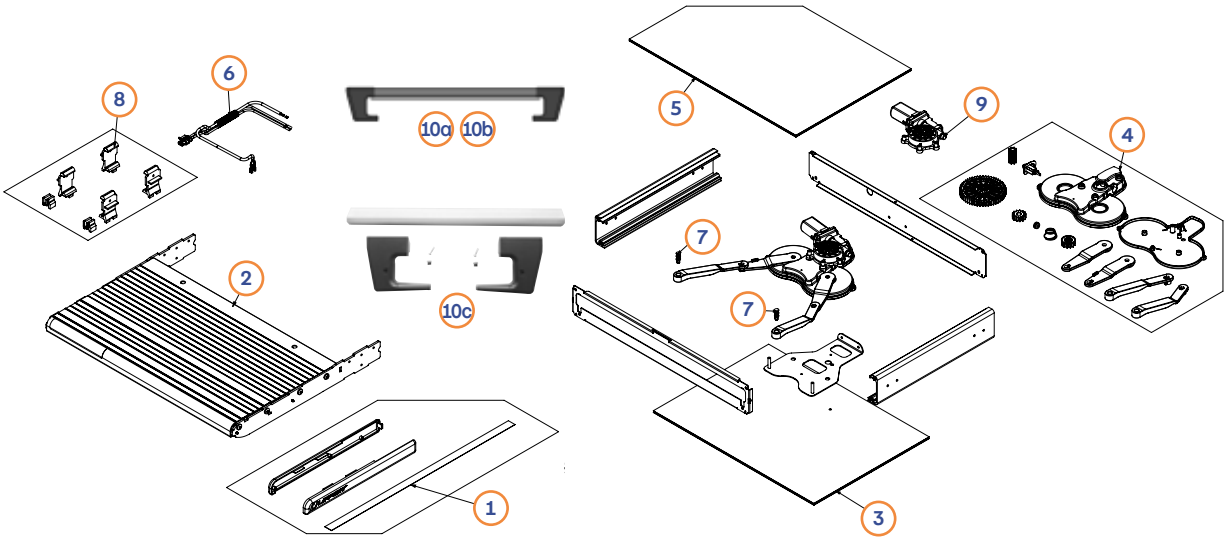

Poz.	Č. Movera	Č. výrobcu	Názov dielu
1	9958872	2023050375	Súprava bočných krytov, ľavá/pravá
2	na dopyt	2023050374	Nášľap 550 mm
3	na dopyt	2021101994	Pokrytie nižšie 522x375x5 mm
4	9946046	2023009990	Zubné kolesá bez motora
5	na dopyt	2021101992	Kryt, hore
6	na dopyt	2020343490	Kábelové súpravy (080-00086), 425819
7	9958871	2020343486	Skladovacie súpravy (2 ks) Ø10 mm (856-066-0), 425815
8	9944836	2020343483	Zásuvka na ľad, 425813
9	9926532	2020342951	Motor 12V (080-40028), 425756
10a	na dopyt	2024004789	Predná blendárka 550 V6, čierna
10b	na dopyt	2023042194	Predná blendárka 550 V6, šedá
10c	9946627	2021104104	Predná blendárka 550 V4/V5

LIPPERT SlideOut Step Alanera 550 12V (Project 2000 R10857)

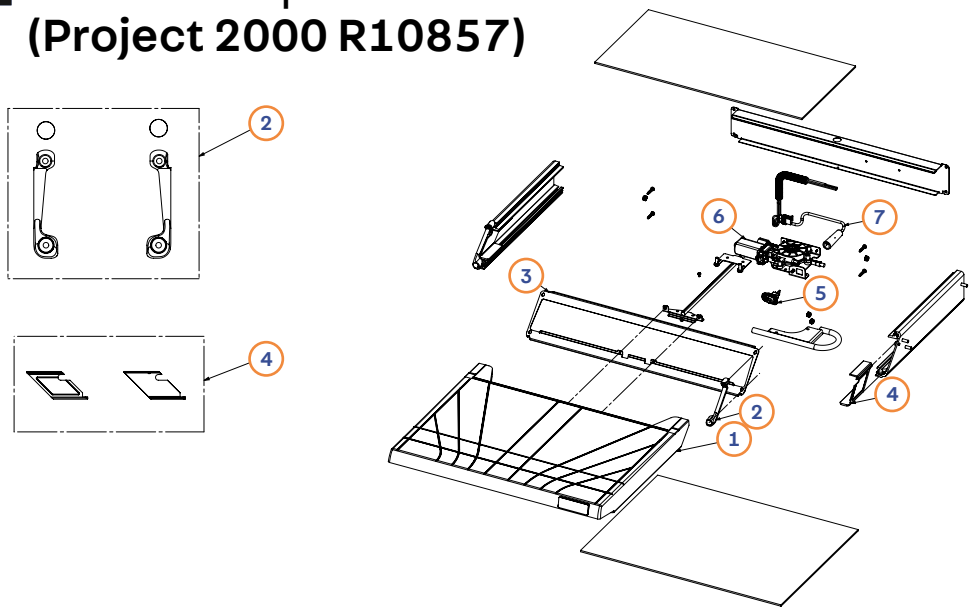

Poz.	Č. Movera	Č. výrobcu	Názov dielu
1	na dopyt	2024006413	Nášľapná plošina 550 mm (857-001/C)
2	na dopyt	2022005564	Výstupy Li/Re (857-008), krytiny (857-010) a skrutky (018-42250)
3	na dopyt	2024006414	Predná blendárka 550 mm (857-035-1-VE01)
4	na dopyt	2024006415	Hladký text (857-002 D/S)
5	9910708	2020331021	Koncový spínač zatvorenia (080-10001), 479499
6	na dopyt	2024006416	Motor 12V (080-40052)
7	na dopyt	2024006417	Kábelové zariadenie (080-00266)

DOMETIC MICRO-HEKI

Poz.	Č. Movera	Č. výrobcu	Názov dielu
1	9936994	4460000054	Sklenená sklo s šar-Nervy
5	9933475	4460000055	Tesnenie
10	na dopyt	4460000064	Prístrojový záber
15	na dopyt	4460000066	Posuvník
20	9945729	4460000068	Tlačidlo
25	9958909	4460000070	Vnútorné rámy (s letením) a plyn)
25	9935338	4460000072	Vnútorný rám (so sieťkou proti a tma a tma)
30	9935347	4460000074	Vonkajší rám
35	9991539	4460000023	Pružinová spona (súprava)

Farba rámu (-25) krémovobiela RAL9001

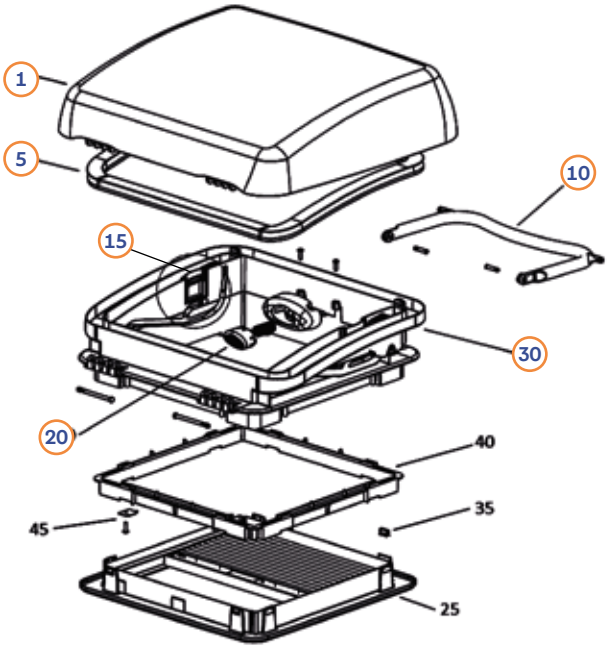

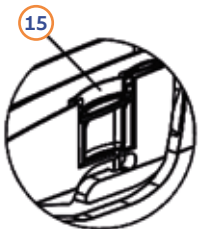

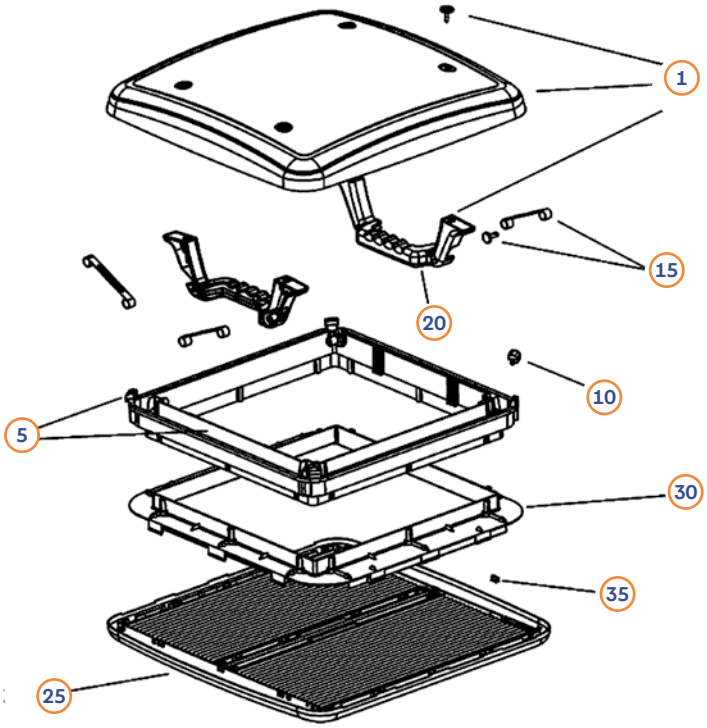

DOMETIC MINI-HEKI S / S FL

Poz.	Č. Movera	Hersteller-Nr.	Artikel-Bezeichnung
1	9996606	4460000044	Sklenený sklo (s nárazom a Montážne časti)
5	na dopyt	4460000045	Vonkajšie rámce
10	na dopyt	4460000046	Gumový doraz
15	9906948	4460000047	Ramená z pružinovej ocele (s Poistný čap)
20	9919927	4460000048	Útoky (s montážnymi dielmi)
25	9991575	4460000016	Vnútorné rámy kpl., s rolety, krémovobiele - Mini-Heki S
25	9947711	4460004067	Vnútorný rámec KPL, s roletami, krémovobiela - Mini-Heki S FL
30	9902728	4460000049	Montážne náplne kompl., Hrúbka strechy 23 – 42 mm
30	na dopyt	4460000050	Montážne náplne kompl., Hrúbka strechy 43 – 60 mm
35	9991539	4460000023	Pružinové spony (12 ks)
bez obr.	na dopyt	4460005092	Plný 2 ks. Šnúra, svorka, pružina

Farba rámu (-25) krémovobiela RAL9001

DOMETIC MINI-HEKI Plus / Style / FL

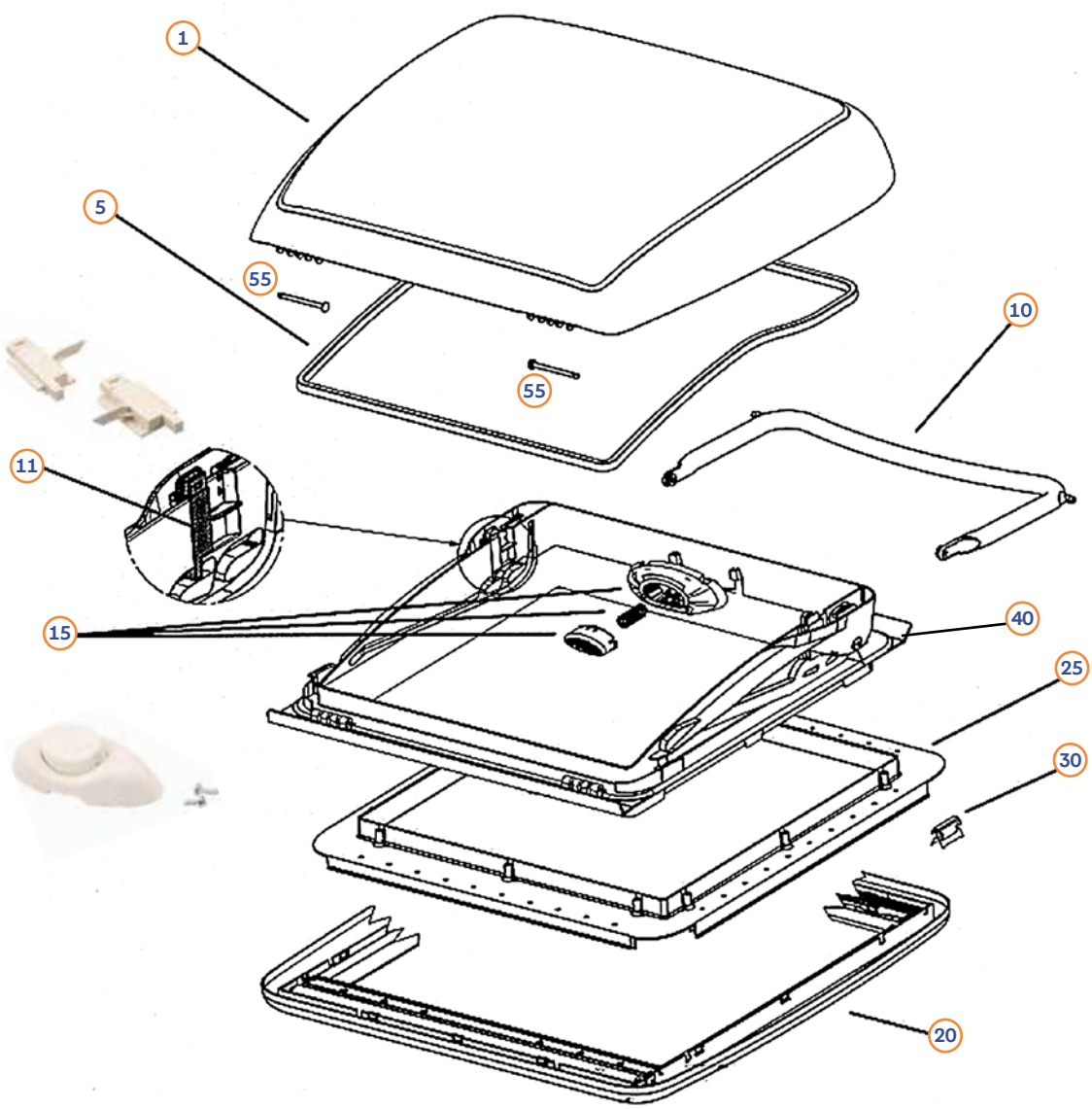

Farba rámu (-25) krémovobiela RAL9001

Poz.	Č. Movera	Č. výrobcu	Názov dielu
1	9946185	4460000024	Kompletné sklo bez tesnenia, s čapmi pántu
1	9992547	4460000025	Kompletné sklo s tesnením a čapmi pántu
1	na dopyt	4460000026	Kompletné sklo s tesnením a čapmi pántu ZW 35 cm2
1	na dopyt	4460000027	Kompletné sklo s tesnením a čapmi pántu ZW 49 cm2
5	9991571	4460000028	Tesnenie 1,65 m
10	9991572	4460000031	Oblúk s montážnymi dielmi
11	9991573	4460000036	Kompletný posúvač poistky oblúka
15	9991574	4460000034	Tlačidlo s montážnymi dielmi (súprava)
20	9947711	4460004067	Kompletný vnútorný rám s roletami, krémovobiely RAL9001
25	9991576	4460000021	Kompletný montážny rám pre hrúbku strechy 25 – 42 mm, RAL 9001
25	9991577	4460000022	Kompletný montážny rám pre hrúbku strechy 43 – 60 mm, RAL 9001
30	9991539	4460000023	Pružinová spona (súprava)
40	na dopyt	44600004064	Vonkajší rám Mini-Heki FL
bez obr.	9947413	4460004752	Aretačná páka Mini-Heki FL
bez obr.	na dopyt	4460005092	Vedenie šnúr roliet

DOMETIC HEKI 1

Základné/vonkajšie rámce

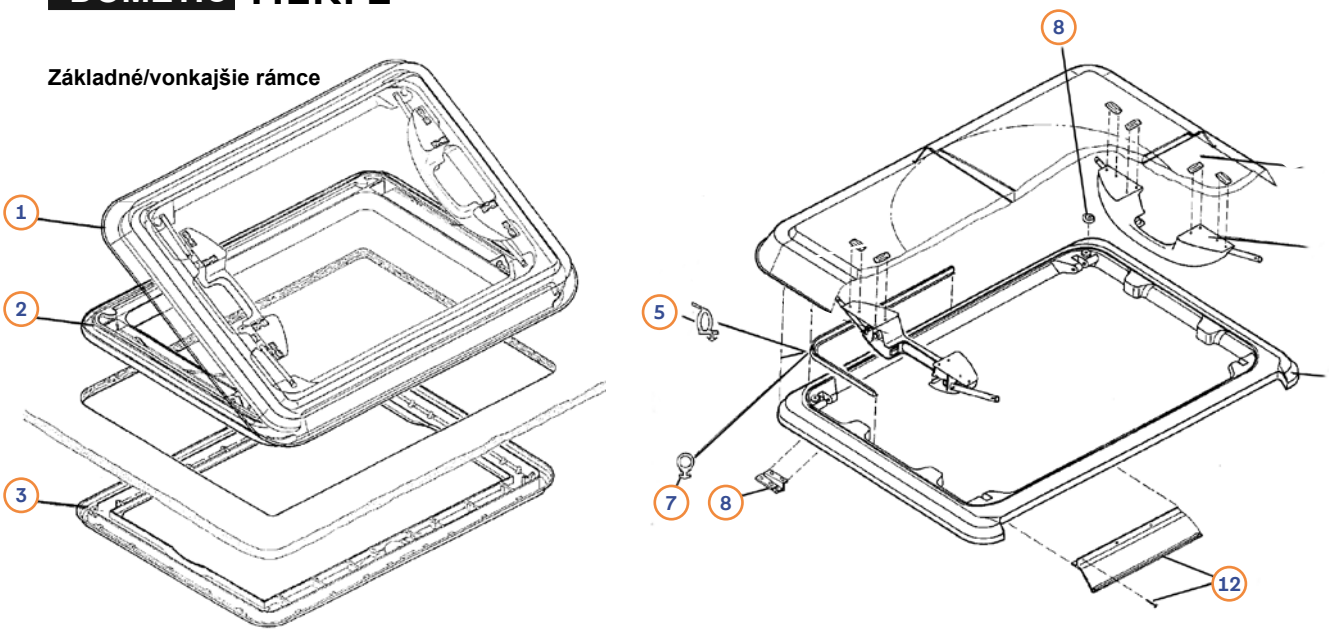

Vnútorný rám

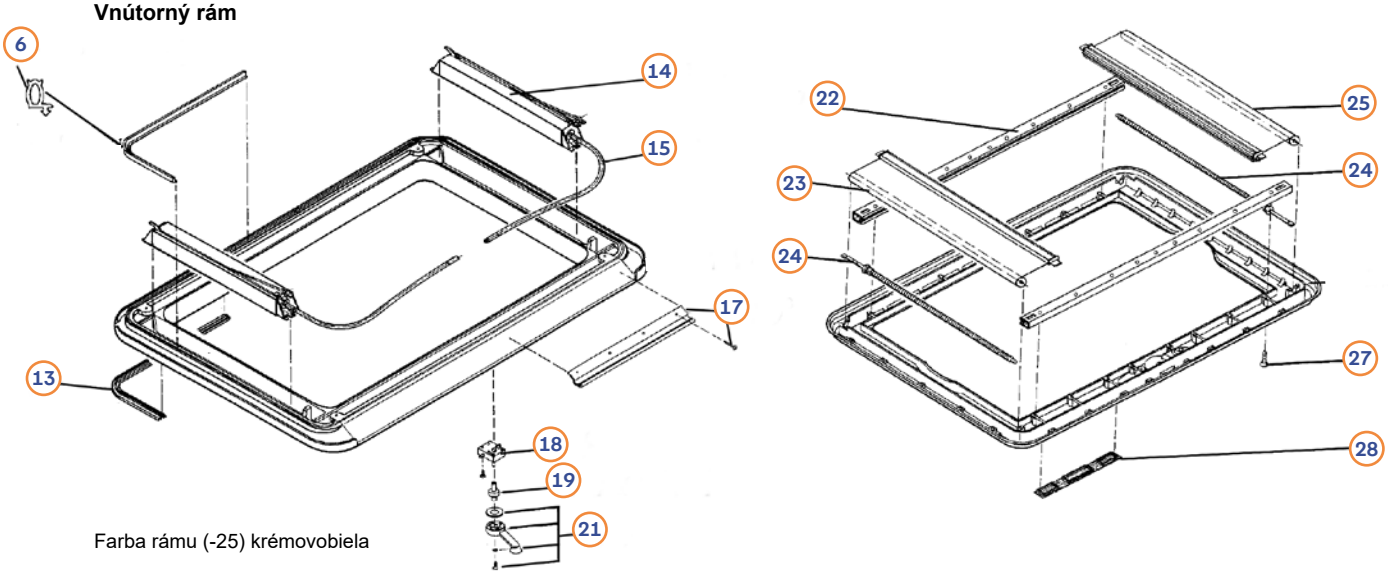

Farba rámu (-25) krémovobiela

Poz.	Č. Movera	Č. výrobcu	Názov dielu
1	na dopyt	4460000269	Náhradné sklo šedé bez chrapov (chrapov už nie sú k dispozícii)
2	9957024	4460000574	Kompletný základný rám bez trvalého vetrania
3	9939853	4460000576	Vnútorný rám kompletný, Gaze čierny
5	9957011	4460000155	Gumové tesnenie rámu zasklenia bez trvalého vetrania (5 m)
6	9959698	4460000281	Gumové tesnenie základného rámu bez trvalého vetrania (5 m)
7	9957010	4460000156	Gumové tesnenie rámu zasklenia s trvalým vetraním (5 m)
8	9957013	4460000274	Navádzacie kliny (balenie 2 ks) / gumové dorazy (4 ks)
12	9957012	4460000289	Horná lišta pántu vrátane montážnych dielov (súprava)
13	9957014	4460000157	Profilové tesnenie (5 m)
14	9957018	4460000275	Pohon (pár)
15	9957019	4460000276	Hnacie hriadele (pár)
17	9957015	4460000282	Spodná lišta pántu vrátane montážnych dielov (súprava)
18	9957020	4460000154	Kľuková prevodovka pre hrúbku strechy do 59 mm
19	na dopyt	4460000554	Hnací pastorok
21	9957023	4460000279	Kľuka s montážnymi časťami
22	9957027	4460000283	Kompletné vodiace lišty rolety (pár)
23	9957028	4460000579	Rolovacia sieťka proti hmyzu, komplet, farba čierna
23	9946098	4460000580	Rolovacia sieťka proti hmyzu, komplet, farba sivá
24	9991551	4460000187	Pružinový pohon FM1002
25	9957029	4460000285	Tmavé rolety kompletné
27	9957031	4460000287	Montážna súprava vnútorného rámu
28	9957030	4460000127	Súprava vetracích mriežok (10 ks)

DOMETIC HEKI 2

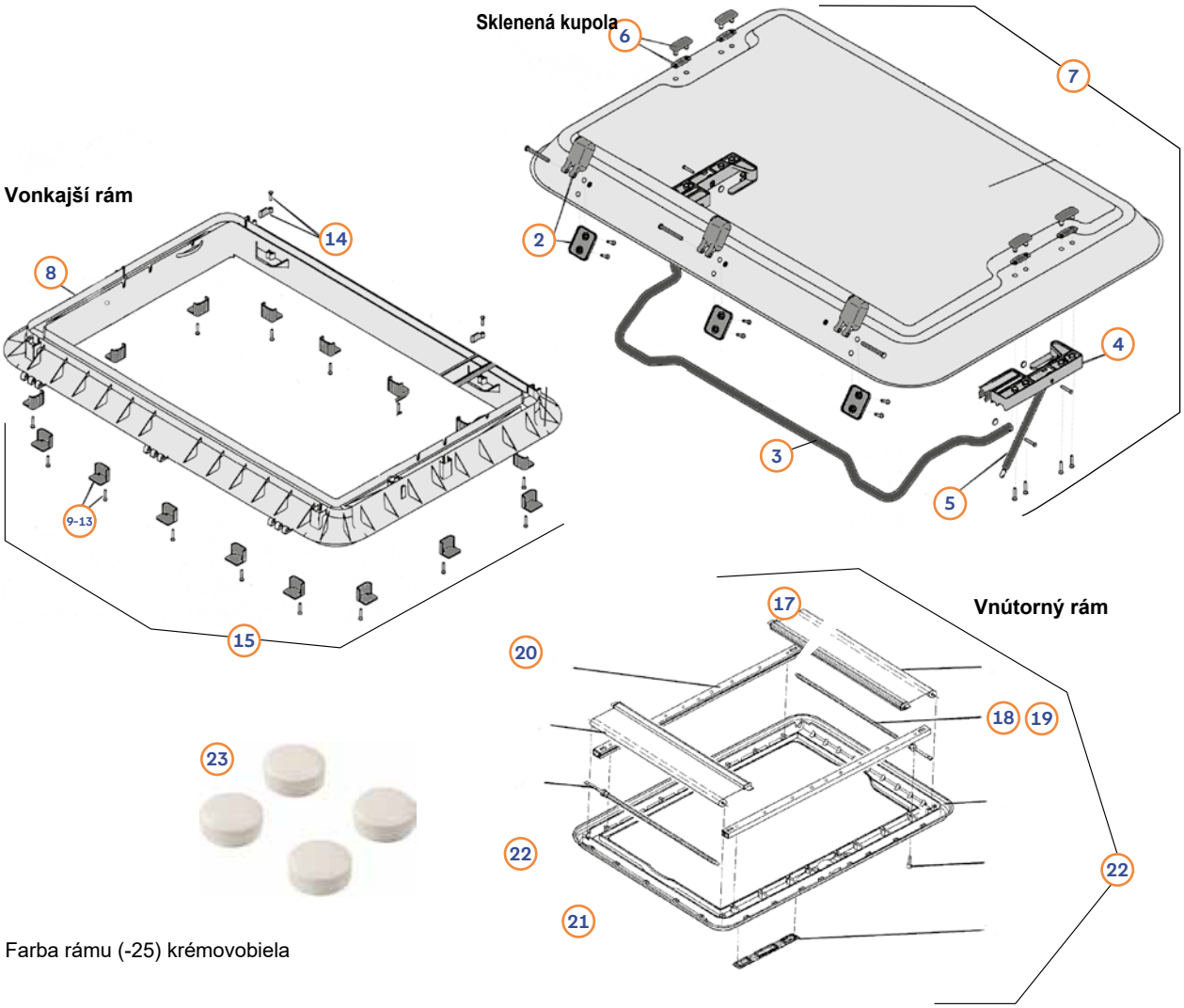

Farba rámu (-25) krémovobiela

Poz.	Č. Movera	Č. výrobcu	Názov dielu
2	9957034	4460000078	Pánt s montážnymi dielmi
3	9957035	4460000079	Rúrkový oblúk s montážnymi dielmi
4	9957039	4460000086	Ľavé / pravé uloženie plynovej pružiny s montážnymi dielmi vrátane spôn (súprava)
5	9957036	4460000080	Plynová pružina s montážnymi dielmi (kus)
6	9957037	4460000081	Súprava krytiek kupoly
7	9957038	4460000083	Sklenená sklenka šedá kompletne s stavebnými dielmi (Pos. 2 - 6)
7	9947026	4460000084	Kompletná tmavosivá kupola s montážnymi dielmi (poz. 2 - 6)
7	na dopyt	4460000085	Sklenená sklenka šedá kompletne s stavebnými dielmi a nálepkami (Pos. 2 - 6)
8	9957045	4460000087	Vonkajšie rámy bez stavebných dielov
9	9957051	4460000090	Montážna konzola so skrutkou, 25 - 32 mm, farba sivá (súprava)
10	9963675	4460000091	Čierna montážna konzola so skrutkou 32 - 39 mm (súprava)
11	9963676	4460000092	Montážna konzola so skrutkou, 39 - 46 mm, farba žltá (súprava)
12	9963677	4460000093	Montážna konzola so skrutkou, 46 - 53 mm, farba modrá (súprava)
13	9957055	4460000094	Montážna konzola so skrutkou, 53 - 60 mm, farba červená (súprava)
14	9957048	4460000089	Predpínač so skrutkou (nastavený)
15	9957049	4460000121	Vonkajšie rámy kompletné s stavebnými dielmi; Wst. 25 - 32 mm
15	9946602	4460000122	Vonkajšie rámy kompletné s stavebnými dielmi; Wst. 32 - 39 mm
15	na dopyt	4460000124	Vonkajšie rámy kompletné s stavebnými dielmi; Wst. 46 - 53 mm
15	na dopyt	4460000125	Vonkajšie rámy kompletné s stavebnými dielmi; Wst. 53 - 60 mm
17	9957041	4460000098	Rolovacia sieťka proti hmyzu, komplet
18	9957042	4460000102	Tmavé rollo kompletné (pripravené na montáž)
18	na dopyt	4460000103	Tmavé rollo kompletné (pripravené na montáž); ohnivý
19	9957043	4460000107	Upínacia pružina (súprava)
20	9991520	4460000126	Pružinový pohon
21	9957030	4460000127	Vetracia mriežka (súprava)
22	9957044	4460000130	Vnútorné rámy s stavebnými dielmi (čierna Gaze)
23	9997794	4460002228	Krytová kapota krémová biela RAL9001 (4 ks)

DOMETIC HEKI 2 de Luxe

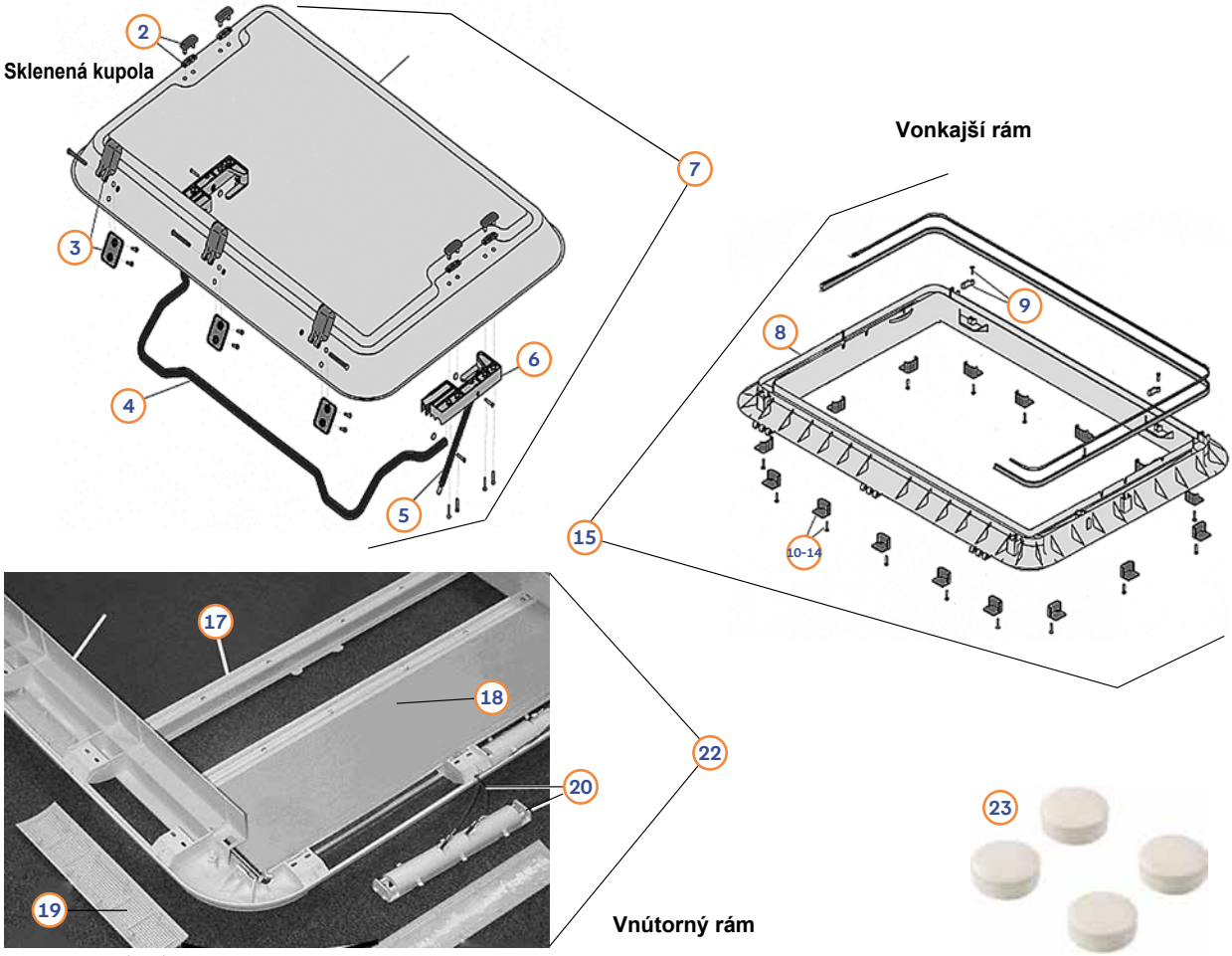

Farba rámu (-25) krémovobiela

Poz.	Č. Movera	Hersteller-Nr.	Artikel-Bezeichnung
2	9957037	4460000081	Krytky sklenenej kupoly (súprava)
3	9957034	4460000078	Pánt s montážnymi dielmi (ks)
4	9957035	4460000079	Rúrkový oblúk s montážnymi dielmi (kus)
5	9957036	4460000080	Plynová pružina s montážnymi dielmi (kus)
6	9957039	4460000086	Ľavé / pravé uloženie plynovej pružiny s montážnymi dielmi vrátane spôn (súprava)
7	9957038	4460000083	Sklenená sklenka šedá kompletne s stavebnými dielmi (Pos. 2 - 6)
7	9947026	4460000084	Kompletná tmavosivá kupola s montážnymi dielmi (poz. 2 - 6)
7	na dopyt	4460000085	Sklenená sklenka šedá kompletne s stavebnými dielmi a nálepkami (Pos. 2 - 6)
8	9957045	4460000087	Vonkajšie rámy bez stavebných dielov
9	9957048	4460000089	Otočná západka s upevňovacou skrutkou (súprava)
10	9957051	4460000090	Montážna konzola so skrutkou, 25 - 32 mm, farba sivá (súprava)
11	9963675	4460000091	Čierna montážna konzola so skrutkou 32 - 39 mm (súprava)
12	9963676	4460000092	Montážna konzola so skrutkou, 39 - 46 mm, farba žltá (súprava)
13	9963677	4460000093	Montážna konzola so skrutkou, 46 - 53 mm, farba modrá (súprava)
14	9957055	4460000094	Montážna konzola so skrutkou, 53 - 60 mm, farba červená (súprava)
15	9957049	4460000121	Vonkajšie rámy kompletné s stavebnými dielmi; Wst. 25 - 32 mm
15	9946602	4460000122	Vonkajšie rámy kompletné s stavebnými dielmi; Wst. 32 - 39 mm
15	na dopyt	4460000124	Vonkajšie rámy kompletné s stavebnými dielmi; Wst. 46 - 53 mm
17	9991518	4460000100	Kompletná rolovacia sieťka proti hmyzu so spojovacím dielom a kolískou
18	9991519	4460000104	Kompletná zatemňovacia roleta (pripravená na montáž - Duette), béžová/sivá
18	9946552	4460000105	Kompletná zatemňovacia roleta (pripravená na montáž, 1 sklad), béžová/hliníková
18	na dopyt	4460000106	Tmavé rollo kpl. (pripravené na montáž) Fb. modrá/šedá; ohnivá
19	9991521	4460000134	Vetracia mriežka a kryt svietidla (súprava)
20	9991522	4460000136	Objímka žiarovky s káblovým zväzkom (bez osvetlenia) (súprava)
22	9991523	4460000137	Vnútorné rámy s stavebnými dielmi, s osvetlením, tmavé bežové/šedé, gaze čierne
22	9947922	4460000138	Vnútorné rámy s stavebnými dielmi bez osvetlenia, tmavé bežové/šedé, gaze čierne
22	na dopyt	4460000139	Vnútorné rámy s stavebnými dielmi, bez osvetlenia, tma beige/alu, gaze čierna
22	na dopyt	4460000288	Vnútorné rámy s stavebnými dielmi, bez osvetlenia, tmavé modré/šedé proti ohni Gaze čierna
bez obr.	9991520	4460000126	Pružinový pohon
23	9997794	4460002228	Krytová kapota krémová biela RAL9001 (4 ks)

DOMETIC HEKI 3/HEKI 3 Plus

Sklenená kupola

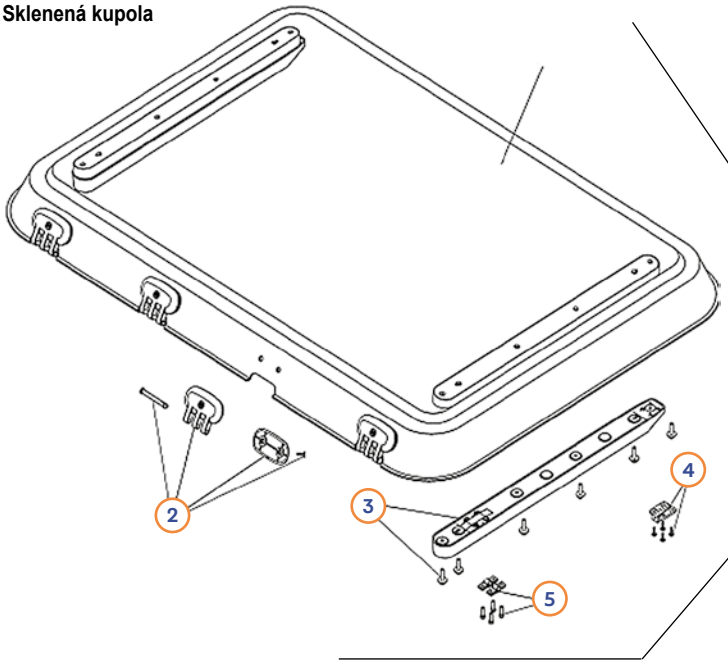







Vnútorný rám

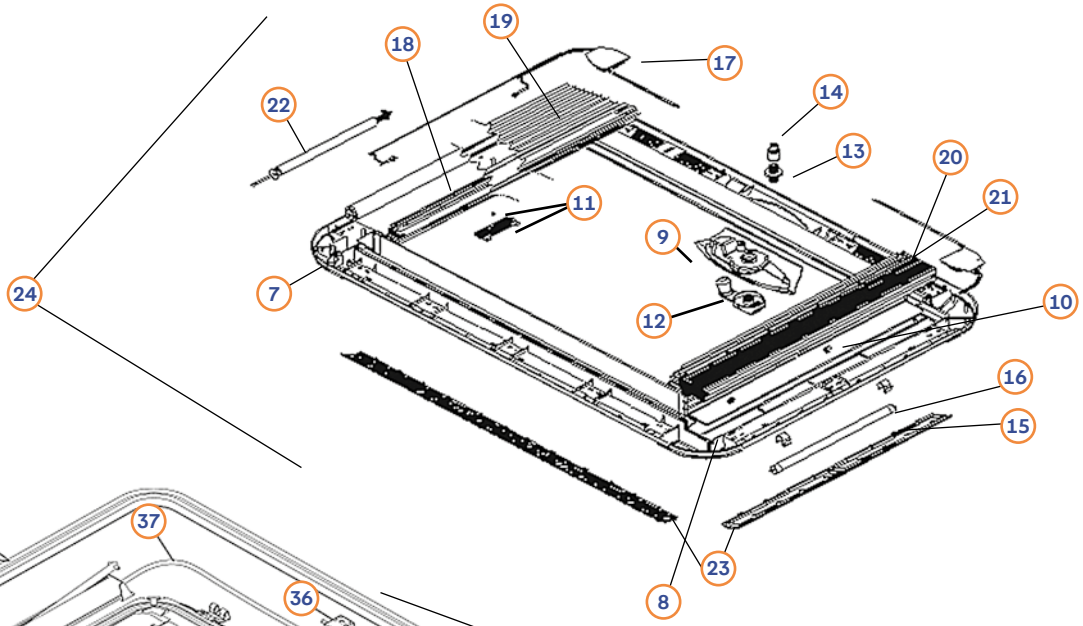

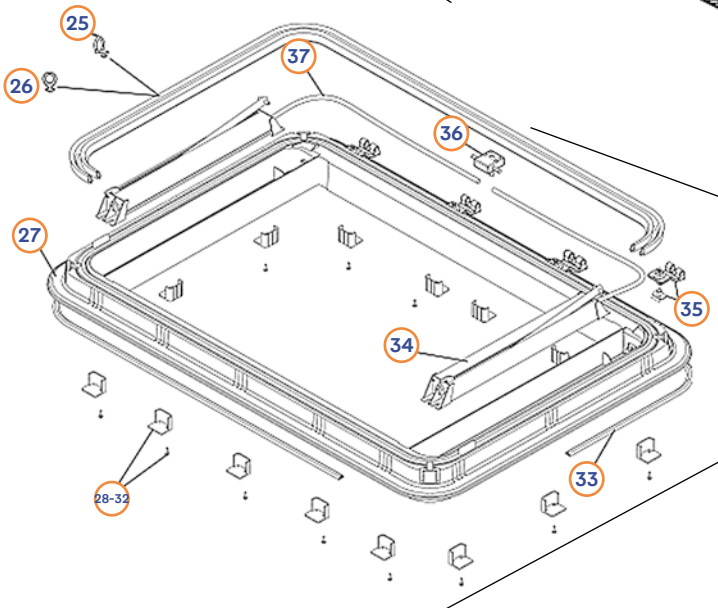

Vonkajší rám

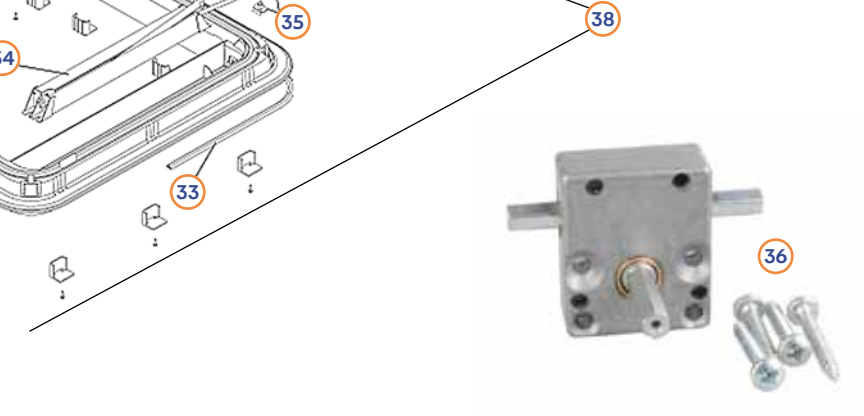

Farba rámu (-25) krémovobiela

DOMETIC HEKI 3/HEKI 3 Plus

Poz.	Č. Movera	Č. výrobcu	Názov dielu
2	9991525	4460000142	Pánt s montážnymi dielmi (súprava)
3	9991526	4460000143	Kompletná adaptérová lišta s montážnymi dielmi (súprava)
4	na dopyt	4460000144	Navádzací klin s montážnymi dielmi (súprava)
5	9991528	4460000145	Upevňovací profil s montážnymi dielmi (súprava)
6	9991529	4460000141	Sklo kompletné s podložkami
7	9991536	4460000159	Vnútorné rámy Heki 3 Plus (bez stavebných dielov)
8	9991537	4460000167	Kryt vnútorného rámu (súprava)
9	9991538	4460000168	Kryt kľuky (súprava)
10	9991539	4460000023	Pružinová spona (súprava)
11	9991540	4460000169	Kolíska s pružinou (súprava)
12	9991541	4460000171	Kľuka s montážnymi časťami (nastavené)
13	9991542	4460000172	Hnací pastorok
14	9991543	4460000173	Adaptér pre strechu 25 - 60 mm
15	9991544	4460000174	Svetelná rúra 12 V / 8 W
16	9991545	4460000175	Vstup na svetelné prostriedky (4 kusov)
17	9991546	4460000176	Elektronika (prednáška pre elektroniku)
18	9971441	4460003160	Rolovacia sieťka proti hmyzu Heki 3 (súprava)
19	9991548	4460000178	Skladaná sieťka proti hmyzu Heki 3 Plus (súprava)
19	na dopyt	4460000520	Heki 3 Plus (seta), protipožiarna ochrana hmyzu
20	9991549	4460000184	Zatemňovacia roleta Heki 3, do roku 2006
21	9991550	4460000186	Zatemňovacia roleta Heki 3 Plus od roku 2006
21	na dopyt	4460005169	Tmavé rollo Heki 3 Plus, ohňostroj
22	9991551	4460000187	Pružinový pohon FM1002
23	9991521	4460000134	Vetracia mriežka a kryt svietidla (súprava), béžové
23	na dopyt	4460000295	Vetracia mriežka a kryt svietidla (súprava), sivé
24	9991552	4460000163	Vnútorné rámy s osvetlením, beige
24	9920998	4460000291	Vnútorné rámy bez osvetlenia, beige
25	9957011	4460000155	Gumové tesnenie bez trvalého vetrania, 5 m
26	9957010	4460000156	Gumové tesnenie s núteným odvetrávaním 5 m
27	9991535	4460000522	Vonkajšie rámy s stavebnými dielmi
28	9957051	4460000090	Adaptér / montážny blok so skrutkou 25 - 32 mm, sivý (súprava)
29	9963675	4460000091	Adaptér / montážny blok so skrutkou 32 - 39 mm, čierny (súprava)
30	9963676	4460000092	Adaptér kus / montážny držiak so skrutkou 39 - 46 mm žltá (súprava)
31	9963677	4460000093	Adaptér kus / montážny držiak so skrutkou 46 - 53 mm modrá (set)
32	9957055	4460000094	Adaptér / montážny blok so skrutkou 53 - 60 mm, červený (súprava)
33	9957014	4460000157	Profilová gumička 5 m
34	9991531	4460000152	Pohon bez hnacích hriadeľov (pár)
35	9991534	4460000158	Uloženie pántu (súprava)
36	9957020	4460000154	Kľuková prevodovka 1:1
37	9991532	4460000153	Hnací hriadeľ Heki 3 (pár)
38	9991535	4460000522	Vonkajšie rámy s kompletnými stavebnými dielmi

DOMETIC HEKI 4/HEKI 4 Plus

Sklenená kupola

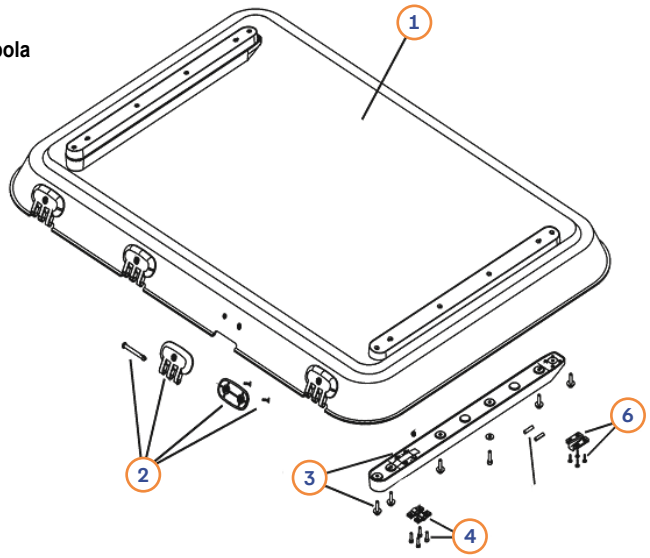

Vonkajší rám

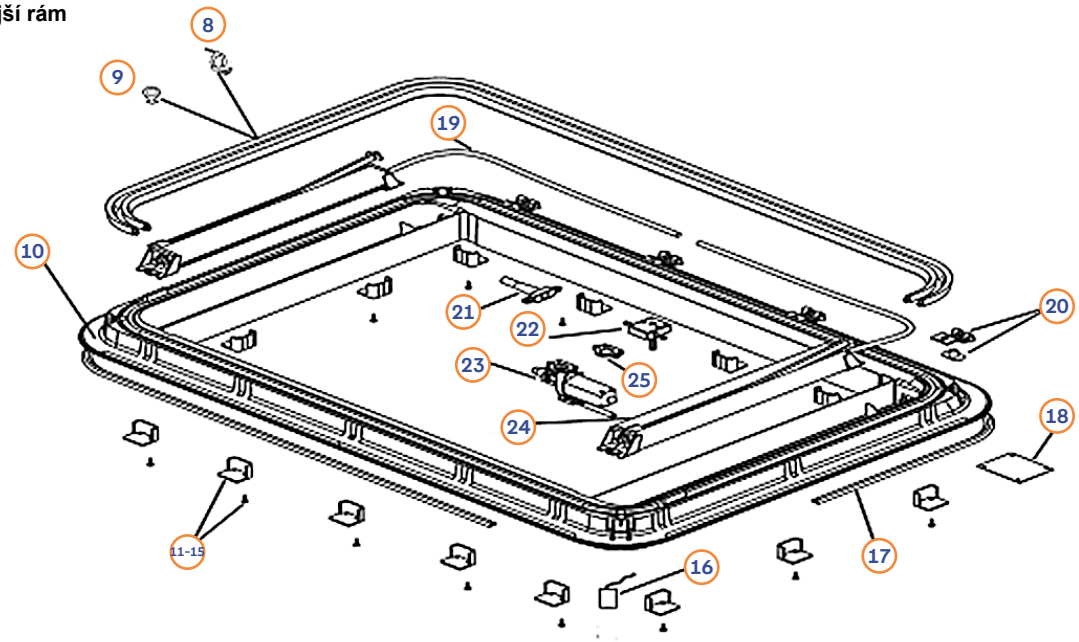

Vnútorný rám

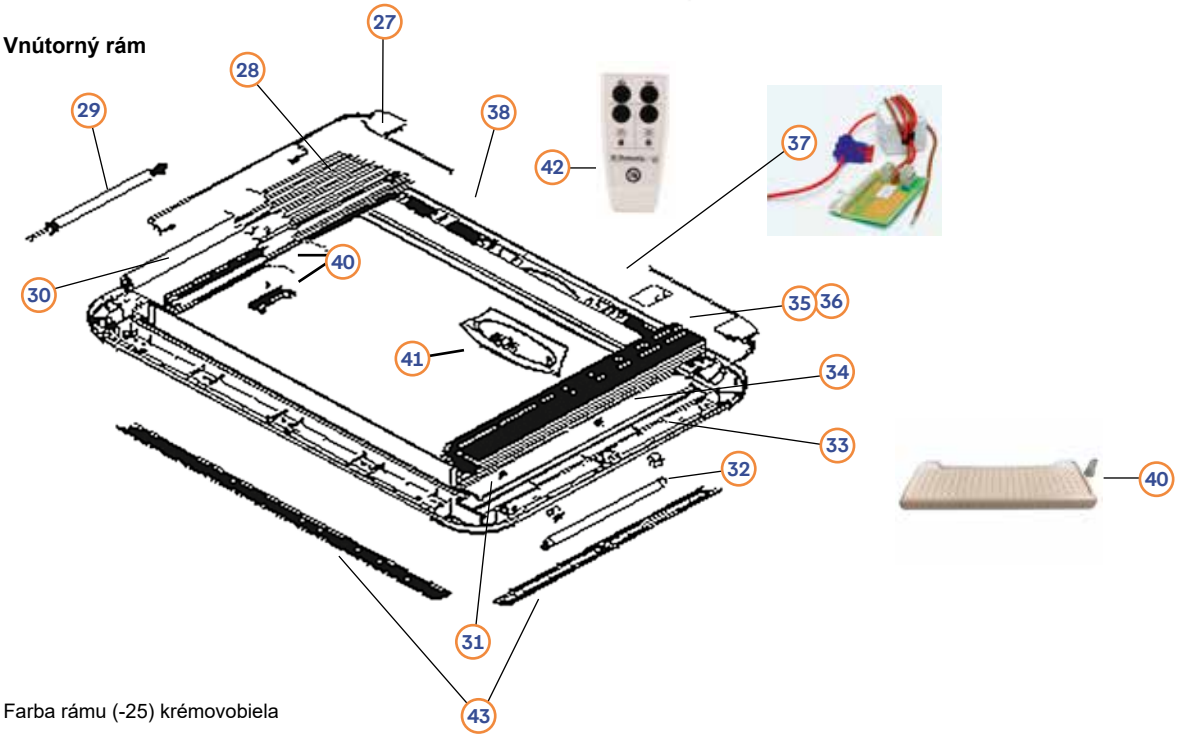

Farba rámu (-25) krémovobiela

DOMETIC HEKI 4/HEKI 4 Plus

Sklenená kupola

Poz.	Č. Movera	Č. výrobcu	Názov dielu
1-6	9991555	4460000189	Sklo s stavebnými dielmi SE10651050X742
2	9991525	4460000142	Pánt s montážnymi dielmi (súprava)
3	9991553	4460000188	Adaptérová lišta s montážnymi dielmi (súprava)
4	9991528	4460000145	Upevňovací profil s montážnymi dielmi (súprava)
6	9991527	4460000144	Navádzací klin s montážnymi dielmi (súprava)

Vonkajší rám

Poz.	Č. Movera	Č. výrobcu	Názov dielu
8	9957011	4460000155	Gumové tesnenie bez trvalého vetrania, 5 m
9	9957010	4460000156	Gumové tesnenie s núteným odvetrávaním 5 m
10	na dopyt	4460000522	Vonkajšie rámy (s stavebnými dielmi)
11	9957051	4460000090	Montážna konzola so skrutkou, 25 - 32 mm, farba sivá (súprava)
12	9963675	4460000091	Čierna montážna konzola so skrutkou 32 - 39 mm (súprava)
13	9963676	4460000092	Montážna konzola so skrutkou, 39 - 46 mm, farba žltá (súprava)
14	9963677	4460000093	Montážna konzola so skrutkou, 46 - 53 mm, farba modrá (súprava)
15	9957055	4460000194	Montážna konzola so skrutkou, 53 - 60 mm, farba červená (súprava)
16	9991562	4460000198	Dažďový senzor
17	9957014	4460000157	Profilová gumička 5 m
18	9991558	4460000197	Elektronické ovládanie model 2005 (doska plošných spojov)
19	9991532	4460000153	Hnací hriadeľ (súprava)
20	9991534	4460000158	Uloženie pántu (súprava)
21	9991561	4460000196	Núdzová kľuka
22	9991557	4460000192	Prevodovka 1:18
23	9991560	4460000195	E-motor je funkčný
24	9991556	4460000191	Pohon Heki 4 (bez hnacieho hriadeľa) (súprava)
25	9991559	4460000194	Držiak motora

Vnútorný rám

Poz.	Č. Movera	Č. výrobcu	Názov dielu
27	9991546	4460000176	Elektronika (prednáška) pre osvetlenie
28	9991548	4460000178	Heki 4 Plus (seta) - ochrana hmyzu / hmyzový rollo od roku 2006
29	9991551	4460000187	Pružinový pohon
30	9971441	4460003160	Rolovacia sieťka proti hmyzu Heki 4 (súprava), do roku 2006
31	9991537	4460000167	Kryt vnútorného rámu (súprava)
32	9991544	4460000174	Žiarivková trubica 12 V/8 W
33	9991545	4460000175	Uchytenie žiarivky (súprava)
34	9991539	4460000023	Pružinová spona (súprava)
35	9991549	4460000184	Zatemňovacia roleta Heki 4 (súprava), do roku 2006
36	9991550	4460000186	Zatemňovacia roleta Heki 4 Plus (súprava), od roku 2006
37	9991567	4460000200	Doska plošných spojov s napájacím konektorom
38	9991536	4460000159	Vnútorné rámy Heki 4 Plus (bez stavebných dielov)
40	9991540	4460000169	Kolíska s pružinou (súprava)
41	9991565	4460000294	Blend pre elektrický pohon s svetlom a príjemcom
42	9991566	4460000202	Rádiové diaľkové ovládanie model 2005 s batériou pre HEKI 4 & HEKI 4 Plus
43	9991521	4460000134	Vetracia mriežka a kryt svietidla (súprava)

DOMETIC MIDI-HEKI Style, Style GD a FL 700x500

Sklenená kupola

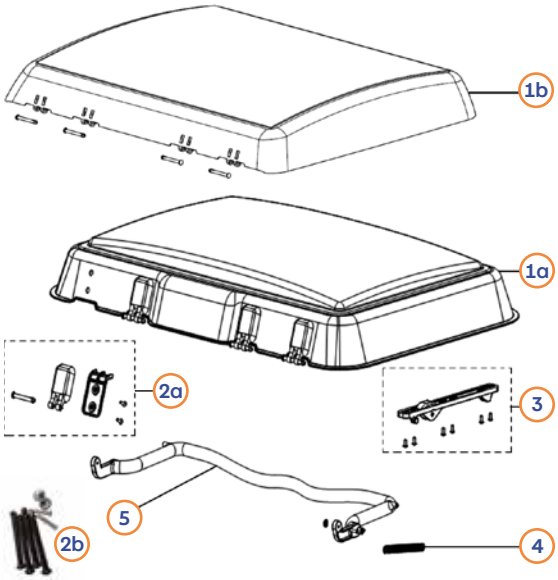

Externý rám - kľuka a elektrická verzia

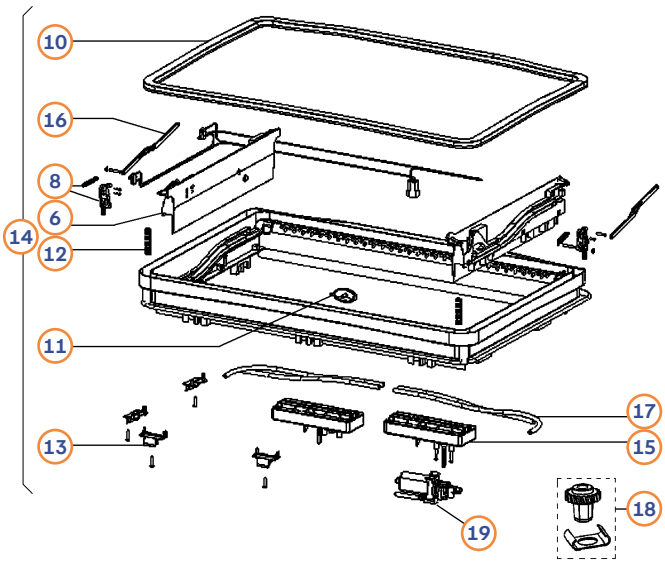

Vonkajšie rámy - Búgel verzia

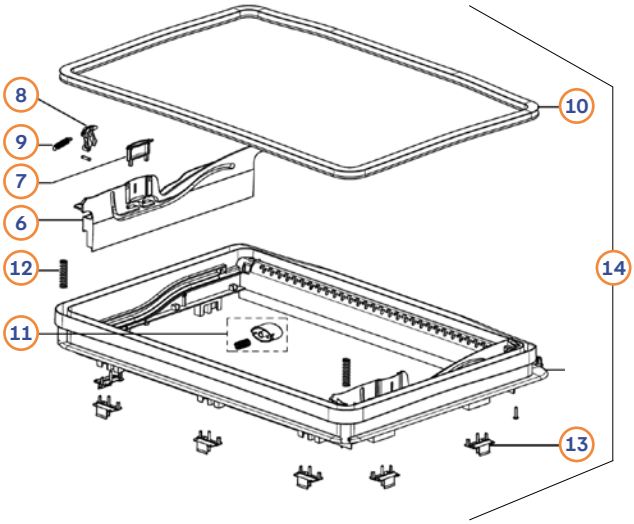

Navrhovať

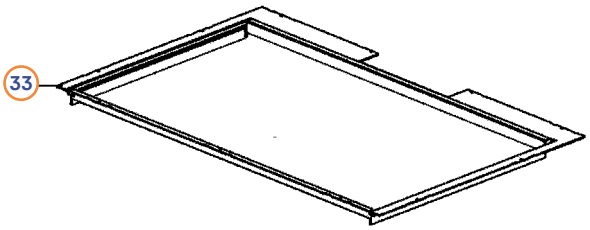

Vnútorný rám Style a Style GD

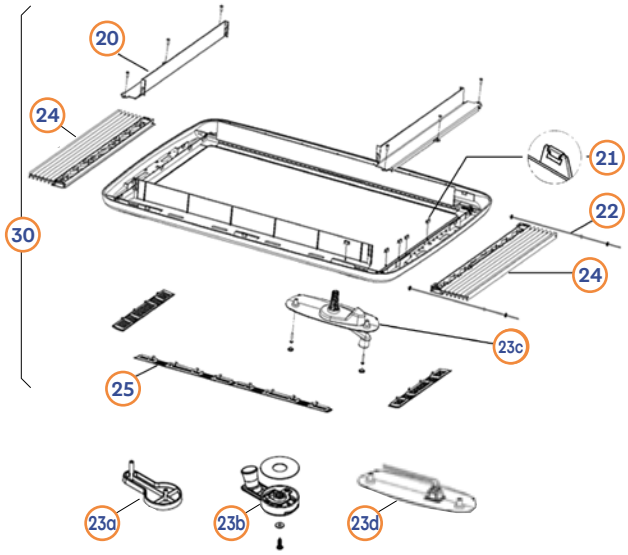

Vnútorný rám FL

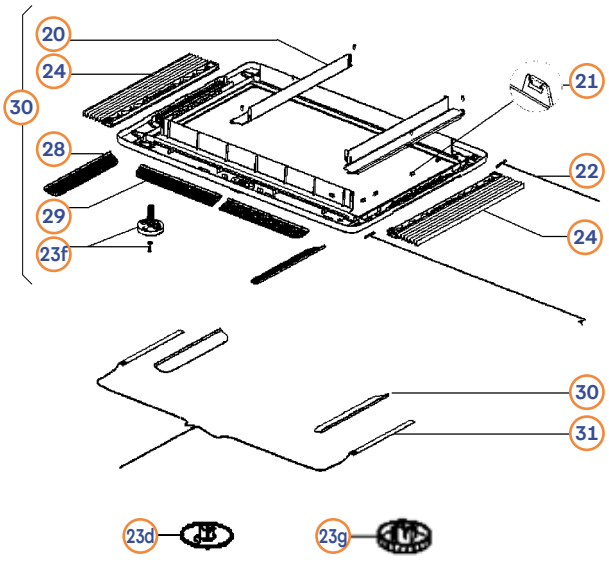

Farba rámu krémovobiela RAL9001

DOMETIC MIDI-HEKI Style, Style GD a FL 700x500

Poznámka :
DOMETIC: MIDI-HEKI Style 700 x 500 (1368, 1369, 1370, 1456, 1475, 1499) - až do roku 2017
DOMETIC: MIDI-HEKI Style GD 700 x 500 (1490, 1491, 1492, 1493, 1494) - ca. 2017 - ca. 2024
DOMETIC: MIDI-HEKI FL (1529,1530,1531) - ab. ca 2024

Sklenená kupola

Poz.	Č. Movera	Hersteller-Nr.	Artikel-Bezeichnung	Vyhotovenie
1a	-	-	Sklo bez stavebných dielov, transparentné *	V starom verzii Midi Heki 700x500
1b	9942908	4460000296	Sklenenie bez stavebných častí, biele **	1368, 1456 oblúk / 1369,1475 kľuka / 1370 Elektrické / 1490, 1492 Bully / 1491, 1493 kľuka / 1494 elektrické ovládanie / 1499 / 1529 oblúk / 1530 Kurbel / 1531 Elektro
1b	9932595	4460000298	Sklenenie bez stavebných dielov, šedé **	1368, 1456 oblúk / 1369,1475 kľuka / 1370 Elektrické / 1490, 1492 Bully / 1491, 1493 kľuka / 1494 elektrické ovládanie / 1499 / 1529 oblúk / 1530 Kurbel / 1531 Elektro
2a	9991579	4460000230	Pánt s montážnymi dielmi ***	1368, 1456 oblúk / 1369,1475 kľuka / 1370 Elektrické vyhotovenie
2b	na dopyt	4460005711	Stavebné diely na sklo Nová verzia ****	
3	9991580	4460000231	Funkčná doska s montážnymi dielmi	1368, 1456 oblúk
3	9991581	4460000232	Funkčná doska s montážnymi dielmi	1369,1475 Kurbel / 1370 Elektro
4	9991582	4460000299	Pružina	1368, 1456 oblúk / 1490, 1492 oblúk / 1529 Oblúk
5	9991583	4460000307	Oblúk s montážnymi dielmi	1368, 1456 oblúk / 1490, 1492 oblúk / 1529 Oblúk

* Už nie je k dispozícii (alternatívou je **)
** Alternatívne k starému transparentnému sklu poz. 1a
*** Vhodné len na staré transparentné sklo Pos. 1a
* *Pozorné len na nové sklo 1b

Vonkajší rám

Poz.	Č. Movera	Hersteller-Nr.	Artikel-Bezeichnung	Vyhotovenie
6	9942909	4460000799	Kompletný kryt mechanizmu oblúka s montážnymi zdieľať (vľavo / vpravo)	1368, 1456 Búľ / 1490, 1492 Búľ / 1529 Búľ
6	9991609	4460000328	Kompletný kryt kľukového pohonu s montážnymi zdieľať (vľavo / vpravo)	1369,1475 Kurbel / 1491 Kurbel / 1530 Kurbel
6	9991610	4460000331	Kompletný kryt elektrického pohonu s montážnymi zdieľať (vľavo / vpravo)	1370 elektrické vyhotovenie / 1494 elektrické vyhotovenie / 1531 elektrické vyhotovenie
7	9942911	4460000803		1368, 1456 oblúk / 1490, 1492 oblúk
8	9991598	4460000316	Rasthaky s stavebnými dielmi (vľavo / vpravo)	1368, 1456 oblúk / 1490, 1492 oblúk / 1529 Oblúk
8	9991611	4460000333 M1	Rasthaky s stavebnými dielmi (vľavo / vpravo)	1369,1475 Kurbel / 1370 Elektro / 1491 Kurbel / 1494 Elektro / 1530 Kurbel / 1531 Elektro
9	9991599	4460000209	Pružina (ľavá/pravá)	1368, 1456 oblúk
10	9947790	4460000617	Tesnenie 2,4 m	1368, 1456 oblúk / 1369,1475 kľuka / 1370 elektrické ovládanie / 1490, 1492 oblúk / 1491, 1493 kľuka / 1494 elektrické ovládanie / 1529 oblúk / 1530 kľuka / 1531 elektrické vyhotovenie
11	9991601	4460000319	Ovládacie tlačidlo s pružinou	1368, 1456 oblúk / 1490, 1492 oblúk / 1529 Oblúk
11	9991612	4460000336	Kryt tlačidla	1369,1475 Kurbel / 1370 Elektro / 1491 Kurbel / 1494 Elektro / 1530 Kurbel / 1531 Elektro
12	9991602	4460000211	Pružina (len pre vyhotovenie s trvalým odvetraním) (vľavo a vpravo)	1368, 1456 oblúk / 1369,1475 kľuka / 1370 Elektrické vyhotovenie / 1490, 1492 oblúk / 1491, 1493 kľuka / 1529 oblúk / 1530 kľuka / 1531 elektrické vyhotovenie
13	9963680	4460000240	Montážna konzola a skrutka, pre strechu 25 až 29 mm	1368, 1456 oblúk / 1369,1475 kľuka / 1370 Elektrické vyhotovenie / 1490, 1492 oblúk / 1491, 1493 kľuka / 1529 oblúk / 1530 kľuka / 1531 elektrické vyhotovenie
13	9991604	4460000241	Montážna konzola a skrutka, pre strechu 30 až 34 mm	1368, 1456 oblúk / 1369,1475 kľuka / 1370 Elektrické vyhotovenie / 1490, 1492 oblúk / 1491, 1493 kľuka / 1529 oblúk / 1530 kľuka / 1531 elektrické vyhotovenie
13	9963681	4460000242	Montážna konzola a skrutka, pre strechu 35 až 42 mm	1368, 1456 oblúk / 1369,1475 kľuka / 1370 Elektrické vyhotovenie / 1490, 1492 oblúk / 1491, 1493 kľuka / 1529 oblúk / 1530 kľuka / 1531 elektrické vyhotovenie
13	9963681	4460000243	Montážna konzola a skrutka, pre strešnú silu 43 až 52 mm	1368, 1456 oblúk / 1369,1475 kľuka / 1370 Elektrické vyhotovenie / 1490, 1492 oblúk / 1491, 1493 kľuka / 1529 oblúk / 1530 kľuka / 1531 elektrické vyhotovenie
13	9963683	4460000244	Montážna konzola a skrutka, pre strechu 53 až 60 mm	1368, 1456 oblúk / 1369,1475 kľuka / 1370 Elektrické vyhotovenie / 1490, 1492 oblúk / 1491, 1493 kľuka / 1529 oblúk / 1530 kľuka / 1531 elektrické vyhotovenie
14	9991608	4460000322	Vnútorné rámce s nútenými odvetranie	1368, 1456 oblúk / 1490, 1492 oblúk / 1529 Oblúk

→

DOMETIC MIDI-HEKI Style, Style GD a FL 700x500

Vonkajší rám

Poz.	Č. Movera	Hersteller-Nr.	Artikel-Bezeichnung	Vyhotovenie
14	na dopyt	4460000325 odvetranie	Vnútorné rámce bez núdzového	1368, 1456 oblúk / 1490, 1492 oblúk / 1529 Oblúk
14	9991618	4460000339	Kompletný vonkajší rám s trvalým vetraním	1369, 1475 Kurbel / 1491 Kurbel / 1530 Kurbel
14	na dopyt	4460000342 odvetranie	Vnútorné rámce bez núdzového	1369,1475 Kurbel / 1491 Kurbel / 1530 Kurbel
14	na dopyt	4460000345	Kompletný vonkajší rám s trvalým vetraním	1370 elektrické vyhotovenie / 1494 elektrické vyhotovenie / 1531 elektrické vyhotovenie
14	na dopyt	4460000348 odvetranie	Vnútorné rámce bez núdzového	1370 elektrické vyhotovenie / 1494 elektrické vyhotovenie / 1531 elektrické vyhotovenie
15	9991614	4460000212	Kompletná prevodovka kľukového pohonu	1369,1475 Kurbel / 1491 Kurbel
15	9991615	4460000249	Kompletná prevodovka elektrického pohonu	1370 elektrické / 1494 elektrické
15	9959396	4460005095	Prevodovka kľukového pohonu	1530 kľuka
15	na dopyt	4460005097	Prevodovka elektrického pohonu	1531 elektrické
16	9991616	4460000213	Výstavné panely s stavebnými dielmi (vľavo/ pravá)	1369, 1475 Kurbel / 1370 Elektro / 1491 Kurbel / 1494 Elektro / 1530 Kurbel / 1531 Elektro
17	9947789	4460001730	Kompletný ohybný hriadeľ s rúrkou, klzným dielom a Kľúčové	1369, 1475 Kurbel / 1491 Kurbel / 1530 Kurbel
17	na dopyt	4460000823	Kompletný ohybný hriadeľ	1370 elektrické vyhotovenie / 1494 elektrické vyhotovenie / 1531 elektrické vyhotovenie
18	9946419	4460003348	Hnací pastorok	1369, 1475 Kurbel / 1491 Kurbel / 1530 Kurbel
19	na dopyt	4460000647		1370 elektrické vyhotovenie / 1494 elektrické vyhotovenie / 1531 elektrické vyhotovenie
33	na dopyt	4460004025	Navrhovať	1529 oblúk / 1530 kľuka / 1531 elektrické vyhotovenie

Vnútorný rám

Poz.	Č. Movera	Hersteller-Nr.	Artikel-Bezeichnung	Vyhotovenie
20	9946899	4460000353	Blend pre interiérové rámy (pripravené na montáž)	1456,1499 oblúk / 1369,1475 kľuka / 1370 Elektrické vyhotovenie / 1490, 1492 oblúk / 1491, 1493 kľuka / 1494 elektrický pohon / 1529 oblúk / 1530 kľuka / 1531 Elektrické vyhotovenie
21	9991539	4460000023	Pružinová spona (súprava)	1456,1499 oblúk / 1369,1475 kľuka / 1370 Elektrické vyhotovenie / 1490, 1492 oblúk / 1491, 1493 kľuka / 1494 elektrický pohon / 1529 oblúk / 1530 kľuka / 1531 Elektrické vyhotovenie
22	9991588	4460000257	Vstupné na stranu Kpl.	1456,1499 oblúk / 1369,1475 kľuka / 1370 Elektrické vyhotovenie / 1490, 1492 oblúk / 1491, 1493 kľuka / 1494 elektrický pohon / 1529 oblúk / 1530 kľuka / 1531 Elektrické vyhotovenie
23a	9938547	4460000256	Kryt kľuky s montážnymi dielmi	1456 oblúk / 1490 oblúk
23b	9936159	4460000301	Kompletná kľuka s montážnymi dielmi	1475 kľuka / 1491 kľuka
23c	9991592	4460000369	Kompletná kľuka s montážnymi dielmi	1369 kľuka / 1493 kľuka
23d	9991593	4460000372	Kryt kľuky s montážnymi dielmi	1370 elektrické / 1494 elektrické
23e	na dopyt	4460004038	Kryt kľuky s montážnymi dielmi	1529 oblúk
23f	na dopyt	4460004041	Kľuka	1530 kľuka
23g	na dopyt	4460004044	Elektrický tlačidlo	1531 elektrické
24	9945966	4460000265	Ochrana hmyzu - systém tmavosť K. (môže byť montovateľný) vrátane prívodu Záverečné písmená a závery	1456,1499 oblúk / 1369,1475 kľuka / 1370 Elektrické vyhotovenie / 1490, 1492 oblúk / 1491, 1493 kľuka / 1494 elektrické
24	na dopyt	4460004028	Ochrana hmyzu - systém tmavosť K. (môže byť montovateľný) vrátane prívodu Záverečné písmená a závery	1529 oblúk / 1530 kľuka / 1531 elektrické vyhotovenie
25	9957030	4460000127	Vetracia mriežka	1456,1499 oblúk / 1369 kľuka / 1370 elektrické ovládanie / 1492 oblúk / 1493 kľuka / 1494 elektrické ovládanie / 1531 Elektrické vyhotovenie
28	na dopyt	4460004031	Vetracia mriežka	1529 oblúk / 1530 kľuka
29	9958741	4460004035	Vetracia mriežka	1529 oblúk / 1530 kľuka / 1531 elektrické vyhotovenie
30	9971517	4460004048	Vnútorný rám kpl. bugel verzia, Krémová biela RAL9001	1529 Búľ (a staré verzie 1456 Búľ / 1490 Bulíkov / 1368, 1499 Bulíkov / 1492 Bulíkov)
30	9959339	4460004051	Kompletný vnútorný rám, kľukové vyhotovenie, Krémová biela RAL9001	1530 kľuka (a staré verzie 1475 kľuka / 1491 kľuka / 1493 kľuka)
30	na dopyt	4460004054	Vnútorný rám, elektrická verzia Krémová biela RAL9001	1531 elektrické (a staré verzie 1370 elektrické / 1494 elektrické
30	na dopyt	4460005093	Vnútorný rám kpl. bugel verzia, Ohnivý, krémový RAL9001	Oblúk
30	na dopyt	4460005098	Vnútorný rám, elektrická verzia Ohnivý, krémový RAL9001	Elektrické vyhotovenie

Farba rámu krémovobiela RAL9001

DOMETIC MIDI-HEKI Style 400 x 700

Sklenená kupola

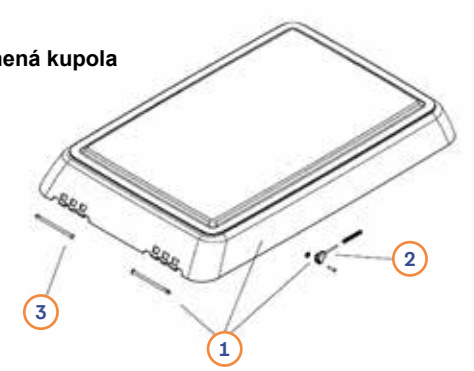

Vnútorný rám

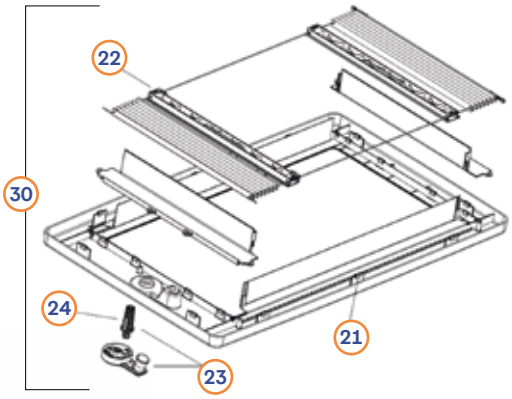

Vonkajší rám

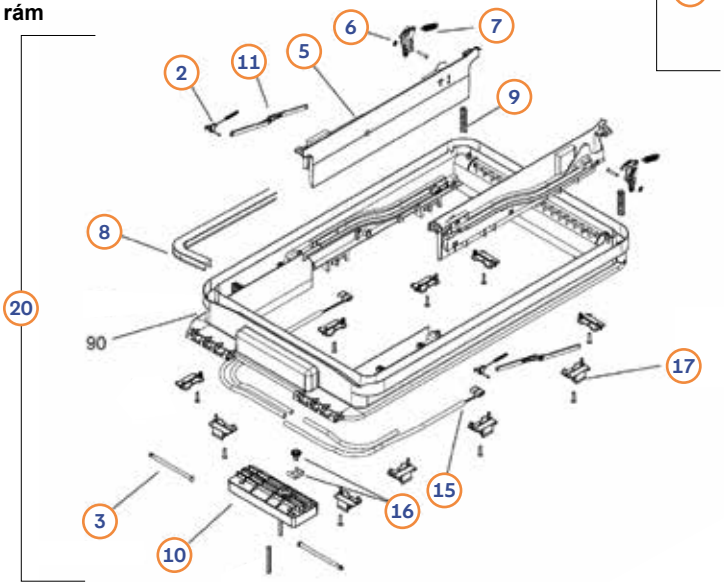

Farba rámu (-25) krémovobiela RAL9001

Sklenená kupola

Poz.	Č. Movera	Č. výrobcu	Názov dielu
1	9917558	4460000203	Vlasové rámy kpl. (pozri položky 05-10 lose)
2	9939313	4460000204	Posúvač s pružinou a montážnymi dielmi
3	9938057	4460000205	Čap

Vnútorný rám

Poz.	Č. Movera	Č. výrobcu	Názov dielu
21	9991539	4460000023	Pružinová spona (súprava)
22	9936256	4460000225	Ochrana hmyzu - systém tmavosť (dobre pripravený na montáž) Zoznam: Zoznam na konci a na konci
23	na dopyt	4460001325	Kľuka vyrobená z plastu s montážnymi časťami vrátane adaptéra stigma
24	9933598	4460000227	Adaptér
30	9938605	4460001326	Kompletný vnútorný rám „nová verzia“ s kľukovým pohonom (poz. 21 - 24)

Vonkajší rám

Poz.	Č. Movera	Č. výrobcu	Názov dielu
5	9991609	4460000328	Kompletný kryt kľukového pohonu s montážnymi dielmi (ľavý/pravý)
6	9991611	4460000333	Rasthaky s stavebnými dielmi (vľavo / vpravo) M1
7	9991599	4460000209	Pružina (ľavá / pravá)
8	9947790	4460000617	Tesnenie (len pre vyhotovenie bez trvalého vetrania)
9	9991602	4460000211	Pružina (len pri trvalom odvetraní) (ľavá / pravá)
10	9991614	4460000212	Kompletná prevodovka kľukového pohonu
11	9991616	4460000213	Výstavná doska s stavebnými dielmi (vľavo / vpravo)
15	9924739	4460000214	Kompletný ohybný hriadeľ (s rúrkou, klzným dielom a upínacími blokmi)
16	9946419	4460003348	Pastorok a príchytka (spojenie prevodovky s pružným hriadeľom)
17	9963680	4460000240	Montážny zdvihák a skrutky 25 až 29 mm
17	9991604	4460000241	Montážna konzola a skrutky, 30 až 34 mm
17	9963681	4460000242	Montážny držiak a skrutky 35 až 42 mm
17	9963682	4460000243	Montážny zdvihák a skrutky 43 až 52 mm
17	9963683	4460000244	Montážny kohút a skrutky 53 až 60 mm
20	na dopyt	4460000222	Vonkajšie rámy kompletné (5 - 55)

* Kovové a plastové kľuky nie sú zameniteľné. Pre zmenu z kovu na plast je potrebné použiť aj vnútorný rám. a vymieňajú sa.

DOMETIC Fantastic Vent 2250/3350/7350

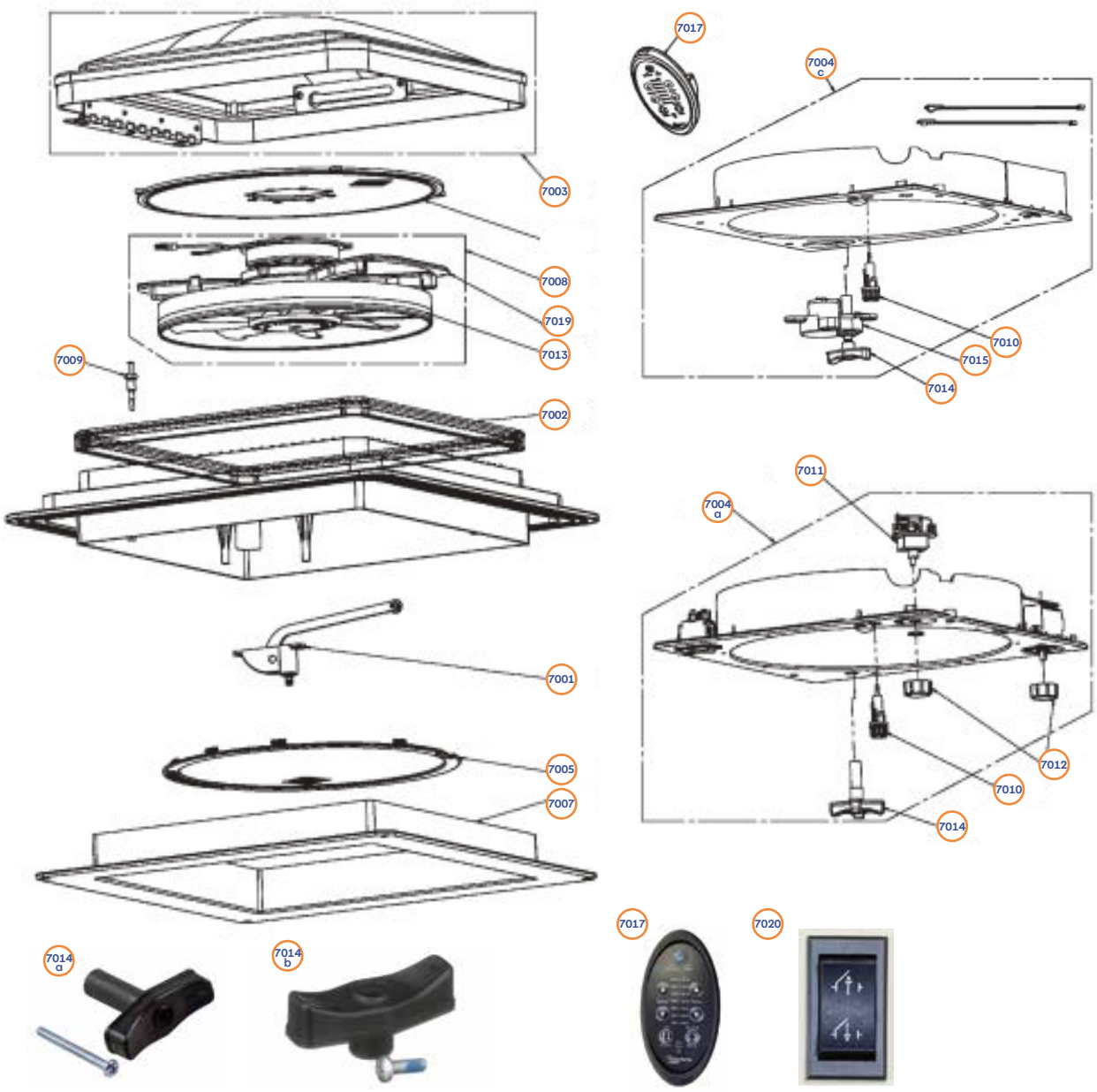

Poz.	Č. Movera	Č. výrobcu	Názov dielu
7001	na dopyt	K8011-05	Kit Hebel Otvorenie
7002	9938532	86002000258965	Súprava tesnenia
7003	9966023	K2020-81	Kit Haube úplne biely
7004a	9932858	958676218	Celý rám 2250
7004c	na dopyt	958676235	Celkový rám 7350
7005	9925676	K2034-80	Kit ochrana ventilátor
7007	9944853	K3040-80	Kit rámu vnútri
7008	9932195	K8017-00	Motorový ventilátor
7009	na dopyt	K1122-05	Kit Kolben Otvorenie
7010	na dopyt	K9018-09	Súprava držiaka poistky
7011	9964415	K1031-05	Súprava spínača rýchlosti 2250/3350
7012	na dopyt	K1034-09	Kút tlačidlo kpl. obsluha 2250/3350
7013	na dopyt	K1137-00	Kit krídla
7014a	9945386	K1140-09	Kút otáčacieho tlačidla núdzové otvorenie 2250
7014b	na dopyt	K1142-09	Kút otáčacieho tlačidla núdzové otvorenie 3350/7350
7015	9934578	K6010-80	Kit motor otvor 3350/7350
7017	9937450	9108873655	Kút diaľkové ovládanie 7350
7018	na dopyt	K9050-42	Kits dažďový senzor
7019	9946591	K8015-00	Súprava uchytenia motora 1200/2250/3350/7350
7020	na dopyt	K9901-09	Prepínač smeru vetrania 2250/3350

Farba rámu krémovobiela RAL9001

QUIPON Strešné okno SKY 40 x 40 V1

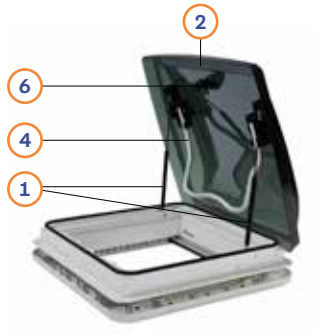

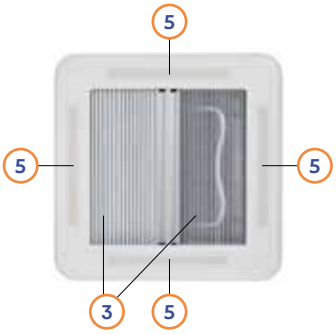

Poz.	Č. Movera	Názov dielu
1	9960283	Plynová pružina (balenie = 1 ks)
2	9960284	Kryt
3	9960285	Roletová
4	9960286	Súprava oblúkov vrátane plynových pružín
5	9960287	Súprava vetracích mriežok, balenie = 4 ks
6	9960288	Uzáver

QUIPON Strešné okno SKY 40x40 V3

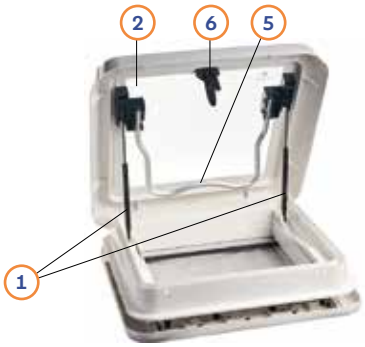

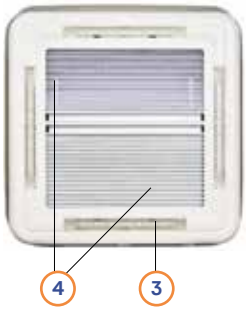

Poz.	Č. Movera	Názov dielu
1	9966298	Plynová pružina, balenie=1 ks
2	9966299	Kryt
3a	9966303	Súprava vetracích mriežok / krytov svietidla, balenie = 4 ks
3b	9966324	LED prúžky VE = 1 st.
4	9966301	Roletová
5	9966302	Súprava oblúkov vrátane plynových pružín
6	9966304	Uzáver

QUIPON Strešné okno SKY 70 x 50



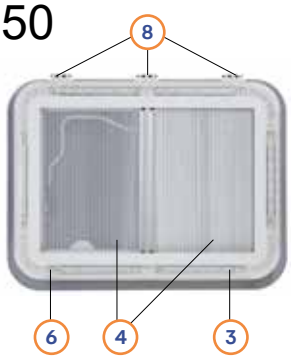

Poz.	Č. Movera	Názov dielu
1	9960275	Plynová pružina (balenie = 1 ks)
2	9960276	Kryt
3	9960277	LED prúžky VE = 1 st.
4	9960278	Roletová
5a	9960279	Ľavý uzáver so západkou
5b	9972017	Pravá západka
6	9960280	Svetelný panel VE = 6 st.
bez obr.	9960281	Montážna súprava
8	9960282	Čapy pántov, balenie = 3 ks

FIAMMA Strešné vetracie okno Vent F Pro

07380-01(2)-

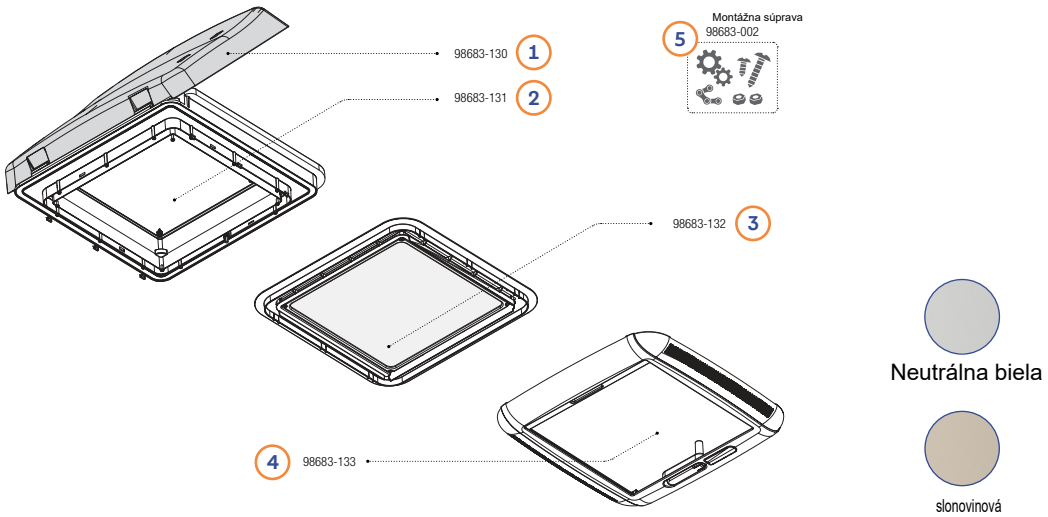

Poz.	Č. Movera	Č. výrobcu	Názov dielu
1	na dopyt	98683-130	Náhradný kryt
2	9959378	98683-131	Vonkajší rám, slonovinový
2	na dopyt	98683W131	Vonkajší rám, neutrálna biela
3	9939652	98683-132	Vnútorný rám so sieťkou proti hmyzu, slonovinový
3	na dopyt	98683W132	Vnútorný rám so sieťkou proti hmyzu, neutrálna biela
4	9945169	98683-133	Vnútorný rám, slonovinový
4	na dopyt	98683W133	Vnútorný rám so sieťkou proti hmyzu, neutrálna biela
5	9959268	98683-002	Montážna súprava

FIAMMA Strešné vetracie okno Vent

04328B01(2)- /
04328B01(2)D

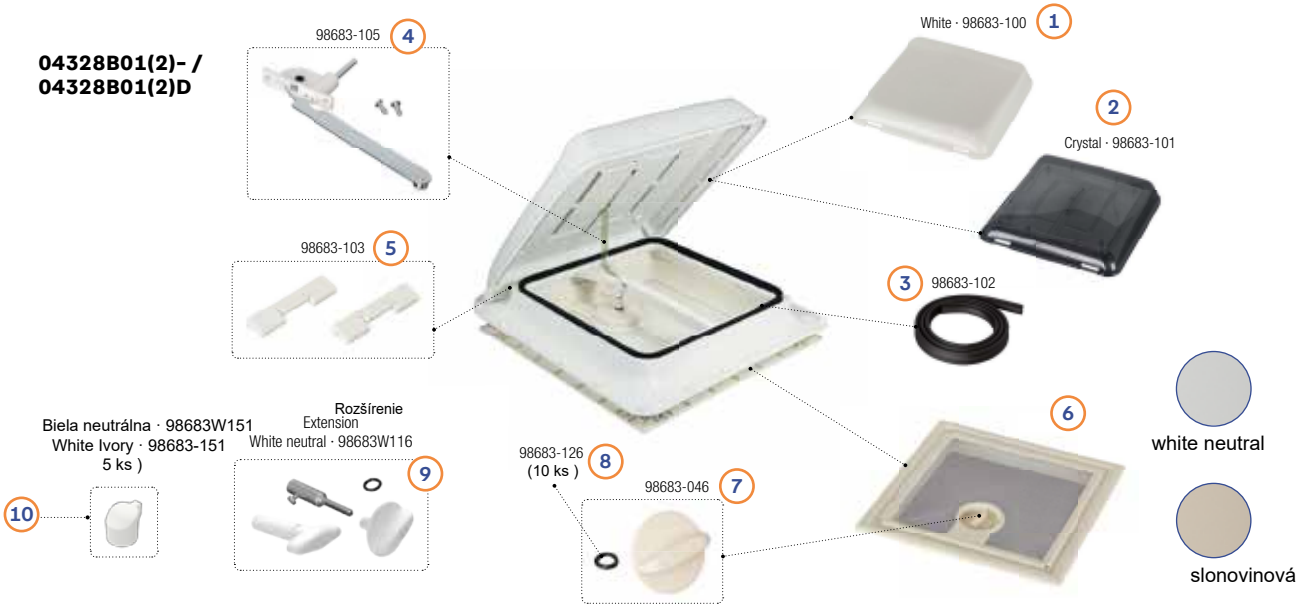

Poz.	Č. Movera	Č. výrobcu	Názov dielu
1	9990827	98683-100	Náhradný kryt, farba biela
2	9992601	98683-101	Náhradný číry kryt
3	9998461	98683-102	Gumové tesnenie
4	9993156	98683-105	Otvárací mechanizmus
5	9998444	98683-103	Upevňovacie kolíky náhradného krytu
6	9958881	98683W115	Sieťka proti hmyzu s rámom, neutrálna biela
7	9971072	98683W046	Otočný ovládač, neutrálna biela
8	9905894	98683-126	O-krúžok 112 (balenie = 10 ks)
9	9949298	98683W116	Rozširovacia súprava pre hrúbku strechy 5 - 8,5 cm, neutrálna biela
10	na dopyt	98683-151	Súprava krytiek vnútorného rámu, 5 ks, farba Ivory
10	na dopyt	98683W151	Súprava krytiek vnútorného rámu, 5 ks, farba White neutral

Farba rámu krémovobiela RAL9001

FIAMMA Strešné vetracie okno Vent 40 x 40

01305-01- / 01305A01A / 01305A01B



Poz.	Č. Movera	Č. výrobcu	Názov dielu
1	9992101	98683-121	Náhradný kryt, farba biela
2	9998461	98683-102	Gumové tesnenie
3	9999158	98683-129	Biely otvárací mechanizmus
4	9997889	98683-018	Predlžovacia skrutka
5	9995893	98683-050	Otočný ovládač
6	9938392	98683-066	Predlžovacia súprava vrátane otočného ovládača

FIAMMA Strešné vetracie okno Turbo Vent Pro

03622-01-

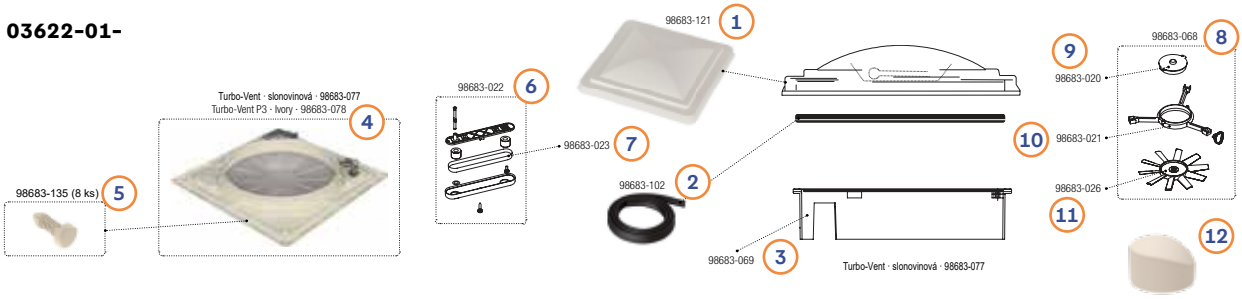

Poz.	Č. Movera	Č. výrobcu	Názov dielu
1	9992101	98683-121	Náhradný kryt, farba biela
2	9998461	98683-102	Gumové tesnenie
3	9916522	98683-069	Vnútorný rám so sieťkou proti hmyzu
4	9998167	98683-078	Súprava vnútorného rámu Turbo Vent P3, slonovinová
5	9936215	98683-135	Súprava krytiek mriežky (balenie = 8 ks)
6	9907481	98683-022	Súprava remeňového pohonu
7	na dopyt	98683-023	Ozubený remeň
8	9990832	98683-068	Súprava ventilátora vrátane motora
9	9998771	98683-020	Motor
10	9993334	98683-021	Podložka motora
11	9992299	98683-026	Náhradná vrtuľa ventilátora
12	9958770	98683-148	Súprava krytiek rámu (balenie = 10 ks), slonovinová

FIAMMA Strešné vetracie okno Vent 50 x 50

01668-01(2)- / 01668-01(2)D

Poz.	Č. Movera	Č. výrobcu	Názov dielu
1a	9990929	98683-118	Náhradný kryt, farba biela
1 b	9990973	98683-119	Náhradný číry kryt
2	9918140	98683-122	Gumové tesnenie
3	9932733	98683-142	Vonkajší rám
4	9998781	98683-081	Rukoväť
5	9992608	98683-124	Vnútorný rám
6	9971675	98683W045	Súprava dvojitej rolety Farba neutrálna biela

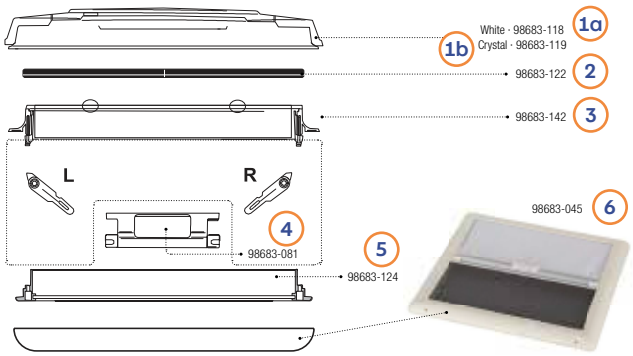



Neutrálna biela

FIAMMA Strešné vetracie okno Turbo Vent (Vent, P3 a Premium)



Poz.	Č. Movera	Č. výrobcu	Názov dielu
1	9998444	98683-103	Upevňovací kolík
2	9990827	98683-100	Náhradný kryt, biela farba
3	9992601	98683-101	Náhradný kryt, číre vyhotovenie Crystal
4	9998461	98683-102	Gumové tesnenie
5	9990832	98683-068	Kompletný motor ventilátora
6	9998771	98683-020	Samostatný motor
7	9993334	98683-021	Spodný diel ventilátora
8	9992299	98683-026	Vrtuľa ventilátora
9	9994730	98683-056	Doska plošných spojov pre TurboVent P3
10	9999158	98683-129	Otvárací mechanizmus, biela farba
11	9907481	98683-022	Súprava remeňového pohonu
12	9905894	98683-126	O-krúžok
13	9907963	98683-047	Ručné koliesko s tesnením, slonovinové
13	na dopyt	98683W047	Ručné koliesko s tesnením, neutrálna biela
14	9992992	98683-024	Mriežka ventilátora, slonovinová
14	na dopyt	98683W024	Mriežka ventilátora, neutrálna biela
15	9949710	98683W048	Otočná rukoväť, neutrálna biela
16	na dopyt	98683-023	Ozubený remeň
17	9949298	98683W116	Rozširovacia súprava pre hrúbku strechy 5,0 - 8,5 cm, neutrálna biela
18	na dopyt	98683W077	Vnútorný rám Turbo Vent, neutrálna biela
19	9998167	98683-078	Vnútorný rám Turbo Vent P3
20	9949489	98683N057	Doska plošných spojov a termostat pre TurboVent S/N > E2I84700100
22	9945505	98683W079	Vnútorný rám Turbo Vent Premium, neutrálna biela
23	9918247	98683-082	Doska plošných spojov Turbo Vent Premium, slonovinová
24	9936215	98683-135	Súprava krytiek mriežky (balenie = 8 ks), slonovinová
24	9946375	98683W135	Súprava krytiek mriežky (balenie = 8 ks), neutrálna biela
25	9958770	98683-148	Súprava krytiek rámu (balenie = 10 ks), slonovinová
25	na dopyt	98683W148	Súprava krytiek rámu (balenie = 10 ks), neutrálna biela
26	9938835	98683-146	Súprava krytiek rámu pre T.V. Premium (balenie = 10 ks), farba ivory
26	na dopyt	98683W146	Súprava krytiek rámu pre T.V. Premium (balenie = 10 ks), farba white neutral

Farba rámu krémovobiela RAL9001

FIAMMA Strešné vetracie okno Vent 28 F



Neutrálna biela

slonovinová

07902-01(2)- / 07902-01(2)B

Poz.	Č. Movera	Č. výrobcu	Názov dielu
1	na dopyt	98683-141	Náhradný kryt, farba biela
2	na dopyt	98683-136	Náhradný číry kryt
3	na dopyt	98683-144	Súprava aretačných držiakov (balenie = 4 ks)
4	na dopyt	98683-139	Vnútorný rám, slonovinový
4	na dopyt	98683W139	Vnútorný rám, neutrálna biela
5	9939358	98683-145	Rozširovacia súprava Vent 28F pre hrúbku strechy 40 až 85 mm
6	na dopyt	98683-137	Vonkajší rám, slonovinový
6	na dopyt	98683W137	Vonkajší rám, neutrálna biela
7	9945437	98683-140	Montážna súprava

FIAMMA Strešné vetracie okno Vent 28, Turbo 28



04918-01- / 04918-01B/04919-01- / 04919-01B

Poz.	Č. Movera	Č. výrobcu	Názov dielu
1	9992604	98683-106	Náhradný kryt, farba biela
2	9992603	98683-107	Náhradný číry kryt
3	9993156	98683-105	Otvárací mechanizmus
4	9927802	98683-104	Gumové tesnenie
5	9909499	98683-051	Náhradná vrtuľa ventilátora vrátane motora
6	na dopyt	98683-143	Podložka motora
7	9916461	98683-074	Kompletná súprava na dodatočnú montáž Turbo 28 (ventilátor a sieťka proti hmyzu)
8	9925781	98683-111	Sieťka proti hmyzu s rámom
9	9998444	98683-103	Upevňovacie kolíky náhradného krytu
10	9997820	98683-049	Otočný ovládač vrátane tesnenia
11	9905894	98683-126	O-krúžok 112 (balenie = 10 ks)
12	9945439	98683-109	Montážna súprava

MPK Strešné okno 28 x 28



MPK: Strešný prielez 28 x 28 Vision Vent Seco 2753, 28, 29 a pro 27P

Poz.	Č. Movera	Č. výrobcu	Názov dielu	Farebné rámy
1	9963663	290.52VB-KE	Mliečny náhradný kryt so vzperou a uzáverom pre MPK 28 / 29	béžová
1	9963659	290.52VW-KE	Mliečny náhradný kryt so vzperou a uzáverom pre MPK 28 / 29	biela R9001
1	9963035	290.52VG-KE	Mliečny náhradný kryt so vzperou a uzáverom pre MPK 28 / 29	sivá
2	9946881	2753.52VB-KE	Náhradný kryt z dymového skla so vzperou a uzáverom pre MPK 2753	béžová
2	9917208	2753.52VW-KE	Náhradný kryt z dymového skla so vzperou a uzáverom pre MPK 2753, 27P	biela R9001
2	9950946	2753.52VG-KE	Náhradný kryt z dymového skla so vzperou a uzáverom pre MPK 2753	sivá
3	9963597	290.5B	Moskovská sieť s rámom pre MPK 29 / 2753	béžová
3	9963587	290.5W	Moskovská sieť s rámom pre MPK 29 / 2753	biela R9001
3	9963598	290.5G	Moskovská sieť s rámom pre MPK 29 / 2753	sivá
3	9912895	290.5AW	Moskovská sieť s rámom pre MPK 29/2753	starobílý R9010
4	9963593	280.5B	Moskovská sieť s rámom pre MPK 28	béžová
5	9992613	290.5RB	Sieťka proti hmyzu s rámom vrátane zatemňovacej rolety pre MPK 29 / 2753	béžová
5	9992615	290.5RW	Sieťka proti hmyzu s rámom vrátane zatemňovacej rolety pre MPK 29 / 2753	biela R9001
6	9940859	2750.22PW	Rám M. Dvojplissee pre MPK 27P	biela R9001
7	9963041	290.7W	Tmavé rollo pre MPK 29 / 2753	biela R9001
7	9912898	290.7AW	Tmavé rolety pre MPK 29/2753	starobílý R9010
8	9999170	270.99S	Súprava uzáveru pre MPK 27 / 28 / 29	

MPK Strešné okno 40 x 40



MPK: Strešný prielez 40 x 40 Vision Star M pro 48P/48PL a pro 2 49P/49PL

Poz.	Č. Movera	Č. výrobcu	Názov dielu
1	9949372	4903.52-KE	Náhradný tónovaný kryt bez trvalého vetrania pre 48P/48PL/49P/49PL
2	9919471	4801.11	Tesnenie 157 cm (bez trvalého vetrania) pre pro 4803P
2	na dopyt	4903.11	Tesnenie 157 cm (bez trvalého vetrania) pre pro2 4903P
bez obr.	9927152	4801.11S	Samolepiace tesnenie (pre vyhotovenie s trvalým vetraním)
bez obr.	9946354	480.19	Súprava závlačiek (2 x pre pánt a 2 x pre vzperu) k pro 4803P a pro2 4903P
3	9963609	4750.22PW-KE	Kompletný vnútorný rám so skladanou roletou (súprava na dodatočnú montáž)

MPK: strešný dverí 40 x 40 Mod. 40, 42, 46, Vision Vent M 4600K

Poz.	Č. Movera	Č. výrobcu	Názov dielu	Farebné rámy
4	9963640	420.52VB-KE	Mliečny náhradný kryt so vzperou a uzáverom pre MPK 42	béžová
4	9963591	420.52VW-KE	Mliečny náhradný kryt so vzperou a uzáverom pre MPK 42 /42K	biela R9001
4	9963037	420.52VG-KE	Mliečny náhradný kryt so vzperou a uzáverom pre MPK 42 /42K	sivá
5	9963776	460.52VB-KE	Mliečny náhradný kryt so vzperou a uzáverom pre MPK 46	béžová
5	9963592	460.52VW-KE	Mliečny náhradný kryt so vzperou a uzáverom pre MPK 46 /46K	biela R9001
5	9963777	460.52VG-KE	Mliečny náhradný kryt so vzperou a uzáverom pre MPK 46/46K	sivá
5	9964686	4600.52VB-KE	Priehľadný náhradný kryt so vzperou a uzáverom pre MPK 4600K	béžová
5	9963606	4600.52VW-KE	Priehľadný náhradný kryt so vzperou a uzáverom pre MPK 4600K	biela
5	9964687	4600.52VG-KE	Priehľadný náhradný kryt so vzperou a uzáverom pre MPK 4600K	sivá
6	9963574	420.5B	Moskovná sieť s rámom pre MPK 42 / 46	béžová
6	9963589	420.5W	Moskovná sieť s rámom pre MPK 42 / 46	biela R9001
6	9963578	420.5G	Moskovná sieť s rámom pre MPK 42 / 46	sivá
7	9963643	400.5B	Moskovská sieť s rámom pre MPK 40	béžová
8	9996166	420.5RB	Sieťka proti hmyzu s rámom vrátane zatemňovacej rolety pre MPK 42 / 46	béžová
8	9996167	420.5RW	Sieťka proti hmyzu s rámom vrátane zatemňovacej rolety pre MPK 42 / 46	biela R9001
8	9995806	420.5RG	Sieťka proti hmyzu s rámom vrátane zatemňovacej rolety pre MPK 42 / 46	sivá
9	9963054	420.8KW	Moskovská sieť pre MPK 42K /46K /4600K	biela
9	9963055	420.8KG	Moskovská sieť pre MPK 42K /46K /4600K	sivá
10	9912199	420.22KRW	Podrámy s Kombirollo pre MPK 4600K	biela
10	9999443	420.22KRG	Podrámy s Kombirollo pre MPK 4600K	sivá
11	9963051	420.7B	Zatemňovacia roleta pre MPK 42 /46 /4600	béžová
11	9963575	420.7AW	Zatemňovacia roleta pre MPK 42 /46 /4600	starobílý R9010
11	9963052	420.7W	Zatemňovacia roleta pre MPK 42 /46 /4600	biela R9001
11	9963053	420.7G	Zatemňovacia roleta pre MPK 42 /46 /4600	sivá
11	9963058	420.7KW	Tmavé rolety pre MPK 42K /46K /4600K /47K	biela
11	9963059	420.7KG	Tmavé rolety pre MPK 42K /46K /4600K /47K	sivá
12	9963572	420.99S	Aretácia pre MPK 40 /401 /403 /42 /42K /46 /46K /4600K /47K	

MPK Strešné okno 70 x 50 Vision Star L pro 75P / 75PL

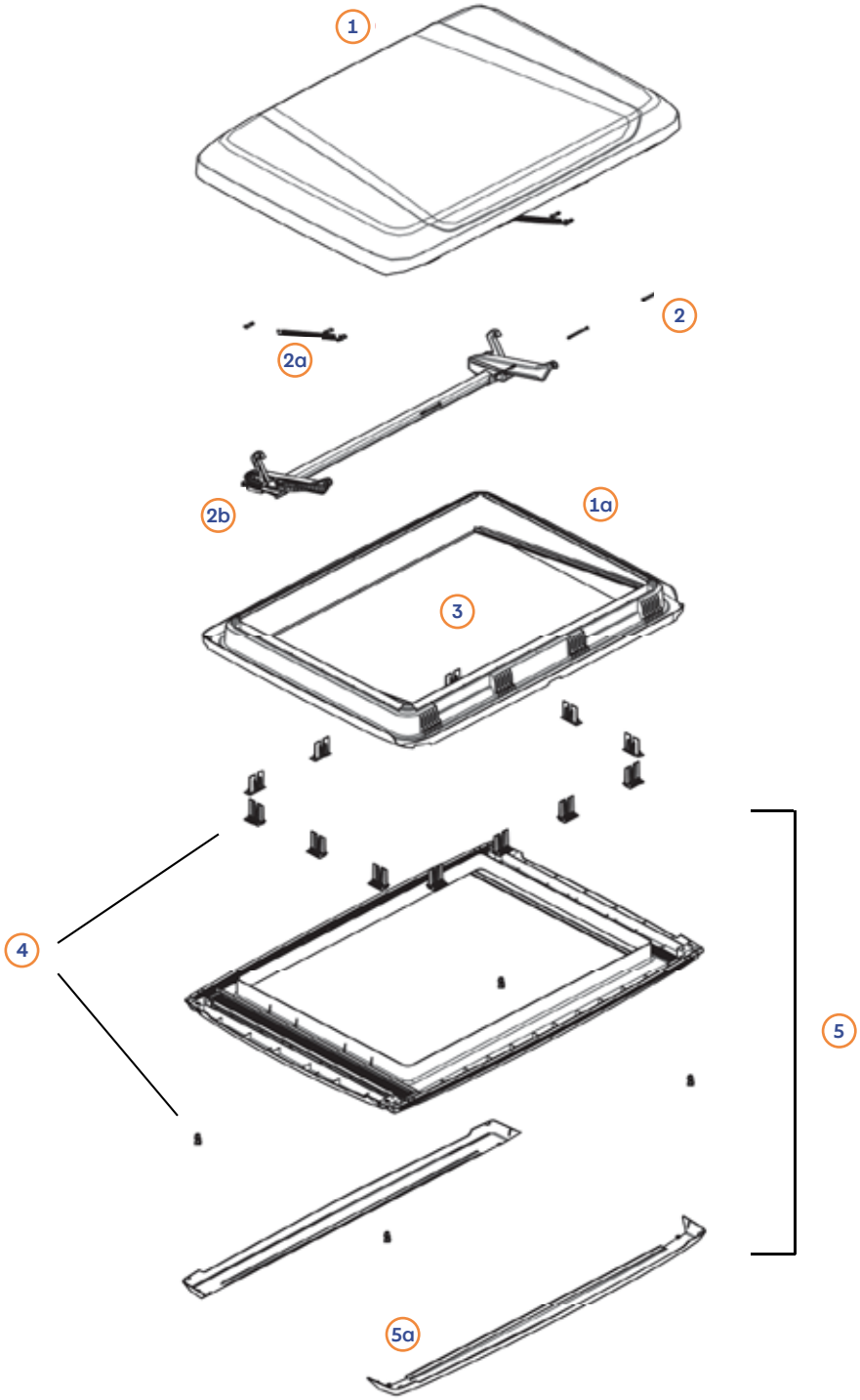

Poz.	Č. Movera	Č. výrobcu	Názov dielu	Farebné rámy
1	na dopyt	7503.52	Náhradné palivo na cigarety	
1a	9947862	7503.11	Súprava tesnení (bez trvalého vetrania)	
2	9945946	750.19	Súprava závlačiek (4 x pre pánt, 2 x pre vzperu)	
2a	9947778	750.20	Pružiny a závlačky vzpier otváracieho mechanizmu (po 2 ks)	
2b	9946408	750.23W	Kompletný otvárací mechanizmus (vrátane závlačiek a pružín)	biela
2b	9946385	750.23SW	Kompletný otvárací mechanizmus (vrátane závlačiek a pružín)	signál biela
3	na dopyt	7503.1W	Vonkajší rám	biela
3	na dopyt	7503.1SW	Vonkajší rám	signál biela
4	9938653	7550.99D	Upevňovacia súprava	
5	9943865	7550.22PW-KE	Vnútorné rámy s dvojitým plísňom	biela
5a	na dopyt	7550.1W	Stránkové krytie jednotlivé (jednotlivé)	biela
5a	na dopyt	7550.1SW	Stránkové krytie jednotlivé (jednotlivé)	signál biela

MAXXAIR Strešné okno Skymaxx 40 x 40 a Skymaxx Plus 40 x 40

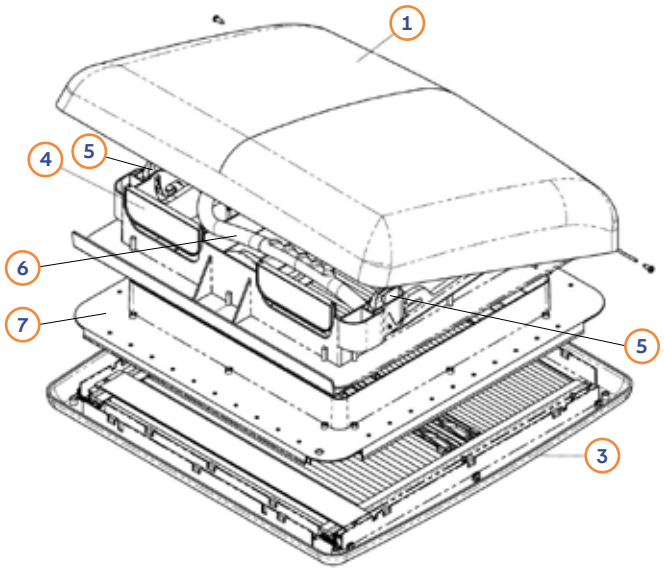

Poz.	Č. Movera	Č. výrobcu	Názov dielu
1	na dopyt	4000599	Priehľadný náhradný kryt 40x 40
3	na dopyt	4000614	Vnútorný rám kpl. verzia bez LED
3	na dopyt	4000615	Vnútorné rámy kpl. verzia s LED (Plus)
4	na dopyt	4000521	Odvetrávacia vložka so sieťkou a trvalým odvetraním
4	na dopyt	4000728	Vetracia vložka bez trvalého vetrania
5	9948836	4000842	Aretačné háčiky, ľavý/pravý (súprava)
6	9948837	4000520	Oblúk
7	na dopyt	4000669	Montážny rám

MAXXAIR Strešné okno Skymaxx LX 70 x 50 a Skymaxx LX Plus 70 x 50

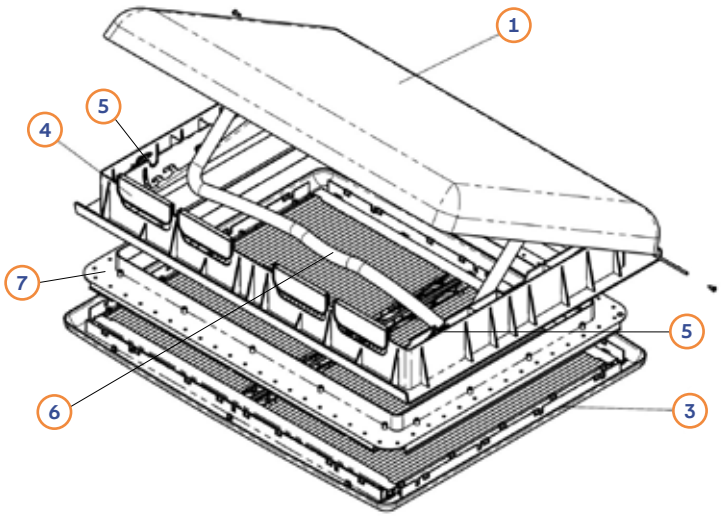



Poz.	Č. Movera	Č. výrobcu	Názov dielu
1	9948834	4000600	Priehľadný náhradný kryt 70 x 50
3	9949648	4000616	Vnútorný rám kpl. verzia bez LED
3	9949649	4000617	Vnútorné rámy kpl. verzia s LED (Plus)
4	na dopyt	4000521	Odvetrávacia vložka so sieťkou a trvalým odvetraním
4	9947834	4000645	Vetracia vložka bez trvalého vetrania
5	9948835	4000841	Aretačné háčiky, ľavý/pravý (súprava)
6	9948838	4000640	Oblúk
7	na dopyt	4000656	Montážne rámy pre strechu 43 - 63 mm
7	9958699	4000657	Montážne rámy pre strechu 23 - 42 mm

MAXXAIR Strešné okno Maxxfan Deluxe75P / 75PL

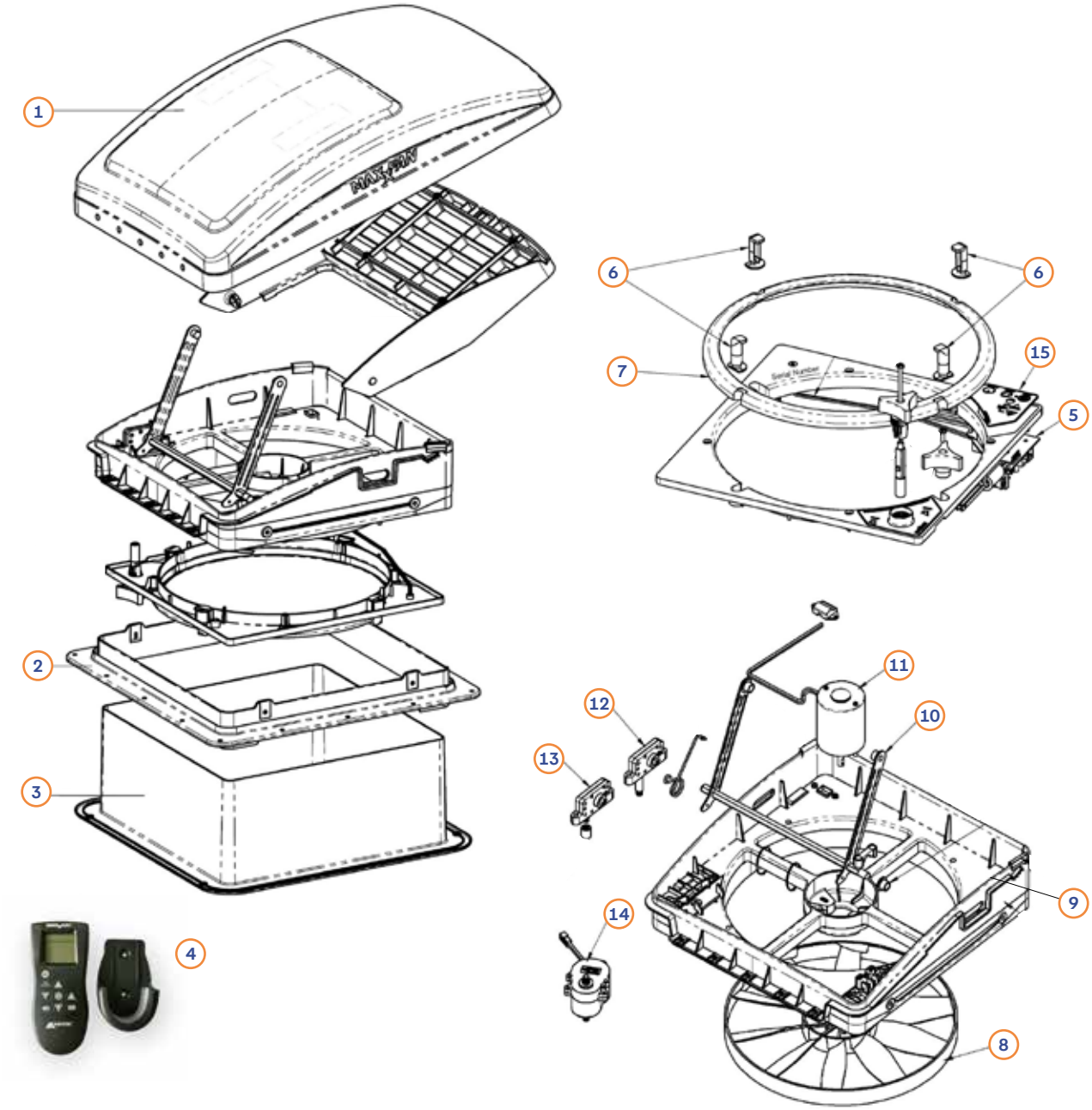

Poz.	Č. Movera	Č. výrobcu	Názov dielu
1	9948825	4000526	Náhradný kryt, farba biela
1	9948826	4000527	Náhradné smoke
1	9948827	4000522	Náhradný kryt, farba priehľadná
2	9946045	4000557	Montážny rám 40 x 40
3	9946288	4000555	Ozdobný krúžok, biely
4	9948839	4000529	Diaľkové ovládanie
5	9948823	4000525	Riadiaca doska plošných spojov PCB
6	na dopyt	4000674	Držiaky sieťky proti hmyzu (4 ks)
7	na dopyt	4000531	Sieťka proti hmyzu
8	na dopyt	4000523	Ventilátorové vtáky
9	9944944	4000528	Tesnenie 1,4 m pre vyhotovenie bez trvalého odvetrania
10	na dopyt	4000601	Kit Arme Hovorenie
11	9948832	4000530	Motorový ventilátor
12	9948829	4000554	Hnací mechanizmus, ručné zdvíhacie zariadenie
13	9948828	4000524	Pohonný mechanizmus, automatické zdvíhacie zariadenie
14	9948833	4000560	Motorová výška
15	9946457	4000598	Kabelové káble - Plastový kábel
bez obr.	9947253	4000607	Západka zatemňovacej rolety
bez obr.	9944747	1000273	Vnútorný rám s osvetľovacím rollo Maxxschade Plus s LED
bez obr.	9944746	1000272	Vnútorný rám s oslabením rollo Maxx poškodený bez LED

MAXXAIR Strešné okno Maxxfan Plus

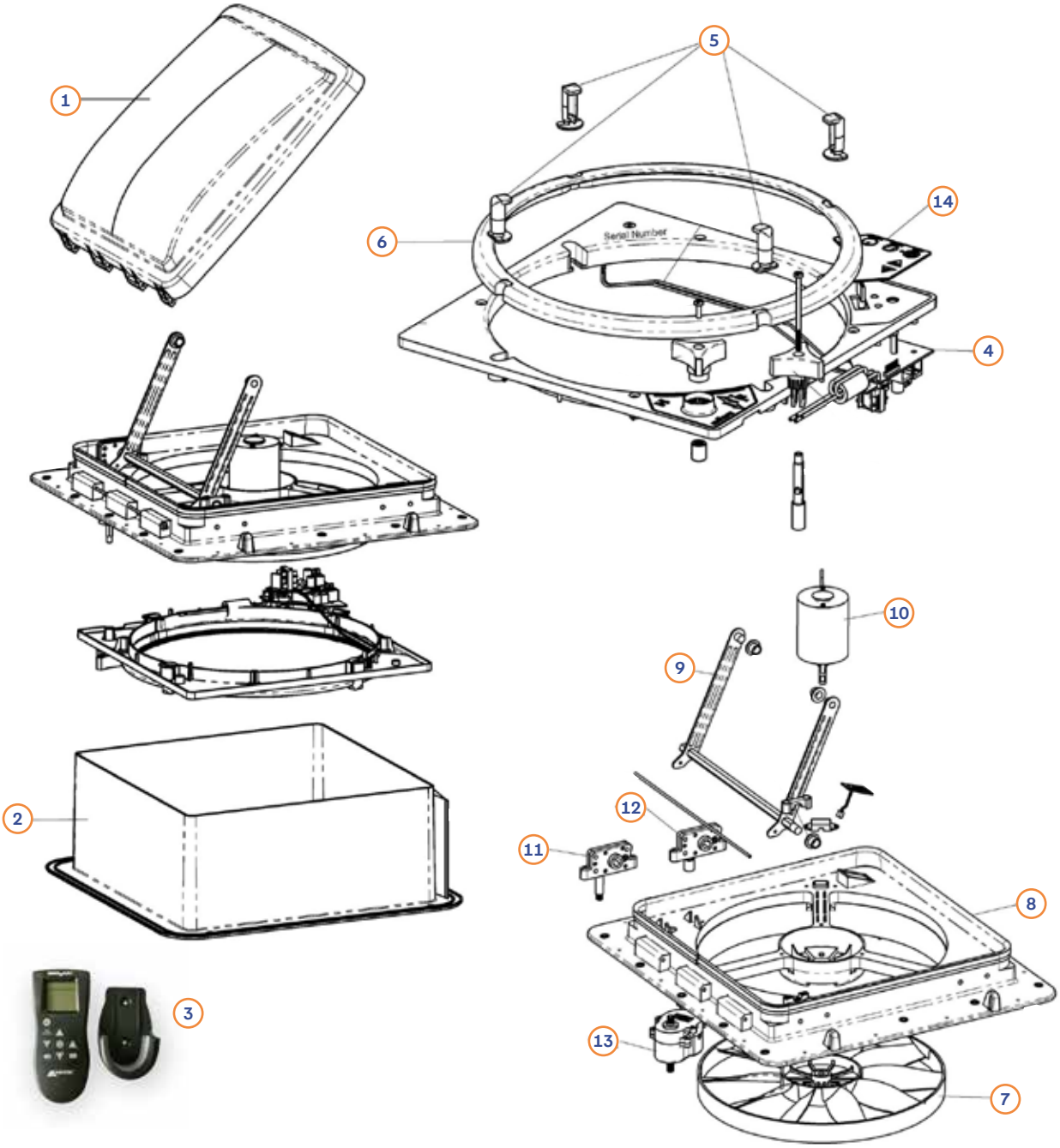

Poz.	Č. Movera	Č. výrobcu	Názov dielu
1	Nedá sa objednať	12-00056	Náhradný kryt, farba biela
1	Nie je objednávaná	12-00057	Náhradné smoke
1	Nie je objednávaná	12-00076	Náhradný kryt, farba priehľadná
2	9946288	4000555	Ozdobný krúžok, biely
3	9948839	4000529	Diaľkové ovládanie
4	9948823	4000525	Riadiaca doska plošných spojov PCB
5	na dopyt	4000674	Držiaky sieťky proti hmyzu (4 ks)
6	na dopyt	4000531	Sieťka proti hmyzu
7	na dopyt	4000523	Ventilátorové vtáky
8	9944944	4000528	Tesnenie 1,4 m pre vyhotovenie bez trvalého odvetrania
9	na dopyt	4000601	Kit Arme Hovorenie
10	9948832	4000530	Motorový ventilátor
11	9948829	4000554	Hnací mechanizmus, ručné zdvíhacie zariadenie
12	9948828	4000524	Pohonný mechanizmus, automatické zdvíhacie zariadenie
13	9948833	4000560	Motorová výška
14	9946457	4000598	Kabelové káble - Plastový kábel

REMIS Strešné okno RemiTop II (Schiebehaube)



Poz.	Č. Movera	Č. výrobcu	Názov dielu
2	9992906	10027226	Sada tesnení 400 x 400
3	9915861	10010117	Plisovaná roleta 600 x 600
3	9999739	10010124	Plisovaná roleta 900 x 600
4	na dopyt	10010113	Rolovacia sieťka proti hmyzu, svetlosivá (600 x 600 /900 x 600)

REMIS Strešné okno RemiTop Vario I (ovládané kľukou)



Poz.	Č. Movera	Č. výrobcu	Názov dielu
5	9945506	10043018	Predmontovaná horná časť krytu 400 x 400 DS 24 - 35
5	9925659	10043036	Predmontovaná horná časť krytu 900 x 600 DS 24 - 35
5	9925866	10043038	Predmontovaná horná časť krytu 900 x 600 DS 36 - 45
6	na dopyt	10021830	Pod rámom kompletné 400 x 400 svetelné
6	na dopyt	10024034	Pod rámom kompletné 700 x 500
6	9908055	10021836	Kompletný spodný rám 700 x 500, svetlobéžový
6	na dopyt	10024036	Pod rámom kompletné 900 x 600
6	9927087	10021842	Pod rámom kompletné 900 x 600 svetelných
7	9994959	10024696	Kľuka pre 400 x 400 s račňovou spojkou
7	9926569	10050680	Kľuka pre 700 x 500 s račňovou spojkou
7	9918952	10038871	Kľuka pre 900 x 600 s račňovou spojkou
8	9919975	10021831	Ochrana letiska 400 x 400
8	9919974	10021837	Ochrana letiska 700 x 500
8	9915895	10021843	Ochrana proti lietaniu 900 x 600
9	9904471	10021832	Ochrana pred slnkom 400 x 400
9	9995476	10021838	Ochrana pred slnkom 700 x 500
9	9993020	10021844	Ochrana pred slnkom 900 x 600
10	9917393	10021845	Súprava guľkovej hlavy 400 x 400
10	9932653	10021846	Zoznam guľkového kôpka 700 x 500
10	na dopyt	10021847	Zoznam guľkového hlava 900 x 600
11	9917555	10039198	Tlaková gumička 400 x 400 (Var I & II)
11	9923519	10039199	Tlaková gumička 700 x 500 (Var I & II)
12	9919524	10023224	Hriadeľ kľuky 24 - 35 / 8,2 cm
12	9917554	10023225	Hriadeľ kľuky 36 - 45 / 9,2 cm
12	9917556	10023226	Hriadeľ kľuky 46 - 55 / 10,02
12	9901686	10030155	Hriadeľ kľuky 56 - 65
13	9996011	10013939	Uzáver RAL 7036

REMIS Strešné okno RemiTop Vario II

1


2


4


5


6


7


8


9


10


12


14


11


13


15


16


19


20


21


22


23


25


REMIS Strešné okno RemiTop Vario II

Kurbelhaube

Poz.	Č. Movera	Č. výrobcu	Názov dielu
1	9913642	10028035	Predmontovaná horná časť krytu 400 x 400
1	9904558	10037872	Predmontovaná horná časť krytu 900 x 600
2	9999239	10028036	(Acryl -)Hube 400 x 400 pre jednostranné výtlačky
2	9928193	10062194	(Acryl -)Hube 400 x 400 pre obojstranné výtlačky
2	9908072	10037873	(Acryl -)Hube 900 x 600
4	9933495	10062190	Nastavenie mechaniky 400 x 400 obojstranný DS 24 - 35 mm
4	9996373	10028039	Nastavenie 700 x 500
5	9967349	10033503	Spojenie 400 x 400 24 - 35
5	9967351	10033504	Spojenie 400 x 400 36 - 45
5	9967352	10033505	Spojenie 400 x 400 46 - 55
5	9967353	10033506	Spojenie 400 x 400 56 - 65
6	9967354	10033507	Upevnenie klamery 700 x 500 24 - 35
6	9967355	10033508	Upevnenie 700 x 500 36 - 45
7	9967358	10040513	Spojovací klamár 900 x 600 24 - 35
7	9967359	10040514	Upevňovacia klamrá 900 x 600 36 - 45
7	9967363	10040515	Spojovací klamár 900 x 600 46 - 55
8	9902665	10037876	Pod rámom predná 900 x 600
9	9994959	10024696	Kľuka pre 400 x 400 s račňovou spojkou
9	9926569	10050680	Kľuka pre 700 x 500 s račňovou spojkou
9	9918952	10038871	Kľuka pre 900 x 600 s račňovou spojkou
10	9919975	10021831	Ochrana letiska 400 x 400
10	9919974	10021837	Ochrana letiska 700 x 500
10	9915895	10021843	Ochrana proti lietaniu 900 x 600
11	9904471	10021832	Ochrana pred slnkom 400 x 400
11	9995476	10021838	Ochrana pred slnkom 700 x 500
11	9993020	10021844	Ochrana pred slnkom 900 x 600
12	9917393	10021845	Spojka s guľovou hlavicou 400 x 400
12	9932653	10021846	Spojka s guľovou hlavicou 700 x 500
12	na dopyt	10021847	Spojka s guľovou hlavicou 900 x 600
13	9917326	10028059	Ozubené kolesá prevodovky všetkých veľkostí, bez predĺženia osi
14	9917555	10039198	Tlaková gumička 400 x 400 (Var I & II)
14	9923519	10039199	Tlaková gumička 700 x 500 (Var I & II)
15	9919524	10023224	Hriadeľ kľuky 24 - 35 / 8,2 cm
15	9917554	10023225	Hriadeľ kľuky 36 - 45 / 9,2 cm
15	9917556	10023226	Hriadeľ kľuky 46 - 55 / 10,02
15	9901686	10030155	Hriadeľ kľuky 56 - 65
16	9916902	10027087	Predĺženie 24 - 35 mm
16	9928896	10027088	Predĺženie okien 36 - 45 mm
16	9928897	10027089	Predĺženie okien 46 - 55 mm
16	9928969	10027090	Predĺženie okien 56 - 65 mm
22	9938756	10069563	Set hlavy Pilssee Griffel
23	9926134	10069581	Súprava čapov pántu a vzpery
25	9996011	10013939	Uzáver RAL 7036

Záchranári

Poz.	Č. Movera	Č. výrobcu	Názov dielu
5	9967349	10033503	Spojenie 400 x 400 24 - 35
5	na dopyt	10028688	Spojenie 400 x 400 36 - 45
5	9967352	10033505	Spojenie 400 x 400 46 - 55
5	9967353	10033506	Spojenie 400 x 400 56 - 65
8	9946890	10028692	Pod rámom 400 x 400
10	9904471	10021832	Ochrana pred slnkom 400 x 400
11	9919975	10021831	Ochrana letiska 400 x 400
12	9917393	10021845	Spojka s guľovou hlavicou 400 x 400
14	9917555	10039198	Tlaková gumička 400 x 400 (Var I & II)
19	9959629	10028684	Predmontovaná horná časť krytu 400 x 400
20	9945398	10028685	(Acryl -)Hube 400 x 400 + hustá gumička + šmykľavá podlaha
21	9925562	10028686	Náhradné balíky
22	9938756	10069563	Set hlavy plissee brúsenie
23	9926134	10069581	Súprava čapov pántu a vzpery
25	9996011	10013939	Uzáver RAL 7036

REMIS Strešné okno Vista/Streamline, RemiStar

1 	2 	3 
4 	5 	6 
7 	8 	9 
10 	11 	12 
13 	14 	15 
16	17 	18 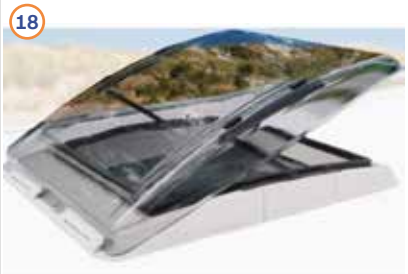

REMIS Strešné okno Vista / Streamline

Poz.	Č. Movera	Č. výrobcu	Názov dielu
1	9934281	10070164	Predmontovaná horná časť krytu 400 x 400 od 28 mm
1	9939316	10070171	Predmontovaná horná časť krytu 400 x 400, mliečne sklo, od 28 mm
2	9921839	10062774	Kryt Vista, tónovaný + 2 čapy + 3 čapy pántu
3	9925958	10062775	Kryt Vista, mliečne sklo + 2 čapy + 3 čapy pántu
4	9995820	10010096	Vnútorné rámy vrátane Plisseerollo (Streamline / Vista)
5	9926086	10062642	Skupina vonkajších rámcov predpísaná (Vista)
6	9925998	10010223	Kompletná rolovacia sieťka proti hmyzu, biela (Streamline / Vista)
7	9907645	10044036	Kompletná rolovacia sieťka proti hmyzu, čierna (Streamline / Vista)
8	9991287	10008891	Flansch Drehgriff kpl. f. Streamline
9	9991288	10008889	Kompletný otočný ovládač RAL 9001 (Streamline)
10	9920983	10059495	Náhradné diely balíka F. Streamline
11	na dopyt	10061704	Náhradné diely balíka F. Vista
12	9929398	10060860	Súprava krytiek pre 8 otvorov (Streamline / Vista)
13	9991293	10011547	Tlaková gumička F. Streamline
13	9925262	10064535	Tlaková gumička F. Vista
14	9933562	10007274	Diel Combilöffel (Streamline / Vista)
14	9934244	10007272	Držiak dielu Combilöffel (Streamline / Vista)
15	9926134	10069581	Súprava čapov pántu a vzpery (Vista)
16	9999151	10011304	Plastový čap pántu (Streamline)
17	na dopyt	10074658	Kompletný otočný ovládač, čierny (Vista)

REMIS Elektricky ovládané strešné okno RemiStar

Poz.	Č. Movera	Č. výrobcu	Názov dielu
18	9997349	10008948	Výsuvná vzpera
18	9907676	10012372	Zvukový zvon
18	9990188	10012917	Temnotenie
18	9994162	10010446	Núdzová kľuka
18	9992351	10020639	Tesnenie
18	9992682	10019386	Uzáver RAL 9001

THULE Strešný ventilátor Omni Vent od V04

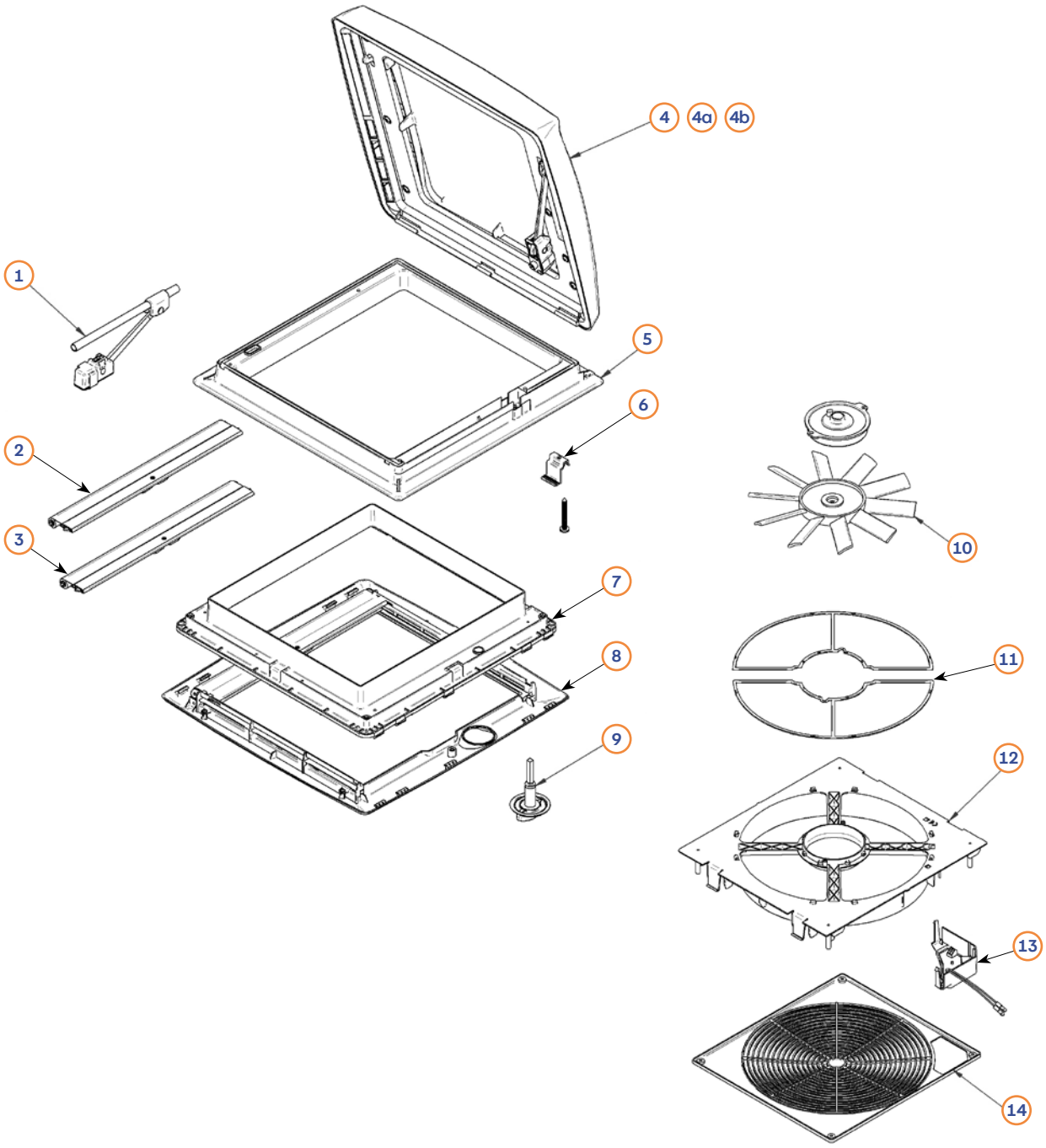

Poz.	Č. Movera	Č. výrobcu	Názov dielu
1	9990678	1500601364	Držiak
2	9907052	1500600709	Sieťka proti hmyzu
3	9907053	1500600710	Zatemňovacia roleta
4 a	9956355	1500601443	Červený kľúč
4 b	9956357	1500601444	Lúžka ľahko prechodná
5	9992109	1500600698	Vonkajší rám
6	9906204	1500600694	Zastavenie V04
7	9910966	1500601786	Vnútorný rám
8	9999888	308229	Vnútorný rám V04
9	9996454	1500600712	Služobný stôl
10	9993099	1500600700	Motor a ventilátor
11	9906925	1500601718	Moskovská sieť polovičná
12	9906279	1500602392	Ventilátor V08
13	9908870	1500601719	Elektronika a elektronika V08
14	9903007	1500601720	Ventilátorová gita V08

BRUNNER/PREMTec Strešné okno RoofSTAR 4 a 7



Roofstar 4

Poz.	Č. Movera	Č. výrobcu	Názov dielu
1	9959333	7144009N.R1	Náhradné krytiny s vonkajšími rámmi (SP-RS4-R1-KIT)
2	9964519	7144009N.R1.1	Náhradné podložky bez vonkajšieho rámu (SP-RS4-R1.1-KIT)
3	9947159	7144009N.R2	Vnútorné rámy s osvetlením a plynom (SP-RS4-R2-KIT)
4	na dopyt	7144009N.R3	Schwallwasserdichtung (SP-RS4-R3-KIT)
bez obr.	na dopyt	7144019N	Montážna krytina 25-32 mm (kĺby + skrutky) (SP-RS4-R4-KIT)
bez obr.	9948725	7144020N	Montážna krytina 33-45 mm (kĺby + skrutky) (SP-RS4-R5-KIT)
5	na dopyt	7144009N.R6	Tesnenie pre vyhotovenie bez trvalého vetrania (SP-RS4-R6-KIT)
bez obr.	na dopyt	7144009N.R7	Pravá motorová vzpera (SP-RS4-R7-KIT)
bez obr.	na dopyt	7144009N.R8	Ľavá motorová vzpera (SP-RS4-R8-KIT)
bez obr.	na dopyt	7144009N.R9	Riadenie motorových vzpier (SP-RS4-R9-KIT)

Roofstar 7

Poz.	Č. Movera	Č. výrobcu	Názov dielu
1	na dopyt	7144008N.R1	Náhradné krytiny s vonkajšími rámmi (SP-RS7-R1-KIT)
2	na dopyt	7144008N.R1.1	Náhradné podložky bez vonkajších rámov (SP-RS7-R1.1-KIT)
3	9947369	7144008N.R2	Vnútorné rámy s osvetlením a plynom (SP-RS7-R2-KIT)
4	na dopyt	7144008N.R3	Schwallwasserdichtung (SP-RS7-R3-KIT)
bez obr.	na dopyt	7144029N	Montážna súprava 25-32 mm (závažia + skrutky) (SP-RS7-R4-KIT)
bez obr.	9948735	7144030N	Montážna krytina 33-45 mm (kĺby + skrutky) (SP-RS7-R5-KIT)
5	na dopyt	7144008N.R6	Tesnenie pre vyhotovenie bez trvalého odvetrania (SP-RS7-R6-KIT)
bez obr.	na dopyt	7144008N.R7	Pravá motorová vzpera (SP-RS7-R7-KIT)
bez obr.	na dopyt	7144008N.R8	Ľavá motorová vzpera (SP-RS7-R8-KIT)
bez obr.	9947465	7144008N.R9	Riadenie motorových vzpier (SP-RS7-R9-KIT)

DOMETIC Výklopné okná S4/S5





Farba skla: Možný typový štítok na skle:
Šedá AGS5xxxxXxxxx GS5xxxxXxxxx
Tmavo sivá AGS5xxxxXxxxx040 MS5xxxxXxxxx ADS5xxxxXxxxx DS5xxxxXxxxx

Poz.	Č. Movera	Č. výrobcu	Názov dielu				
Poz. 1	9949395	4460003113	Krytový kút 1x ľavý a 2x pravý, vhodný pre všetky veľkosti okien				
Poz. 2	Výklopná okenná výplň S4/S5 vrátane vzpery Klick-Klack a uzatváracej západky Výsuvné vzpery (pár)						
Typový štítok	Rozmer skla (BxH) mm	Farba: sivé sklo, Pánt, farba strieborná	F: sklo tmavosivá , Pánt strieborná	Farba: sivé sklo, Pánt čierna	F: sklo dkl. šedé Pánt čierna	Poz. 3 Kliknutý Klack (VAM…Z)	Poz. 4 Bez stupňa (BG1430)
AGS50350x0500	318x434	9957066	-	4460002097	-	9957158	9925837
AGS50350x0500040	318x434	-	4460001399	-	9963638	9957158	9925837
AGS50500x0300	468x232	9957067	-	-	-	9957154	9959499
AGS50500x0300040	468x232	-	4460001400	-	4460001401	9957154	9959499
AGS50500x0350	468x232	9958733	-	-	-	9957155	4460000709
AGS50500x0350040	468x232	-	4460002156	-	4460002157	9957155	4460000709
AGS50500x0450	468x382	9957069	-	-	-	9957157	9934475
AGS50500x0450040	468x382	-	9946416	-	4460002209	9957157	9934475
AGS50500x0600	468x534	-	-	-	-	9957160	9919592
AGS50500x0600040	468x534	-	4460002159	-	4460002210	9957160	9919592
AGS50600x0500	568x434	9957074	-	-	-	9957158	9925837
AGS50600x0500040	568x434	-	4460000413	-	4460002164	9957158	9925837
AGS50600x0600	568x534	9957075	-	-	-	9957160	9919592
AGS50600x0600040	568x534	-	-	-	4460000457	9957160	9919592
AGS50650x0300	618x232	9957076	-	-	-	9957154	9959499
AGS50700x0300	668x232	9957077	-	9959320	-	9957154	9959499
AGS50700x0300040	668x232	-	9959071	-	9964396	9957154	9959499
AGS50700x0400	668x332	9957078	-	-	-	9957156	9938059
AGS50700x0400040	668x332	-	4460001406	-	9947481	9957156	9938059
AGS50700x0450	668x382	9957079	-	-	-	9957157	9934475
AGS50700x0450040	668x382	-	-	-	9959783	9957157	9934475
AGS50700x0500	668x434	9927531	-	-	-	9957158	9925837
AGS50700x0500040	668x434	-	4460000411	-	9947691	9957158	9925837
AGS50700x0550	668x484	9957080	-	-	-	9957159	9958859
AGS50700x0550040	668x484	-	4460002203	-	-	9957159	9958859
AGS50700x0600	668x534	9957081	-	-	-	9957160	9919592
AGS50700x0600040	668x534	-	9964402	-	9964403	9957160	9919592

→ Dôležité upozornenie: Všetky položky s číslom výrobcu (446....) sú na dopyt

DOMETIC Výklopné okná S4/S5

Poz. 2	Výklopná okenná výplň S4/S5 vrátane vzpery Klick-Klack a uzatváracej západky					Výsuvné vzpery (pár)	
Typový štítok	Rozmer skla (B x H) mm	Farba: sivé sklo, Pánt, farba strieborná	F: sklo tmavosivá , Pánt strieborná	Farba: sivé sklo, Pánt čierna	F: sklo dkl. šedé Pánt čierna	Poz. 3 Kliknutý Klack (VAM...Z)	Poz. 4 Bez stupňa (BG1430)
AGS50750x0400	718x332	4460001383	-	4460002115	-	9957156	9938059
AGS50750x0400040	718x332	-	4460002169	-	4460002171	9957156	9938059
AGS50750x0600	718x534	9957084	-	-	-	9957160	9919592
AGS50750x0600040	718x534	-	4460000409	-	9958805	9957160	9919592
AGS50800x0350	768x282	9957085	-	-	-	9957155	4460000709
AGS50800x0350040	768x282	-	-	-	4460002172	9957155	4460000709
AGS50800x0450	768x382	9957086	-	-	-	9957157	9934475
AGS50800x0450040	768x382	-	9936429	-	4460000464	9957157	9934475
AGS50900x0400	868x334	9957087	-	-	-	9957156	9938059
AGS50900x0400040	868x334	-	-	-	9959209	9957156	9938059
AGS50900x0450	868x382	9957088	-	4460002124	-	9957157	9934475
AGS50900x0450040	868x382		4460000407	-	4460000467	9957157	9934475
AGS50900x0500	868x434	9957089	-	4460002125	-	9957158	9925837
AGS50900x0500040	868x434		9935565	-	4460000468	9957158	9925837
AGS50900x0550	868x484	9957090	-	-	-	9957159	9958859
AGS50900x0550040	868x484	-	4460000384	-	-	9957159	9958859
AGS50900x0600	868x534	9957091	-	-	-	9957160	9919592
AGS50900x0600040	868x534	-	9929945	-	9947480	9957160	9919592
AGS51000x0450	968x382	9957092	-	-	-	9957157	9934475
AGS51000x0450040	968x382	-	-	-	9964479	9957157	9934475
AGS51000x0500	968x434	9957093	-	4460002224	-	9957158	9925837
AGS51000x0500040	968x434		4460002178	-	4460000470	9957158	9925837
AGS51000x0550	968x484	9957094	-	-	-	9957159	9958859
AGS51000x0550040	968x484	-	4460002179	-	-	9957159	9958859
AGS51000x0600	968x534	9957095	-	-	-	9957160	9919592
AGS51000x0600040	968x534	-	-	-	4460000471	9957160	9919592
AGS51100x0450	1068x382	9957098	-	-	-	9957157	9934475
AGS51100x0450040	1068x382	-	4460000382	-	4460002182	9957157	9934475
AGS51100x0550	1068x484	9957099	-	4460002225	-	9957159	9958859
AGS51100x0550040	1068x484	-	4460000381	-	4460002185	9957159	9958859
AGS51100x0700	1068x634	9957100	-	-	-	9957161	4460000720
AGS51100x0700040	1068x634	-	4460001416	-	-	9957161	4460000720
AGS51200x0300	1168x232	9957101	-	-	-	9957154	9959499
AGS51200x0300040	1168x232	-	4460002186	-	4460002187	9957154	9959499
AGS51200x0350	1168x282	9957102	-	-	-	9957155	4460000709
AGS51200x0500	1168x434	9957103	-	-	-	9957158	9925837
AGS51200x0500040	1168x434	-	4460000380	-	-	9957158	9925837
AGS51200x0600	1168x534	9957104	-	-	-	9957160	9919592
AGS51200x0600040	1168x534	-	4460000379	-	4460000472	9957160	9919592
AGS51200x0700	1168x634	9957105	-	-	-	9957161	4460000720
AGS51200x0700040	1168x634	-	4460001418	-	-	9957161	4460000720
AGS51200x0800	1168x734	9957106	-	-	-	9957159	9958859
AGS51200x0800040	1168x734	-	4460000378	-	-	9957159	9958859
AGS51300x0550	1268x484	9957107	-	-	-	9957159	9958859
AGS51300x0600	1268x534	9957108	-	-	-	9957160	9919592
AGS51300x0600040	1268x534	-	-	-	4460002189	9957160	9919592
AGS51450x0550	1418x484	9957109	-	-	-	9957159	9958859
AGS51450x0550040	1418x484	-	4460000377	-	-	9957159	9958859
AGS51450x0600	1418x534	9957110	-	-	-	9957160	9925667
AGS51450x0600040	1418x534	-	9902980	-	4460000474	9957160	9925667
AGS51450x0700	1418x634	9957111	-	-	-	9957161	4460000720
AGS51450x0700040	1418x634	-	9959664	-	-	9957161	4460000720
AGS51600x0550	1568x484	9957112	-	-	-	9957159	9958859
AGS51600x0550040	1568x484	-	4460002206	-	-	9957159	9958859
AGS51600x0600	1568x534	9957113	-	-	-	9957160	9925667
AGS51600x0600040	1568x534	-	4460002207	-	4460002217	9957160	9925667

→ Dôležité upozornenie: Všetky položky s číslom výrobcu (446....) sú na dopyt

DOMETIC Okno S4/S5

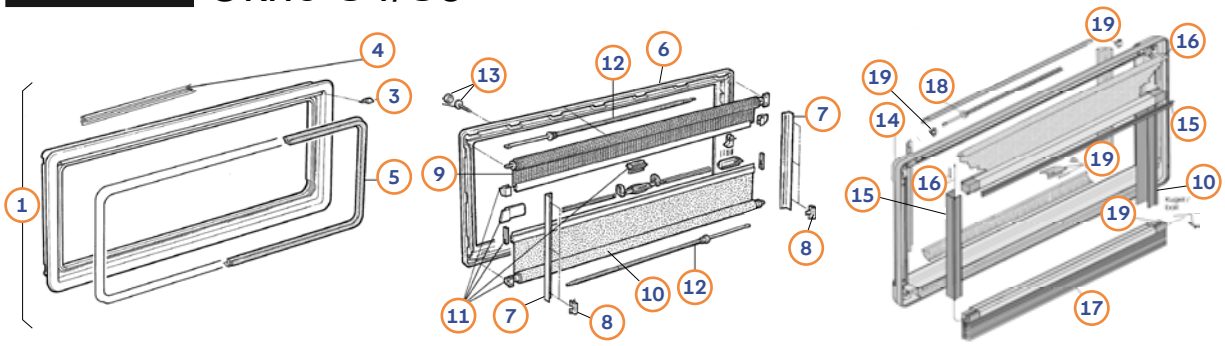

Poz.	Č. Movera	Č. výrobcu	Názov dielu	Vyhotovenie
1	na dopyt	na dopyt	Vonkajšie rámce bez rozpočtu. Potrebné údaje: objednávací rozmer (typový štítok), farba lišty pántu	S4/S5
3	9957166	4460003112	Koncové krytky pántu (pár) pre vonkajší rám	S4/S5
4	9957164	4460000728	Hustota gumy 5 m medzi vonkajšími rámmi a stenami	S4/S5
5	na dopyt	4460000281	Hustota gumy 5 m medzi vonkajšími rámmi a diskom	S4/S5
bez obr.	na dopyt	4460000669	Pevná západka Festriegel/98 pre pevné okno	S4/S5
6	na dopyt	na dopyt	Kompletný vnútorný rám s roletami (IRE03). Potrebné informácie: Rozsah objednávky (typ), farebný rám, farebné rolety	S4
7	9957149	4460001432	Pár čiernych vodiacich líšt	S4
8	9957150	4460000666	Klamársky prístup	S4
9	9957115	4460001762	Biela rolovacia sieťka proti hmyzu pre okno 300x700 mm	S4
9	9957116	4460001763	Biela rolovacia sieťka proti hmyzu pre okno 350x500 mm	S4
9	9957117	4460001769	Biela rolovacia sieťka proti hmyzu pre okno 500x600 mm	S4
9	9957118	4460001772	Biela rolovacia sieťka proti hmyzu pre okno 550x600 mm	S4
9	9957119	4460001774	Biela rolovacia sieťka proti hmyzu pre okno 600x600 mm	S4
9	9957120	4460001776	Biela rolovacia sieťka proti hmyzu pre okno 650x300 mm	S4
9	9957122	4460001787	Biela rolovacia sieťka proti hmyzu pre okno 750x600 mm	S4
9	9959662	4460001790	Biela rolovacia sieťka proti hmyzu pre okno 800x450 mm	
9	9957123	4460001792	Biela rolovacia sieťka proti hmyzu pre okno 800x1000 mm	S4
9	9946067	4460001800	Biela rolovacia sieťka proti hmyzu pre okno 900x600 mm	
9	9957125	4460001806	Biela rolovacia sieťka proti hmyzu pre okno 1000x600 mm	S4
9	9957126	4460001809	Biela rolovacia sieťka proti hmyzu pre okno 1100x550 mm	S4
9	9949563	4460001816	Biela rolovacia sieťka proti hmyzu pre okno 1200x600 mm	S4
9	9957128	4460001819	Biela rolovacia sieťka proti hmyzu (pre okno 1300x600 mm	S4
9	9957129	4460001823	Biela rolovacia sieťka proti hmyzu pre okno 1450x700 mm	S4
9	9957130	4460001825	Biela rolovacia sieťka proti hmyzu pre okno 1600x600 mm	S4
9	na dopyt	na dopyt	Rolovacia sieťka proti hmyzu. Ďalšie rozmery a farby. Uveďte objednávací rozmer z typového štítka a farbu.	S4
10	9957134	4460001882	Tmavé rollo Fb. biela záverečná stopa Fb. alu na okná 500x600 mm	S4
10	9957135	4460001889	Tmavé rollo Fb. biela záverová stopa Fb. alu na okná 550x600 mm	S4
10	9957136	4460001898	Tmavé rollo Fb. biely koniec stĺpca Fb. alu na okná 600x600 mm	S4
10	9957137	4460001903	Tmavé rollo Fb. biely koniec stĺpca Fb. alu na okná 650x300 mm	S4
10	9957138	4460001923	Tmavé rollo Fb. biela záverová stopa Fb. alu na okná 700x600 mm	S4
10	9957139	4460001932	Tmavé rollo Fb. biela záverová stopa Fb. alu na okná 750x600 mm	S4
10	9957140	4460002011	Tmavé rollo Fb. biela záverová stopa Fb. alu na okná 800x550 mm	S4
10	9957141	4460001957	Tmavé rollo Fb. biela záverečná stopa Fb. alu na okná 900x600 mm	S4
10	9957142	4460001973	Tmavé rollo Fb. biela záverová stopa Fb. alu na okná 1000x600 mm	S4
10	9957143	4460001981	Tmavé rollo Fb. biela záverečná stopa Fb. alu na okná 1100x550 mm	S4
10	9957144	4460001991	Tmavé rollo Fb. biela záverová stopa Fb. alu na okná 1200x600 mm	S4
10	9957145	4460002001	Tmavé rollo Fb. biely koniec stĺpca Fb. alu na okná 1300x600 mm	S4
10	9957146	4460002007	Tmavé rollo Fb. biela záverová stopa Fb. alu na okná 1450x700 mm	S4
10	9957147	4460002010	Tmavé rollo Fb. biela záverečná stopa Fb. alu na okná 1600x600 mm	S4
10	na dopyt	na dopyt	Tmavé rollo (VR0033). Ďalšie rozmery a farby. Potrebné informácie: Objednávka (typ) a farba	S4
11	9957151	4460001431	Súprava dielov pozostávajúca z ložiskových puzdier, koncových dielov, listovej pružiny, západky, Upínací čap	S4
12	9949060	4460000667	Čierny pružinový pohon FM0012 (dĺžka 385mm), pre rúrku s pozdĺžnou štrbinou (pre tmavé rollo nad 900mm okenná šírka)	S4
12	9949020	4460000668	FM0020 Pružinový pohon (dĺžka 280mm), červený, pre drážkovanú rúrku (pre zatemňovaciu roletu pri šírke okna od 350 do 900mm, pre rolovaciu sieťku od 350mm Okná široké)	S4
13	9957152	4460003117	Montážna súprava vnútorného rámu (krytky/skrutky, po 12 ks)	S4
14	na dopyt	na dopyt	Vnútorný rám (IRE05) Potrebné informácie: Rozsah objednávky (typová tabuľka), farebný rám, farebná plissee	S5
15	na dopyt	4460003451	Pár vodiacich líšt 700mm	S5
16	na dopyt	4460000777	Opravárska sada na strunové brzdy (guľka, skrutka, kábel, pružina)	S5
16	9996092	4460003362	Biela rolovacia sieťka proti hmyzu pre okno 700x600 mm	S5

DOMETIC Okno S4/S5

Poz.	Č. Movera	Č. výrobcu	Názov dielu	Vyhotovenie
16	9945627	4460003365	Biela rolovacia sieťka proti hmyzu pre okno 800x450 mm	S5
16	9908244	4460003367	Biela rolovacia sieťka proti hmyzu pre okno 900x600 mm	S5
16	9998403	4460003374	Biela rolovacia sieťka proti hmyzu pre okno 1300x600 mm	S5
16	9904559	4460003376	Biela rolovacia sieťka proti hmyzu pre okno 1450x700 mm	S5
16	na dopyt	na dopyt	Rolovacia sieťka proti hmyzu (BG1043). Ďalšie rozmery a farby. Uveďte objednávací rozmer z typového štítka a farbu.	S5
17	9946318	4460003421	Tmavé sklo Fb. šedá záverová sklo Fb. alu na okná 900x500 mm	S5
17	9937916	4460003419	Tmavé sklo Fb. beige záverová stopa Fb. alu na okná 900x550 mm	S5
17	9998513	4460003426	Tmavé sklo Fb. beige záverová stopa Fb. alu na okná 900x600 mm	S5
17	9914345	4460003434	Tmavé sklo Fb. beige záverová sklo Fb. alu na okná 1000x600 mm	S5
17	9926195	4460003445	Tmavé sklo Fb. beige záverová schéma Fb. alu na okná 1300x600 mm	S5
17	9924773	4460003450	Tmavé sklo Fb. beige záverová stopa Fb. alu na okná 1450x700 mm	S5
17	na dopyt	na dopyt	Tmavé obchody (BG1046). Ďalšie rozmery a farby. Uveďte objednávací rozmer z typového štítka a farbu.	S5
18	na dopyt	4460000765	Pružinový mechanizmus FM0080, 201 mm	S5
18	9957060	4460000770	Červený pružinový pohon FM0081 (dĺžka 270mm), s jedným zúžením, pre drážkovanú rúrku (>350-1000mm šírka okien)	S5
18	9991520	4460000126	FM0082 motor na zvonku (360mm dĺžka), žltá, s dvoma zosuvami, pre Nu-suchý (> 1000mm šírka okna)	S5
19	9990979	4460003155	Súprava dielov pozostávajúca z ložiskových puzdier, koncových dielov, listovej pružiny, západky, Upínací čap	S5

DOMETIC okná S7

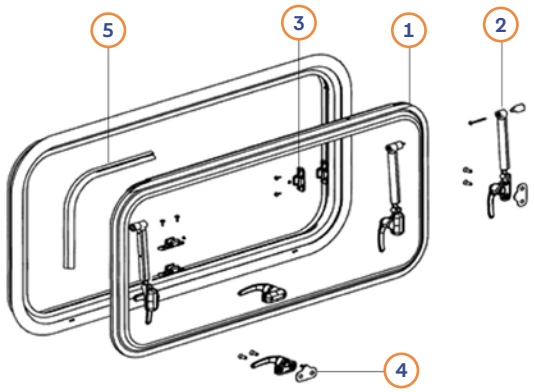

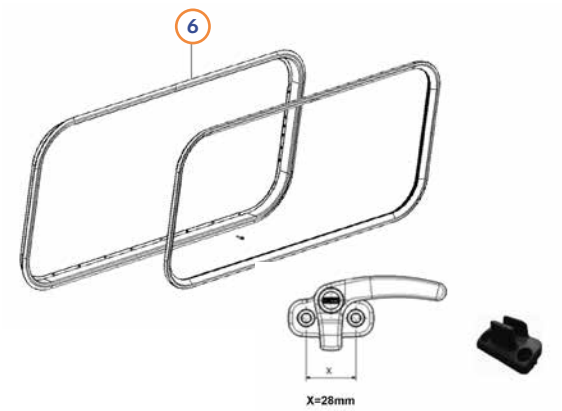

Pos.	Movera-Nr.	Výrobca-Nr.	Článok Názov	Typový štítok	Rozmer skla (B x H) mm
1	9929293	4460001036	Sivá výklopná okenná výplň vrátane vzpery Klick-Klack	AGS70700x0350	675 x 329
1	9926918	4460001039	Sivá výklopná okenná výplň vrátane vzpery Klick-Klack	AGS70800x0510	775 x 489
1	9916472	4460001040	Sivá výklopná okenná výplň vrátane vzpery Klick-Klack	AGS70900x0450	875 x 479
1	9919835	4460001041	Tmavosivé výklopné zasklenie so vzperami Klick-Klack	AGS70900x0450040	875 x 479
1	9946167	4460001043	Sivá výklopná okenná výplň vrátane vzpery Klick-Klack	AGS70900x0500	875 x 479
1	9946106	4460001045	Sivá výklopná okenná výplň vrátane vzpery Klick-Klack	AGS70900x0600	875 x 579
1	9928355	4460001048	Sivá výklopná okenná výplň vrátane vzpery Klick-Klack	AGS71000x0600	975 x 579
1	na dopyt	Na požiadanie	Výklopné zasklenie vrátane vzpier (BG1352). Ďalšie rozmery a farby. potrebné informácie: veľkosť objednávky (typový obrázok) a Farba skla	AGS7...x..../040	
2	9996176	4460001198	Pár vzpier Klick-Klack pre výšku okna 300mm		
2	9924797	4460001199	Pár vzpier Klick-Klack pre výšku okna 350mm		
2	na dopyt	4460001200	Pár vzpier Klick-Klack pre výšku okna 400mm		
2	na dopyt	4460001201	Pár vzpier Klick-Klack pre výšku okna 450mm		
2	9947184	4460001202	Pár vzpier Klick-Klack pre výšku okna 500mm		
2	na dopyt	4460001203	Pár vzpier Klick-Klack pre výšku okna 600mm		
3	9929854	4460001074	Protikus uzáveru (opravná súprava)		
4	9908259	4460001481	Kompletné otočné západky (pár)		
5	9998675	4460000663	Tlaková gumová rám/dýchava, L = 5 m		
6	9959915	4460001422	Vnútorný krycí profil 5 m, čierny RAL9005		
6	na dopyt	4460001423	Vnútorný krycí profil 5 m, dopravná biela RAL9016		
6	na dopyt	4460001424	Vnútorný krycí profil 5 m, perleťová biela RAL91013		

DOMETIC Okno S7Z/S7P

4		5	
		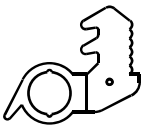	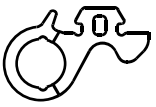
**Zentralverriegelung (bis Modelljahr 2000)	***Zentralverriegelung (ab Modelljahr 2001)	****Dichtgummi (bis 05/2006)	*****Dichtgummi (ab 06/2006)

S7Z

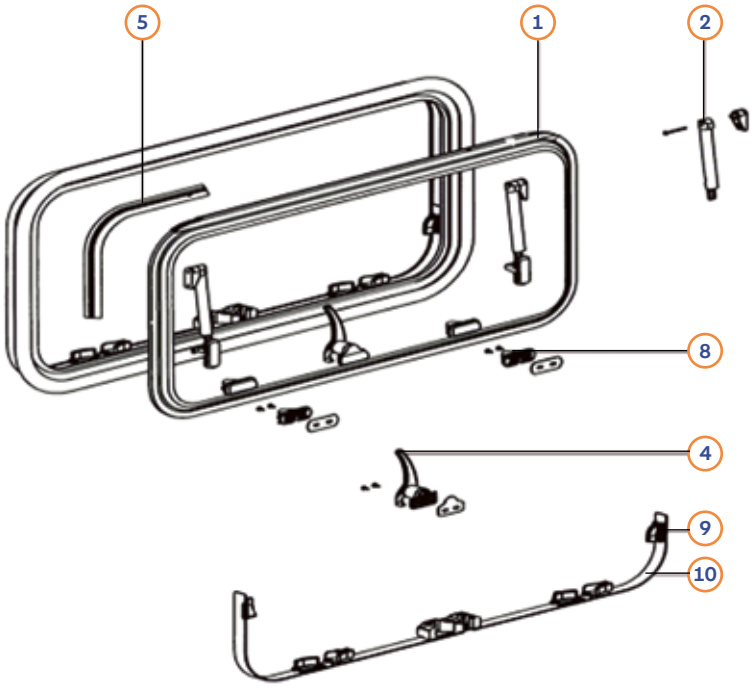

S7P

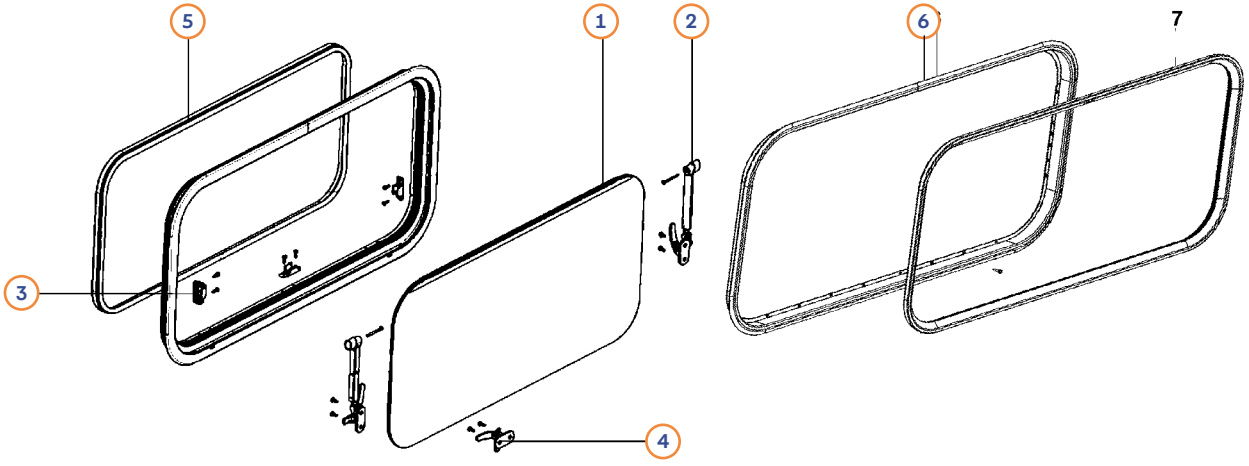

DOMETIC Okno S7Z/S7P

Okno S7Z >2001 Článok 1356

Poz.	Č. Movera	Č. výrobcu	Názov dielu	Typový štítok	Rozmer skla (B x H) cm
1	9947716	4460001057	Sivá výklopná okenná výplň vrátane vzpery Klick-Klack	AGE20510x0510	485 x 489
1	9998997	4460001065	Sivá výklopná okenná výplň vrátane vzpery Klick-Klack	AGE20900x0450	875 x 429
1	9939565	4460001069	Sivá výklopná okenná výplň vrátane vzpery Klick-Klack	AGE21000x0510	975 x4 89
1	9947895	4460001070	Sivá výklopná okenná výplň vrátane vzpery Klick-Klack	AGE21000x0600	975 x 579
1	9949663	4460001072	Sivá výklopná okenná výplň vrátane vzpery Klick-Klack	AGE21300x0600	1275 x 579
1	na dopyt	na dopyt	Sivé výklopné zasklenie so vzperami Klick Klack		
1	na dopyt	na dopyt	Tmavosivé/sivé opálové výklopné zasklenie so vzperami Klick Klack		
2	na dopyt	4460001250	Pár vzpier Klick-Klack (od roku 2001) pre výšku okna 400mm - typ 162		
2	na dopyt	4460001251	Pár vzpier Klick-Klack (od roku 2001) pre výšku okna 450mm - typ 174		
2	9919358	4460001252	Pár vzpier Klick-Klack (od roku 2001) pre výšku okna 500, 510, 800 mm - typ 222		
2	9949477	4460001253	Pár vzpier Klick-Klack (od roku 2001) pre výšku okna 600, 650 mm - typ 233		
4	9995403	4460000655	Kompletná otočná západka s tesnením (od roku 2001)		
4	na dopyt	4460000656	Kompletná otočná západka s tesnením (do roku 2000)		
5	9920993	4460000657	Tichý gumový rám/dych, dĺžka = 5 m (od 06/2006)		
5	9998675	4460000663	Tichý gumový rám/dych, dĺžka = 5 m (až do 05/2006)		
8	9907962	4460000659	Pevné kamery, opravárenská sada s tesnením a skrutkami (od 2001)		
9	9946202	4460000653	Zariadenie na opravu a úpravu (od roku 2001)		
10	9947555	4460001100	Pohybový pás vrátane. pohybové nohy (od roku 2001) 600mm x 510mm		
10	9947554	4460001111	Pohybový pás vrátane. pohybové nohy (od roku 2001) 650mm x 400mm		
10	9949632	4460001101	Pohybový pás vrátane. pohybové nohy (od roku 2001) 700mm x 500mm		
10	9996696	4460001102	Pohybový pás vrátane. pohybové nohy (od roku 2001) 800mm x 400mm		
10	9949475	4460001103	Pohybový pás incl. Pohybové nohy (od roku 2001) 800mm x 450mm		
10	9947553	4460001112	Sťahovacie pásy vrátane. sťahovacie nohy (od roku 2001) 800mm x 510mm		
10	9946564	4460001104	Pohybový pás vrátane. pohybové nohy (od roku 2001) 900mm x 450mm		
10	9949476	4460001105	Pohybový pás vrátane. pohybové nohy (od roku 2001) 900mm x 600mm		
10	9946402	4460001114	Pohybový pás vrátane. pohybové nohy (od 2001) 1000mm x 600mm		
10	9946203	4460001109	Pohybový pás vrátane. pohybové nohy (od 2001) 1300mm x 510mm		
10	9947506	4460001110	Pohybový pás vrátane. pohybové nohy (od roku 2001) 1400mm x 600mm		
10	na dopyt	na dopyt	Vstupné na trati (od roku 2001)		

Okná S7P R5000 Článok 1413

Poz.	Č. Movera	Č. výrobcu	Názov dielu	Typový štítok	Rozmer skla (B x H) cm
1	na dopyt	4460001261	Čierna výklopná okenná výplň vrátane plynulo nastaviteľnej vzpery	ADP7M20280X0380	255 x 359
1	9958757	4460000990	Čierna výklopná okenná výplň vrátane plynulo nastaviteľnej vzpery	ADP7M20490x0500	465 x 479
1	9958883	4460001278	Čierna výklopná okenná výplň vrátane plynulo nastaviteľnej vzpery	ADP7M20560x0465	55 x 444
1	9959490	4460001289	Čierna výklopná okenná výplň vrátane plynulo nastaviteľnej vzpery	ADP7M20700x0510	675 x 489
1	9946615	4460001006	Čierna výklopná okenná výplň vrátane plynulo nastaviteľnej vzpery	ADP7M20750X0465	725 x 444
1	na dopyt	4460001297	Čierna výklopná okenná výplň vrátane plynulo nastaviteľnej vzpery	ADP7M20818x0315	793 x 294
1	na dopyt	4460001020	Čierna výklopná okenná výplň vrátane plynulo nastaviteľnej vzpery	ADP7M20960x0450	935 x 429
1	9945261	4460001021	Čierna výklopná okenná výplň vrátane plynulo nastaviteľnej vzpery	ADP7M20985x0465	960 x 444
1	na dopyt	na dopyt	Čierna výklopná okenná výplň vrátane plynulo nastaviteľnej vzpery		
2	9959601	4460001192	Pár plynulo nastaviteľných vzpier pre výšku okna 300mm		
2	9946459	4460001194	Pár plynulo nastaviteľných vzpier pre výšku okna 400mm		
2	9947405	4460001195	Pár plynulo nastaviteľných vzpier pre výšku okna 450mm		
2	9946351	4460001196	Pár plynulo nastaviteľných vzpier pre výšku okna 500mm		
3	9947791	4460000661	Protikus uzáveru (opravná súprava), 3 diely		
4	9945597	4460001482	Drehriegelkit 3-teilig, RAL8022		
5	9998675	4460000663	Tlaková gumová rám/dýchava, L = 5 m		
6	na dopyt	4460001422	Vnútorný krycí profil 5 m, čierny RAL9005		
6	na dopyt	4460001424	Vnútorný krycí profil 5 m, perleťová biela RAL91013		
6	na dopyt	4460001423	Vnútorný krycí profil 5 m, dopravná biela RAL9016		

Okno S7P Článok 1413

Poz.	Č. Movera	Č. výrobcu	Názov dielu
1	na dopyt	na dopyt	Výklopné zasklenie, sivé/tmavosivé, so vzperami Klick Klack/plynulo nastaviteľnými (BG2408)
1	na dopyt	na dopyt	Výklopné zasklenie so vzperami Klick-Klack (BG2408), antracitová sieťotlač
1	na dopyt	na dopyt	Výklopné zasklenie so vzperami Klick-Klack (BG2408), čierna sieťotlač
1	na dopyt	na dopyt	Tmavosivé opálové výklopné zasklenie so vzperami Klick-Klack (BG2408)
2	na dopyt	4460001204	Pár vzpier Klick-Klack pre výšku okna 300mm (BG2409)
2	9947404	4460001205	Pár vzpier Klick-Klack pre výšku okna 350mm
2	9958786	4460001206	Pár vzpier Klick-Klack pre výšku okna 400mm
2	na dopyt	4460001207	Pár vzpier Klick-Klack pre výšku okna 450mm
2	na dopyt	4460001208	Pár vzpier Klick-Klack pre výšku okna 500mm
2	na dopyt	4460001209	Pár vzpier Klick-Klack pre výšku okna 600mm
2	9959601	4460001192	Pár plynulo nastaviteľných vzpier pre výšku okna 300mm
2	na dopyt	4460001193	Pár plynulo nastaviteľných vzpier pre výšku okna 350mm
2	9946459	4460001194	Pár plynulo nastaviteľných vzpier pre výšku okna 400mm
2	9947405	4460001195	Pár plynulo nastaviteľných vzpier pre výšku okna 450mm
2	9946351	4460001196	Pár plynulo nastaviteľných vzpier pre výšku okna 500mm
2	na dopyt	4460001197	Pár plynulo nastaviteľných vzpier pre výšku okna 600mm
3	9947791	4460000661	Protikus uzáveru (opravná súprava), 3 diely
4	9945597	4460001482	Drehriegelkit 3-teilig, RAL8022
5	9998675	4460000663	Tlaková gumová rám/dýchava, L = 5 m
6	na dopyt	4460001422	Vnútorný krycí profil 5 m, čierny RAL9005
6	na dopyt	4460001423	Vnútorný krycí profil 5 m, dopravná biela RAL9016
6	na dopyt	4460001424	Vnútorný krycí profil 5 m, perleťová biela RAL91013

→ Pri objednávkach náhradných dielov sa musia uvádzať nasledujúce údaje: veľkosť objednávky (typová tabuľka), napríklad farby, typ výstavu

DOMETIC Drobné diely roletových systémov



Poz.	Č. Movera	Č. výrobcu	Názov dielu
1	9995296	4460001501	Súprava dielov (aretačný gombík, ťahací úchyt, koncová krytka) RAL7035 pre pružinovú roletu a Kazetová roleta Mini 1300
2	na dopyt	405522333	Béžová súprava dielov (pridržiavacie tlačidlo, úchytka a koncovka) pre pružinovú roletu a Kazetová roleta Mini 1300
3	na dopyt	4460001508	Súprava dielov (aretačný gombík, ťahací úchyt, koncová krytka) RAL7035 pre kazetovú roletu Mini 1301, Dvojitá kazetová roleta Mini 1302
bez obr.	na dopyt	4460003330	Zásobné diely súprava RAL9016 (ZB1355I0117) na DB1 (1508) / DB2 (1509)
4	9946802	4460003331	Náhradné diely súprava RAL9001 (ZB1355I0125) na (1508) / DB2 (1509)
bez obr.	na dopyt	4460003350	Zásobné diely súprava RAL9016 (ZB1357I0117) na DB4 (1511)
bez obr.	na dopyt	4460003349	Zásobné diely súprava RAL9001 (ZB1357I0125) na DB4 (1511)
bez obr.	na dopyt	4460000946	Zásobné diely súprava RAL9016 (ZB135617) na DB3 (1510)
bez obr.	na dopyt	4460000945	Náhradné diely súprava RAL9001 (ZB135625) na DB3 (1510)
bez obr.	9947714	4460001597	Súprava náhradných dielov RAL1013 pre Komfortrollo 1337/1338
5	9991551	4460000187	Pružinový mechanizmus 360 mm s tlmením hluku (FM1002) pre dvojitú kazetovú roletu Mini 1302, roleta Komfort 1338, roleta Soft 1337
6	na dopyt	4460001499	Brzdený pružinový mechanizmus 222 mm (FM1015) pre dvojitú kazetovú roletu Mini 1302
6	na dopyt	4460001497	Kompletný brzdený pružinový mechanizmus 292 mm (FM1016) pre roletu Komfortrollo 1338
6	na dopyt	4460003154	Brzdený pružinový mechanizmus 405 mm, oranžový (FM1017), pre dvojitú kazetovú roletu Mini 1302, Roleta Komfortrollo 1338
bez obr.	na dopyt	4460001500	Pružinový mechanizmus 272 mm s tlmením hluku (FM1022) pre Softrollo 1387/1390, Mini Dvojitá kazetová roleta 1302, Komfortrollo 1338
7	na dopyt	4460000765	Pružinový mechanizmus 201 mm (FM0080) pre Softrollo, č. 1387, a kazetovú roletu Mini 1300/1301, Dvojitá kazetová roleta Mini 1302
8	9957060	4460000770	Pružinový mechanizmus 272 mm (FM0081) pre Softrollo, č. 1387, a kazetovú roletu Mini 1300/1301, Dvojitá kazetová roleta Mini 1302 (iba pre strešné okno 480x500)
9	9991520	4460000126	Pružinový mechanizmus 360 mm (FM0082) pre Softrollo, č. 1387, a kazetovú roletu Mini 1300/1301 (od 540x500), dvojitá kazetová roleta Mini 1302 (od 540x500), Komfortrollo 1338
10	na dopyt	4460005059	Plynový ochranný plyn prúdi 1000x850 mm, farba šedá
10	na dopyt	4460005061	Šitá sieťka proti hmyzu 2000x850 mm, sivá
11	na dopyt	4460005060	Plynový ochranný plyn prúdi 1000x850 mm, farba biela
11	9947362	4460005062	Šitá sieťka proti hmyzu 2000x850 mm, biela
12	na dopyt	4460005063	Tmavosť je 1000x850 mm, farba hĺbka/šedá
12	na dopyt	4460005064	Temný materiál je rozmazaný 1000x850 mm, farba alu/sand
12	na dopyt	4460005065	Temný materiál je 1000x850 mm, farba hĺbka/biela
12	na dopyt	4460005066	Tmavosť je 2000x850 mm, farba hĺbka/šedá
12	na dopyt	4460005067	Temný materiál roztrhaný 2000x850 mm, farba alu/sand
12	na dopyt	4460005068	Tmavosť je 2000x850 mm, farba hĺbka/biela

DOMETIC Rastrollo 2000/2001/3000

RR2000

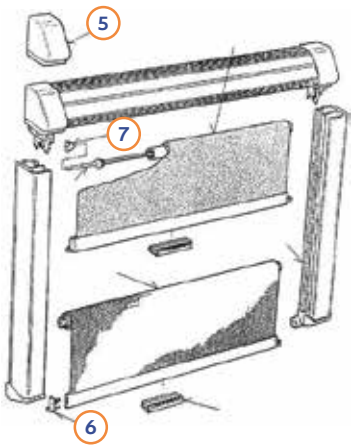

RR2001

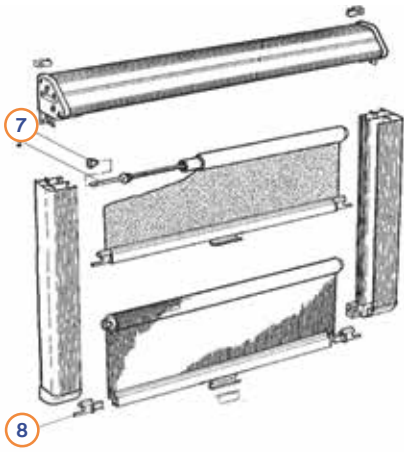

RR3000

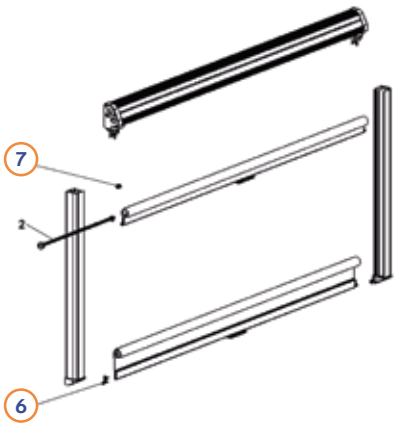



Pružinové mechanizmy pre rolety Rastrollo 2000/2001/3000

Poz.	Č. Movera	Č. výrobcu	Názov dielu
1	na dopyt	4460000765	Kompletný pružinový mechanizmus 201 mm (FM0080)
2	9957060	4460000770	Kompletný pružinový mechanizmus 272 mm (FM0081), šírka rolety do 1000 mm
3	9991520	4460000126	Kompletný pružinový mechanizmus 360 mm (FM0082), šírka rolety od 1000 mm
4	na dopyt	4460001499	Kompletný brzdený pružinový mechanizmus 222 mm (FM1015), šírka rolety do 400 mm
4	9958979	4460001497	Kompletný brzdený pružinový pohon 292 mm (FM1016), šírka rolety 400-600 mm, 600-1100 mm pri výhode Rollo < 700 mm, 1100-1500 mm pri výhode Rollo > 700 mm
4	na dopyt	4460003154	Kompletný brzdený pružinový mechanizmus 405 mm (FM1017), oranžový, šírka rolety 600-1100 mm pri výsuv rolety > 700 mm, 1100-1400 mm pri výsuve rolety > 500 mm, 1500-2000 mm

Rastrollo 2000

Poz.	Č. Movera	Č. výrobcu	Názov dielu
5	9957056	4460001484	Dvojica skladových krytov, RAL9002 (BG50)
6	9946446	4460001502	Súprava koncových dielov (6 dielov) (SP420)
7	9957062	4460001504	Vorspannbuchse 6-tlg. (SP413)

Roleta s aretáciou 2001

Poz.	Č. Movera	Č. výrobcu	Názov dielu
7	9957062	4460001504	Súprava predpínacích puzdier, 6 dielov (SP413)
8	9949043	4460001503	Súprava koncových dielov (6 dielov) RAL9002 (BG1125)

Rastrollo 3000

Poz.	Č. Movera	Č. výrobcu	Názov dielu
6	9946446	4460001502	Súprava koncových dielov (6 dielov) (SP420)
7	9957062	4460001504	Vorspannbuchse 6-tlg. (SP413)

→ Dôležité upozornenie:
Zostávajú k dispozícii iba uvedené náhradné diely

REMIS RemiFlair I, III, IV



RemiFlair I

Poz.	Č. Movera	Č. výrobcu	Názov dielu
1	9922324	10000720	Uloženie vpravo, RAL9001
1	9921709	10000721	Ľavé uloženie RAL9001
2	9996496	10000726	Podpora pravá s dodatočným upevnením, RAL9001
2	9996497	10000727	Podpora nohy ľavá s dodatočným upevnením, RAL9001
3	9928338	10000730	Podpora pravá s dodatočnou pevnosťou, RAL9002
3	9928339	10000731	Podpora nohy ľavá s dodatočným upevnením, RAL9002
4	9995425	10000732	RAL9001 pre solárne ochranné rolety
4	9995427	10000734	RAL9002 pre solárne ochranné rolety
5	na dopyt	10000733	Griff FL RAL9001 pre ochranné rollo
5	9995428	10000735	Griff FL RAL9002 pre ochranné rollo
6	9993243	10000736	Pravá koncovka s čapom SR RAL9005
6	9993244	10000737	Ľavá koncovka s čapom SR RAL9005
7	9912293	10004409	Pružinový pohon, koncová vačka napínača pružiny D20mm
bez obr.	na dopyt	10000738	Krátky držiak kazety
bez obr.	na dopyt	10001966	Dlhý držiak kazety
11	9992767	10000467	Štandardný napínač pružiny

RemiFlair III

Poz.	Č. Movera	Č. výrobcu	Názov dielu
7	9912293	10004409	Pružinový pohon, koncová vačka napínača pružiny D20mm
8	9997179	10006209	Zúžok RAL9002
8	9993458	10006210	Zuggriff RAL9001
9	9938756	10069563	Nástroj: Pl Griffl
10	9939939	10069579	Súprava tlačných pružín
11	9935487	10007031	Krátky napínač pružiny, prírodná farba, DH40x40

RemiFlair IV

Poz.	Č. Movera	Č. výrobcu	Názov dielu
9	9938756	10069563	Súprava koncoviek úchopovej lišty Pl
10	9939939	10069579	Súprava tlačných pružín
11	9935487	10007031	Krátky napínač pružiny, prírodná farba, DH40x40
13	9926233	10016036	Krycia krytka 1 RAL 9001
14	9926234	10016040	Krycia krytka 2 RAL 9001
15	9926272	10016046	Koniec kombinácie vľavo
15	9926273	10016047	Koniec kombinácie pravá
16	9916333	10016056	Uloženie vpravo, RAL 9001
16	9916334	10016058	Ľavé uloženie RAL 9001
17	9919369	10016060	Podpora pravá RAL 9001
17	9919048	10016062	Podpora ľavej nohy RAL 9001

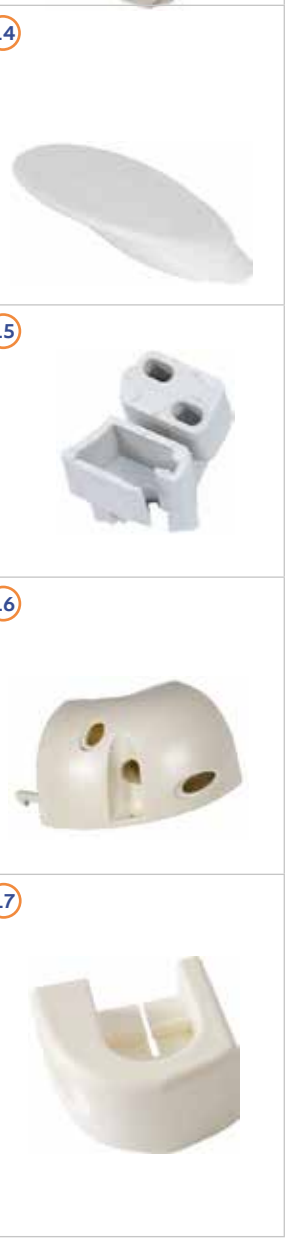

REMIS RemiCare Van, RemiCare II

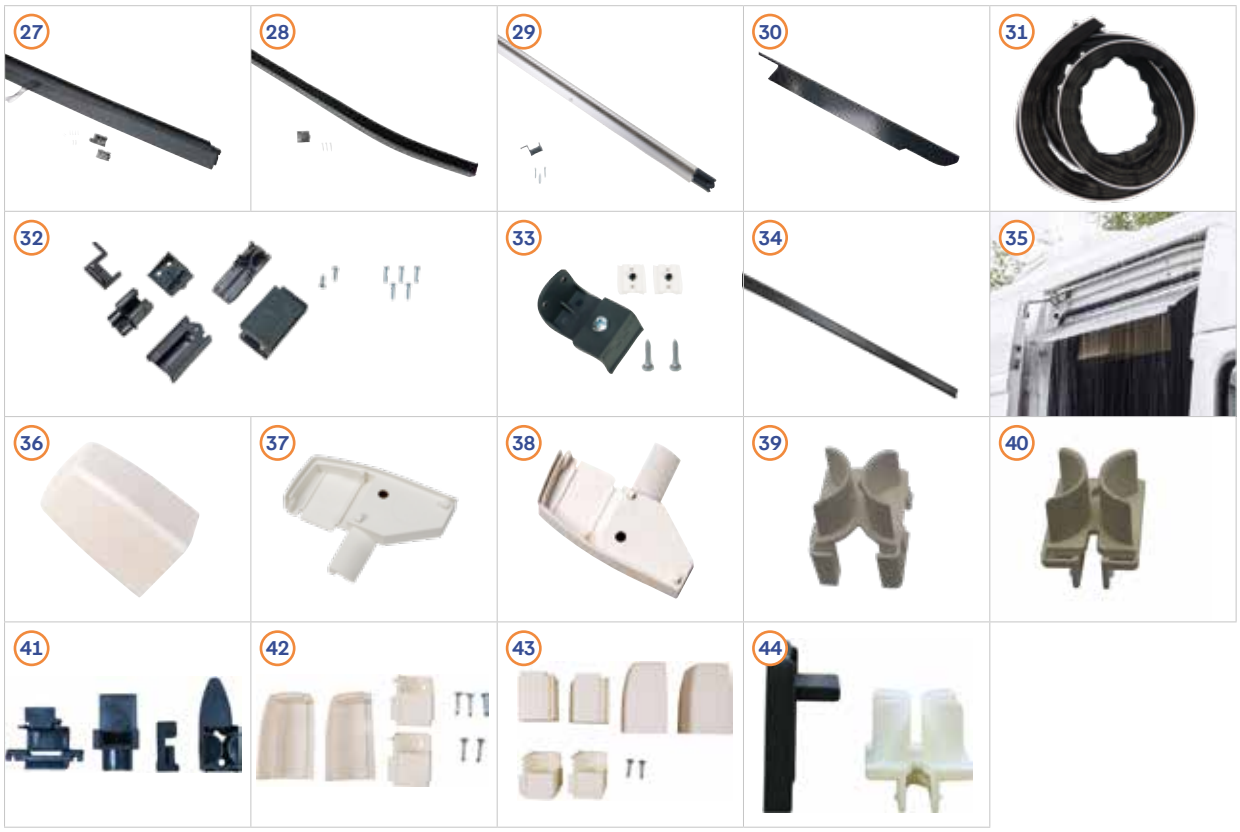

RemiCare Van a Van 2.0

Poz.	Č. Movera	Č. výrobcu	Názov dielu
27	9934384	10050965	Chránené plyny vrátane H1710 - Fiat Ducato a stavebné diely
28	na dopyt	10050968	Vedenie hore B1250 - Fiat Ducato a stavebné diely
28	na dopyt	10050970	Vedenie hore B1080 - Fiat Ducato a stavebné diely
29	9928387	10050973	Podlahový profil B1250 - Fiat Ducato a stavebné diely
29	na dopyt	10050974	Podlahový profil B1080 - Fiat Ducato a stavebné diely
30	na dopyt	10050975	Blend C-Sol H1710 - Fiat Ducato a stavebné diely
31	9939232	10050979	Skupina Bordeaux vedenie hore
31	9922927	10050980	Skupina Brúsená brúska
31	na dopyt	10085069	Brúska 40mm brúska L = 1940
bez obr.	na dopyt	10085481	Brúska 30mm/45° Rýpková doska L=1940
32	9925766	10050981	Skupina hlavy
33	9925089	10050982	Skupina príslušenstva
34	na dopyt	10059789	Blend B-Sol H1250 - Fiat Ducato a stavebné diely
35	9940963	10063345	Odporné na dážď - Fiat Ducato a stavebné diely
bez obr.	na dopyt	10074579	Skupina Hymerské hlavy
bez obr.	na dopyt	10084915	Súprava krytu stĺpika B_Säule_V363 pre REMIcare Van 2.0
bez obr.	na dopyt	10084916	Nastavenie ochrana proti letom Plise M. Schnursystem_V363 na REMIcare Van 2.0
41	na dopyt	10085641	Skupina hlavy šnúrka na vrch / spod REMIcare Van 2.0

RemiCare II a II+

Poz.	Č. Movera	Č. výrobcu	Názov dielu
36	9997427	10017512	Kryt uloženia RAL9010
37	9925874	10017511	Kľúčové spojenie ľavé RAL9010
38	9925875	10017510	Kľúčové spojenie vpravo RAL9010
39	9944835	10017514	Hlava záber
40	9944863	10044664	Hlava podlahového profilu
42	na dopyt	10028747	Zostava uloženia s krytom, vyhotovenie 58er
43	na dopyt	10028748	Zostava uloženia s krytom, vyhotovenie 92er
44	na dopyt	10085638	Hlava podložka riadiaca doska hore/dolne na RmiCare II+

REMIS RemiBase II, RemiSun

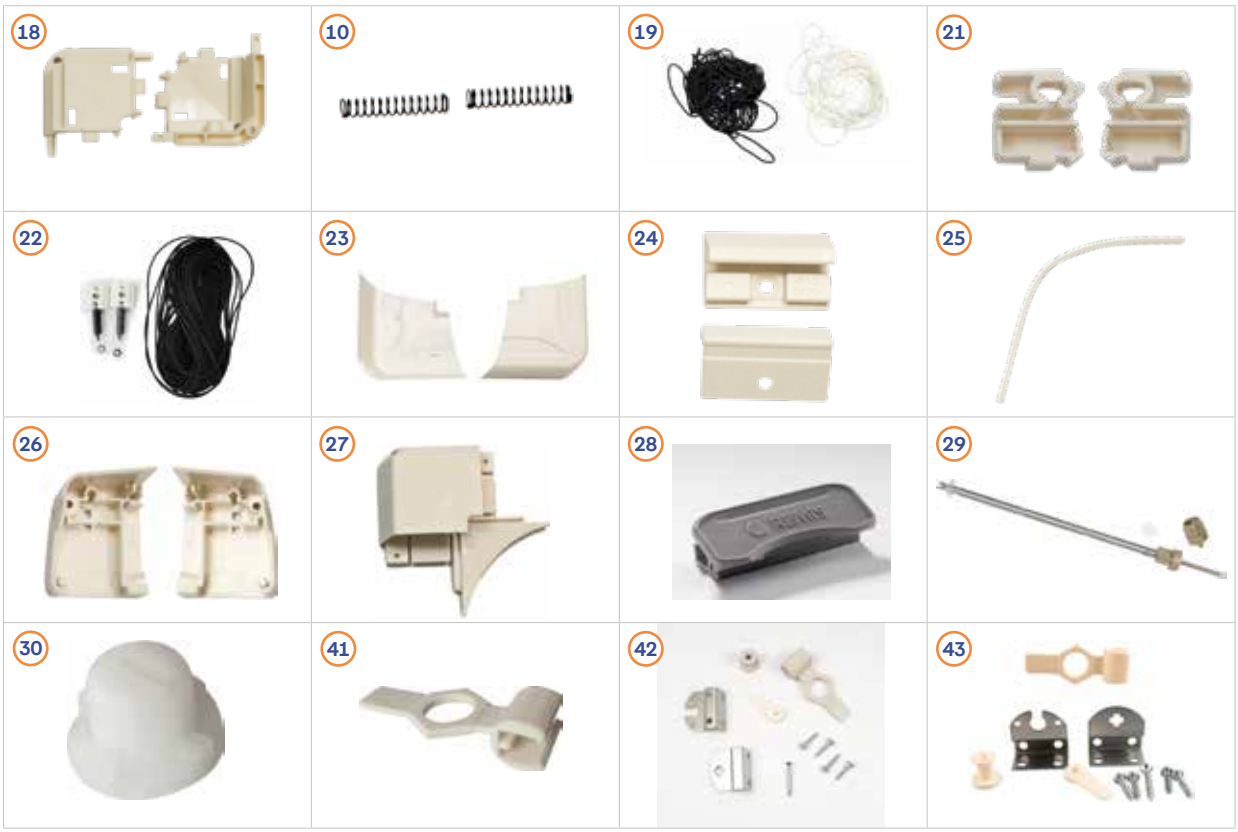

RemiBase II a II+

Poz.	Č. Movera	Č. výrobcu	Názov dielu
18	9938294	10069565	Set rámový kút RAL9001 na RemiBase II
10	9939939	10069579	Súprava tlačných pružín pre RemiBase II a +
19	9929101	10069577	5 m biela k RemiBase II a +
19	9928256	10069578	Vedenie prúžok čierna 5m na RemiBase II a +
21	9939768	10069569	Set Hlava zapaľovača Plissee na RemiBase II
21	9938756	10069563	Súprava koncoviek úchopovej lišty skladanej rolety
22	9938242	10069570	Súprava napínačov šnúry pre RemiBase II
23	9936321	10069568	Nastavenie krytu RAL9001 na RemiBase II
24	9933903	10069572	Súprava držiakov kazety pre RemiBase II
25	9939678	10064265	Blendový profil 5,4 m RAL9001 na RemiBase II
26	na dopyt	10069567	Nastavenie podkladových nôh RAL9001 na RemiBase II
27	na dopyt	10069561	Zariadenie pre skladovanie RAL 9001 na RemiBase
28	9996011	10013939	Zostava aretácie RAL7036 pre RemiBase II
29	9912293	10004409	Koncová vačka napínača pružiny D20 mm pre pružinový pohon RemiBase II
30	9935487	10007031	Krátky napínač pružiny DH40x40, prírodná farba, pre RemiBase II
bez obr.	na dopyt	10055007	Krytka bočného vedenia RAL 9001 pre RemiBase +

RemiSun

Poz.	Č. Movera	Č. výrobcu	Názov dielu
41	9995255	10000755	Ťahacia rukoväť RAL9001 s nápisom Remis
42	na dopyt	10011345	Montažný set, svetlo sivý
43	na dopyt	10004394	Kompletná montáž

DOMETIC Zatemnenie bočných okien

SP200

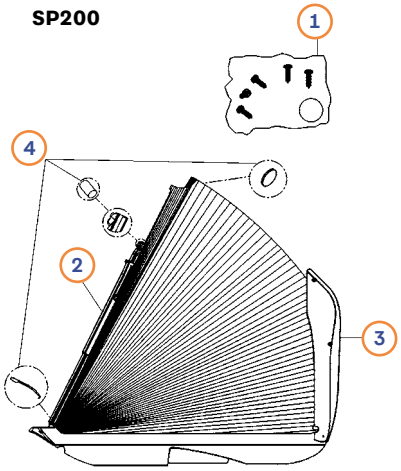

SP300-SP310

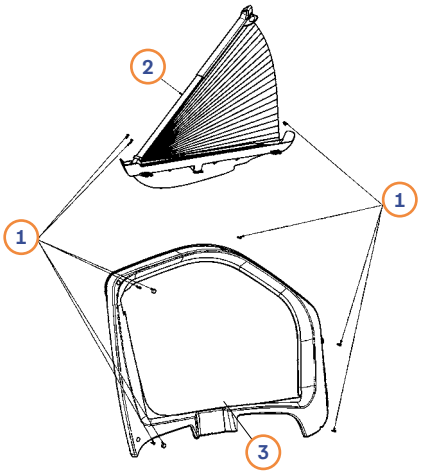

SP400-SP410

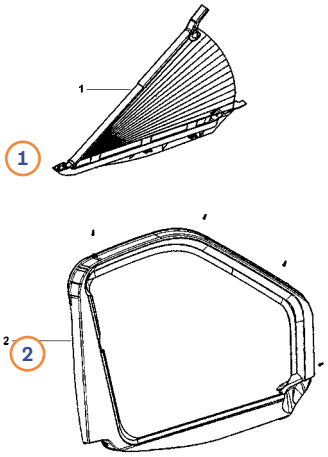

SP200 Temnotenie Stránková doska Článok 1396

Poz.	Č. Movera	Č. výrobcu	Názov dielu
1	9958802	4460002068	Montážna súprava (skrutky / krycie zátky)
2	na dopyt	4460002069	Ľavá kazeta bez skladanej rolety, farba RAL7037
2	9944951	4460002070	Ľavá kazeta bez skladanej rolety, farba RAL7044
2	na dopyt	4460002071	Pravá kazeta bez skladanej rolety, farba RAL7037
2	9947107	4460002072	Pravá kazeta bez skladanej rolety, farba RAL7044
3	na dopyt	4460002073	Pliekajúce ľavé, farba RAL7037
3	na dopyt	4460002074	Plisseeblende ľavá, farba RAL7044
3	na dopyt	4460002075	Pliečkať pravá, farba RAL7037
3	9945327	4460002076	Pliečkať pravá, farba RAL7044
4	9934367	4460002067	Drobné diely (pružiny + magnety)

SP300 Temnotenie Stránková doska Článok 1516

Poz.	Č. Movera	Č. výrobcu	Názov dielu
1	9938833	4460002059	Montážna súprava (skrutky / krycie zátky)
2	9937435	4460002060	Ľavá kazeta so skladanou roletou, farba RAL7044
2	9938737	4460002061	Pravá kazeta so skladanou roletou, farba RAL7044
3	9937899	4460002062	Plisseeblende ľavá, farba RAL7044
3	na dopyt	4460002063	Pliečkať pravá, farba RAL7044

SP310 Temnotenie Stránková doska Článok 1522

Poz.	Č. Movera	Č. výrobcu	Názov dielu
1	9947837	4460002064	Montážna súprava (skrutky / krycie zátky)
2	9959553	4460002065	Ľavá kazeta so skladanou roletou, farba RAL7044
2	9959494	4460002066	Pravá kazeta so skladanou roletou, farba RAL7044

SP400 Temnotenie Stránková doska Článok 1523

Poz.	Č. Movera	Č. výrobcu	Názov dielu
1	na dopyt	4460002496	Ľavá kazeta so skladanou roletou
1	na dopyt	4460002497	Pravá kazeta so skladanou roletou
2	na dopyt	4460002934	Plisseeblende ľavá
2	na dopyt	4460002935	Pliečkať pravou

SP410 Temnotenie Stránková doska Článok 1542

Poz.	Č. Movera	Č. výrobcu	Názov dielu
1	9959775	4460005181	Ľavá kazeta so skladanou roletou
1	9959517	4460005182	Pravá kazeta so skladanou roletou
2	na dopyt	4460005183	Plisseeblende ľavá
2	na dopyt	4460005184	Pliečkať pravou

DOMETIC Zatemnenie čelného skla FP200/210/220/300, FR400, 1101, 1395, 1397

FP200

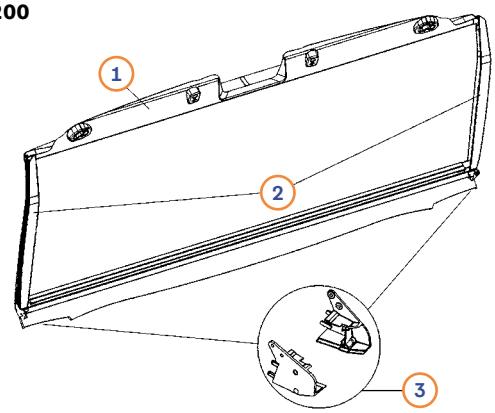

FP210/FP220

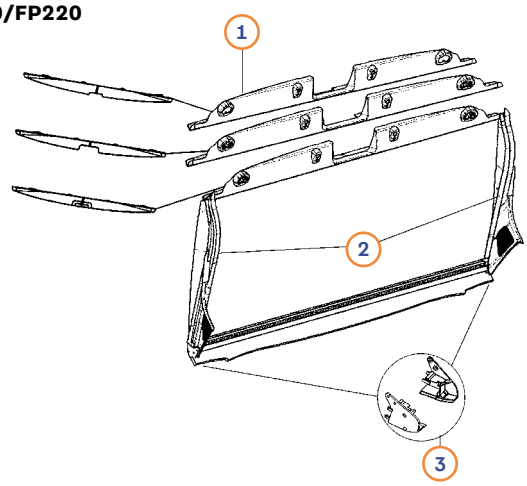

FP200

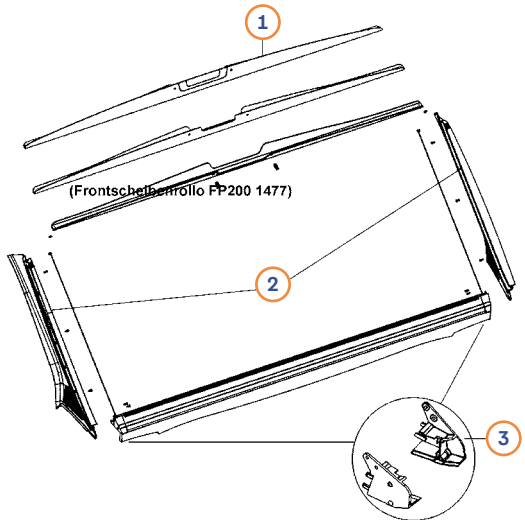

FR400

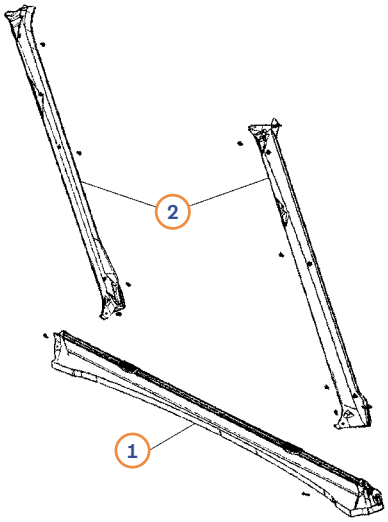

FP200 Temnotenie predná doska Článok 1477

Poz.	Č. Movera	Č. výrobcu	Názov dielu
1	na dopyt	4460005715	Blind hore, farba RAL7044
1	na dopyt	4460005716	Horná clona s veľkým výrezom (Camera Box), farba RAL7044
2	9925349	4460001522	Súprava ľavej a pravej vodiacej koľajnice, farba RAL7044
3	na dopyt	4460001535	Súprava ľavých a pravých koncových krytiek, farba RAL7044

FP210, FP220 temnotenie predná doska Článok 1524, 1541

Poz.	Č. Movera	Č. výrobcu	Názov dielu
1	na dopyt	4460005715	Blind hore, farba RAL7044
1	na dopyt	4460005717	Blind hore s malým rozptýlením (kamera box), farba RAL7044
2	na dopyt	4460001549	Súprava ľavej a pravej vodiacej koľajnice, farba RAL7044
3	na dopyt	4460001535	Súprava ľavých a pravých koncových krytiek, farba RAL7044
bez obr.	na dopyt	4460005399	Reorganizácia

FP300 Temnotenie predná doska Článok 1513

Poz.	Č. Movera	Č. výrobcu	Názov dielu
1	na dopyt	4460003055	Blind hore, farba RAL7044
1	na dopyt	4460001548	Horná clona s veľkým výrezom (Camera Box), farba RAL7044
2	na dopyt	4460001538	Súprava ľavej a pravej vodiacej koľajnice, farba RAL7044
3	na dopyt	4460001535	Súprava ľavých a pravých koncových krytiek, farba RAL7044

FR400 Temnotenie prednej dosky Článok 1526

Poz.	Č. Movera	Č. výrobcu	Názov dielu
1	na dopyt	4460002494	Spodná kazeta, čierna
2	na dopyt	4460002495	Súprava ľavej a pravej vodiacej koľajnice, farba RAL7044

DOMETIC Frontscheibenverdunkelung FP200/210/220/300, FR400, 1101, 1395, 1397

Vzorec 1101

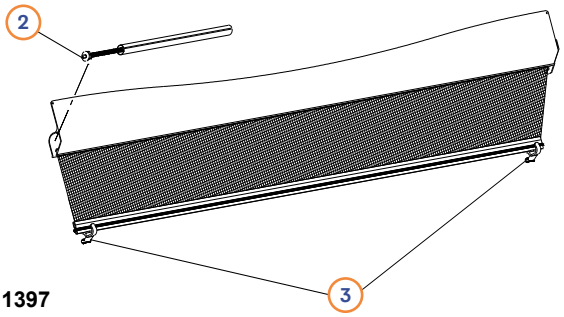

Vykonávacie 1395

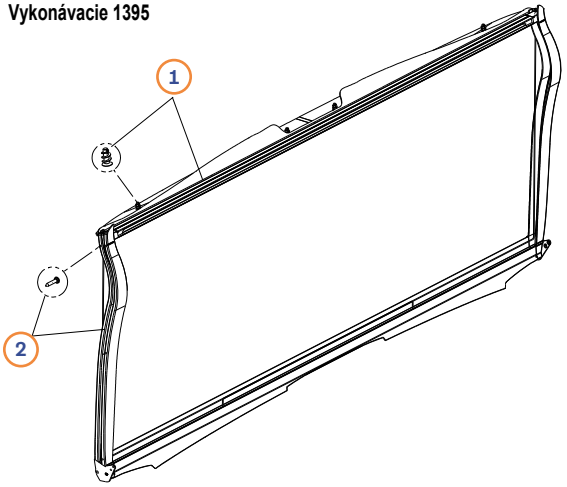

Článok 1397

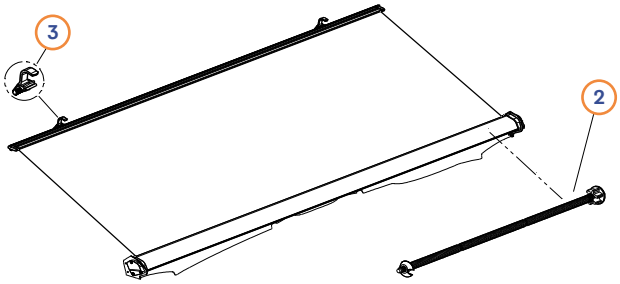

Predná doska tmavé rollo Art. 1101

Poz.	Č. Movera	Č. výrobcu	Názov dielu
2	9991520	4460000126	Pružinový pohon
3	9996189	4460001526	Záves (4460001523) + koncové krytky (4460001527)

Duette Faltstore (linka) - tmavosť prednej dosky Článok 1395

Poz.	Č. Movera	Č. výrobcu	Názov dielu
1	na dopyt	4460001519	Blind hore, farba RAL7037
2	9929546	4460001520	Súprava vodiacich líšt, ľavá/pravá, farba RAL7037

Predná doska osvetlenie rollo Art. 1397

Poz.	Č. Movera	Č. výrobcu	Názov dielu
2	9991520	4460000126	Pružinový pohon
3	9998147	4460001525	Záves (4460001523) + koncové krytky (4460001524)

DOMETIC Dvere so sieťkou proti hmyzu Flytec FT100/200

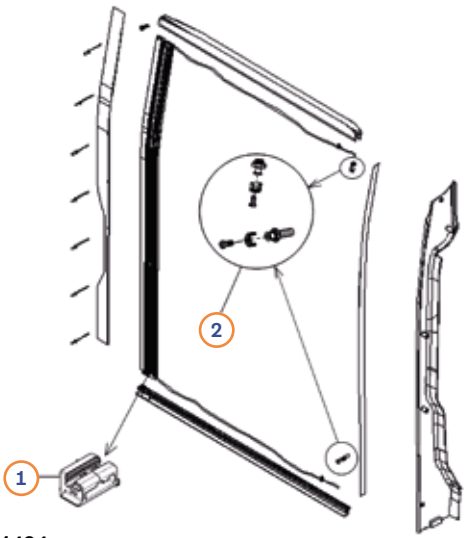

Flytec FT100/FT200 Článok 1484

Poz.	Č. Movera	Č. výrobcu	Názov dielu	Počet
1	9936554	4460001516	Koniec dolnej linky RHD, RAL7044	1 ks
1	9918809	4460001517	Koniec dole vpravo LHD, RAL7044	1 ks
2	9937969	4460001518	Umlenkschrauben-Set	1 súprava

REMIS Náhradné diely RemiFront



Poz.	Movera-Nr.	Výrobca-Nr.	Článok Názov	RemiFront
1	9916211	10040277	Kazeta vľavo sivá Fiat Ducato X250 2006-2011 bez senzorov	IV
1	9934412	10040276	Pravá sivá kazeta Fiat Ducato X250 2006-2011, bez snímačov	IV
1	9926285	10046989	Ľavá kazeta pieskovobéžová, Fiat Ducato X250 2011-2014 bez snímačov	IV
1	9911685	10046988	Pravá kazeta pieskovobéžová, Fiat Ducato X250 2011-2014 bez snímačov	IV
1	na dopyt	10076426	Ľavá kazeta Fiat Ducato X290 2014-2021 bez snímačov	IV
1	na dopyt	10076428	Pravá kazeta Fiat Ducato X290 2014-2021 bez snímačov	IV
1	9943567	10076429	Ľavá kazeta Fiat Ducato X290 2014-2019 so snímačom dažďa (LA1/41J/05), tvar krytu 1	IV
1	9943568	10076430	Pravá kazeta Fiat Ducato X290 2014-2019 s dažďovým snímačom (LA1/41J/05), tvar krytu 1	IV
1	9943569	10076431	Ľavá kazeta Fiat Ducato X290 od 2019 tvar krytu 2	IV
1	9943572	10076432	Pravá kazeta Fiat Ducato X290 od roku 2019, tvar krytu 2	IV
1	na dopyt	10080585	Ľavá kazeta Fiat Ducato X290 od 2019 so snímačmi	IV
1	9959443	10080586	Pravá kazeta Fiat Ducato X290 od 2019 so snímačmi	IV
1	na dopyt	10063745	Ľavá kazeta Ford Transit V363 2014-2019	IV
1	9947375	10063744	Pravá kazeta Ford Transit V363 2014-2019	IV
1	9939743	10076421	Pravá kazeta Ford Transit V363 2019	IV
1	9946858	10076422	Ľavá kazeta Ford Transit V363 2019	IV
1	9945285	10060604	Ľavá kazeta Ford Transit Custom V362	IV

REMIS Náhradné diely RemiFront

Poz.	Movera-Nr.	Výrobca-Nr.	Článok Názov	RemiFront
1	na dopyt	10083907	Ľavá kazeta Ford Transit V363 od 2019 so snímačmi	IV
1	na dopyt	10083908	Pravá kazeta Ford Transit V363 od 2019 so snímačmi	IV
1	na dopyt	10060602	Pravá kazeta Ford Transit Custom V362	IV
1	na dopyt	10076417	Pravá kazeta Ford Transit Custom V362 paket viditeľnosti 2	IV
1	na dopyt	10076418	Ľavá kazeta Ford Transit Custom V362 paket viditeľnosti 2	IV
1	na dopyt	10076419	Pravá kazeta Ford Transit Custom V362 paket viditeľnosti 3	IV
1	na dopyt	10076420	Ľavá kazeta Ford Transit Custom V362 paket viditeľnosti 3	IV
1	9934299	10050407	Ľavá kazeta Renault Master	IV
1	9946122	10050408	Pravá kazeta Renault Master	IV
1	na dopyt	10055602	Ľavá kazeta VW T5	IV
1	9946966	10055603	Pravá kazeta VW T5	IV
1	9947306	10021391	Ľavá kazeta - MB Sprinter W906	IV
1	9945927	10021390	Pravá kazeta - MB Sprinter W906	IV
1	na dopyt	10083921	Ľavá kazeta - MB Sprinter VS30, malý snímač	IV
1	na dopyt	10083923	Ľavá kazeta - MB Sprinter VS30, veľký snímač	IV
1	na dopyt	10083924	Pravá kazeta - MB Sprinter VS30, malý aj veľký snímač	IV
2	9996157	10021348	Spojenie Fiat Ducato X250/X290 do roku 2021	III + IV
2	na dopyt	10083901	Blend hore Fiat Ducato X250/X290 od 2021 senzorový balík malý a veľký	IV
2	9936986	10063746	Spojenie Ford Transit V363 2014-2019	IV
2	9959495	10076423	Ford Transit V363 od roku 2019	IV
2	na dopyt	10060605	PredchádzajúcičlánokFord Transit Custom V362	IV
2	9947156	10021398	Blender hore MB Sprinter W906	III
2	9947826	10083927	Blender hore MB Sprint VS030 senzorový balík malý a veľký	IV
2	na dopyt	10055605	Blend hore VW T5	IV
2	na dopyt	10085071	Horné kryty MAN TGE 2019-2024 s hornou odkladacou priehradkou	IV
2	na dopyt	10085072	Horné kryty MAN TGE 2019-2024 bez hornej odkladacej priehradky	IV
2	na dopyt	10085073	Horné kryty MAN TGE od roku 2024 s hornou odkladacou priehradkou	IV
2	na dopyt	10085072	Horné kryty MAN TGE od roku 2024 bez hornej odkladacej priehradky	IV
3	9901835	10036732	Ďalšie podrobnosti o Fiat Ducato X250/X290	IV
bez obr.,	na dopyt	10086629	Krátke uloženie rúrky Ducato V8 so závitovým kolíkom	IV
bez obr.,	na dopyt	10086632	Skladovacie potrubie Ducato V8 dlhý s príveskom	IV
4	9998073	10021347	Horné a spodné vodiace rúrky Ducato X250/X290	III + IV
4	9995585	10017708	Spodné vodiace rúrky Fiat Ducato X250	II
4	na dopyt	10083902	Vodiace rúrky Fiat Ducato X290 od roku 2021, malá súprava snímačov	IV
4	9959136	10083903	Vodiace rúrky Fiat Ducato X290 od roku 2021, veľká súprava snímačov	IV
4	9997992	10021388	Vodiace rúrky Ford Transit V363	III
4	9928215	10063747	Vodiace rúrky Ford Transit V363 2014-2019	IV
4	na dopyt	10076424	Vodiace rúrky Ford Transit V363 od roku 2019	IV
4	9945284	10060608	Vodiace rúrky Ford Transit Custom V362	IV
4	9925851	10021397	Vodiace rúrky MB Sprinter W906	III
4	na dopyt	10083925	Vodiace rúrky MB Sprinter VS30, malý snímač	IV
4	na dopyt	10083926	Vodiace rúrky MB Sprinter VS30, veľký snímač	IV
4	na dopyt	10050409	Vodiace rúrky Renault Master	IV
4	na dopyt	10055604	Vodiace rúrky VW T5	IV
5	9916465	10053478	Plechový držiak Fiat Ducato X250/X290	IV
6	9918766	10057562	Solárny adaptér Fiat Ducato X250/X290	III + IV
7	9904958	10043790	Teleskopické vedenie vrátane pántu a klzného dielu bočného zatemnenia Fiat Ducato, Ford Transit V363	III + IV
bez obr.	na dopyt	10084630	Súprava horných držiakov rúrok Fiat Ducato od 2021, pre malý a veľký snímač	IV
bez obr.	na dopyt	10084535	Ľavý alebo pravý upevňovací držiak Ford Transit V363 SPG	IV
8	9927313	10017540	Upevňovací držiak vodiacich rúrok pre všetky vyhotovenia	
9	9925306	10016311	Predný sprinter MB W906	III
10	9994800	10015620	Predná ranga RAL 9005	III
11	9908065	10023918	Predná ranga RAL 9005	IV
12	9923382	10017846	Príslušenstvo predná doska	
bez obr.,	na dopyt	10084699	Príslušenstvo pre predné dosky Fiat Ducato od roku 2021	IV
13	9995765	10015619	Preklad RAL 9005	
14	9999152	10020439	Riehly A-Sol červený/čierny	II + III
15	9901687	10013845	Magnetická páska 7x1,5 mm L=2 x 800 mm	
15	9959632	10084735	Magnetband 7x3 mm L=800mm	
15	na dopyt	10085201	Magnetband 7x4 mm L=700mm	IV
16	9993248	10016312	Rastová doska RAL 9005	
17	9906178	10025283	Krytová krytina Stránkový rám Remis gré 2008-2011	IV
17	9908171	10040271	Krytka bočného rámu Remis, pieskovobéžová, od roku 2011	IV
18	9919849	10062711	Nastavenie stegadapter re/li	III + IV
19	9915393	10025541	Sledovanie Stránka	IV

REMIS Jednotlivé diely RemiFront



Poz.	Kompletná súprava Č. Movera	Frontová doska Č. Movera	vľavo (na strane vodiča) Č. Movera	vpravo (Pri cestovaní na strane) Č. Movera	Názov dielu
bez obr.	9957329	9957325	9992417	9992418	REMIfront IV Fiat Ducato X250 2006 - 2011 bez Senzorový balík, farba šedá A
bez obr.	9908406	9907058	9907055	9907033	REMIfront IV Fiat Ducato X250 09/2011 - 2014 Bez súpravy snímačov, béžová farba A
bez obr.	9916004	9915924	9907055	9907033	REMIfront IV Fiat Ducato X290 od roku 2014 bez Senzorový balík, farba beige A
1	9950629	9920273	9907055	9907033	REMIfront IV Fiat Ducato X290 od roku 2014 Senzorový balík tvaru 1 , farba beige A
2	9943337	9943221	9907055	9907033	REMIfront IV Fiat Ducato X290 S7 od roku 2019 Senzorový balík tvaru 2 , farba beige A
bez obr.	9944394	9944389	9944393	9944392	REMIfront IV Fiat Ducato X290 S8 ab 2021 bez senzora, farba šedá B
3	9944395	9944390	9944393	9944392	REMIfront IV Fiat Ducato X290 S8 od roku 2021 - malý senzorový balík (s zrkadlom alebo bez zrkadla), Farba šedý B
4	9944396	9944391	9944393	9944392	REMIfront IV Fiat Ducato X290 S8 od roku 2021 Veľký senzorový balík (s zrkadlom alebo bez neho), Farba šedý B

REMIS Jednotlivé diely RemiFront

Poz.	Kompletná súprava Č. Movera	Frontová doska Č. Movera	vľavo (na strane vodiča) Č. Movera	vpravo (Pri cestovaní na strane) Č. Movera	Názov dielu
5	9904571	9904572	9904573	9904574	REMIfront III Mercedes Sprinter LHD od roku 2006 - 2018 rovné zrkadlové nohy, farba šedá C, D
6	9942577	9925709	9904573	9904574	REMIfront III Mercedes Sprinter LHD 2006 - 2018 odvrátené zrkadlové nohy, farba šedá C, D
7	9940860	9923283	9904573	9904574	REMIfront III Mercedes Sprinter LHD 2006 - 2018 s dažďovým senzorom, farba šedá C, D
8	9950547	9918445	9904573	9904574	REMIfront III Mercedes Sprinter LHD 2006 - 2018 so špeciálnym balením (LA1/JP4/JP2), farba šedá C, D
9	9966364	9966357	9966359	9966361	REMIfront IV Mercedes Sprinter (VS30) ab 2018 a od roku 2024 s malým senzorovým domom hore (JF1 a/alebo LA2) a MPC (vrátane bez) dole na prednej doske, farba šedá D
9	9966365	9966357	9966362	9966363	REMIfront IV Mercedes Sprinter (VS30) ab 2018 a od roku 2024 s malým senzorovým domom hore (JF1 a/alebo LA2) a MPC (vrátane bez) dole na prednej doske, farba šedá E
10	9966366	9966358	9966359	9966361	REMIfront IV Mercedes Sprinter (VS30) ab 2018 a od roku 2024 s veľkým senzorovým domom hore (JF1 a/alebo LA2/LA3 + JW5,LA1,JB4,JA9, F49, JD6, J4V) a MPC kontajnery (aj bez) v dolnej časti prednej dosky, farba šedá D
10	9966367	9966358	9966362	9966363	REMIfront IV Mercedes Sprinter (VS30) ab 2018 a od roku 2024 s veľkým senzorovým domom hore (JF1 a/alebo LA2/LA3 + JW5,LA1,JB4,JA9, F49, JD6, J4V) a MPC kontajnery (aj bez) v dolnej časti prednej dosky, farba šedá E
bez obr.	9943990	9943986	9943988	9943989	REMIfront IV Ford Transit Custom (V362) 2018-2023 bez balíka, farba šedá
13	9943991	9943987	9943988	9943989	REMIfront IV Ford Transit Custom (V362) 2018-2023 s pohľadom 2 a 3, šedý
bez obr.	9985340	-	-	-	REMIfront VI Urbanvan pre Ford Transit Custom V710 od roku 2023 a VW Bus Transporter/Caravelle ab 2024
bez obr.	9940129	9918079	9918081	9918082	REMIfront IV Ford Transit (V363) LHD 2014 - 2019 bez senzorového balenia, farba šedá F
14	9966329	9966316	9918081	9918082	REMIfront IV Ford Transit (V363) LHD 2014 - 2019 Senzorový balík. pre vozidlá s odkladaním. Farba sivá
15	9966320	9966314	9966309	9966306	REMIfront IV Ford Transit (V363) LHD od roku 2019 s alebo bez senzora. pre vozidlá s Odkladacia priehradka. Sivá farba
bez obr.	9966322	9966308	9966309	9966306	REMIfront IV Ford Transit (V363) od roku 2019 bez Súprava snímačov. Pre vozidlá bez odkladacej priehradky. Farba sivá
15	9966321	9966307	9966309	9966306	REMIfront IV Ford Transit (V363) od roku 2019 Paket výhľadu (B1, B2). Pre vozidlá bez odkladacej priehradky. Farba sivá
16	9904582	9904583	9904584	9904585	REMIfront IV Renault Master od 04 2011 - 08/2019 bez senzorového balenia, farba rámu šedý / Plissee beige G
17	9940862	9940861	9904584	9904585	REMIfront IV Renault Master od 04/2011 - 08/2019, s dažďovým senzorom, farebný rám šedý / Plisse beige G
16	9948965	9948879	9904584	9904585	REMIfront IV Renault Master LHD - Vlastné vozidlo 09/2019 - 2024 bez senzorov
17	9948966	9948882	9904584	9904585	REMIfront IV Renault Master LHD - Vlastné vozidlo 09/2019 - 2024 s snímačom dažďa
18	9948967	9948887	9904584	9904585	REMIfront IV Renault Master LHD - Vlastné vozidlo 09/2019 - 2024 s veľkým senzorom, asistentom systémy
bez obr.	9949582	9949429	9937414	9937415	REMIfront V MAN TGE od roku 2019 a VW Crafter 2017 s hornou odkladacou priehradkou, sivé
bez obr.	9966331	9949271	9937414	9937415	REMIfront V MAN TGE od roku 2019 a VW Crafter 2017 bez hornej odkladacej priehradky, sivá
bez obr.	9966332	9966318	9937414	9937415	REMIfront V MAN TGE od roku 2024 a VW Crafter 2024 s hornou odkladacou priehradkou, zvislý systém, Farba sivá
bez obr.	9966333	9966319	9937414	9937415	REMIfront V MAN TGE od roku 2024 a VW Crafter 2024 bez hornej odkladacej priehradky, zvislý systém, Farba sivá

A Stavebné rovnováhy: Peugeot Boxer a Citroen Jumper od 2006-2024 a Opel Movano 08/2021-2024
B Stavebná rovnováha: Peugeot Boxer a Citroen Jumper od polovice roku 2024
C Stavebná rovnováha: VW Crafter 2006 - 2016
D pre bočné okno bez nástupného madla
E pre bočné okná s vstupným zásuvkom
F verzia RHD na požiadanie
G Zhodná konštrukcia: Opel Movano do 07/2021, Nissan Interstar

POZOR: Zatemňovacie systémy kabíny REMIS nie sú vhodné pre vozidlá s airbagmi v stĺpiku A a nad dverami ani pre vozidlá s inými balíkmi výbavy, než sú uvedené.

Kľúče a zámky



Poz.	Č. Movera	Č. výrobcu	Dodávateľ	Názov dielu
1	na dopyt	0840	Milenco	Záverečný cylinder a 2 kľúče pre ľahké cylindrové zámky
2	na dopyt	0895	Milenco	Vložka zámku a 3 kľúče pre zosilnený zámok spojky AKS a Winterhoff
3	na dopyt	3490	Milenco	Vložka zámku oja a 3 kľúče pre HD AKS a Winterhoff
4	9945380	3346	Milenco	Náhradný kľúč podľa kľúčového čísla (2 st.) pre kolesá a safy – pre kľúče typu Kxxxx, Bxxxx, Hxxxx
5	9912621	3339-L	Milenco	Kľúčové kľúče podľa kľúčového čísla (2 ks) – pre kľúče typu Vxxxx a Lxxxx
5	9985108	3339-V	Milenco	Kľúčové kľúče podľa kľúčového čísla (2 ks) - pre kľúče typu Vxxxx
6	9946064	1885	Milenco	Kľúčové rolovanie pre kľúče Lxxxx (2 ks)
7	9916458	1500002xxx	Thule	Štandardné a oceľové náhradné kľúče podľa kľúčového čísla, pre S/N N001 až N250. Zadajte kľúčové číslo
8	9944922	1500000xxx	Thule	Plastový kryt kľúč podľa kľúčového čísla, pre S/N N001 až N200.
9	9944922	1500000xxx	Thule	One Key Premium kľúč podľa kľúčového čísla, pre S/N N201 až N250.
10	9926148	1500001xxx	Thule	Zásuvný zámok s 1 kľúčom oceľovej podľa kľúčového čísla, pre S/N N001 až N250. Kľúčové číslo
11	na dopyt	1500004xxx	Thule	Náhradný zámok s 1 kľúčom Premium podľa čísla kľúča, pre S/N N201 až N250. Zadajte kľúčové číslo
12	9943813	450400	Thule	4 Cylindry súčasne vrátane 2 kľúčov, One-Key System
12	na dopyt	450600	Thule	6 Cylindrov súčasne vrátane 2 kľúčov, One-Key System
12	9943812	450800	Thule	8 uzavretých cylindrov súčasne vrátane 2 kľúčov, One-Key System
12	9945659	451200	Thule	12 Cylindrov súčasne vrátane 2 kľúčov, One-Key System
12	na dopyt	451600	Thule	16 Cylindrov súčasne vrátane 2 kľúčov, One-Key System
6	9922556	1500602975	Thule	Kľúčové rohling typu L (1 st.) pre dve loky
6	9923159	1500602976	Thule	Kľúčové rohling typu V (1 st.) pre dve lúčy

Kľúče a zámky

Poz.	Č. Movera	Č. výrobcu	Dodávateľ	Názov dielu
5	9908545	1500602260	Thule	Kľúčové kľúče podľa kľúčového čísla (2 ks) pre dve okná (kľúč s číslom Lxxx a Nxxx)
15	9909999	1500602681	Thule	Zásobný zámok s 2 kľúčmi pre Door Locks
16	9990086	1500600377	Thule	Náhradný kľúč podľa kľúčového čísla (2 ks) pre top box
17	9933144	120115	HEO riešenie	Kľúčové číslo podľa kľúčového čísla (kľúčové číslo X a U)
bez obr.	9929180	120113	HEO riešenie	Zásobné cylindry podľa kľúčového čísla (len cylindry s U číslom, X číslom už nie je k dispozícii)
bez obr.	9939221	120112	HEO riešenie	Zásobné cyklóny vrátane 3 kľúčov pre dodatočné kontajnery
bez obr.	9958115	089119	Atera	Zásobný zámok podľa kľúčového čísla pre nosičov
18	9922721	08324	Atera	Náhradný kľúč podľa kľúčového čísla pre nosiče
19	9925328	083008	Atera	Súprava pre upevňovacie rameno bicykla, 1 x zámok a 2 x kľúč
19	9919552	083013	Atera	Súprava pre upevňovacie rameno bicykla, 2 x zámok a 2 x spoločný kľúč
19	na dopyt	083010	Atera	Súprava pre upevňovacie rameno bicykla, 4x zámok a 2 spoločné kľúče
20	9919071	–	Zneužívanie	Kľúč na náhradu podľa kľúčového čísla bezpečnostného zámku 9950814
21	na dopyt	BKL-ACC-KEY	BR systémy	Otočná rukoväť pre Bike Lift vrátane zámku a kľúča podľa čísla kľúča
21	9944059	BKL-ACC-KEY-xx	BR systémy	Otočný ovládač vrátane zámku a kľúča pre Bike Lift
14	na dopyt	98656M697	Fiamma	Nástup kľúčov pár podľa kľúčového čísla na nový Safe Door Van
22	9992774	98656-345	Fiamma	Zámok vrátane 2 kľúčov k Security S, 31/46
23	9955434	98656M156	Fiamma	Zámok s 2 kľúčmi pre Safe Door a Security 46 Pro
24	9997718	98656M157	Fiamma	3 zámky súčasne vrátane 2 kľúčov k bezpečnej dverách
25	9935505	98656M356	Fiamma	Kľúčové rolety pre Safe Door (2 st.), iba pre zámky novú verziu
26	9968723	01726T85099	Fawo	Záverečný cyklón na FF Záverečný systém HSC
26	9916351	01725T85099	Fawo	Kľúč k FF zámkovému systému HSC Doppelpack
27	9985016	01725T86099	Fawo	Kľúč k klávesnici FF zámkový systém HSC
28	9997672	01725T91001	Fawo	Kľúč na odber na FF zámkový systém HSC - Movera verzia
29	9946964	4309-C000-9XXX	STS Oberholz	Zásobný cyklón podľa kľúčového čísla STS série 43, pre uzavretie C9001-C9050 - Pri objednávke kľúčové číslo CXXXX
29	9946965	4310-C000-9XXX	STS Oberholz	Náhradné kľúče (2 ks) 2,5 mm podľa čísla kľúča STS série 43, pre Záverečné C9001-C9050 - Pri objednávke kľúčové číslo CXXXX
29	9946976	4309-Z000-9XXX	STS Oberholz	Zásobný cyklón podľa kľúčového čísla STS série 43, pre uzatváranie Z9001-Z9030 - Na objednávku Kľúčové číslo ZXXXX
29	9946977	4310-Z000-9XXX	STS Oberholz	Náhradné kľúče (2 ks) 2,5 mm podľa čísla kľúča STS série 43, pre Z9001-Z9030 - Pri objednávke kľúčové číslo ZXXXX
30	9939715	5309-SCS-XXX	STS Oberholz	Zásobné cykly podľa kľúčového čísla STS série 53, pre uzatváranie SCS 101-150 – na objednávku Kľúčové číslo SCS XXX
30	9946978	5310-N0SCS-XXX	STS Oberholz	Náhradný kľúč s vnútornou drážkou (2 ks) 3,0 mm podľa čísla kľúča STS, séria 53, pre zámky SCS 101-150 - Pri objednávke uveďte kľúčové číslo SCS XXX
29	9949003	4309-1/4310-2	STS Oberholz	1 Záverečný cylinder STS vrátane 2 kľúčov série 43
29	9949004	4309-3/4310-2	STS Oberholz	3 Záverečné cykly STS vrátane 2 kľúčov série 43
29	9949005	4309-5/4310-2	STS Oberholz	5 Záverečné cykly STS vrátane 2 kľúčov série 43
29	na dopyt	4309-x/4310-x	STS Oberholz	Záverečný cyklón rozhodne série 43. požadované množstvo Zadajte zámky a kľúče pri objednávke
30	9980673	5309-1/5310-2	STS Oberholz	1 uzavretý cylinder STS vrátane 2 vnútorných kľúčov série 53, vhodný aj pre staršie STS a Zadi Zámkové systémy. Hrúbka 3,0 mm. Používané od roku 2010.
30	9980679	5309-3/5310-2	STS Oberholz	3 Záverečné cykly STS vrátane 2 vnútorných kľúčov série 53, vhodné aj pre staršie STS a Zadi Zámkové systémy. Hrúbka 3,0 mm. Používané od roku 2010.
30	9980678	5309-5/5310-2	STS Oberholz	5 Záverečné cykly STS vrátane 2 vnútorných kľúčov série 53, vhodné aj pre staršie STS a Zadi Zámkové systémy. Hrúbka 3,0 mm. Používané od roku 2010.
30	9919382	5309-8/5310-2	STS Oberholz	8 Záverečné cykly STS vrátane 2 vnútorných kľúčov, vhodné aj pre staršie STS a Zadi Záverečné systémy. silu 3,0 mm. zavedené od roku 2010
30	9944730	5309-12/5310-4	STS Oberholz	12 Záverečné cykly STS vrátane 4 vnútorných kľúčov série 53, vhodné aj pre staršie zámkové systémy STS a Zadi. Hrúbka 3,0 mm. Používané od roku 2010.
30	9936307	5309-22/5310-4	STS Oberholz	22 Záverečné cykly STS vrátane 4 vnútorných kľúčov série 53, vhodné aj pre staršie zámkové systémy STS a Zadi. Hrúbka 3,0 mm. Používané od roku 2010.
30	na dopyt	5309-x/5310-x	STS Oberholz	Záverečný cyklón s výnimkou série 53. požadovaná suma Zadajte zámky a kľúče pri objednávke.
29	9949007	4300-8003-88	STS Oberholz	Demonštrácia kľúč STS série 43 (Zadi)
29	9949006	4310-8000-00	STS Oberholz	Rohling STS Séria 43 (Zadi)
30	9980680	5300-8003-88	STS Oberholz	Démondičný kľúč STS série 53
30	9925597	5310-8000-00	STS Oberholz	Rohling STS Séria 53
31	9968758	9300-8003-88	STS Oberholz	Démondajný kľúč STS série 93
31	9968936	9310-8000-00	STS Oberholz	Rohling STS Séria 93
31	–	–	STS Oberholz	Náhradný kľúč a zámok podľa čísla kľúča pre sériu 93 nie sú dostupné. Len neopracovaný ling Art.Nr. 9968936 möglich.
32	9971567	M61A001	STS Oberholz	1 ZADI ZADY vrátane 2 kľúčov, série 43
32	9971568	M61A002	STS Oberholz	3 ZADI ZADY vrátane 2 kľúčov, série 43
32	9971569	M61A004	STS Oberholz	5 ZADI ZADY vrátane 2 kľúčov, série 43
32	9971571	M61A009	STS Oberholz	8 ZADI ZADY vrátane 2 kľúčov, série 43
bez obr.	–	–	AL-KO	Kľúčové kľúče podľa kľúčového čísla pre Safety Compact Silver môžu byť v kľúčovej službe GES-Bezpečnostná technika GmbH. pri objednávke je uvedený číslo B8273 zo série 66 V. Eurolocks uvádzať
33	9990224	692512	AL-KO	Zámok (Ø 15 mm) vrátane 2 kľúčov na Safety Compact striebro (ETI 811283,811322)
bez obr.	–	–	AL-KO	Kľúčové kľúče podľa kľúčového čísla na Safety Plus Red môžu byť kľúčové služby GES-Si Cerheitstechnik GmbH. v prípade Safety s SCM skúškou sa karta zabezpečenia Potrebujeme nástupy.
34	9924912	247033	AL-KO	Oval zámok vrátane 2 kľúče na Safety Plus červený (ETI 11202,811203,811218)

THETFORD Servisné klapky / Flushdoors

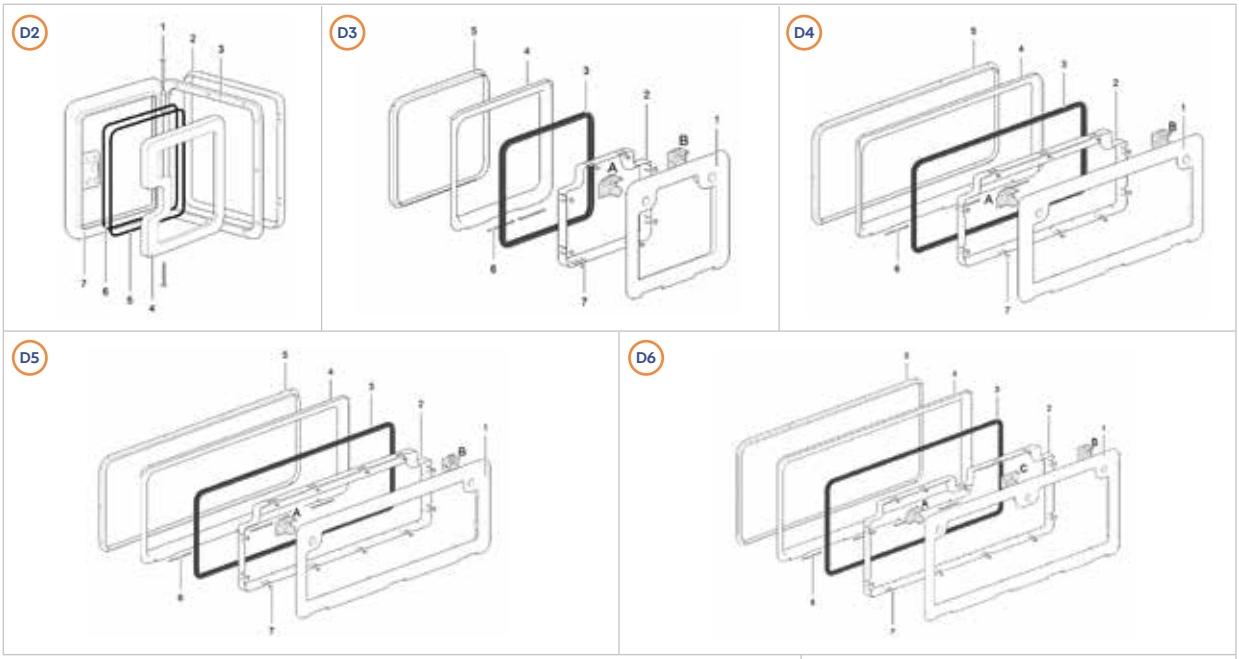

Služobné dvere 2

Poz.	Č. Movera	Č. výrobcu	Názov dielu
1	9957256	16899	Čap pántu pre dvere 2

Služobné dvere 3

Poz.	Č. Movera	Č. výrobcu	Názov dielu
3	9957267	26601	Tesnenie k dverám 3
6	9957266	26602	Čap pántu dverí 3 / 4 / 5 / 6 / 7 *
7	9926541	26634	Príchytky dverí 3 / 4 / 5 / 6 / 7 (balenie 18 ks) **

Služobné dvere 4

Poz.	Č. Movera	Č. výrobcu	Názov dielu
3	9957268	26605	Utesnenie k dverám 4
6	9957266	26602	Čap pántu dverí 3 / 4 / 5 / 6 / 7 *
7	9926541	26634	Príchytky dverí 3 / 4 / 5 / 6 / 7 (balenie 18 ks) **

Služobné dvere 5

Poz.	Č. Movera	Č. výrobcu	Názov dielu
3	9957269	26610	Tesnenie k dverám 5
6	9957266	26602	Čap pántu dverí 3 / 4 / 5 / 6 / 7 *
7	9926541	26634	Príchytky dverí 3 / 4 / 5 / 6 / 7 (balenie 18 ks) **

Služobné dvere 6

Poz.	Č. Movera	Č. výrobcu	Názov dielu
3	9994634	26611	Tesnenie k dverám 6
6	9957266	26602	Čap pántu dverí 3 / 4 / 5 / 6 / 7 *
7	9926541	26634	Príchytky dverí 3 / 4 / 5 / 6 / 7 (balenie 18 ks) **

Služobné dvere 7

Poz.	Č. Movera	Č. výrobcu	Názov dielu
3	9921778	26612	Utesnenie k dverám 7
6	9957266	26602	Čap pántu dverí 3 / 4 / 5 / 6 / 7 *
7	9926541	26634	Príchytky dverí 3 / 4 / 5 / 6 / 7 (balenie 18 ks) **

Flushdoor 3

Poz.	Č. Movera	Č. výrobcu	Názov dielu
2	9998613	26901	Tesnenie dverí
6	9998649	26430	Pánt (balenie 2 ks)

Flushdoor 5

Poz.	Č. Movera	Č. výrobcu	Názov dielu
2	9991990	26917	Tesnenie dverí
6	9998649	26430	Pánt (balenie 2 ks)

D7

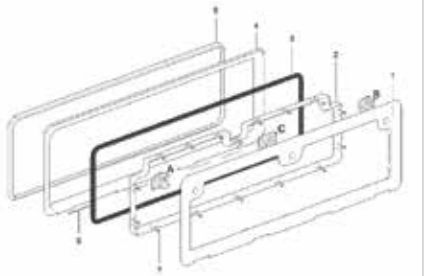

FD3

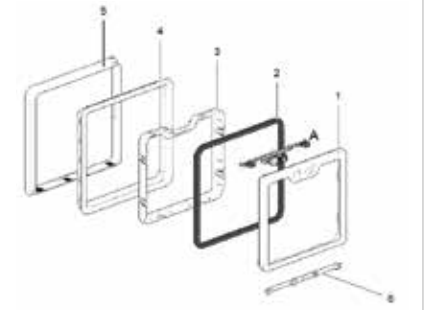

FD5

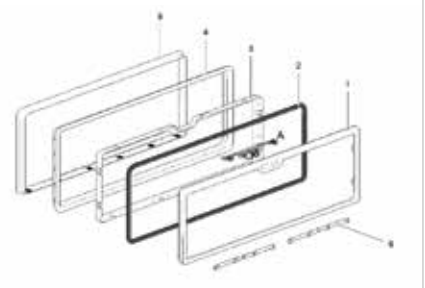

* Vhodné aj pre batériu a vodné náplňové zásuvky ** Vhodné aj pre batériu

→ Dôležité upozornenie:
Položky neuvedené v tabuľke sú výrobné diely Thetford a nie sú dostupné.

THETFORD Servisné klapky / Flushdoors

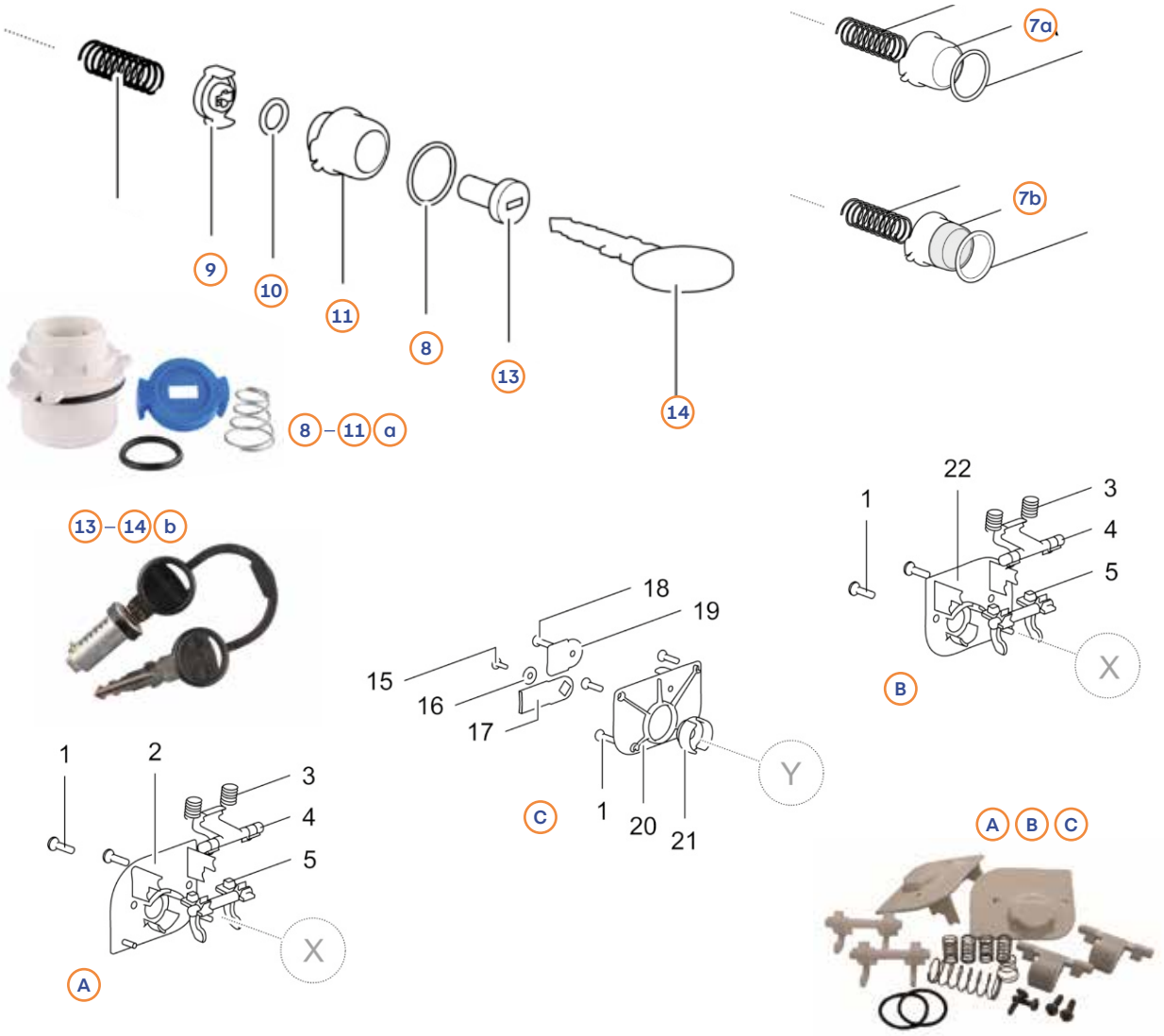

Poz.	Č. Movera	Č. výrobcu	Názov dielu
7 a	na dopyt	2660327	Čierne tlačidlo pre dvere 3 / 4 / 5 / 6 / 7
7 a	9915274	2660380	Biele tlačidlo pre dvere 3 / 4 / 5 / 6 / 7
7 b	9940845	26622	Magnetické uzamknutie na dvere 3 / 4 / 5 / 6 / 7
8 - 11 a	9936000	2660727	Cylindrový dom Zadi (ZA)do dverí 3 / 4 / 5 / 6 / 7, fb. čierna *
8 - 11 a	9997676	2660757	Cylindrový dom Zadi (ZA) na dvere 3 / 4 / 5 / 6 / 7, fb. krémová biela *
8 - 11 a	9915633	2660780	Cylindrový dom Zadi (ZA) na dvere 3 / 4 / 5 / 6 / 7, Fb. biela *
8 - 11 a	9907679	2660784	Cylindrový dom Zadi (ZA) na dvere 3 / 4 / 5 / 6 / 7, Fb. Fiat bianco *
8 - 11 b	9906273	2660657	Cylindrový dom Fawo 1 (FW) na dvere 3 / 4 / 5 / 6 / 7, fb. krémový *
8 - 11 b	9998668	2660680	Cylindrový dom Fawo 1 (FW) na dvere 3 / 4 / 5 / 6 / 7, Fb. biela *
8 - 11 b	9916814	2660684	Cylindrový dom Fawo 1 (FW) na dvere 3 / 4 / 5 / 6 / 7, Fb. Fiat bianco *
8 - 11 c	na dopyt	2660827	Cylindrový dom Fawo2 (F2) na dvere 3 / 4 / 5 / 6 / 7, fb. čierna *
8 - 11 c	9995433	2660857	Cylindrový dom Fawo 2 (F2) na dvere 3 / 4 / 5 / 6 / 7, fb. krémový *
8 - 11 c	9910718	2660880	Cylindrový dom Fawo 2 (F2) na dvere 3 / 4 / 5 / 6 / 7, Fb. biela *
8 - 11 c	9916815	2660884	Cylindrový dom Fawo 2 (F2) na dvere 3 / 4 / 5 / 6 / 7, Fb. Fiat bianco *
13 - 14 a	9976360	1683157	Zámok + Cylinder krém biely na dvere 2
13 - 14 b	9914443	26604	Zámok + Cylinder Zadi na dvere 3 / 4 / 5 / 6 / 7 *
A + B + C	9922353	2662580	Kompletná biela súprava aretácie pre dvere 6 / 7
A + B	9935776	2662627	Kompletná čierna súprava aretácie pre dvere 3 / 4 / 5
A + B	9918443	2662680	Kompletná biela súprava aretácie pre dvere 3 / 4 / 5
A + B	9923566	2662684	Kompletná súprava aretácie Fiat bianco pre dvere 3 / 4 / 5

*Vhodné aj pre vodné zásuvky

→ Dôležité upozornenie:
Položky neuvedené v tabuľke sú výrobné diely Thetford a nie sú dostupné.

SIKA Lepenie a tesnenie

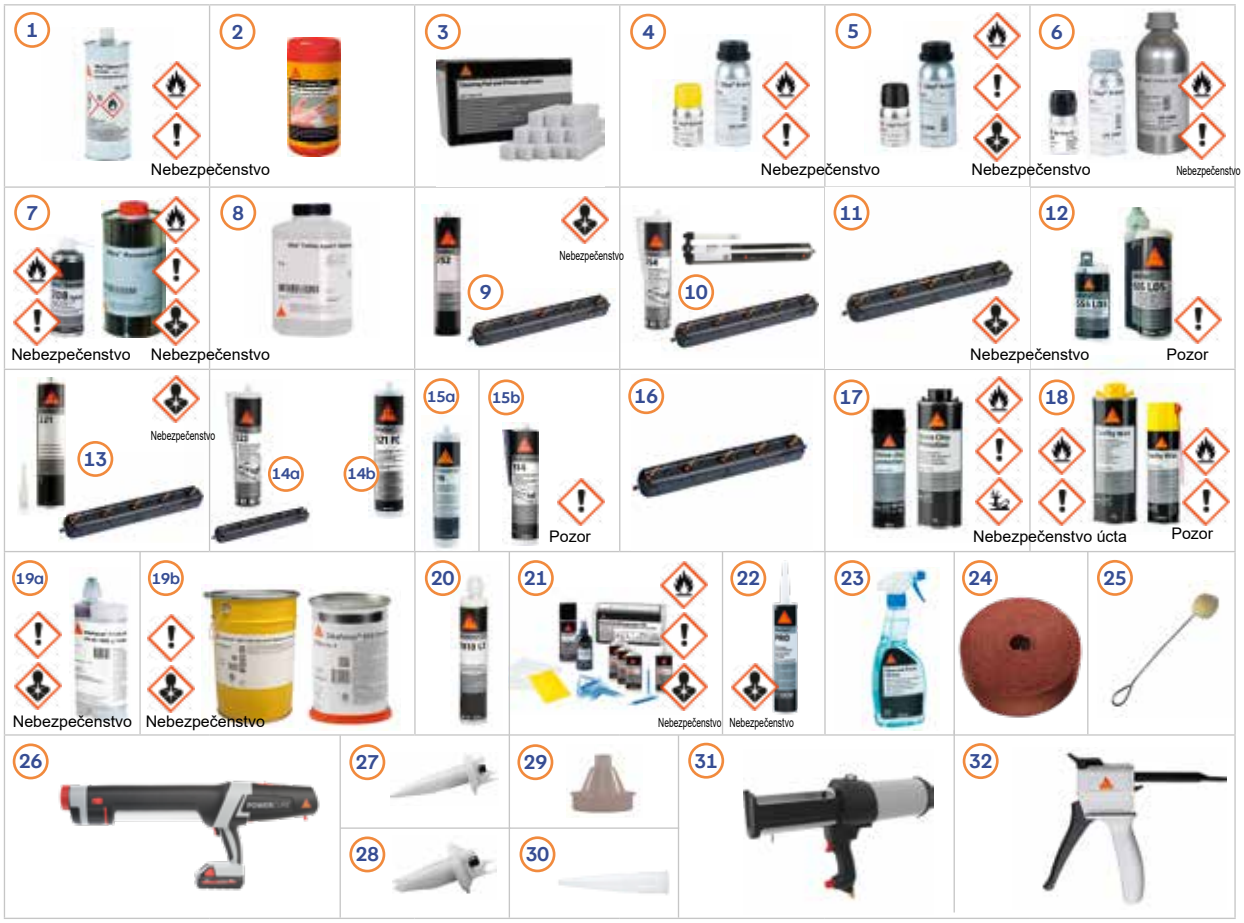

Čistenie, predbežné ošetrenie, finish

Poz.	Č. Movera	Č. výrobcu	Názov dielu	Výstražné upozornenia
1	9984389	505070	Sika Cleaner P, dávka 800 g	Nebezpečenstvo: H225, H319, H336
2	9939581	518404	Sika PowerClean, Box à 100 Čistiace prúžky	
3	9939540	529100	Sika Cleaner PCA Box s 48 ks. (Príkladná ponuka bez trofejov), svetlo sivá	
4	9944715	712309	Sika Aktivator-205, Dose 30 ml	Nebezpečenstvo: H225, H319, H336
4	9946306	423806	Sika Aktivator-205, Dose 250 ml	Nebezpečenstvo: H225, H319, H336
5	9944710	417300	SikaPrimer-207, dávka 30 ml	Nebezpečenstvo: H225, H317, H319, H334, H336, EUH066, EUH204
5	9984519	417302	SikaPrimer-207, dávka 250 ml	Nebezpečenstvo: H225, H317, H319, H334, H336, EUH066, EUH204
6	9944716	712643	SikaPrimer-210, dávka 30 ml	Nebezpečenstvo: H225, H319, H336, H412, EUH066, EUH208. Obsahuje Dibutylcíndilaurát. Môže vyvolať alergickú reakciu.
6	9946305	425365	SikaPrimer-210, dávka 250 ml	Nebezpečenstvo: H225, H319, H336, H412, EUH066, EUH208. Obsahuje Dibutylcíndilaurát. Môže vyvolať alergickú reakciu.
6	9918377	155721	SikaPrimer-210, dávka 1 l	Nebezpečenstvo: H225, H319, H336, H412, EUH066, EUH208. Obsahuje Dibutylcíndilaurát. Môže vyvolať alergickú reakciu.
7	9980213	135750	SikaRemover-208, sprej 400 ml	Nebezpečenstvo: H222, H229, H336, H412, EUH066
7	9901315	34288	SikaRemover-208, dávka 1 l	Nebezpečenstvo: H226, H304, H336, H412, EUH066
7	9921866	34289	SikaRemover-208, dávka 5 L	Nebezpečenstvo: H226, H304, H336, H412, EUH066
8	9906183	4612	Sika odvodňovač N, dávka 1 L	EUH208, EUH210. Obsahuje zmes 5-Chlor-2-methyl-2H-isothiazol-3-on [EG Nr. 247-500-7] a 2-Methyl-2H-isothiazol-3-on [č. ES 220-239-6] (3:1) (C(M)IT/MIT (3:1)). Môže spôsobujú alergické reakcie.
8	9924427	26352	Sika odvodňovač N, dávka 5 L	EUH208, EUH210.

Lepenie

Poz.	Č. Movera	Č. výrobcu	Názov dielu	Výstražné upozornenia
9	9946321	1375	Sikaflex 252 biely, kartón 300 ml	Nebezpečenstvo: H315, H317, H319, H334, H412, EUH204, EUH211
9	9946322	7195	Sikaflex 252 čierna, kartúška 300 ml	Nebezpečenstvo: H315, H317, H319, H334, H412, EUH204, EUH211
9	9980818	7194	Sikaflex 252 čierna, vrecko na hadicu 600 ml	Nebezpečenstvo: H315, H317, H319, H334, H412, EUH204, EUH211
9	9980819	1372	Sikaflex 252 biela, vrecko na hadicu 600 ml	Nebezpečenstvo: H315, H317, H319, H334, H412, EUH204, EUH211
10	9944273	689366	Sikaflex-554 biela, kartúška 300 ml	EUH208, EUH210, EUH211
10	9944274	689669	Sikaflex-554 čierna, kartúška 300 ml	EUH208, EUH210, EUH211
10	9939485	629760	Sikaflex-554 biely, vrecko na hadicu 600 ml	EUH208, EUH210, EUH211
10	9939486	635998	Sikaflex-554 čierny, vrecko na hadicu 600 ml	EUH208, EUH210, EUH211
10	9939491	632128	Sikaflex-554 PowerCure, biela farba, fóliové balenie 600 ml (zrýchlené)	EUH208, EUH210, EUH211
10	9939492	663818	Sikaflex-554 PowerCure čierna, hadica taška 600 ml (zrýchlené)	EUH208, EUH210, EUH211
12	9939529	571661	SikaFast-555 L05, kartón 50 ml	Pozor: H315, H317, H319, H335
12	9939528	615513	SikaFast-555 L05, kartón 250 ml	Pozor: H315, H317, H319, H335

Obsahuje trimethoxyvinylsi-Pentametylpiperidýl - Nul-zastupovaný polyester Môže alergická reakcia Nene vyvolávať .

SIKA Lepenie a tesnenie

Pozrite si prosím vysvetlenie piktogramov tak-
Ako je uvedené v oznámení o nebezpečenstve na stránke 455 tohto katalogu.

Lepenie a tesnenie

Poz.	Č. Movera	Č. výrobcu	Názov dielu	Výstražné upozornenia
13	9946300	15771	Sikaflex 221 uniformy, kartúška 300 ml	Nebezpečenstvo: H334, H373, EUH211
13	9946380	1389	Sikaflex 221 čierna, kartúška 300 ml	Nebezpečenstvo: H334, H373, EUH211
13	9993240	46870	Sikaflex 221 čierny, vrecko na hadicu 600 ml	Nebezpečenstvo: H334, H373, EUH211
13	9995353	15776	Sikaflex 221 stahlgrau, Schlauchbeutel 600 ml	Nebezpečenstvo: H334, H373, EUH211
13	9990397	15779	Sikaflex 221 obyčajný biely, vrecko na hadicu 600 ml	Nebezpečenstvo: H334, H373, EUH211
14a	9944194	634863	Sikaflex-522 biela, kartúška 300 ml	EUH211, EUH208 obsahuje trimethoxy-vinylsilan, 2-Octyl-2H-isothiazol-3-On (OIT) - Môže mať alergické reakcie vyvolať.
14a	9944271	688219	Sikaflex-522 čierna, kartúška 300 ml	
14a	9944272	688360	Sikaflex-522 oceľová šedá, kartúška 300 ml	
14a	9939493	535595	Sikaflex-522 biela, vrecko s hadicou 600 ml	
14a	9939494	573591	Sikaflex-522 stahlgrau, Schlauchbeutel 600 ml	
14a	9939495	579701	Sikaflex-522 čierna, vrecko na hadicu 600 ml	
14b	9939733	181932	Sikaflex 521 FC transparentný, kartúška 290 ml	EUH210, EUH208 obsahuje triedy thoxyvinylsilan. môže byť alergický Vyvolávajú reakcie .
15a	9909654	1344	Sika Lastomer 710 odtlačiteľný biely, kartúška 310 ml	EUH211
15b	9966193	796946	Sika Lastomer 514 odtlačiteľná šedá, kartúška 310 ml	Pozor: H315, H412
15b	9966194	780435	Sika Lastomer 514 odtlačiteľný čierny, kartúška 310 ml	Pozor: H315, H412

Polystyrénové prevládanie

Poz.	Č. Movera	Č. výrobcu	Názov dielu	Výstražné upozornenia
16	9939501	527388	Sikaflex-508 čierny, vrecko s hadicou 600 ml	EUH208 obsahuje trimethoxyvinyl silan. môže alergické reakcie vyvolať.

Podzemná ochrana a ochrana proti kameni

Poz.	Č. Movera	Č. výrobcu	Názov dielu	Výstražné upozornenia
17	9984538	440216	SikaGard-6470S čierna, sprejová dávka 500 ml	Nebezpečenstvo: H222, H229, H315, H336, H411
17	na dopyt	440131	SikaGard-6470, ochrana proti odletujúcim kamienkom, plechovka 1 liter, čierna	Nebezpečenstvo: H225, H315, H336, H411
18	na dopyt	440222	SikaGard-6220S, hĺbková rastlina, sprejová dávka 500 ml., Farba amber	Nebezpečenstvo: H222, H229, H315, H319, H336, H412
18	na dopyt	440137	SikaGard-6220, vosk na dutiny, plechovka 1 liter, jantárový	Pozor: H226, H336, H412, EUH066

Sledovacie opravy

Poz.	Č. Movera	Č. výrobcu	Názov dielu	Výstražné upozornenia
19a	9939578	457305	SikaForce-420 L45 , dvojité kartúše 415 ml	Nebezpečenstvo: H315, H317, H319, H332, H334, H335, H351, H373, EUH210, EUH211
19b	9946496	691447+2x95001	SikaForce 420 L105 Fass 7,5 Kg (Komponent A) + 2x SikaForce 010 Dose 1 Kg (komponent B)	Nebezpečenstvo: H315, H317, H319, H332, H334, H335, H351, H373, EUH210, EUH211
20	9939736	443852	SikaForce-818 L07, dvojité kartúše 195 ml	EUH210

Plastová oprava

Poz.	Č. Movera	Č. výrobcu	Názov dielu	Výstražné upozornenia
21	9966204	779186	SikaForce 302 Easy Box plastový opravný súbor: 3x x 50 ml SikaForce®-302 SuperFast + 9 statický mixér 1x 50ml SikaForce®-301 Fast+ 3 statický mixér 1x 100ml 100 ml Sika ® Cleaner G+P, 1x 200ml SikaForce®-300 Primer, 1x x Sika® film zosilnenia, 1x Sika® Sika kontúrny film, 1x plastové puzdro 1x návod	Nebezpečenstvo: H222, H229, H315, H317, H319, H332, H335, H373, H412

Lepidlo na zasklenie

Poz.	Č. Movera	Č. výrobcu	Názov dielu	Výstražné upozornenia
11	9909599	77315	Sika Tack Plus čierna, vrecko s hadicou 600 ml	Nebezpečenstvo: H334
22	na dopyt	506077	SikaTack PRO opravný kúsok s kartúšou 300 ml, náhradné diely	Nebezpečenstvo: H317, H334
23	9939576	527420	SikaCleaner G+P sklo a čistič plastov	

Pomocné prostriedky

Poz.	Č. Movera	Č. výrobcu	Názov dielu	Výstražné upozornenia
24	9939504	598447	Siavlies speed veryfine červená, 1 role	Nebezpečenstvo: H334
25	9915454	5708	Sika® Primer vlnový filzapplikátor (približne 10,5 cm), 24 ks	
26	9939505	671579	Aplikátor PowerCure 600	
27	9939506	496783	Okrúhle miešacie dýzy PowerCure, 40 dýz	
28	9939507	483560	Miešacie dýzy PowerCure tvaru V, 50 dýz	
29	9916905	4137	Adaptér (jemný závit M15 x 1,5) na aplikáciu z fóliových balení so štandardnými dýzami (približne 5 cm)	
30	9993609	18975	Priehľadná štandardná dýza s reliéfom (približne 8 cm), 12 dýz	
31	9939577	631506	Tlačené vzdušné pištoľ DP2X pre SikaForce-420 L45 (sidanová oprava)	
32	na dopyt	512113	Spracovateľské pištoľ pre 50 ml MV 1:1 pre Plastové opravné lepidlo (Kultúrna oprava)	

Ďalšie produkty Sika sú k dispozícii ako špeciálna objednávka na požiadanie

DEKALIN Lepenie a tesnenie



Poz.	Č. Movera	Č. výrobcu	Názov dielu
1	9940950	1726000	Kartúšová pištoľ

Čistenie

Poz.	Č. Movera	Č. výrobcu	Názov dielu	Výstražné upozornenia
2	9940547	6258112	Čistý Dekaclean Ultra, obsah 1 l	Nebezpečenstvo: H225, H319, H336
3a	9948794	3279034	Čistiaci dekavátor 22 NF, obsah 30 ml	Nebezpečenstvo: H225, H319, H336
3b	9948795	3279134	Čistiaci dekavátor 22 NF, obsah 250 ml	Nebezpečenstvo: H225, H319, H336
4	9940941	6214434	Plynový dezfinisher, obsah 500 ml	EUH210

Lepenie a tesnenie

Poz.	Č. Movera	Č. výrobcu	Názov dielu	Výstražné upozornenia
6	9940944	6261134	Tesniaca hmota Dekasyl M S-1, Kartón 290 ml, farba biela	EUH208: obsahuje vinyltrimethoxysilan;N-[3-(trimet-Hoxy-silyl) - propyl] - etylendiamin;N-[3 -(Dimethoxy-metylsilyl)propyl]ethylendiamin;diotylzinnacety-Lacetonát. môže spôsobiť alergické reakcie.
6	9940945	6261334	Tesniaca hmota Dekasyl M S-1, Kartón 290 ml, farba čierna	EUH210, EUH208: Obsahuje N-(2-Aminoethyl)-3-amino-propyltrimethoxysilán, N-[3 -(Dimethoxymethylsilyl) etylendiamín, diaktylzinacetylacetonát Môže vyvolať alergické reakcie.
7	9944006	6251634	Kľúčové & husté Dekasyl MS-2, Kartón 290 ml, farba biela	EUH212, EUH208: obsahuje trimethoxyvinylsilan. Môže vyvolať alergické reakcie.
7	9944004	6251834	Kľúčové & husté Dekasyl MS-2, Kartón 290 ml, farba šedá	EUH210, EUH212, EUH208: Obsahuje trimetoxyvinyl-silán. Môže vyvolať alergickú reakciu.
7	9944005	6252034	Kľúčové & husté Dekasyl MS-2, Kartón 290 ml, farba čierna	EUH212, EUH208: obsahuje trimethoxyvinylsilan. Môže vyvolať alergické reakcie.
8	9944009	6417112	Vysokopevnostné lepidlo Dekasyl MS-5, Obsah 100 ml, farba biela	EUH210, EUH212, EUH208: Obsahuje trimetoxyvinyl-silán. Môže vyvolať alergickú reakciu.
8	9944719	6252234	Vysokopevnostné lepidlo Dekasyl MS-5, Kartón 290 ml, farba biela	EUH210, EUH212, EUH208: Obsahuje trimetoxyvinyl-silán. Môže vyvolať alergickú reakciu.
8	9940947	6252312	Vysokopevnostné lepidlo Dekasyl M S-5, vrecko na hadicu 600 ml, farba biela	EUH210, EUH212, EUH208: Obsahuje trimetoxyvinyl-silán. Môže vyvolať alergickú reakciu.
8	9944007	6252434	Vysokopevnostné lepidlo Dekasyl MS-5, Kartón 290 ml, farba čierna	EUH210, EUH208: obsahuje trimethoxyvinylsilan; Trimetoxy(vinyl)silán. Môže vyvolať alergickú vyvolať.
9	9944028	6256134	Vložky & Hustota Dekasyl MS-7, Kartón 290 ml, farba transparentná	EUH210, EUH208: obsahuje trimethoxyvinylsilan; Trimetoxy(vinyl)silán. Môže vyvolať alergickú vyvolať.
10	9948969	3270034	Farba čierna, farba čierna, ktorá sa skladá z: 1x 290 ml MS-5 Dekasyl čierna, 1x 30 ml dekavátor, 1x dekaclean Súprava čistiacich utierok, štetec a vlnené whisky	H225, H319, H336, EUH210, EUH208 Obsahuje trimetoxyvinylsilán, trimetoxy(vinyl)silán. Môže vyvolať alergické reakcie.
10	9948968	3270134	Farba biela, farba biela, ktorá sa skladá z: 1x 290 ml MS-5 Dekasyl biely, 1x 30 ml dekavátor, 1x dekaclean Súprava čistiacich utierok, štetec a vlnené whisky	Nebezpečenstvo: H225, H319, H336, EUH210, EUH212, EUH208: obsahuje trimethoxyvinylsilan. Môže vyvolať alergické reakcie.
11	9939394	3274334	Príslušenstvo pre odťahovanie Decasyl MS-6, kartón 310 ml, farba biela	Odstrániť EUH211 a nahradiť ho upozorneniami EUH210 a EUH208: Obsahuje trimetoxyvinylsilán, trimetoxy(vinyl)silán. Môže vyvolať alergické reakcie.
11	9948796	3274534	Dekasyl MS-6, kartúška 310 ml, Farba čierna	Odstrániť EUH211 a nahradiť ho upozorneniami EUH210 a EUH208: Obsahuje trimetoxyvinylsilán, trimetoxy(vinyl)silán. Môže vyvolať alergické reakcie.

DEKALIN Lepenie a tesnenie

Riaďte sa vysvetlením piktogramov a výstražnými upozorneniami na strane 455 tohto katalógu.



Ťažko

Poz.	Č. Movera	Č. výrobcu	Názov dielu	Výstražné upozornenia
14a	9944790	6250134	Tlaková hmotnosť Dekaseal 8936 odtlačiteľná, Kartón 310 ml, farba anthrazit	Pozor: H315, H412
14a	9944003	6250334	Tlaková hmotnosť Dekaseal 8936 odtlačiteľná, Kartón 310 ml, farba svetlo sivá	Pozor: H315, H412
14a	9943208	6250234	Tlaková hmotnosť Dekaseal 8936, Kartón 310 ml, farba čierna	Pozor: H315, H412
14b	9949267	3250900	Tesniaca hmota Dekaseal 8936, fóliové balenie 560 ml, farba anthrazit	Pozor: H315, H412
14b	9949012	3251100	Tesniaca hmota Dekaseal 8936, fóliové balenie 560 ml, farba svetlo sivá	Pozor: H315, H412
14b	9943206	3251000	Tesniaca hmota Dekaseal 8936, fóliové balenie 560 ml, farba čierna	Pozor: H315, H412
15	9944027	6251434	Tlaková hmotnosť Dekaseal 1512, Kartón 310 ml, farebný krém	H412
15	9944031	6252934	Tlaková hmotnosť Dekaseal 1512, Kartón 310 ml, farba čierna	H412
16	9944016	7401YHK	Tichý pás Butyltape 20 x 2 mm, rolka 3 m, Farba antracitová	

Ochrana

Poz.	Č. Movera	Č. výrobcu	Názov dielu	Výstražné upozornenia
18	9944012	6103312	Podkrovná ochrana sprej Dekaphon 9735, Obsah 500 ml, farba čierna	Nebezpečenstvo: H222, H229, H319, H336, H412
19	9940549	6154512	Podzemná ochrana Dekaphon 958, obsah 1 l, Farba čierna	EUH210, EUH208: Obsahuje Cobaltbis(2-ethyl-hexanoat), 1,2-Benzisothiazol-3(2H)-on, Reaktionsmasse aus 5 -Chlor-2-methyl-2H-isothiazol-3-on a 2-Methyl-2H-isothiazol-3-on (3:1), 2-Methyl2H-isothiazol-3-on. Môže vyvolať alergické reakcie.
20	9940939	6152612	Ochrana proti hluku Dekaphon P Pro-Wax, Obsah 500 ml, farba transparentná	Nebezpečenstvo: H222, H229, H336, H412, EUH066, EUH208: obsahuje kalcium sulfonát. môže byť všetky Vyrážajú sa reakcie.

Vloženie & opravy

Poz.	Č. Movera	Č. výrobcu	Názov dielu	Výstražné upozornenia
22	9944001	6252612	Plastové opravy Dekapur 2K-90, Obsah 50 ml, farba čierna	Nebezpečenstvo: H315, H317, H319, H332, H334, H335, H351, H373, EUH204, EUH210
23	9944029	PMX4944	Náhradný štatistický mechanik pre Dekapur 2K-PU, Obsah, 12 ks	
24	9943357	6255534	Sledovacie steny Dekapur 2 K-6000, Obsah 6 + 1 Kg – len pre dielne	H315, H317, H319, H332, H334 a ďalšie H335, H351, H373, EUH204

TEN HAAFT SAT / Oyster V

1


2


3


4


5


6


7


8


9


10


11


12


13


14


18


19


20


20


21


22


23


24


25


26


27


28


TEN HAAFT SAT / Oyster V

Všeobecne

Poz.	Č. Movera	Č. výrobcu	Názov dielu	Vyhotovenie
1	9995458	3.450.1022	Kábel napájania 12 V	Vizuálna II 4-polig
1	9990440	3.450.1020	Kábel napájania 12 V	Digital a Vision III, 3 póly
2	9907099	3.450.9800	A/B prepínač	
3	9992788	3.640.1000	Diaľkové ovládanie V4	Všetky modely okrem HD a Premium
4	9990931	3.640.1005	V2 diaľkové ovládanie od Bj 01/07	
5	9982391	3.640.1006	Diaľkové ovládanie Easy	ab Bj. 12/07
6	9914338	3.640.1100	Diaľkové ovládanie pre	HD Európa
7	9914339	3.640.1101	Diaľkové ovládanie Easy	HD Európa
8	9914337	3.640.1111	Diaľkové ovládanie pre	Nemecko CI
9	9993628	3.640.1502	Externé infračervené príjemcovia	5 m kabelová dĺžka
10	9992866	2.200.9000	Sat-mausová	so 4 miestami na displeji pre všetky satelitné systémy ten Haaft
11	9998734	3.450.0104	Predĺženie pre Sat Mous 3 m	
12	9992350	1.999.9001	Vykonávanie pre	Digitálne/kabelové dvojité systémy
13	9945942	1.999.9004	Vykonávanie pre	Jednotlivé systémy
14	9993380	3.450.1024	Kábelový systém Vision II Single	5 m smerom k vonkajšej jednotke
14	9924166	3.450.1025	Kábelový systém Vision II Single	2,5 m smerom k vonkajšiemu jednotke do Oyster/CARO/Cosmo/
14	9902635	3.450.1027	Kábelový systém Digital Single	10 m smerom k vonkajšej jednotke do Oyster
14	9992700	3.450.1028	Kábelový systém Digital Single	5 m smerom k vonkajšej jednotke do Oyster
14	9997172	3.450.1032	Kábelový kábel Digital Twin	5 m smerom k vonkajšej jednotke do Oyster
14	9918134	3.450.1052	Kábelový digitálny internet	5 m smerom k Sat Anlage Oyster
17	9939522	3.450.0109	Western Kábel 6 m	
18	9936501	3.450.2254	Adaptérový kábel Micro USB-OTG	len pre Bedienteil Vision V5
19	9939632	2.200.7014	Služobný údaj	Vision V5

Oyster V

Poz.	Č. Movera	Č. výrobcu	Názov dielu	Vyhotovenie
20	9928134	3.450.0507	Súprava káblov Oyster V	Single 2,5 m
20	9928135	3.450.0500	Súprava káblov Oyster V	Single 5 m
20	9936223	3.450.0502	Súprava káblov Oyster V	Single 7,5 m
20	9945865	3.450.0505	Súprava káblov Oyster V	Single 10 m
20	na dopyt	3.450.0508	Súprava káblov Oyster V	Twin 2,5 m
20	9936046	3.450.0501	Súprava káblov Oyster V	Twin 5 m
20	na dopyt	3.450.0503	Súprava káblov Oyster V	Twin 7,5 m
20	9945427	3.450.0506	Súprava káblov Oyster V	Twin 10 m
21	9935129	3.540.1340	Oyster Single LNB	
21	9934586	3.540.1341	Oyster Twin LNB	
22	9939088	2.100.6451	Zrkadlo Oyster V 85 cm	Vision
22	9934264	2.100.6452	Zrkadlo Oyster V 85 cm	Vizuálna SKEW
22	9929637	2.100.6453	Zrkadlo Oyster V 85 cm	Premium
22	na dopyt	2.100.6454	Zrkadlo Oyster V 85 cm	Premium SKEW
23	9992121	3.280.0105	Montážna doska	
24	9934658	1.004.9001	Funkčná box s WiFi anténou	
25	9927703	2.200.7120	Ovládací panel V5	bez kábla
26	9998734	3.450.0104	Western Kábel	3 m
27	9924526	3.280.1067	Adaptérska doska	pre služobníkov
28	9939308	3.280.1079	LNB vrecúška hore, Single/ Twinová	Výstup kábla 20 mm

TEN HAAFT SAT Oyster IV

1 	2 	3 	4 
5 	6 	7 	8 
9 	10 	11 	13 
15 	16 	17 	18 
19 	20 	21 	22 
25 	26 	27 	28 

TEN HAAFT SAT Oyster IV

Poz.	Č. Movera	Č. výrobcu	Názov dielu	Vyhotovenie
1	9992699	2.100.6501	Hliníková parabola 65 cm	zu Oyster IV Vision
1	9901914	2.100.6505	Hliníková parabola 85 cm	zu Oyster IV Vision
1	9995108	2.100.6510	Hliníková parabola 65 cm	zu Oyster IV Digital
1	9902552	2.100.6515	Hliníková parabola 85 cm	zu Oyster IV Digital
1	9914342	2.100.6520	Hliníková parabola 65 cm	Oystreďovanie Oyster IV HDTV
1	9914343	2.100.6525	Hliníková parabola 85 cm	Oystreďovanie Oyster IV HDTV
1	9923361	2.100.6530	Hliníková parabola 65 cm	zu Oyster IV Premium
1	9925661	2.100.6535	Hliníková parabola 85 cm	zu Oyster IV Premium
2	9919905	2.300.0053	Odliate rameno paraboly Oyster	85 cm
2	9995674	2.300.0054	Odliate rameno paraboly Oyster	65 cm
3	9907279	2.300.0062	Zvukový kolesár 12 zubov	nalisované na hriadeľ SH2012 Prehľad Sat Anlage Oyster
4	9915725	3.340.3001	LNB vedenie do Oyster	Satelitná anténa
5	9922744	2.300.0076	Držiak žiariča Skew Single, plast V3	
6	9923488	2.300.0084	Držiak žiariča Skew Internet (plast V3)	
7	9947053	2.300.0108	Kombinovaný držiak žiariča a LNB	
8	9960924	3.540.1341	LNB Oyster Twin	
9	9923485	2.300.0096	Skew Twin (kryt V3)	
10	9919062	3.240.0002	Gumové tesnenie pre M10	Skrutky so šesťhrannou hlavou, predaj po kusoch
11	9912921	3.590.5030	Šesťhranná krytka M10	
13	9919061	3.580.1057	Motor s prevodovkou GMP	
15	9919105	3.200.0038	Doska plošných spojov riadenia motora	Oyster Skew
16	9920514	2.500.0150	Kryt pre otáčanie	Oyster 4
17	9933187	3.240.0056	Gumové tesnenie	pre domáce okuliare
18	9996017	3.240.0009	Tesnenie krytu	
19	9927440	2.500.0160	Kryt pre Gusteller	vrátane tesnenia pre Oyster IV
20	9907969	3.450.0052	Koaxiálny kábel 750 mm	
20	9907968	3.450.0053	Koaxiálny kábel 1550 mm	Teflónová
21	9938710	2.900.9005	F-vložka pre koaxový kábel	pre Oyster
bez obr.	na dopyt	3.760.0026	F-Sticker pre teflonový kábel	
22	9915704	4.600.0144	Samolepiaca klzná páska 120 mm	
25	9916072	3.640.9209	Spojenie Loop Switch Box	Adaptér medzi príjemcom a Antenny signál, pri zariadeniach
26	9934469	1.004.9002	Command jednotka	pre Oyster IV, Cytrac a Caro+
27	9924525	2.200.7116	Ovládací panel V5	Vzhľad II + III
28	9938108	1.004.9007	Command Unit + služobný jednotka	Prehľad Oyster Vision II
28	9936959	1.004.9005	Command Unit + služobný jednotka	pre Oyster IV, Cytrac a Caro+

TEN HAAFT Cytrac DX / Caro+ / Caro / Connect, Access, EasyNet/ TV / Soundbar

28


29


30


31


32


33


34


35


36


37


39


40


41


42


45


47


48


49


50


51


52


53


54


55


56


57


58


59


60


61


62


64


65


66


67


68


TEN HAAFT Cytrac DX / Caro+ / Caro / Connect, Access, EasyNet/ TV / Soundbar

Cytrac DX / Caro+

Poz.	Č. Movera	Č. výrobcu	Názov dielu	Vyhotovenie
28	9936486	2.400.0001	Vnútorný kábel UNI 1-Twin	
28	9934291	2.400.0002	Vnútorná káblová súprava UNI 1-Single	9933486 pre opravy navyše nevyhnutné
29	9933485	3.200.0040	Riadiaca doska motora UNI-1	9933486 pre opravy navyše nevyhnutné
30	9934641	2.300.1050	Vydavateľ Cytrac DX	
31	9938048	3.580.1056	Motor s prevodovkou	
32	9936356	2.300.6600	Zariadenie UNI-1	9933486 pre opravu dodatočné požiadavky Lič
33	9938897	3.340.1118	Gabel UNI-1	
34	9934658	1.004.9001	Featurebox, ovládacie zariadenie f. Kábelové systémy vrátane WiFi antény	Cytrac DX a Caro+ kábel
35	9933486	2.100.1140	UNI-1 dodatočný montážny kút	Pre Cytrac DX / Caro
36	9925836	2.100.6211	Zrkadlo Cytrac DX bez LNB	
37	9904168	3.690.0400	Zrkadlo 50 x 50	Prehľad Caro+ / Caro
39	9925839	2.100.6221	LNB Twin pre Cytrac DX	
40	9996272	2.900.9010	Montáž Caro Flange LNB	
41	9993241	3.280.0100	Montážna doska pre antény	Caro a Cytrac
42	9911281	3.280.1573	LNB krytie FL500	

Caro

Poz.	Č. Movera	Č. výrobcu	Názov dielu	Vyhotovenie
45	9997873	2.300.1012	Gabel práškový obal	Pre anténu Caro
47	9926043	3.450.1014	Caro vnútorný kábel	
48	9993380	3.450.1024	Kábelový systém Vision Single, 5 m smerom k vonkajšej jednotke	Prehľad: Oyster / Caro / Cosmo
49	9939938	1.004.9003	Centrum kontroly videnia	Vizuálna II / Caro Digital
50	9936939	1.004.9006	Vizuálne ovládacie centrum Kit	Vision II / Caro Digital s náhradným prvkom
50	9936959	1.004.9005	Command Unit Bundle, Štátna správa zariadenie + obsluha V5 vrátane WiFi Antenné	Pre Caro zariadenie

Connect, Access a EasyNet

Poz.	Č. Movera	Č. výrobcu	Názov dielu	Vyhotovenie
51	na dopyt	1.999.9006	Dýchacie zariadenie s 2 m kábla	Connect
51	9945944	1.999.9005	Strešný sprchový kábel s 4 m	Connect (Standard)
51	9945288	1.999.9008	Dýchacie zariadenie s 6 m kábla	Connect
bez obr.	9939648	1.005.0101	Indoor Unit O. Príslušenstvo	Connect
bez obr.	9946401	1.005.0102	Vonkajšia jednotka bez príslušenstva	Connect
52	9939623	2.700.0090	Montážna doska	Connect
65	9946194	3.280.1671	Kryt	Connect
66	9947823	3.450.7005	12V pripojovací kábel 3A	Connect, Access a Easy Net
67	na dopyt	3.450.1046	Káblová súprava s 3 pólmi	Connect, Access a EasyNet

Oyster TV, Smart TV a Soundbar

Poz.	Č. Movera	Č. výrobcu	Názov dielu	Vyhotovenie
53	9957693	2.900.9021	TV kúsok 19 - 24"	Oyster TV + Smart TV
54	9957694	2.900.9022	TV kúsok 27 + 32"	Oyster TV + Smart TV, VIDAA série
54	9964354	2.900.9020	TV kúsok 19" - 24"	Oyster TV + Smart TV, VIDAA série
55	9957695	2.900.9023	TV prídavné balíky 39"	Oyster TV + Smart TV, VIDAA série
56	9923227	3.450.0090	12 V kábel	Oyster TV + Smart TV + Soundbar
57	9937423	3.450.0091	Netzteil 100-240V 3,5A	19"-24" Oyster TV + Smart TV a Soundbar
57	na dopyt	3.450.0096	Netzteil 100-230V 4A	27"-32" Oyster TV + Smart TV
57	na dopyt	3.450.0098	Netzteil 100-240V 5,0-6,5A	39" Oyster TV + Smart TV
58	9958916	3.640.1118	Diaľkové ovládanie	OYSTER smart TV 19" - 32" Avtex
59	9946335	3.640.1117	Diaľkové ovládanie	OYSTER Smart TV 39" Avtex
59	9959646	3.640.1121	Diaľkové ovládanie	Oyster Smart TV, VTRS séria
68	9933364	3.640.1116	Diaľkové ovládanie	Oyster TV od série 8 (2023)
60	9945853	3.640.1120	Diaľkové ovládanie	Soundbarová
61	na dopyt	3.450.0094	Kábel TV 130 cm	Oyster TV + Smart TV + Soundbar
61	na dopyt	3.450.0095	Kábel TV 210 cm	Oyster TV + Smart TV + Soundbar
62	na dopyt	3.640.1550	Externý infračervený príjemca	Oyster TV Avtex série 9 / 10 a všetky 32" TV
64	na dopyt	3.340.2554	Zvukový soundbar na TV	Oyster TV

TELECO Telesat BT 65/85

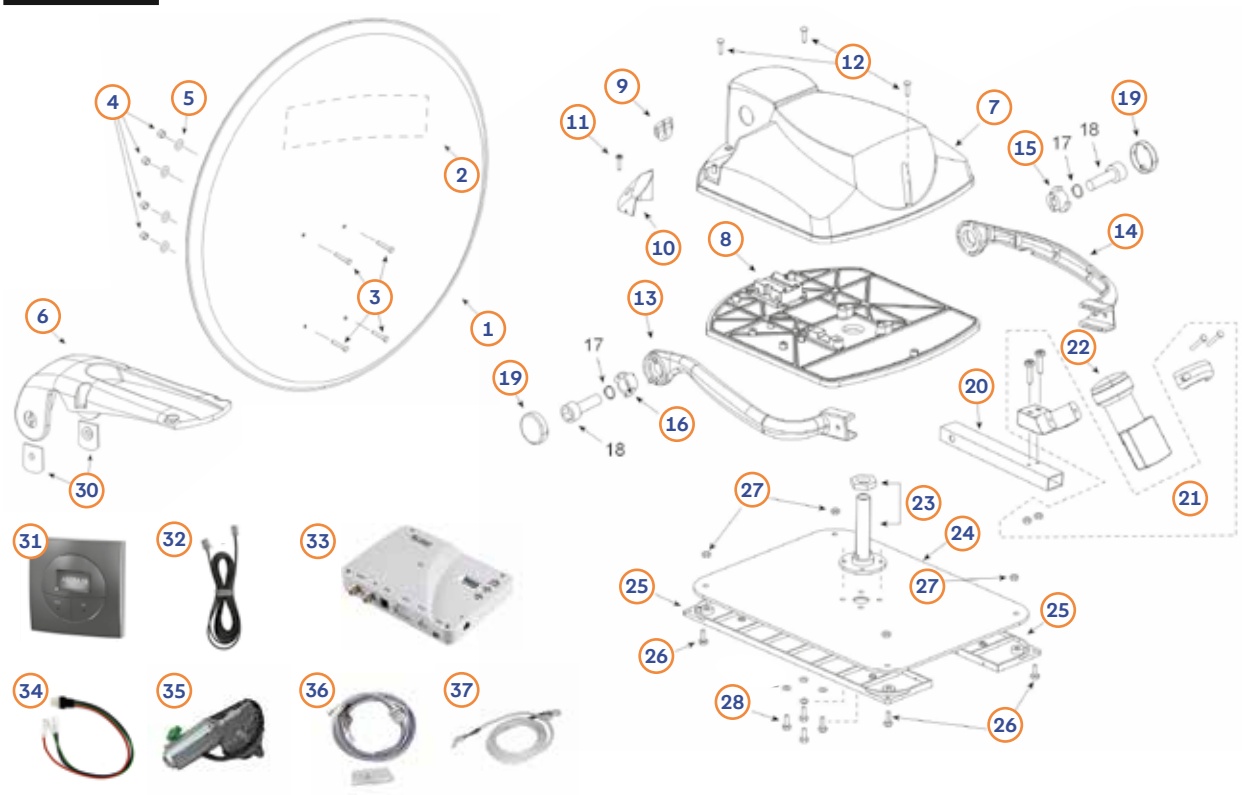

Poz.	Č. Movera biela	Č. Movera čierna	Č. výrobcu biela	Č. výrobcu čierna	Názov dielu
1	9903157	na dopyt	810487	820381	Parabolická anténa 65 63,5 x 59 cm
1	9910967	-	810488	-	Parabolická anténa 85 85 x 78 cm
2	na dopyt	na dopyt	817120	820432	Nálepka BT65
2	na dopyt	-	817123	-	Nálepka BT85
3	9946594		808595		Skrutka BT65 M5x14
3	na dopyt		815614		Skrutka BT85 M6x16
4	na dopyt		803685		Samosvorné matice M5
4	9935596		803684		Samosvorné matice M6
5	9946595		815616		Plynová doska BT65 D5
5	na dopyt		815617		Plynová doska BT85 D6
6	9944959	na dopyt	818933	820372	Tragar Parabolanténa BT65
6	9936402	-	818934	-	Tragar Parabolanténa BT85
7	9944813	na dopyt	812571	820368	Krytie plastov
8	na dopyt		812316		Základ pre motory
9	na dopyt		811008		Kábelová prevodovka gumy
10	9944963	na dopyt	812859	820367	Kábelová realizácia plastov
11	9944964		812841		M2,9x13 so skrutkovým pohonom
12	9944814		807562	820477	Bez, sebestačný SR-3580-W
13	9944815		812857	820656	LNB Rám pravá
14	9944816		812858	820657	LNB Rám ľavý
15	na dopyt		812862		Ľavá zásuvka LNB BT65
15	9936405		817363		Ľavé puzdro LNB BT85
16	na dopyt		812861		Pravé puzdro LNB BT65
16	9936403		817362		Pravé puzdro LNB BT85
19	9947458	na dopyt	812860	820369	Matica krytky ramena LNB
20	9946038	na dopyt	812679	820658	LNB Tragrohr BT65
20	9936404	-	812680	-	LNB Tragrohr BT85
21	9946041	na dopyt	813110	820659	Kompletný držiak LNB z ABS
22	9937995	na dopyt	819450	820398	LNB Stark TM1
23	9944817		812318		Stredový hriadeľ
24	9935578		812317		Základňa stredového hriadeľa
25	9935594		812320		Ochranná základňa hliníka
26	9935595		812785		Skrutka M6x12 hexagonálna
27	9935596		803684		Samosvorné matice M6
28	9935595		812785		Ochranná základňa hliníka
30	9944961		818936		Úloha pre arm
31	9936057		819276		Ovládací panel
32	9936163		817917		Kábel ovládacie jednotky / komunikačný panel
33	9938638		819358		Ovládací prístroj BT Smart 16 SAT (vrátane položky 31,32,34), pripojenie 2 + 8 Pin
33	9938167		819326		Ovládací prístroj BT 16 SAT (vrátane položky 31,32,34), pripojenie 2+8 Pin
34	9908891		809318		Kábel dodávky 300 cm
35	9916733		811161		Motorová výška a rotacia
36	9945233		819485		Ovládací kábel motorová jednotka 3,15 m
37	9937216		819330		Kábel 2,5 m 2+8Pin F/ 2+8Pin M

TELECO Príslušenstvo



Poz.	Č. Movera	Č. výrobcu	Názov dielu
1	9956544	819325	Teleco ovládací jednotka Flatsat, 16 SAT, 4+6 Pin
1	na dopyt	819355	Teleco ovládací jednotka Flatsat Classic/Easy Smart BT vrátane 16 satov, 4+6 pinov
1	9938167	819326	Teleco ovládací jednotka Telesat BT vrátane servisného priestoru 16 satov, 8+2 pinov
1	9938638	819358	Teleco ovládací jednotka Telesat Smart BT vrátane 16 satov, 8+2 pinov
1	9939603	818607	Teleco kontrolná jednotka Activsat DVB-S2 BT
bez obr.	na dopyt	801378	Teleco diaľkové ovládanie pre Android Smart TV TEK W9/W11
bez obr.	na dopyt	803227	Teleco diaľkové ovládanie TV TEK24DS, TEK32S, TEK40SB Smart
bez obr.	na dopyt	802560	Teleco diaľkové ovládanie TV TEK 19 až 32 D
6	9918771	815860	Teleco ovládací panel pre vertikálne ovládanie jednotky
7	9924903	817335	Teleco ovládací panel pre úroveň riadenia horizontálne
bez obr.	9924934	815843	Rámec pre ovládací panel anthrazit
8	9937431	819866	Zosilňovač AT412 12/24V 4 výstupy
bez obr.	9936184	802457	Kábel 12V k TV TEK

Štefan Ma

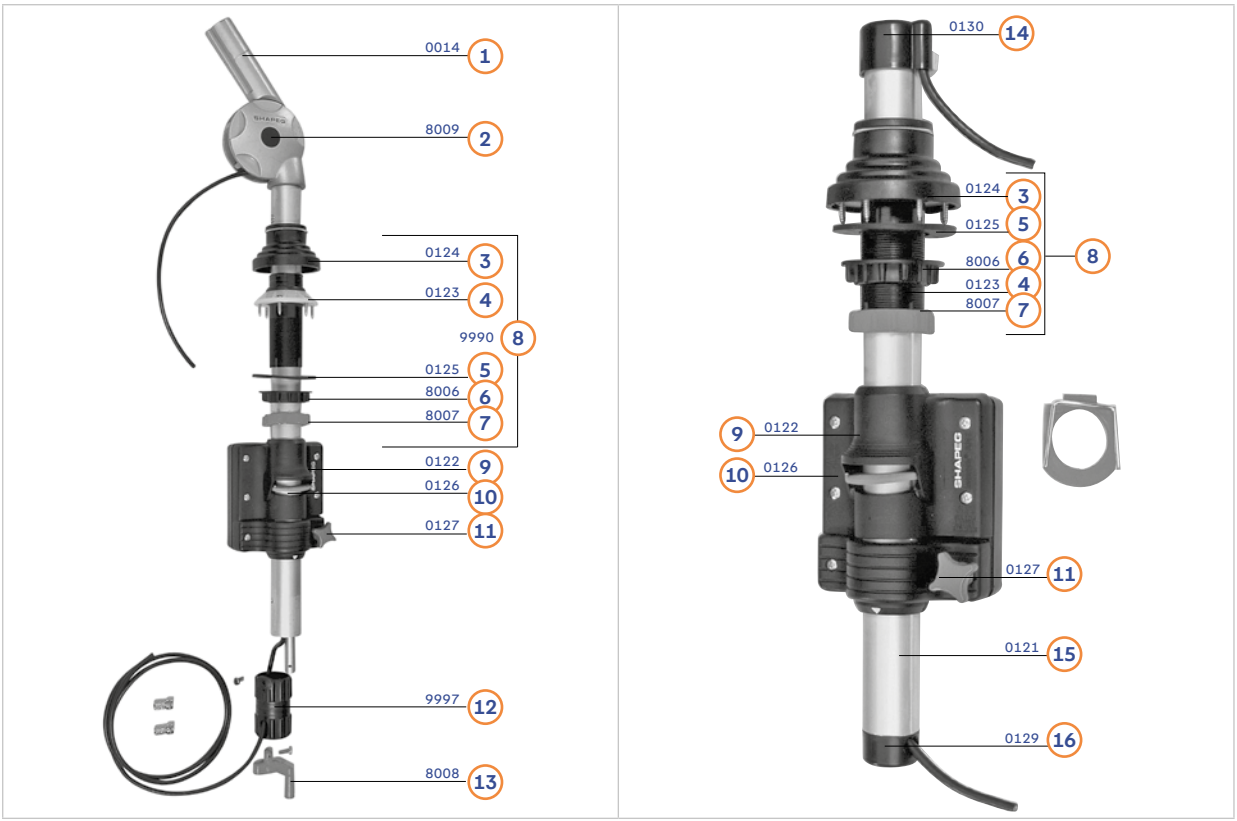

Poz.	Č. Movera	Č. výrobcu	Názov dielu
1	9991192	14	Teleco Úverová jednotka Flatsat Classic/Easy BT vrátane servisu 16 hodín
2	9991193	8009	Uzáverové zátky kĺbovej osi (pár)
3	9939150	124	Dichtungsmanschette
4	9939160	123	Strešná priechodka do 60 mm (puzdro, ryhovaná matica, kužeľová matica, skrutky)
5	9991183	125	Flachdichtung
6	9991184	8006	Ryhovaná matica, čierna
7	9991185	8007	Kužeľová matica, červená
8	9991187	9990	Vykonanie kpl. (Pos.3 až 7)
9	9991188	122	Konzulát kpl.
10	9991189	126	Upínacia doska s pružinou
11	9991190	127	Krížová schránka pre konzulárne
12	9991195	9997	Otočná rukoväť, farba čierna
13	9991196	8008	Drehkurbel
14	9991182	130	Horná koncová krytka
15	9991634	121	Anténna rúrka 0120
16	9991191	129	Dolná koncová krytka

TELECO Flatsat Classic DVB-S2 a BT 50/65/85

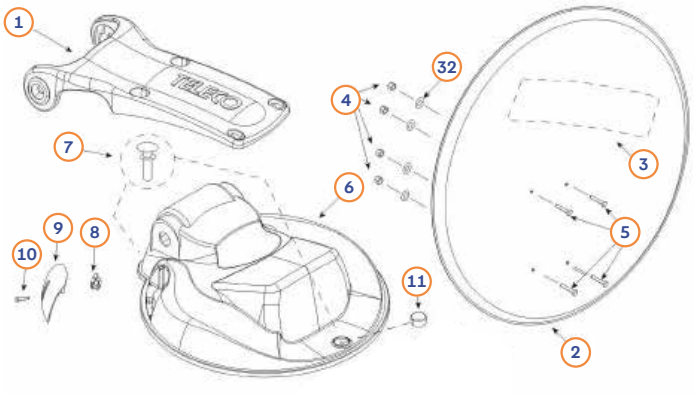

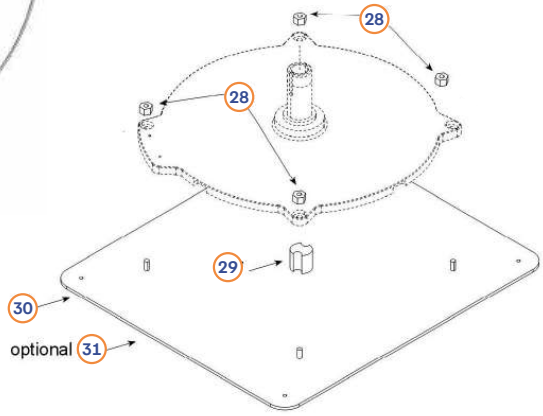

Poz.	Č. Movera	Č. výrobcu	Názov dielu
1	na dopyt	820376	Parabolický kľúč Tragarm 65 čierna
1	9907429	811491	Parabolická misa Tragarm 50/65 biela
1	9920448	811440	Nosné rameno paraboly 85
2	9915747	806681	Parabolspiegel BT 50
2	9903157	810487	Parabolické úrovne 65 biela
2	na dopyt	820381	Parabolické úrovne 65 čierna
2	9910967	810488	Parabolspiegel 85
3	9924756	811897	FlatSat Classic nálepka na DVB-S2, BT 50/65 biela
3	na dopyt	820431	Nálepka FlatSat Classic na BT65 čierna
3	na dopyt	817110	Aufkleber FlatSat Classic zu BT85
4	na dopyt	803685	Samozáchovná matica M5 pre 50/65
4	9935596	803684	Samoistiaca matica M6 pre 85
5	na dopyt	810425	Skrutka M5 x 10 pre 50/65
5	na dopyt	810910	Skrutka M6 x 12 pre 85
6	9912252	810533	Veko motora, farba biela
6	na dopyt	820660	Veko motora, farba čierna
7	9921472	810442	Biely samoistiaci nit SR-5105-W
7	na dopyt	820476	Self-poistný Nit SR-5105-W čierna
8	na dopyt	811008	Kábelové gumy
9	9927772	810534	Vnútorná jednotka biela
9	na dopyt	820661	Vnútorná jednotka čierna
10	na dopyt	810384	samorezná skrutka M2.9 x 9.5
11	9933788	811195	Gumová podložka pre LNB k DVB-S2
11	na dopyt	811009	Gumová podložka pre LNB k BT50
13	9906587	810543	Pravá vložka pre rameno LNB 50/65
13	9907881	810531	Pravá vložka pre rameno LNB 85
14	9906588	810544	Ľavá vložka pre rameno LNB 50/65
14	9909749	810532	Ľavá vložka pre rameno LNB 85
15	9911634	813316	Scheibe flach Ø 22 x 30 x 0,5
16	9907229	810902	LNB-rameľ ľavá biela
16	na dopyt	820374	LNB-rameľ ľavá čierna
17	9907228	810903	LNB-rame vpravo biela
17	na dopyt	820375	LNB-ruka vpravo čierna
18	9911624	803682	Skrutka M5 x 40
19	9915995	809015	Mutter M5
20	na dopyt	801274	Biela samoistiaca spona 10 x 2,5
21	na dopyt	811425	LNB-Tragrohr DVB-S2 65
21	na dopyt	818563	LNB-Tragrohr BT 65
21	9919808	811436	LNB-Tragrohr DVB-S2 85
21	na dopyt	818564	LNB-Tragrohr BT 85
22	9937995	819450	LNB TM1 jednolôžková až BT, DVB-S2 biela
22	na dopyt	820398	LNB TM1 jednotlivá až BT čierna
23	9915992	810283	Biela upevňovacia skrutka pre LNB
23	na dopyt	820370	Čierna upevňovacia skrutka pre LNB
24	9915994	811087	Skrutka M4 x 16

TELECO Flatsat Classic DVB-S2 a BT 50/65/85



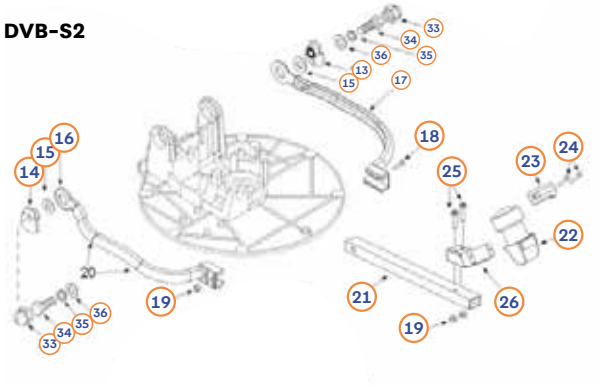

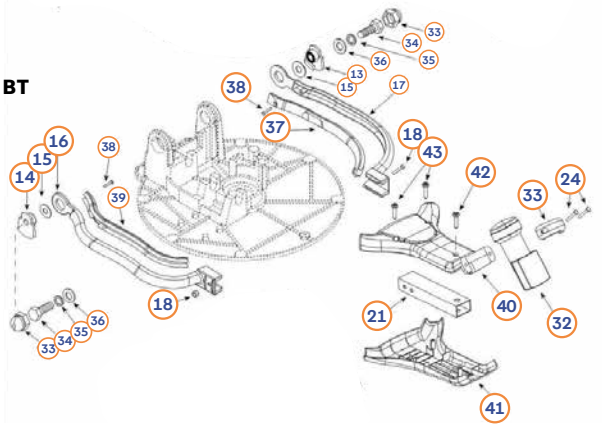

Poz.	Č. Movera	Č. výrobcu	Názov dielu
25	9915996	809014	Skrutka M5 x 30
26	9915991	811431	Dolná časť držiaka LNB
28	9935596	803684	selbstsichernde Mutter M6
29	9938782	811162	Plastová závlačka na zaistenie kábla
30	9909476	810693	Montážna doska pre základ 45 x 40
31	9938781	810395	Montážna doska pre základ 60 x 60
32	9946595	815616	Scheibe flach D5 65
32	9927773	815617	Scheibe flach D6 85
33	9927906	810490	Krytka matice M10 z čierneho plastu
34	na dopyt	810779	Skrutka M10 x 35
35	9933789	810778	Ozubená podložka Ø 10
36	na dopyt	810777	Scheibe flach Ø 10
37	na dopyt	810541	Kábel kryt pravý pre LNB-rame na BT
38	na dopyt	810781	samorezná skrutka M2.9 x 9.5 na BT
39	na dopyt	810542	Kábel krytie ľavé pre LNB-ruka na BT biela
39	na dopyt	820663	Kábel krytie ľavé pre LNB-ruka na BT čierna
40	na dopyt	810536	Kryt rúrky LNB pre BT 50
40	na dopyt	818518	Kryt trubice LNB až BT 65 biela
40	na dopyt	820665	Kryt rúrky LNB až BT 65 čierna
40	na dopyt	818521	Kryt rúrky LNB pre BT 85
41	na dopyt	810535	Spodný diel krytu rúrky LNB pre BT 50
41	na dopyt	818519	Kryt podlahového potrubia LNB až BT 65 biela
41	na dopyt	820664	Podlahový kryt rúrky LNB až BT65 čierny
41	na dopyt	818522	Spodný diel krytu rúrky LNB pre BT 85
42	na dopyt	810408	Samorezná skrutka M3.9 x 22 až BT 65/85
43	na dopyt	810782	Samorezná skrutka M3.9 x 25 do BT
44	9936057	819276	Ovládací panel BT
45	9936163	817917	Kábel pripojenia jednotka/podpora panel na BT
46	na dopyt	819355	Steuereinheit Flatsat BT Smart 16 SAT (inkl. Pos. 44,45,47) zu BT, Verbindung 4+6 Pin
46	9956544	819325	Steuereinheit Flatsat BT 16 SAT (inkl. Pos. 44,45,47) zu BT, Verbindung 4+6 Pin
47	9908891	809318	Napájací kábel 300 cm pre BT
48	9916733	811161	Motorová výška a rotacia na BT
49	na dopyt	812294	Kábel motora s 10 pólmi, 2,5 m + PG21 pre 2 káble k BT
50	9916745	809300	Rozšírenie spojovacieho kábla motorového 4+6 pólu, 3 m s konektorom na BT

TELECO Flatsat Easy DVB-S2 a BT 65 / 85

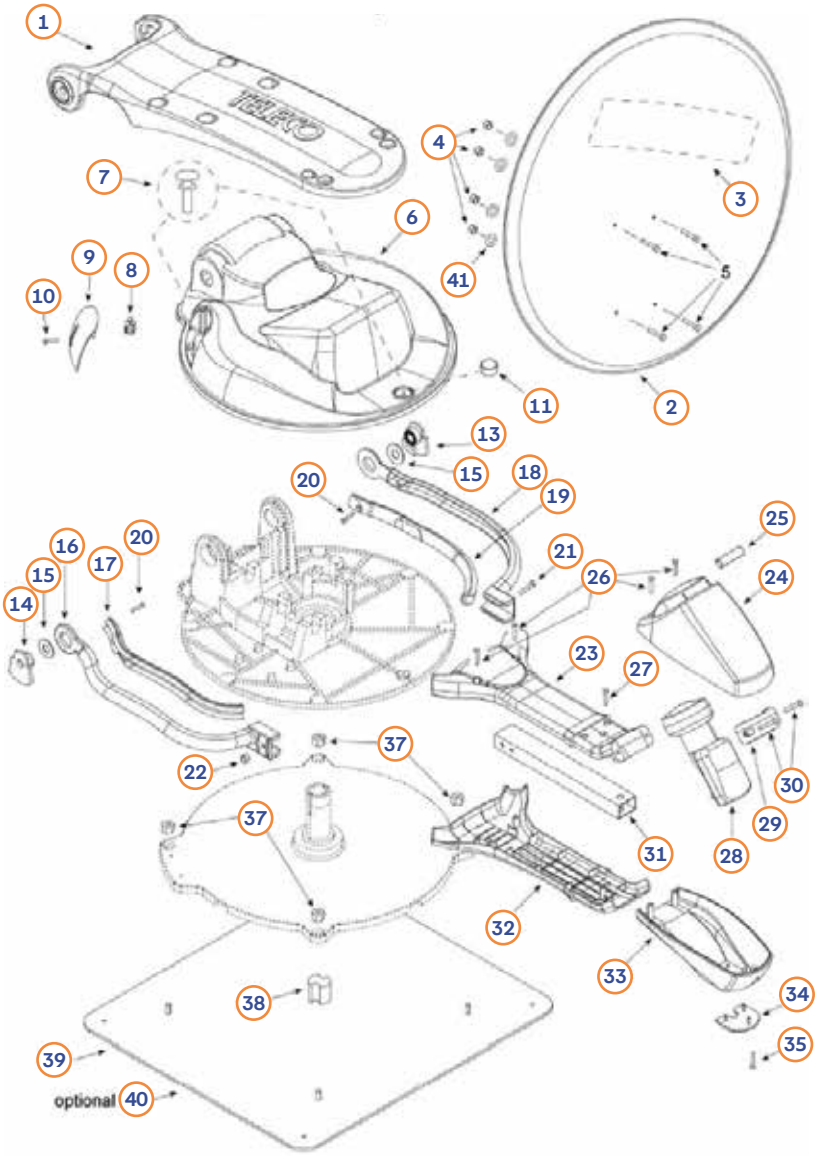



TELECO Flatsat Easy DVB-S2 a BT 65 / 85

Poz.	Č. Movera	Č. výrobcu	Názov dielu
1	9920448	811440	Parabolické striekacie ruky
2	9995619	803676	Parabolspiegel S65
2	9996443	807364	Parabolspiegel S85
3	9938289	811899	Nálepka na parabolickú anténu Flat Sat Easy DVB-S2
3	na dopyt	817109	Nálepka paraboly Flatsat Easy BT
4	9935596	803684	Selbstsichernde Mutter M6
5	na dopyt	810910	Skrutka M6 x 12
6	9912252	810533	Veko motora
7	9921472	810442	Selbstsichernde Niete SR-5105-W
8	na dopyt	811008	Kábel z gumy
9	9927772	810534	Vnútorná jednotka
10	na dopyt	810384	Samorezná skrutka M2.9 x 9.5
11	9933788	811195	Gummia odkladacie pre LNB
13	9906587	810543	Pravá vložka pre rameno LNB S65
13	9907881	810531	Pravá vložka pre rameno LNB S85
14	9906588	810544	Ľavá vložka pre rameno LNB S65
14	9909749	810532	Ľavá vložka pre rameno LNB S85
15	9911634	813316	Scheibe flach Ø 22 x 30 x 0,5
16	9907229	810902	LNB ľavá
17	9924627	810542	Kábel kryt ľavý pre LNB-Arm
18	9907228	810903	LNB-rame vpravo
19	9924629	810541	Kábelové krytie vpravo pre LNB-Arm
20	9924634	810781	Samorezná skrutka M2.9 x 9.5
21	9911624	803682	Skrutka M5 x 40
22	9915995	809015	Mutter M5
23	9920449	810538	Kryt rúrky LNB S65
23	9920449	810540	Kryt rúrky LNB S85
24	9920391	810548	Veko skrinky LNB
25	9946880	811010	Gumová výťažok pre kryt LNB Box
26	na dopyt	810782	Samorezná skrutka M3.9 x 25
27	na dopyt	810408	Samorezná skrutka M3.9 x 22
28	9933699	806923	LNB Stark ST2S TWIN DVB-S2
28	9937995	819450	LNB TM1 single pre BT
29	9915992	810283	Montážna skrutka pre LNB
30	9915994	811087	Skrutka M4 x 16
31	na dopyt	810842	LNB-Tragrohr S65
31	na dopyt	810843	LNB-Tragrohr S85
32	9920453	810537	Spodný diel krytu rúrky LNB S65
32	na dopyt	810539	Spodný diel krytu rúrky LNB S85
33	9920393	810547	Podlaha LNB Box
34	9936401	811011	Gumová výfuková podlaha LNB Box
35	na dopyt	810783	Samorezná skrutka M3.9 x 13
37	9935596	803684	Selbstsichernde Mutter M6
38	9938782	811162	Plastová závlačka na zaistenie kábla
39	9909476	810693	Montážna doska pre základ 45 x 40
40	9938781	810395	Montážna doska pre základ 60 x 60
44	9936057	819276	Ovládací panel pre BT
45	9936163	817917	Kábel ovládacie jednotky / ovládací panel pre BT
46	na dopyt	819355	Steuereinheit Flatsat BT Smart 16 SAT (inkl. Pos. 44,45,47), Verbindung, 4+6 Pin
46	9956544	819325	Steuereinheit Flatsat BT 16 SAT (inkl. Pos. 44,45,47), Verbindung, 4+6 Pin
47	9908891	809318	Napájací kábel 300 cm pre BT
48	9916733	811161	Motorová výška a rotacia pre BT
49	na dopyt	812294	10 stĺpový motorový kábel, 2,5 m + PG21 pre 2 káble pre BT
50	9916745	809300	Rozšírenie spojovacieho kábla motorového 4+6 pólu, 3 m s konektorom pre BT

ANTARION Príslušenstvo k satelitnej a televíznej technike



Poz.	Č. Movera	Č. výrobcu	Názov dielu	Vyhotovenie
1	9957698	AA0110	Príjemca TNT ARMIS III	
2	9975995	AA0220	Príjemca: FRANSAT SIRIUS 4K	
3	na dopyt	AA2100	Vybavenie 6 hodín.	CP a CP+ (v zahraničí CP + MS, CP110+, CP65, CP65+)
4	na dopyt	AA1200	Riadiaca jednotka CP X CONNECT	G4, G5, G5+, G6+
4	na dopyt	AA1201	Ovládací prístroj CP X SKEW	85 G6+ SKEW
5	na dopyt	AA1110	Ovládací prístroj CP110+	Staré generácie 72
6	na dopyt	AA1120	Ovládací prístroj CP120+	Staré generácie 85
7	na dopyt	Y03772	Parabolspiegel Air 72 cm, biela	72 G6+ > S/N 010119-04-0341
7	na dopyt	Y3164	Parabolspiegel Air 85 cm, biela	85 G6+ > S/N 100918-04-0001
8	9946715	Y03659	Biela parabolická anténa 65 cm	85 G6+
8	na dopyt	Y03658	Biela parabolická anténa 65 cm	65 G6+ > S/N 190218-04-0221
8	9959327	Y2710	Parabolová hladina 85 cm, biela	85 G6+ > S/N 100918-04-0001
9	na dopyt	Y05423	Parabolové hodnoty Compact Inkl. Držiak, sivý	Compact 60 G6+
10	na dopyt	AA0010	LNB Single	G4, G5, G5+ 65G6+, COMPACTG6+
11	na dopyt	AA0020	LNB Twin	G4, G5, G5+ 65G6+, COMPACTG6+
12	na dopyt	H5092	Motorová výška a rotacia	G4, G5, G5+, G6+
13	na dopyt	H3495	Riemen 164XL	G2, G3
13	9946634	H5196	Riemen 172XL	G4, G5, G5+, G6+
14	na dopyt	H4389	Montážna doska	Compact 60 G6+, 65, 72, 85 G4, G5, G5+, G6+
15	na dopyt	TZ0100	Diaľkové ovládanie TV 2021-2022	TV1601/1602, TV1611/1612, TV1902/1903, TV1911/1912/1913, TV1931/1932, TV1941/1942, TV2211/2212/2213, TV2250/2251, TV2410
16	na dopyt	TZ0111	Diaľkové ovládanie Smart TV	TV1961, TV1962, TV2261, TV2262, TV2461
17	na dopyt	TZ0105	Diaľkové ovládanie TV B3	TV16DVDB3, TV19B3, TV19DVDB3, TV22DVDB3
18	na dopyt	AA0102	Diaľkové ovládanie prijímača	Príjemca TNTSAT Servimat
19	na dopyt	TZ0112	Diaľkové ovládanie Google TV	TV1965, TV1973, TV1983, TV2265, TV2273, TV2282, TV2463, TV2464, TV3263
20	na dopyt	AA0106	Diaľkové ovládanie prijímača	Príjemca FRANSAT Sirius III Servimat
21	9947652	TZ0021	Napájací zdroj 220 V JACK	TV
21	na dopyt	TZ0023	Napájací zdroj 220 V 3 PIN	TV
22	na dopyt	TZ0011	Kábel 12V JACK	TV
22	na dopyt	AA0104	Kábel 12V 3 PIN	Príjemca TNTSAT Servimat

MEGASAT, ALPHATRONICS Pr



Megasá

Poz.	Č. Movera	Č. výrobcu	Názov dielu	Vyhotovenie
1	9907465	1200189	Kupón	Shipmanová
2	9926551	1200877	Kupón	Kempingman Portable 2 - príručka
3	9933131	1200353	Spodný diel	Kempingová
4	9918533	500257	Parabola satelitnej antény	Karvanman Premium 65
4	9918904	500245	Parabola satelitnej antény	Karvanman Premium 85
5	9916000	1200264	Montážna doska	Karvanman 65 Premium
6	9938422	4200068	Riadiaca jednotka Smart	Campingman Portable/Kompakt, Caravanman, Španielsko Kompatibilný, Travellerman
7	na dopyt	4200117	Riadiaca jednotka Smart	Karabaj Premium
7	na dopyt	4200119	Riadiaca jednotka Smart	Karibský profesionál
8	na dopyt	4200118	Ovládací panel	Karvanman Premium / Profesionálny
9	9937437	1200426	LNB	Karaman 65/85
10	9917588	1200247	Kábel pripojenia k ovládacemu zariadeniu	Kempingová portabilita
11	9927234	1200203	Montážne nohy (4 st.)	Kempingová
12	9934350	100204	Koaxiálny kábel Flex 5 m	
12	9929100	100205	Koaxiálny kábel Flex 10 m	
12	9934351	100206	Koaxo kábel Flex 20 m	
13	na dopyt	1200839	Diaľkové ovládanie TV	CTV16 Plus (verzia 4.0), Royal Line I (verzia 4.0 / 5.0)
14	9923987	1200447	Diaľkové ovládanie TV	CTV16 Plus (vers. SE / 3.0), Royal Line I (vers. 1.0) až 3.0), Royal Line II (verzia 6.0)
15	9938449	4200082	Diaľkové ovládanie TV	Royal Line II Smart - Vlastné
16	9946246	4200081	Diaľkové ovládanie TV	Royal Line III (verzia 8.0), Royal Line III Smart (Vznik 9.x), Royal Line IV Smart (Vznik 11.0)
17	na dopyt	4200219	Diaľkové ovládanie WebOS Magic	Royal Line Premium
18	9961207	1201005	Stojan TV	Royal Line III, III Smart, IV Smart 19 - Východná a východná
18	9961208	1201006	Stojan TV	Royal Line III, III Smart, IV Smart 22/24
19	9961209	1201007	Stojan TV	Royal Line III, III Smart, IV Smart 32 a ďalšie
20	9963307	1201027	Stojan TV	Royal Line 22/24 Premium
20	9963308	1201028	Stojan TV	Royal Line 27 Premium
20	9963309	1201036	Stojan TV	Royal Line 32 Premium

Alphatronika

Poz.	Č. Movera	Č. výrobcu	Názov dielu	Vyhotovenie
21	9905937	139	Diaľkové ovládanie TV	Pri objednávke PA číslo z TV
22	9961876	990786	Diaľkové ovládanie WebOS Standard	
23	9961877	990787	Diaľkové ovládanie WebOS Magic	
24	9947797	990919	diaľkové ovládanie DVD prehrávač	WebOS zariadenia (DSBW+; DW; DWS)
25	9961874	990789	Univerzálny napájací zdroj 5.0 GS	pre všetky televízie 19" až 27"
25	9961875	990791	Univerzálny napájací zdroj 6.0 GS	pre SL(A)-32" a SL-40" (nie pre 4K!)
26	9947606	991016	Stojan TV	SL-Línia DW 22" až 24"
26	na dopyt	991017	Stojan TV	SL-Lína DW 27"
26	na dopyt	991019	Stojan TV	SL-Línia DW 32"
27	9958735	991523	Stojan TV	SLA linka DWS - 22" až 27"
28	9959496	991524	Stojan TV	K-Lína W 19" až 24"
29	na dopyt	991020	Stojan TV	SL-Línia SBAI+/W 40“
30	9959972	991229	Stojan TV	SL-Línia DSBW, DSBAI, 4WK 32" a SLA-Línia W 32"
31	9947211	991018	Stojan TV	SLA linka xx DW 22“, 24“, 27“
32	na dopyt	991194	Stojan TV	K-Lína SB+, SBAI+ 19"
32	na dopyt	991021	Stojan TV	K-Lína SB+, SBAI+ 22“, 24“

CARATEC, MAXVIEW Príslušenstvo k satelitnej a televíznej technike



Caratec

Poz.	Č. Movera	Č. výrobcu	Názov dielu	Vyhotovenie
1	na dopyt	CAV100RC	Diaľkové ovládanie TV	Universal
2	9902705	CAV101RC	Diaľkové ovládanie TV	Séria Basic
4	9938718	CAV103RC	Diaľkové ovládanie TV	Vision CAV-X Exclusive Series (CAV220X-DB) - exkluzívna séria CAV240X-DB)
5	9933339	ETC0083	Stojan TV	Séria Basic
6	9938591	ETC0084	Stojan TV	EX a P-D.2 série
8	9928091	ETCV010	Stojan TV	CAV 191/221
9	9957594	CAVZ100	Stojan TV	Basic.2 Serie
10	9958720	CAVZ104	Stojan TV	CAV222E-S, CAV242E-S
11	na dopyt	CAVZ105	Stojan TV	CAV272E-S, CAV322E-S
12	9962035	CAVZ102	Netzteil 230V	pre 19/22/24 TV zariadenia
13	9959618	CAVZ103	Netzteil 230V	pre 27/32 TV zariadenia
bez obr.	9915549	MCC29171	Odisťovacia páka držiaka TV	CFW200/300/301/305
14	9945654	CASAT102M	Požiadavky na 12 hodín	Sat.Antenna CASAT série
15	9936828	CASAT103Z	Zoznam produktov Twin-Ready	Sat.Antenna CASAT500/600D/S

MaxView

Poz.	Č. Movera	Č. výrobcu	Názov dielu	Vyhotovenie
16	9975817	40070	Stativy	VuQube
17	9927544	5001	Netzteil 230V	VuQube
18	9927543	70601	Kábel 12V	VuQube
19	9919677	70600	Ovládací systém MK1	VuQube Auto, VuQube Auto II do roku 2019
20	9938856	70603	Ovládací systém MK2	VuQube Auto II od roku 2020
21	9927542	7052	Kábel Micro Koax	VuQube
22	na dopyt	4041	Universal Single LNB 0.1dB	Target, Target Connect, Twister (od roku 2013), Precízia, Precízia ID
23	na dopyt	4040	Univerzálny dvojdielny LNB 0.1dB	Seeker Wireless, Target, Target Connect, Twister (od roku 2013), Precision, Precision ID
24	9933178	90028	Zrkadlo 55 cm	Presnosť 55
25	na dopyt	90028-ID	Spiegel 55 cm ID	Precízne ID 55
24	9929827	90029	Zrkadlo 65 cm	Presnosť 65
25	na dopyt	90029-ID	Spiegel 65 cm ID	Precízia 65 ID
24	na dopyt	90030	Zrkadlo 75 cm	Presnosť 75
25	na dopyt	90030-ID	Spiegel 75 cm ID	Precíznosť 75 ID
26	9912228	70110	Zrkadlo 65 cm	Seeker Wireless, Target, Target Connect, Twister
26	9920292	70220	Zrkadlo 85 cm	Seeker Wireless, Target, Target Connect, Twister
27	9915338	70000	Montážna doska okrúhle	Seeker Wireless, Target, Target Connect, Twister
28	na dopyt	90012	Riadiaca jednotka Connect	Connect
29	na dopyt	90013	Účelné riadenie	Cieľ

ALDEN, REFLEXION Príslušenstvo k satelitnej a televíznej technike



Starý

Poz.	Č. Movera	Č. výrobcu	Názov dielu	Vyhotovenie
1	9935417	ALD-14139	S.S.C. ovládací modul HD pre automatické antény	
2	9936874	ALD-15031	Riadiaci prijímač Satmatic TNT SAT PACK-230A	
3	9953601	20-SLT-ASD-1	Vonkajšia zásuvka	Sat Light Track 50
4	9929325	ALD-14803	Predĺženie kábla 6 m	Sat Light Track 50
5	9945607	ALD-11968	Netzteil 230 / 12 V	
bez obr.	9939722	ALD-13934	LNB rozloženie pad, transparentné	
bez obr.	na dopyt	ALD-15378	Univerzálny digitálny LNB Single, biely	AS2
bez obr.	9946159	ALD-15736	Univerzálny digitálny LNB Single, šedý	AS2 - Onelight
bez obr.	9939721	ALD-05978	Parabolová hodnota 60, ultravhite	Onelight EVO
bez obr.	9936938	ALD-04681	Parabolová hladina 65 cm, platin	Onelight / Onelight EVO
bez obr.	9935709	ALD-06994	Parabolová hladina 65, ultravhite	Onelight →
bez obr.	9936517	ALD-09934	Parabolová hladina 85 cm, ultravhite	Orbiter / Skymatický
bez obr.	na dopyt	ALD-04707	Parabolová hladina 85 cm, ultravhite	AS2, AS4
bez obr.	na dopyt	ALD-04706	Parabolová stopa 85 cm, platin	Orbiter 80, AS2
6	9936362	ALD-14228	Montážna doska ALU kasínové vozidlá	Onelight EVO
7	na dopyt	ALD-07965	Montážna doska plast biela	Onelight, Orbiter a AS2
7	9937480	ALD-07966	Plastová doska s grilovaním	Onelight, Orbiter a AS2
8	9919834	ALD-08002	Plastové montážne lišty, biele	Onelight, Orbiter, AS2 a AS4
8	9937527	ALD-08003	Plastové montážne lišty, sivé	Onelight, Orbiter, AS2 a AS4
9	9939723	ALD-03388	Tesniaci krúžok 25 mm	Onelight EVO
10	9939864	ALD-14208	Motor vrátane impulzov, RHE: 158.12.100M Zariadenie na aretáciu	Onelight, Onelight EVO, Orbiter 80
bez obr.	9939864	ALD-14985	Motor	Orbiter 80+, AS2

Reflexia

Poz.	Č. Movera	Č. výrobcu	Názov dielu	Vyhotovenie
11	9909953	780-01024C	Diaľkové ovládanie TV	Sériové číslo a model
12	na dopyt	XIBTFUSS22_24	Stojan TV	Reflexia LDDX22iBT a LDDX24iBT
12	na dopyt	XIBTFUSS27	Stojan TV	Reflexia LDDX27iBT
12	na dopyt	XIBTFUSS32	Stojan TV	Reflexia LDDX32iBT

Montážne rámiky infotainmentu a rozhrania na volant



Ducato III Séria 8/9/2 od roku 2021 a modely Stellantis od roku 2024*

Poz.	Č. Movera	Názov dielu	Opis dielu
1	9961998	Rámik rádia 2-DIN	Originálny držiak rádia vo vozidlách s prípravou na montáž rádia Vymenú sa na stavebné zariadenie. Zastavenie sa vykonáva s štyrmi originálnymi skrutkami.
2	9975803	Rámik rádia 1-DIN	
3	9975802	Montáž	Kút na montáž XZENT X-127 a Z-E3771 pre vozidlá s rádiovým prepojením Kút pozostáva z: rádiové obklady, pripevnené dvojstranné krytové obklady, 2 Metall - Montageschienen, Montageschrauben
4	9960922	Montážny rám	Súprava obsahuje montážny držiak zariadenia z plastového čelného dielu s bočnými úchytmi. Bočné montážne otvory v držiaku presne pasujú na ZENEC Z-E3776, Z-E3766 a XZENT X-F275, X-F270 navrhnutý. pripevnenie zariadenia sa vykonáva cez dve M5 skrutky na každú Vľavo a vpravo.
5	9964748	Radioblenden 2-DIN Adaptér	Adapterkit bol špeciálne navrhnutý pre odbornú inštaláciu ZENEC Info- zariadenia Z-N1000, vyvinuté na použitie s prémiovými rámikmi autorádia 9964749 a slúži ako stabilná montážna základňa pre vhodnú a opticky kvalitnú - príjemná integrácia zariadenia do viac ako 100 vozidiel, nákladných vozidiel, cestovných vozidiel a Prehľadná konštrukcia poskytuje spoľahlivú montáž. Snap-in doska monitoru Z-N1000 sa pevne ukladá na prednej doske. Skripať .
6	9964749	2-DIN Radio Premium Blend na adaptér	
7	9975573	Rozhranie ovládania na volante	Vnútorný rozhranie na ovládanie diaľkového vedenia a s pod- podpory telefónnych klávesov. vrátane univerzálneho kábla rádiového pripojenia pre XZENT a ZENEC zariadenia. tiež vhodné pre : Alpine, Blue Point, Clarion, JVC, Kenwood, Pioneer a Sony
8	9961996	Rozhranie ovládania na volante	Infotainment - rozhranie na výmenu originálneho 7"/10" rádio proti Moni/Naviceiver, od Q3 2021 na riadenie diaľkového vedenia Náchylné a s podporou nastavenia vozidla cez drôtové tlačidlá. Univerzálny rádiový kábel
9	9938987	Rozhranie ovládania na volante	Rozhranie pre diaľkové ovládanie vodiča (s telefónnymi/jazykovými tlačidlami). Plet s vedením a rozhraním pre Plug & Play inštaláciu. Fiat Option 5BH robí rádiové služby pohodlnejšie a bezpečnejšie. Vhodné pre : Alpine, Blue Point, Clarion, JVC, Kenwood, Pioneer, Sony. Pre jazdu S bezdrôtovým nabíjačom smartfónu je navyše adaptér CID204 (na Otázka je nevyhnutná.

Montážne rámiky infotainmentu a rozhrania na volant

Fiat Ducato 2006 - 2021 a konštrukčne zhodné modely 2006 - 2024**

Poz.	Č. Movera	Názov dielu	Opis dielu
10	9961992	Rámik rádia 1-DIN	Čierny rámik rádia 1-DIN s odkladacou priehradkou
11	9975877	Montáž	Rámik na montáž rádia ZENEC Z-E3771 alebo XZENT X-127 do vozidiel s prípravou na rádio. Súprava obsahuje rámik rádia, nasúvací dvojdielny kryt, kovový rám a 4 montážne skrutky
12	9961993	Rámik rádia 2-DIN	pre vozidlá s prípravou na montáž rádia. Farba čierna.
13	9961989	Volant Interface →	Na pripojenie ovládania z volantu namontovaného z výroby k monitorovým a navigačným jednotkám. Pre vozidlá s prípravou na rádio od roku 2015. Univerzálny prípojný kábel pre rôzne značky v balení. (Neslúži na náhradu pôvodného rádia/ Navi) (kábel na prístroji na pripojenie IR/out)
14	9935733	Monitorový adaptér MQS Adaptér na konektor Cinch	Aktívne vyhotovenie pre dodávky s prípravou na rádio, vybavené cúvacou kamerou Fiat a adaptérom z konektora MQS na konektor Cinch na strane rádia.
15	9964753	i-dapter 52 Pín Fiat Multilead	Pri výmene pôvodného rádia zachová i-dapter grafické zobrazenie funkcií vozidla, napríklad parkovacích snímačov, klimatizácie a vyhrievania sedadiel. Nastavenia špecifické pre vozidlo sa podporujú a zobrazujú sa na dodatočne namontovanom zariadení. Ovládanie z volantu je tiež podporované. V závislosti od výbavy vozidla, funkcií a softvéru dodatočne namontovaného zariadenia môžu jednotlivé funkcie chýbať alebo byť nahradené inými funkciami. Overte, či uvedené pôvodné rádiá a vyobrazené konektory adaptéra zodpovedajú výbave vozidla. Upozorňujeme, že v niektorých prípadoch nemusia byť všetky funkcie podporované. Ide napríklad o Trailer Assist, E Call a ďalšie asistenčné a komfortné systémy. Adaptér
16	9964754	Ovládanie z volantu adapter	Zachovajte funkcie pôvodného ovládania z volantu pri výmene rádia namontovaného z výroby. Podľa výbavy vozidla a podľa rozsahu funkcií a softvéru nového zariadenia môžu niektoré funkcie chýbať alebo byť nahradené. Porovnajte zobrazené konektory adaptéra s konektormi vo vozidle a overte, či zodpovedajú vzhľadom aj technicky.
17	9964755	Prípojný kábel rádia pre vodičov - Služba	Prípojný kábel – výrobcovia rádií používajú na pripojenie ovládania z volantu rôzne typy rozhraní. V závislosti od výrobcu a zariadenia sa používa ovládanie s jedným, dvoma alebo viacerými vodičmi alebo s konektorom typu jack. Typ pripojenia je uvedený v návode výrobcu rádia. Všetky prípojky zapojte pred pripojením rozhrania k vozidlu. V prípade potreby treba navyše podľa návodu výrobcu nastaviť funkciu ovládania z volantu LFB v ponuke rádia.
18	9954039	Ovládací kábel pre Ovládanie z volantu	Prípojný kábel na priame pripojenie pôvodného ovládania z volantu pre XZENT a ZENEC s kľúčom 1 / 2 pripojenie

** Citroen Jumper a Peugeot Boxer 2006-2024, Opel Movano 2021 - 2024

Fiat Ducato ZFA 244 2002 - 2006 a konštrukčne zhodné modely ***

Poz.	Č. Movera	Názov dielu	Opis dielu
19	9964756	Rámik rádia 2-DIN	Konzola pre zariadenia 2-DIN

Citroen Jumper, Peugeot Boxer a ďalšie

→

Montážne rámiky infotainmentu a rozhrania na volant



Ford Transit od roku 2019

Poz.	Č. Movera	Článok-Označenie	Opis dielu
20	9963193	Rámik rádia 1-DIN	Montážny rámik rádia 1-DIN na dodatočnú montáž rádia 1-DIN do modelov, ktoré majú z výroby rádio Panasonic 1-DIN alebo prípravu na rádio. Vhodné pre úžitkové vozidlá, dodávky, minibusy a ďalšie vozidlá na základe 7. generácie Transit vrátane obytných automobilov s rádiom 1-DIN alebo Radiotelefonácia od práce.
21	9963194	Rámik rádia 1-DIN	Montážna súprava pre univerzálne monitorové či navigačné jednotky 1-DIN do vozidiel s audiosystémom Ford s displejom s 4 palcami. Vhodné pre úžitkové vozidlá, dodávky, minibusy a ďalšie vozidlá odvodené od 7. generácie Transit vrátane obytných vozidiel vybavených audiosystémom Ford majú z výroby audiosystém s displejom s 4 palcami.
22	9963195	Príslušenstvo	Prípojná súprava pre 1-DIN. Umožňuje pripojiť aktuálne modely ZENEC a XZENT zariadenia 1-DIN. Rozhranie CAN v súprave pripája funkcie ovládania zvuku a telefónu z multifunkčného volantu FORD Transit k zariadeniu 1-DIN. Telefón sa ovláda tlačidlami na preskakovanie skladieb na *. K dispozícii sú aj tieto signály: +12 V, svorka 15 (ACC), osvetlenie, spiatočka, parkovacia brzda. Spínač na káblovom zväzku umožňuje prevádzku rádia pri vypnutom zapaľovaní. Priložený adaptér USB zabezpečuje ďalšie používanie pôvodného pripojenia USB v prístrojovej doske. *V závislosti od verzie softvéru zariadenia
23	9944867	Elektrická rádio so spínačom pre ISO F280/F285	Prevádzka autorádia pri vypnutom zapaľovaní. Káblová súprava s integrovaným ochranným obvodom umožňuje spínačom „RADIO“ zapnúť samotné rádio pri vypnutom zapaľovaní zapnúť. Ostatné spotrebiče sa pri tom neaktivujú.
24	9946749	Y - adaptér antény	Y - Antenový adaptér Fakra na DIN a DAB pasívny (FM/DAB) (používa sa iba v Zenec a XZent zariadenia)
25	9964757	Indukčné nabíjacie šálky 15W	Táto odkladacia priehradka umožňuje bezdrôtové indukčné nabíjanie smartfónov Vďaka INBAY®.

Montážne rámiky infotainmentu a rozhrania na volant

Ford Transit 2014 - 2019

Poz.	Č. Movera	Názov dielu	Opis dielu
28	9964758	Vodič - Služobný adaptér	Rozhranie s viacerými káblami vhodné pre Ford Transit (V363) (FCA/FAD) 08/2014 - 06/2019,Ford Transit Custom (FAC/FDA) 08/2012 - 01/2018, Ford Transit Tourneo Custom (FAC/FAD) 08/2012 - 06/2016, Ford Transit Connect (PJ2) 12/2013 - 05/2018, Ford Transit Tourneo Connect (PJ2) 12/2013 - 05/2018
29	9964759	1-DIN Radioblende s montážnymi rámikmi 2-ISO vyrezanie	Vhodné pre vozidlá s rektálne strechy 5000C / 6000CD / 6006CD / Sony OEM Zariadenia, vozidlá s rektálne Audio Systems OEM Navigation s mapou predné, vozidlá bez 7" OEM farebná navigácia s integrovanou klimatickou drôtenou Ford Transit (F**6) 07/2006 - 03/2014 a Ford Transit Connect (P*2) 06/2006 - 07/2013
30	9964480	Rámik rádia 2-DIN	
31	9964760	Vodič - Služobný adaptér	
32	9964761	ISO adaptérový kábel	40Pin Quadlock stratený

Iveco Daily 6 / 7 od 2014 a od 2019

Poz.	Č. Movera	Názov dielu	Opis dielu
33	9961995	Vedenie Interface	Pre vozidlá s rádiovým prípravkom. rozhranie na ovládanie diaľnice prevádzka (LIN-Bus), vrátane ZENEC / XZENT rádiového kábla
34	9955274	Montážny rám	Súprava obsahuje dva rôzne montážne držiaky zariadenia, ktoré sa skladajú z dvoch plastových čelných dielov s bočnými plastovými úchytmi v Rozsah dodávok pre montáž modelu zariadenia ZENEC 2-DIN v vozidlách s Príprava na rádio.
35	9964472	Rámik rádia 2-DIN	Farba čierna žarnú
36	9964748	Adaptér na rádio 2-DIN pre ZENEC Z-N1000	Súprava adaptérov 2-DIN rámika rádia ZENEC Z-N1000 pre clonu Premium (9964472)

Iveco Daily 4 / 5 2006 - 2013

Poz.	Č. Movera	Názov dielu	Opis dielu
37	9964762	Rámik rádia 2-DIN	Farba čierna
38	9964763	Rámik rádia 2-DIN	Farba tmavo sivá, vhodná pre ZENEC Z-N1000 a Z-N538

Mercedes Benz VS 30 (W907 a W910) od roku 2018

Poz.	Č. Movera	Názov dielu	Opis dielu
39	9955275	Montážny rám	Vnútorný držiak rádia s predným ozdobným krytom 3-Lock, čierny. Na montáž ZENEC Z-N966 a Z-N976 v vozidlách s rádiovým prípravkom

Mercedes Benz (W906) 2006 - 2018 a VW Crafter 2006 - 2017

Poz.	Č. Movera	Názov dielu	Opis dielu
40	9964764	Vodič - a CanBus Interface →	40-pin Quadlock Multilead
41	9961994	Rámik rádia 1-DIN a 2-DIN	Rámik rádia 1DIN s odkladacou priehradkou alebo 2DIN po jej vybratí. Možno použiť kovový rám ZENEC/XZENT - 2DIN s výškou 113mm Budú to.
42	9964765	Rámik rádia 2-DIN	pre Z-N1000
36	9964748	Adaptér na rádio 2-DIN pre ZENEC Z-N1000	Súprava adaptérov 2-DIN rámika rádia ZENEC Z-N1000 pre clonu Premium (9964472)

Renault Master III od roku 2019

Poz.	Č. Movera	Názov dielu	Opis dielu
43	9964853	Inštalácia	Kompletná inštalácia na inštaláciu 1-DIN a 2-DIN zariadení. DAB+ adaptérový kábel 9945693 extra objednať.

VW T5/T6 od roku 2010 / VW Crafter od roku 2018 / MAN TGE

Poz.	Č. Movera	Názov dielu	Opis dielu
44	9941146	Rámik rádia 2-DIN	Vhodné pre VW T5 Startline / Transporter od roku 2010. farba čierna / anthrazit
45	9964766	Rámik rádia 2-DIN	pre Z-N1000
36	9964748	Adaptér na rádio 2-DIN pre ZENEC Z-N1000	2-DIN rádiový blend adaptér ZENEC Z-N1000 pre prémiové blend (9964766)
46	9964767	Rozhranie ovládania na volante VW T5	
47	9964768	Rozhranie ovládania na volante VW T6	

Adaptéry a prípojky pre kamerové systémy cúvania

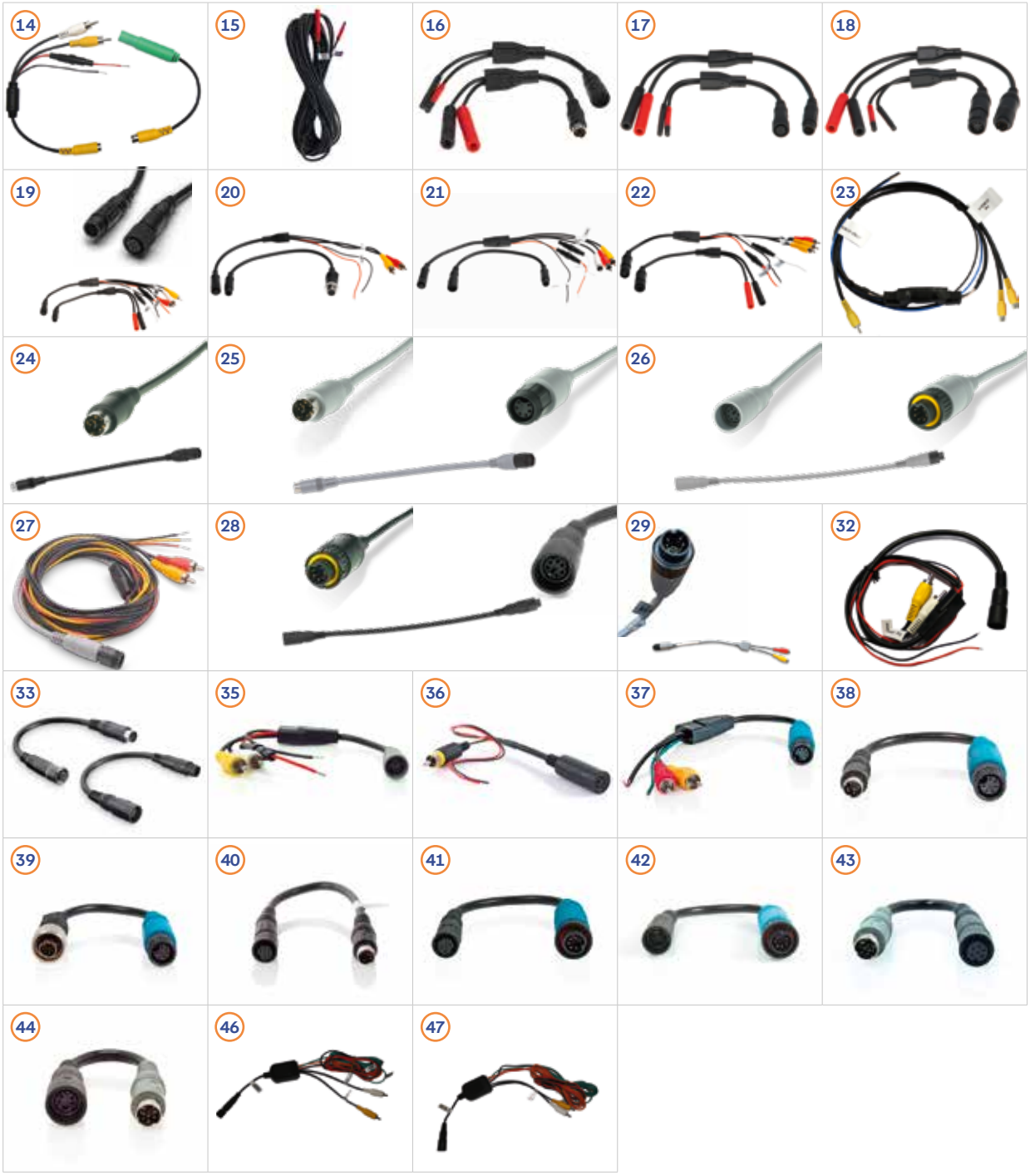

ZENEC / XZENT

Poz.	Č. Movera	Názov dielu	Opis dielu
14	9980836	Kábel kamery Adapter-set ZE-RVSC-6PIN	Zásuvka jack 3,5mm na zástrčku Mini DIN so 6 pólmi a zásuvka Mini DIN so 6 pólmi na Cinch Audio/video pripojenie vrátane 12V+ / 12V kábla (vhodné pre RVC80MT + RVSC62)
15	9949444 Z-EACC-C11S4	Pripojovací kábel 11 m	Kábel kamery 11 m so 4 žilami, zástrčkou Mini so 4 kontaktmi a zásuvkou Mini 4-Pin. Na prípravu fotoaparát pre cestovné autá a Camper Vans s kompatibilným návratom ZENEC kamier. Na priame pripojenie kamier ZENEC s prípojkou Mini 4-Pin a Mini 4-Pin Cinch/ Poweradapter Infotainer/Moniceiver/Naviceiver s návratnou kamerou Video vstupy, Multiview vstupné.
16	9946735 Z-EACC-DODIF	Fotoaparát adaptér	Pre kábel kamery Dometic CAM 35 6-Pin (zástrčka bez skrutkového spoja) a priame Záverečné Zenec fotoaparátové modely s Mini 4-Pin pripojenie (m) fotoaparátové a Mini 4-Pin (f) Cinch/Power adapter na infotainér/moni/naviceiver s vstupom do spätnej kamery alebo vstup do Zenec-Multiview.
17	9946734 Z-EACC-CADIF	Kábel kamery Súprava adaptérov	Pre Camos 6-Pin fotoaparátový kábel (s škrupinami) a priame pripojenie k Zenec fotoaparátu modely so zástrčkou Mini 4-Pin (m) na strane kamery a adaptérom Mini 4-Pin (f) na Cinch/napájanie multimediálnej, monitorovej alebo navigačnej jednotke so vstupom pre cúvaciu kameru alebo Zenec Multiview.
18	9946736	Fotoaparát adaptér Z-EACC-DWDIF	Pre kábel kamery Dometic (sivý kábel so 6 kontaktmi a skrutkovými spojmi) a priame pripojenie Zenec fotoaparát model s Mini 4-Pin pripojenie (m) fotoaparátové a Mini 4-Pin (f) Cinch/ napájací adaptér pre multimediálnu, monitorovú alebo navigačnú jednotku so vstupom pre cúvaciu kameru alebo Zenec Multiview vstup.

Adaptéry a prípojky pre kamerové systémy cúvania

Poz.	Č. Movera	Názov dielu	Opis dielu
19	9961982	Kábel kamery Súprava adaptérov N-ZERVSC200-CM	Na pripojenie kamery Zenec (napr. ZE-RVSC200 + ZE- RVSC175) a monitora/ navigačnej jednotky so vstupmi Cinch pre cúvacie kamery ku káblu vopred vedenému vo vozidle Systémový kábel Camos so 6 pólmi a skrutkovacími prípojkami. Vhodný pre súčasné vozidlá Adria a Hymer Cestovné autá, ktoré majú od práce fotoaparát.
20	9961983	Kábel kamery Súprava adaptérov N-ZERVSC90-CM	Na pripojenie cúvacej kamery Zenec ZE-RVSC90 a monitorovej alebo navigačnej jednotky (so vstupmi Cinch pre cúvacie kamery) ku káblu predinštalovanému vo vozidle z výroby Camos 6-Pin systémový kábel s skrutkovými prepojeniami. Vhodný pre aktuálne cestovné autá od Adria a Hymer.
21	9961981	Kábel kamery Súprava adaptérov N-ZERCE3704S-CM	Káblový adaptér umožňuje priame pripojenie cúvacej kamery Zenec s dvoma objektívmi fotoaparát ZE-RCE3704-2S na vhodnom moni/naviceiver (dva fotoaparáty video signály so 6-pinovým systémovým káblom na strane továrne konektormi so skrutkovacím prstencom (napr. Adria Campervans).
22	9946622	Kábel kamery Súprava adaptérov N-ZERVSC175-WD	Na pripojenie kamery ZENEC (ZE-RVSC200-MK2, ZE-RVSC200 + ZE- RVSC175) a monitorovej alebo navigačnej jednotky (so vstupmi Cinch pre cúvacie kamery) k systémovému káblu Dometic 6-Pin so skrutkovými konektormi, vedenému vo vozidle. Vhodné pre aktuálne obytné vozidlá Dethleffs, Bürstner, EuraMobil, Carthago a Hobby aj staršie Hymer, Sunlight-Carado-Etrusco cestovné autá (až do približne Q3/2019)
23	9951090	Prepínač kamier	Prepnutie na 2. video vstup, keď +12 V signál (reverse) na vstupu 2 video vstupy (Cinch) na 1 video výstup (Cinch).

Dometic

Poz.	Č. Movera	Názov dielu	Opis dielu
24	9930432	Adaptér kábla kamery ADAPT1, 9600000213	Čierny kábel kamery so skrutkovou zásuvkou so 6 pólmi a zástrčkou Mini DIN so 6 pólmi. Vhodný Dometic CRT systém, rok výstavby až do roku 2009
25	9940675	Adaptér kábla kamery ADAPT2, 9600000214	Sivý kábel kamery so skrutkovou zásuvkou so 6 pólmi a zástrčkou DIN so 6 pólmi. Vhodný pre Dometic CRT systém, stavební rok až do roku 2009
26	9940676	Adaptér kábla kamery ADAPT3, 9600000215	Sivý kábel kamery so skrutkovou zástrčkou so 6 pólmi a zásuvkou DIN so 6 pólmi. Vhodný pre Dometic CRT systém, stavební rok až do roku 2009
27	9997896	Adaptér kábla kamery ADAPT5, 9102200047	Kábel kamery so skrutkovou zásuvkou so 6 pólmi a zástrčkou Cinch, adaptér audio/video pre navigačné systémy a monitorovacie systémy s Cinch-RV vstupom
28	9930431	Adaptér kábla kamery ADAPT6, 9600000216	Čierny kábel kamery so skrutkovou zástrčkou so 6 pólmi a zásuvkou DIN so 6 pólmi. Vhodný Dometic CRT systém, rok výstavby až do roku 2009
29	9927272	Adaptér kábla kamery ADAPT7, 9600000217	Monitorovací kábel pre zariadenia s RCA prepínačmi
31	9925359 9600000137	Kábel pripojenia 10 m,	Vhodné pre cúvaciu kameru CAM35
32	9925625 9600000554	Kábel kamery Adaptér CAM35 NAV,	Adaptér Cinch pre cúvaciu kameru CAM35
33	9922819	Kábel kamery Súprava adaptérov Universal Adria, 9102200158	Adapterset universal Adria pre pripojenie dometic kamery pri predkabelovaní Camos 6-pol. Mini-Schraubverbindung
bez obr.	9921687	Kábel kamery Adaptér základ Adria, 9102200152	Adapterset základne Adria pre pripojenie k Dometic 6-Pol. Mini-DIN stuhy/kúpavky/ Nasúvacie vyhotovenie

Caratec

Poz.	Č. Movera	Názov dielu	Opis dielu
35	9953972	Adaptér kábla kamery CSZ106M	Kábel kamery zo zásuvky so 6 pólmi na Cinch pre káblovú prípravu Pössl
36	9983102	Adaptér kábla kamery MC029066	Kábel kamery zo zásuvky so 4 pólmi na zástrčku Cinch (video) a vodič 12V +/-
37	9908202	Adaptér kábla kamery MCA29029	Kábel kamery zo skrutkovej zásuvky so 6 pólmi na zástrčku Cinch audio/video a 12V Vedenie +/-
38	9908206	Adaptér kábla kamery MCA29026	Kábel kamery zo skrutkovej zásuvky so 6 pólmi na zástrčku so 4 pólmi
39	9908203	Adaptér kábla kamery MCA29028	Kábel kamery zo skrutkovej zásuvky so 6 pólmi na kovovú skrutkovú zástrčku Mini DIN so 6 pólmi
40	9998760	Adaptér kábla kamery MCA29009	Kábel kamery s mini skrutkovou zásuvkou so 6 pólmi a zástrčkou so 4 pólmi
41	9908208	Adaptér kábla kamery MCA29024	Kábel kamery z mini skrutkovej zásuvky so 6 pólmi na skrutkovú zástrčku so 6 pólmi
42	9908205	Adaptér kábla kamery MCA29027	Kamerový kábel so 4-pinovým káblom. Spájanie na 6-pin. Skrutkovací konektor
43	9953973	Adaptér kábla kamery CSZ107K	Kábel kamery z mini skrutkovej zásuvky so 6 pólmi na zástrčku so 6 pólmi pre káblovú prípravu Pössl príprava
44	9953974	Adaptér kábla kamery CSZ108K	Kábel kamery zo zásuvky so 4 pólmi na zástrčku so 6 pólmi pre káblovú prípravu Pössl

Kamus

Poz.	Č. Movera	Názov dielu	Opis dielu
46	9951102	Adaptér kábla kamery DRN031A (1625L)	6-pol. mini skratka k Cinch Audio/Video pripojenie a 12V drôt +/-
47	9911125	Adaptér kábla kamery DRN033A (1625M)	6-pol. Mini-DIN spojenie na Cinch Audio Sticker a 12V drôt +/-
bez obr.	9947041	Kalibrierset CAX-0020E-B	Na kalibráciu súpravy kamier 3D s uhlom 360 stupňov

EFOY Palivový článok Efoy/Efoy Comfort/Efoy BT, Batérie Efoy LI

1


2


3


4


5


6


7


8


9


10


11


12


13


14


15


16

17


18


19


20


21


22


23


24


25


26


27


28


29


30


31


EFOY Palivový článok Efoy/Efoy Comfort/Efoy BT, Batérie Efoy LI

Poz.	Č. Movera	Č. výrobcu	Názov dielu	Vyhotovenie
1	9991703	150903001	Služba Fluid Efoy	pre všetky EFOY
2	9990936	151905021	Držiak palivovej kazety pre M5 a M10 Tankové patrony .	pre všetky EFOY
3	9992177	151908003	Popruh držiaka palivovej kazety	pre všetky EFOY
4	9901958	151904003	Izolačná hadica odvodu spalín	pre všetky EFOY
5	9992180	151903013	Vonkajšie slepé, Ø 10 cm	pre všetky EFOY
6	na dopyt	158903001	Koleno odvodu tepla OH3, Ø 10 cm	pre všetky EFOY
7	9906223	151904001	Potrubie na odvod odpadového tepla, dĺžka 51 až 125 cm, Ø 10 cm	pre všetky EFOY
7	na dopyt	158903002	Potrubie na odvod odpadového tepla OT3, dĺžka 20 až 40 cm, Ø 10 cm	pre všetky EFOY
8	9996256	151906007	Kábel s poistkou batérie 2A Sense, dĺžka 50 cm	EFOY 600-2200 a EFOY COMFORT
9	9993552	151906024	Kábel s poistkou batérie 15A Power, dĺžka 50 cm	EFOY 600-2200 a EFOY COMFORT
10	9998843	151075033	Dátový kábel DL2	EFOY 600-2200 a EFOY COMFORT
11	9992178	151906034	Nabíjací kábel CL4 (pripojovací kábel k palivovému článku (1 m), nabíjací kábel „Sense“ s poistkou 2 A, Nabíjací kábel „Power“ vrátane poistky 15 A)	EFOY 600-2200 a EFOY COMFORT
12	9996255	151906004	Kábel CL4, dĺžka 1 m	EFOY 600-2200 a EFOY COMFORT
13	9982657	151906005	Predĺženie smeru, dĺžka 8 m	EFOY 600-2200 a EFOY COMFORT
14	9982658	151906006	Predĺženie napájania, dĺžka 8 m	EFOY 600-2200 a EFOY COMFORT
15	9907084	151077053	Ovládací panel OP2 Set, farba biela (bez rámu, povrchová krabica, dátový kábel DL2 (10 metrov), vŕtacia Šablóny	EFOY COMFORT (4. generácia)
16	na dopyt	151077045	Rám biela na bedienteil OP2	EFOY COMFORT (4. generácia)
bez obr.	na dopyt	151077054	Rozpúšťanie biele pre obsluhu OP2	EFOY COMFORT (4. generácia)
17	9920982	151077057	Ovládací panel OP2 Set, farba čierna (čierna) Rám, rozvod, dátový kábel DL2 (10 metrov), Vŕtacia šablóna)	EFOY COMFORT (4. generácia)
18	9984107	151077051	Čierna rámová časť pre operátor OP2	EFOY COMFORT (4. generácia)
bez obr.	na dopyt	151077055	Čierna podložka pre operátor OP2	EFOY COMFORT (4. generácia)
19	9906489	151908020	Montažná doska Comfort	EFOY COMFORT (4. generácia)
20	9906494	151908022	Pevnosť	EFOY COMFORT (4. generácia)
21	9912978	151903027	Súprava na odvod odpadového tepla (odvodové potrubie, príruba, vonkajší kryt, koleno odvodu tepla, skrutky Ben Setová	EFOY COMFORT (4. generácia)
bez obr.	na dopyt	151903030	Príruba odvodu tepla (príruba, súprava skrutiek)	EFOY COMFORT (4. generácia)
bez obr.	na dopyt	151903029	Koleno odvodu tepla (koleno, súprava skrutiek)	EFOY COMFORT (4. generácia)
22	9937347	158908002	Rýmenbúgel (1 st.) - odporúčané 2 st.	EFOY 80 a 150 (5. generácia)
23	9960599	158908007	Montažná doska MP3 Set	EFOY 80 a 150 (5. generácia)
24	9960596	158077003	Ovládací panel OP3 Set (4.3" TFT displej, Dátový kábel (3 metre), Port Doubler)	EFOY 80 a 150 (5. generácia)
25	na dopyt	158906001	Pripojovací kábel palivového článku (CL5)	EFOY 80 a 150 (5. generácia)
26	na dopyt	158906013	Súprava Sense (držiak s poistkou 2 A a plochými konektormi)	EFOY 80 a 150 (5. generácia)
27	na dopyt	158906012	Súprava poistky Power (držiak s poistkou 20 A poistkou a plochými konektormi a upevňovacím držiakom poistiek Sense a Power)	EFOY 80 a 150 (5. generácia)
28	9961266	155906008	Súprava RJ12 (koncovka zbernice SFC, PortDoubler RJ12 a dátový kábel RJ12, dĺžka 3 m)	EFOY 80 a 150 (5. generácia)
28	9961267	155906009	Súprava RJ12 (koncovka zbernice SFC, PortDoubler RJ12 a dátový kábel RJ12 dĺžka 10 m)	EFOY 80 a 150 (5. generácia)
29	9960598	158906018	Nabíjací kábel CL5 (pripojovací kábel k palivovému článku (3 m), súprava poistky Power, súprava poistky Sense →	EFOY 80 a 150 (5. generácia)
30	na dopyt	158906002	Kábel údajov RJ12 1 m (komunikácia kábel)	EFOY 80 a 150 (5. generácia)
30	9960597	158906007	Kábel údajov RJ12 3 m (komunikácia kábel)	EFOY 80 a 150 (5. generácia)
30	na dopyt	158906021	Kábel údajov RJ12 10 m (komunikácia kábel)	EFOY 80 a 150 (5. generácia)
31	9960600	158906009	Port Doubler RJ12-2*1,1	EFOY 80 a 150 (5. generácia)
bez obr.	na dopyt	158906016	Koniec SFC Bus komunikácie ukončiť	EFOY 80 a 150 (5. generácia)
bez obr.	na dopyt	158906028	Router RUT240 Set (Router RUT240, Power Kábel) pre router (DC), outdoor antény, hnutie Názov: Ethernet kábel 2 m	EFOY 80 a 150 (5. generácia)
bez obr.	na dopyt	158906027	TP-Link Set (WLAN router, Ethernet kábel 10 m)	EFOY 80 a 150 (5. generácia)
bez obr.	na dopyt	158906017	Batéria aktivátor	EFOY LI70 a LI105
bez obr.	na dopyt	155908001	Batéria kliešť adaptér M8 (2 ks)	EFOY LI70 a LI105
bez obr.	na dopyt	155908002	Tesniaca zátka RJ12	EFOY LI70 a LI105

Svetelné zdroje a svietidlá pre vozidlá



Energetický štítok a informačný list výrobku si môžete vyžiadať na info@movera.com alebo pozrieť na https://eprel.ec.europa.eu.

Poz.	Č. Movera	Č. výrobcu	Výrobca	Názov dielu
1	9963878	LED1CSTG4L	Davidová komunikácia	LED svietidlo G4, veža COB 1 W
2	9963877	LED1,5CSTG4L	Davidová komunikácia	LED svietidlo G4, veža COB 1,5 W
3	9963879	LED2,5CSTG4L	Davidová komunikácia	LED svietidlo G4, veža COB 2,5 W
4	9961265	5759901	SIGOR svetlo	LED svietidlá SIGOR 2,5W E14 200lm 12V AC/CD
5	9962553	5114001	SIGOR svetlo	LED reflektorová lampa MR11 Luxar sklo, 2,3 W
6	9905963	RB380	Krúžok	Svetelná lampa 12 V, 21/5 W BAY15D
6	9906140	RW380	Krúžok	Svetelná lampa 12 V, 21/5 W OSP BAY15d VE blister 2 kusy
7	9905965	RB207S	Krúžok	Svetelná lampa 12 V, 5 W SCC BA15s
8	9905966	RB269	Krúžok	Sufitová žiarovka 12 V, 10 W, S8, 5d, 11 x 30
8	9959125	RW272	Krúžok	Sofitová lampa 12 V, 10 W S8,5d 11 x 38 mm VE blister 2 kusy
9	9905967	RB382	Krúžok	Žltá žiarovka 12 V, 21 W, SCC, BA15s
10	9905968	RB233	Krúžok	Svetelná lampa 12 V, 4 W, MCC, BA9s
10	9959370	RW233	Krúžok	Svetelná lampa 12 V 4 W MCC BA9s VE blister 2 kusy
11	9905969	RB209	Krúžok	Svetelná lampa 12 V, 5 W, SBC, BA15d
12	9905972	RB286	Krúžok	Svetelná lampa 12 V, 1,2 W, Capless, W 2 x 4, 6d
13	9905973	RB581	Krúžok	Žltá žiarovka 12 V, 21 W, OSP, BAU15s
14	9905974	RB501	Krúžok	Svetelná lampa 12 V, 5 W, Capless, W2, 1 x 9, 5d
14	9959350	RW501	Krúžok	Svetelná lampa 12 V 5 W Capless W2,1X9,5d VE blister 2 kusy
15	9905975	RB245S	Krúžok	Svetelná lampa 12 V, 10 W, SSC, BA15s
15	9959225	RW245	Krúžok	Svetelná lampa 12 V 10W SCC BA15s VE blister 2 kusy
16	9905976	RB501A	Krúžok	Žltá žiarovka 12 V, 5 W, Capless W2, 1 x 9, 5d
17	9905977	R477	Krúžok	Svietidlo halogén 12 V, 55 W, H7 P x 26d
18	9905978	R453	Krúžok	Svetelná lampa halogén 12 V, 55 W, H3, PK22s
19	9905979	R472	Krúžok	Svietidlo halogén 12 V, 60/55, H4 P43t
20	9905982	R448EQ	Krúžok	Svietidlo halogén 12 V, 55 W, H1A, P14, 5s
21	9915519	RPB121	Krúžok	Svetelná lampa interiér 12 V vozidlo štandard
22	9930579	BU050	Krúžok	Svetelné svietidlo H4
23	9930580	BU051	Krúžok	Svetelné svietidlo H1
24	9930581	BU052	Krúžok	Svetelné svietidlo H7
25	na dopyt	BU194	Krúžok	Zariadenie na výzdobu, ktoré sa skladá z 194 Referenčné žiarovky 12V v samostatnom balení

COMET, GOK, TRUMA, FAWO, REICH, MPK, H.A.B.A.

Servisné klapky pre elektrinu, plyn, vodu a naftu



Poz.	Č. Movera	Č. výrobcu	Výrobca	Názov dielu
1	na dopyt	3500.06.00	Comet	Kryt servisnej klapky pre plyn a vodu, čisto biely
2	9946506	21-700-01	GOK	Kryt servisnej klapky prívodu plynu, biely
3	9933859	20000-00155	Truma	Veko servisnej klapky prívodu plynu, čisto biele
3	9937757	20000-00154	Truma	Veko servisnej klapky prívodu plynu, čierne
4	9934187	20000-00156	Truma	Kryt servisnej klapky prívodu plynu, čisto biely
5	9914627	01746T90099	Fawo	Magnetické veko (bez zaisťovacieho výstupku) pre servisnú klapku na plyn, vodu, elektrinu a naftu, biele
5	9914628	0746T90499	Fawo	Magnetické veko (bez zaisťovacieho výstupku) pre servisnú klapku na plyn, vodu, elektrinu a naftu, antracitové
5	9918240	01746T90599	Fawo	Magnetické veko (bez zaisťovacieho výstupku) pre servisnú klapku na plyn, vodu, elektrinu a naftu, čierne
6	9920390	01746T80099	Fawo	Univerzálna priechodka, čisto biela RAL9010
7	9943779	01746T99099	Fawo	Prázdna skrinka s uzavretou zadnou stenou a magnetickým uzáverom, sivá NCS3000N
8	9991217	606050	Reich	Kryt vodnej prípojky 90 x 96 mm, čisto biely
8	9991218	606053	Reich	Kryt vodnej prípojky 90 x 96 mm, jazmínovobiely
9	9991215	723500	Reich	Kryt servisnej klapky na plyn a vodu 216 x 94 mm, čisto biely, bez zámkového mechanizmu
9	9991216	733500	Reich	Kryt servisnej klapky na plyn a vodu 216 x 94 mm, jazmínovobiely, bez zámkového mechanizmu
9	9992383	773500	Reich	Kryt servisnej klapky na plyn a vodu 216 x 94 mm, sivý RAL 7000, bez zámkového mechanizmu
9	na dopyt	713510	Reich	Čierny kryt servisnej klapky pre plyn a vodu 216 x 94 mm, bez zámkového mechanizmu
9a	9997761	723510	Reich	Kryt servisnej klapky na plyn a vodu 216 x 94 mm, čisto biely, so zámkovým mechanizmom
9a	9997330	773510	Reich	Kryt servisnej klapky na plyn a vodu 216 x 94 mm, sivý RAL 7000, so zámkovým mechanizmom
9a	9997762	733510	Reich	Kryt servisnej klapky na plyn a vodu 216 x 94 mm, jazmínovobiely, so zámkovým mechanizmom
bez obr.	9990233	702805	Reich	Kruhové tesnenie servisnej klapky, poz. 9, 9a
10	9991224	607005	Reich	Zámok servisnej klapky vrátane 2 kľúčov a upevňovacej matice Reich Pos. 9, 9a
11	9974800	4917.2SW	MPK	Veko elektrickej servisnej klapky, farba biela (bez upevňovacích kolíkov)
11	9991228	4917.2BI	MPK	Veko elektrickej servisnej klapky, Fiat bianco (bez upevňovacích kolíkov)
11	9998788	4917.2SG	MPK	Veko elektrickej servisnej klapky, farba bridlicovosivá (bez upevňovacích kolíkov)
12	9974940	4917.13	MPK	Súprava kolíkov na uchytenie veka elektrickej servisnej klapky, poz. 11
bez obr.	9974930	4917.9	MPK	Tesnenie medzi rámom a stenou servisnej klapky elektro, poz. 11
bez obr.	na dopyt	4917.10	MPK	Protirám elektrickej servisnej klapky, poz. 11
13	9991416	4601530	H.A.B.A.	Veko elektrickej servisnej klapky, farba biela (vrátane upevňovacích kolíkov)
13	9906058	4601538	H.A.B.A.	Veko elektrickej servisnej klapky, farba čierna (vrátane upevňovacích kolíkov)
13	9991417	4601539	H.A.B.A.	Veko elektrickej servisnej klapky, farba hnedá (vrátane upevňovacích kolíkov)
13	9946464	4601537	H.A.B.A.	Veko elektrickej servisnej klapky, farba béžová (vrátane upevňovacích kolíkov)
13	9993174	4601534	H.A.B.A.	Veko elektrickej servisnej klapky, farba strieborná (vrátane upevňovacích kolíkov)
14	na dopyt	4601535	H.A.B.A.	Súprava kolíkov na uchytenie veka elektrickej servisnej klapky, poz. 13
15	9925087	4601531	H.A.B.A.	Kryt dodávky elektrické, fb. biely
16	9992595	4601546	H.A.B.A.	Súprava kolíkov na uchytenie veka elektrickej servisnej klapky, poz. 15

REICH Vodné prípojky a armatúry

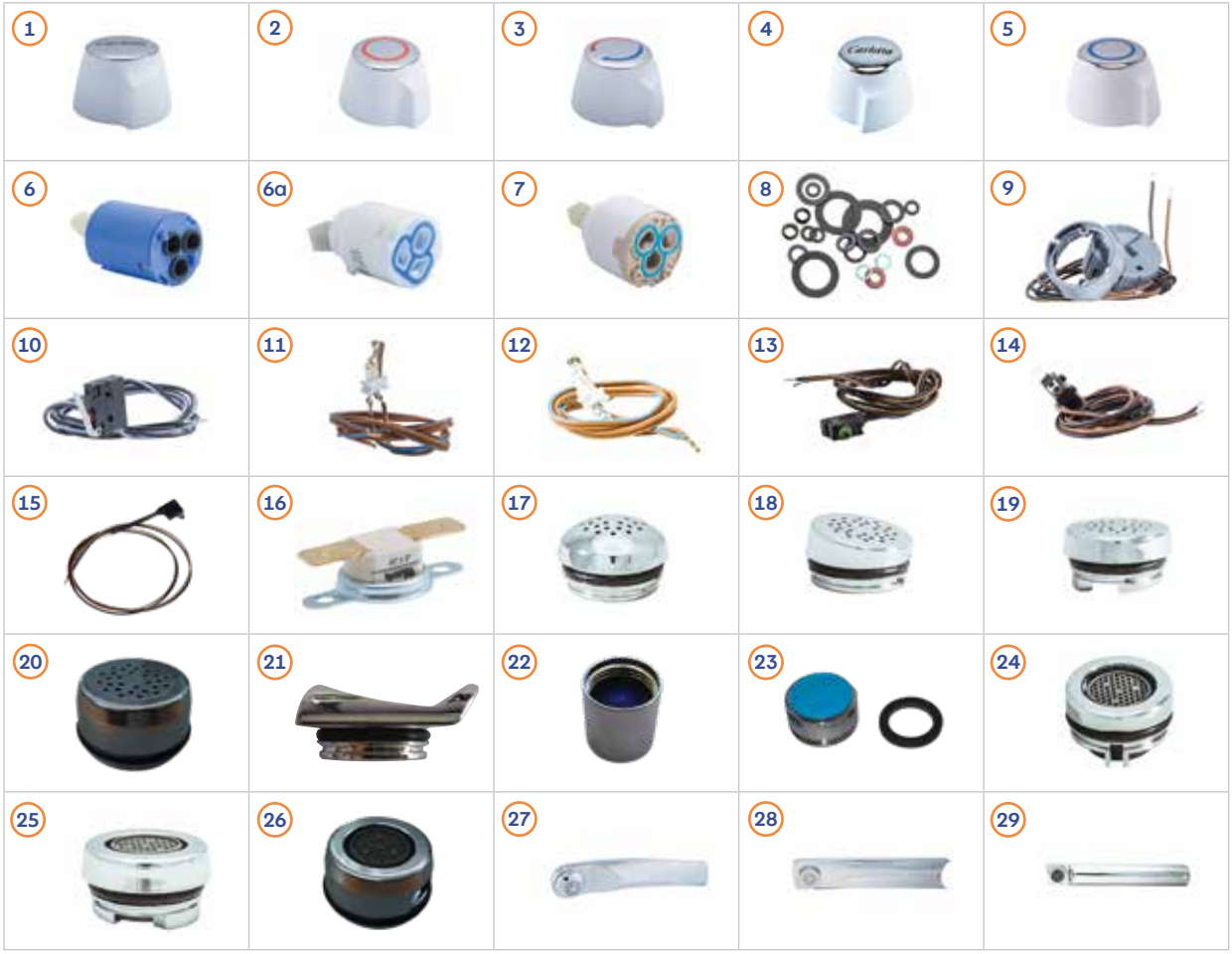

Poz.	Č. Movera Č.	výrobcu	Názov dielu
1	9991197	9220027	Biela ovládacia páčka CARLETTA pre kohútik, zmiešavaciu batériu, predzmiešavač a Duschomat
2	9991198	9220024	Nôž Carletta biela (červený prsteň) na Carletta mix batérie
3	9991200	9220023	Čisto biela ovládacia páčka Carletta (červená / modrá) pre predzmiešavač Carletta
4	9991201	9220021	Čisto biela ovládacia páčka pre kohútik CARLETTA UT, zmiešavaciu batériu a Duschomat
5	9991202	9220025	Nôž Carletta biela (modré prsteň) na Carletta mix batérie
6	9991203	240-0552	Kartuš keramika 28 mm pre Twist Ø 39 mm, Samba Ø 39 mm, Twist UT - všetky do 28.02.2010
6 a	9912965	240-06741	Keramická kartuša 25 mm pre Contur C, Contur S, Trend C, Trend S, Keramik Style, Twist 1" Ø 33 mm, Twist Ø 39 mm, Twist UT od 01.03.2010, Cascada, Vector, Samba Ø 39 mm
7	9990175	240-0770	Kartuš 35 mm keramika pre charizmu, duet vytiahnuteľný, hviezda, Contur E, Contur E UT, Trend E, Trend E UT, Kama, Kama UT (Pelikan), Pelikan, keramika UT, keramická farba
8	9991207	208000	Súprava tesnení pre batérie Carletta a Diplomat
9	9922905	240-08241K	Mikrospínač vrátane drobného príslušenstva pre Kontur S
10	9991206	903007B	Mikrospínač s káblom 0,7 m pre EHM Charisma, EHM Keramik Color a kohútik Keramik Mono
11	9991208	240-0055K	Mikrospínač s káblom pre Trend A, Style 3000, Style, Style 2000
12	9991209	240-0170K	Mikrospínač s káblom pre výsuvný Duett, Star, Keramik UT, De Luxe, Style, Style 2000
13	9991210	240-06220	Mikrospínač s káblom pre Twist Ø 39mm, Samba Ø 39 mm, Twist UT
14	9992655	240-0622W	Mikrospínač s káblom pre Contur E, Contur E UT, Contur C, Trend E, Trend E UT, Trend C, Kama, Kama UT (Pelikan), Pelikan, Keramik Style, Twist 1“ Ø 33 mm, Cascada, Vector, Koncept S, Trend S
15	9909629	240-0622WS	Mikrospínač s káblom pre Contur S, Trend S, Trend SI, Trend SF
16	9991227	233-1068	Teplotný spínač ventilátora
17	9998947	240-054200K	Perlátor pre Kama, Pelikan, Keramik UT, Keramik Style, Twist 1" Ø 33 mm, Twist Ø 39 mm, Samba Ø 39 mm
18	9907303	240-083800K	Prehľad pre Trend A, Trend C, Contur C, Trend E Standard
19	9922236	240-096700K	Prekladateľ pre Contur E, Contur S
20	9929239	240-149600K	Perlator pre Vector
bez obr.	na dopyt	240-042300	Perlator pre hviezdu
21	9945904	240-087400K	Integrovaný perlator pre Trend A, Trend B, Trend E špeciálny výstup
bez obr.	9947131	240-0860K	Príslušenstvo pre Linnea Chrom
22	9994192	240-0832	Prekladateľ pre Trend S
bez obr.	9946561	240-04239	Perlator AT39 čierna pre keramiku De Luxe
23	9934973	205000	Komfortový perlator pre charizmu
24	9926906	240-093200K	Komfortný perlator pre keramiku Trend E (vždy odporúčané pre Trend E Standard)
25	9926907	240-096800K	Comfort Perlator pre Contur E, Contur C, Contur S, Trend C
26	9928199	240-149900K	Komfortný perlator pre Vector
27	9995518	240-048000K	Výtok pre Kama, Keramik Style, Twist 1" Ø 33 mm, Twist Ø 39 mm, Samba Ø 39 mm
28	9926908	240-096100K	Výstup pre Contur E, Concept S
29	9926909	240-082800KP	Výstup pre keramiku Trend E

REICH Vodné prípojky a armatúry



Poz.	Č. Movera	Č. výrobcu	Názov dielu
30	9923522	240-096400K	Výstup pre keramiku Contur S, Concept S
31	9926911	240-083000K1	Výstup kpl. pre keramický trend S
32	9926916	240-139600K	Výstup kpl. pre Contur S90
33	9936259	240-077700K	Výstup pre Kama 220 s Perlatorom
bez obr.	9929240	240-077500K	Výstup pre Kama 150 s Perlatorom
bez obr.	na dopyt		Výstup pre charizmu - výstup „A“ D42 L225 chrom
bez obr.	9998687	240-038000K	Výstup pre hviezdu
34	9992897	540-35000	Sprchová hlava Julia
bez obr.	9998713	924910	Hlava Carletta
35	9923277	240-0725ABS	Poistný kolík vo farbe zelená pre Trend E, Kama, Pelikan, Twist 1" Ø 33 mm, Twist Ø 39 mm, Samba Ø 39 mm, Twist UT
36	9907038	240-0761	Poistný kolík vo farbe žltá pre Contur R, Contur S, Trend S, Trend SE
bez obr.	na dopyt		Poistný kolík pre Contur E
bez obr.	na dopyt	233-1258	Poistný kolík pre Keramik UT, Kama UT (Pelikan), Trend E UT
bez obr.	na dopyt	240-1142	Poistný kolík pre Trend A
bez obr.	na dopyt	240-0593	Poistný kolík pre Contur C, Trend C, Keramik Style, De Luxe
37	9994765	240-034712K	Tule červená s O-prsteň 6 x 2, pre 10/12 mm šnúry
38	9994766	240-034713K	Tule modrá s O-prsteň 6 x 2, pre 10/12 mm šnúry
39	9906527	240-0925R	Vzostupná hadica Flexibilná (F) 250 mm, farba červená
40	9906528	240-0925B	Vzostupná hadica Flexibilná (F) 250 mm, farebná modrá



Poz.	Č. Movera	Č. výrobcu	Názov dielu
1	9991212	233-1070	Uzáverová zátka Ø 36 mm pre sifón s prípojkou Ø 39 mm
1	9991213	233-10701	Uzáverová zátka Ø 30 mm pre sifón s prípojkou Ø 33 mm
2	9991214	233-1292K	Záves Ø 32 mm pre Siphon
3	9991219	608900	Rýchlospojka s hadicovou koncovkou
4	9991220	608902	MS plniť rovno, výstup (dýchacie prepojenie vonku)
5	9991221	608905	MS plniť priamo, vstup (plniť pripojenie vnútri)
6	9991222	608910	Voda bez prúdu
7	9997649	705001	Pripojovacia rúrka pre servisnú klapku
8	9970720	202900	Messing uhlové 90° 3/8 palca, 10/12 mm
9	9991225	606011S	Príslušenstvo pre sprchovanie na vodné zásuvky
10	9991223	607903	Spínač servisnej klapky
11	9990974	202619	Otočný ovládač servisnej klapky
13	9997176	7231016K	Magnetický ventil pre mestské vodné regulátory Colorado
14	9977698	609500M	Sprchová hlavica Charisma s hadicou 2 m a rýchlospojkou, biela farba

COMET Vodovodné batérie



Poz.	Č. Movera Č.	výrobcu	Názov dielu
1	9927347	9207.01.01	Kartuš 25 mm pre Firenze, Capri, Modena
2	9927075	9207.01.00	Kartúška 35 mm pre Roma, Parma, Sienna, Kompakt, Dauphin, Stilo, Capri, Ducale
3	9918656	9207.01.03	Kartuš 40 mm pre Royal
4	9937675	9207.01.04	40 mm kartúška pre Luzern
5	9926040	3025.09.00	Mikrospínač s káblom 33 cm pre Novo-Super, London, Prestige, Windsor
6	9921197	9210.05.01	Mikrospínač s káblom 40 cm pre Roma, Parma, Capri, Florenz, Sienna, -Kompakt, Modena
6	9909821	9210.05.00	Mikrospínač s káblom 1,5 m pre Roma, Parma, Capri, Florenz, Sienna, -Kompakt, Modena
7	9938553	9208.20.00	Perlator M24 x 1 pre Roma, Parma, Modena, Firenze
8	9934424	9208.20.01	Nízkonákladový perlator pre Roma, Parma, Modena, Firenze
9	9925256	9204.20.00	Perlator pre Capri, kompaktný
10	9927741	9216.20.00	Perlator 16x1 chrom na jednoznačné Lucca, Lecco
11	9936739	9209.57.01	Kľúč na odstránenie Perlator Capri a kompakt
12	9949501	9209.02.00	Kľúčové pre vzdialenosť Perlator Roma, Parma, Modena a Firenze
13	9918401	9240.20.00	Výstup s regulátorom žiarenia, chrom, dĺžka 17 cm
14	9928232	9241.20.00	Výstup s regulátorom žiarenia, chrom, dĺžka 22 cm
15	9995226	9242.20.00	Výstup štandard, chrom, dĺžka 17 cm
16	9922273	9243.20.00	Výstup Sienna, chrom, dĺžka 17 cm
17	9929421	9228.05.01	Prípojná hadica Flexibilná (M) 350 mm, 8/10 mm, modrý krúžok
18	9929422	9228.05.13	Prípojná hadica Flexibilná (M) 350 mm, 8/10 mm, červený krúžok
bez obr.	na dopyt	9222.05.00	Pružná nylonová hadica 350 mm, zacvakávacia spojka - vonkajší závit 3/8“ - prípojka sprchy

LILIE Tlakové čerpadlá



Poz.	Č. Movera Č.	výrobcu	Názov dielu
1	9976989	23020	Montažný súbor "Leise Sohle" pre všetky Lilie by Shurflo čerpadlá (nie inteligentná séria)
2	9996252	11104	Vnútorné zariadenie pre klasické série LS061, LS204, LS224, LS403, LS423, LS473, LS512, LS534, LS572, LS573, S601
3	9945891	11404	Vnútorné ventilácie pre klasické série Biely žltý LP204, LP209, LP403, LP061, LP471, LP475
4	9992078	11105	Membra sa vzťahuje na klasickú sériu LS061, LS204, LS224, LS403, LS423, LS473, LS512, LS534, LS572, LS573
5	9945933	11415	Tlakový spínač pre bielo-žltú sériu Classic LP204, LP209, LP403, LP473 a bielo-žltú sériu Soft LP4121, LP4142, LP4242
5	9945528	11416	Tlakový spínač pre bielo-žltú sériu Classic LP061 a bielo-žltú sériu Soft LP4144
5	9995492	11139	Tlakový spínač pre sériu Classic LS204
6	na dopyt	11401	Pumpová hlava pre klasickú sériu biela žltá LP204
6	na dopyt	11402	Pumpová hlava pre klasickú sériu biela žltá LP209, LP403, LP473, LS473
6	na dopyt	11403	Pumpová hlava pre klasickú sériu biela žltá LP061, LS061
6	na dopyt	11501	Pumpová hlava na softvér biela žltá LS4121, LP4121
6	na dopyt	11502	Pumpová hlava na softvér biela žltá LS4142, LS4242, LP4142, LP4242
6	9938989	11503	Pumpová hlava na softvér biela žltá LS4144, LP4144
7	9945682	11204	Vnútorné zariadenie pre softvér LS4121, LS4142, LS4144
8	na dopyt	11504	Ventilácia na softvér biela žltá LP4121, LP4142, LP4144, LP4242
9	9922170	11304	Ventilácia pre smart sériu
10	9917591	11305	Membrány na smart sériu
11	9927619	11329	Senzor pre smart sériu LP1009, LP1019
11	na dopyt	11359	Senzor pre smart sériu LP1001, LP1002
11	9922171	11369	Zariadenie s senzorom Smart Series LP1014
12	9949879	200183	Quick Adapter 10 mm pre smart sériu
12	9926975	200185	Quick Adapter 12 mm pre smart sériu
13	9960077	200181	Quick Adapter 1/2" vonkajší ventil pre smart sériu
14	na dopyt	200184	Quick Adapter 10 mm pre smart sériu
14	9988266	200186	Quick Adapter 12 mm zvonku pre smart sériu
16	9934979	8043	Vinkelová výťahová doska - biela žltá 10 mm
16	9960705	8044	Vinkelová výťahová doska - biela žltá 12 mm
17	9934984	8040	Prísne odvodné - biela žltá 10 mm
17	9960704	8042	Proste vytiahnuté - biela žltá 12 mm
18	9997227	8035	Vnútorné odvodné nádrže 1/2" vonkajšie
19	9994359	8033	Vinkelová výťahová doska 10 mm
19	9992582	8034	Uholová výťahová doska 12 mm
20	9902333	8038	Dvojitý odťah
21	9994358	8030	Príslušenstvo pre výťah 10 mm
21	9992583	8032	Príslušenstvo pre výťah 12 mm
22	9938821	20002	Vzduchový výstupný prepínač

FIAMMA Aqua 8 / Aqua 8 iSensor

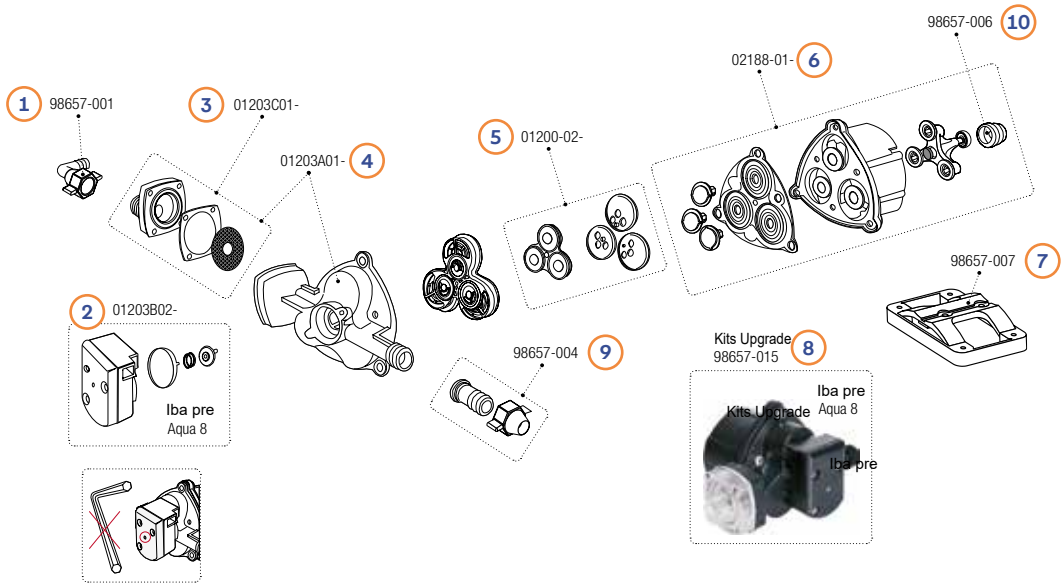

Poz.	Č. Movera	Č. výrobcu	Názov dielu
1	9995833	98657-001	Zvukové spojenie 13 mm
2	9990047	01203B02-	Tlakový prepínač, iba pre Aqua 8
3	9996678	01203C01-	Lumenový filter
4	9994984	01203A01-	Koncová krytka
5	9990860	01200-02-	Kyt ventil
6	9990859	02188-01-	Kyt Membranová
7	9999194	98657-007	Pumpovanie nohy
8	9997399	98657-015	Pumpová hlava, iba pre Aqua 8
9	9994877	98657-004	Príslušenstvo pre 13 mm
10	9908015	98657-006	Nylonové zastávky

FIAMMA Aqua F 10 L, F 13 L

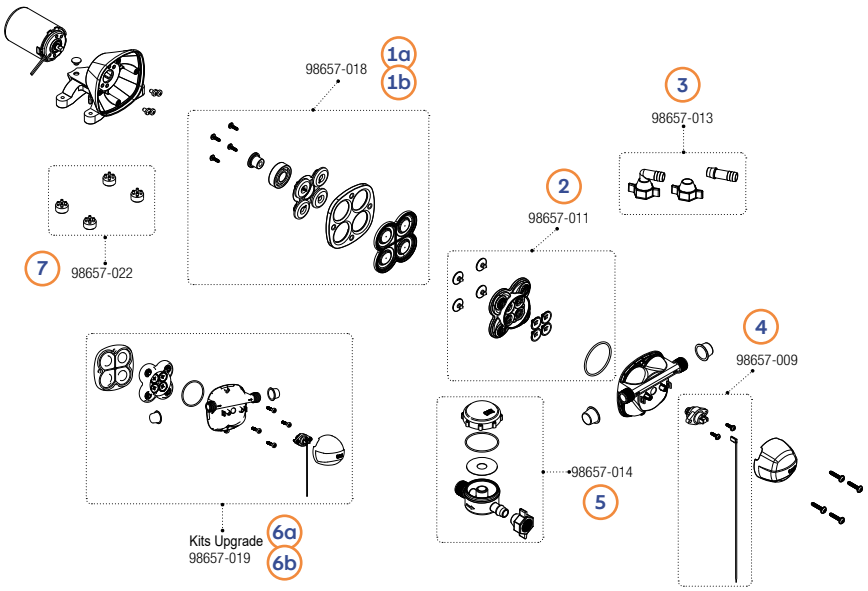

Poz.	Č. Movera	Č. výrobcu	Názov dielu
1 a	na dopyt	98657-012	Pohonový skupinu Superflow Aqua F 13 L
1 b	na dopyt	98657-018	Pohonový skupinu Superflow Aqua F 10 L
2	na dopyt	98657-011	Vankúšový kit + prsteň OR
3	na dopyt	98657-013	Kit pripojenia
4	na dopyt	98657-009	Súprava tlakového spínača
5	9935838	98657-014	Filtrovanie
6 a	9934925	98657-017	Aktualizácia Aqua F 13 L
6 b	na dopyt	98657-019	Aktualizácia Aqua F 10L
7	na dopyt	98657-022	Antivibračné panely (4 ks)

FIAMMA Nádrž na kolieskach 23F / 23W,40F / 40W a Nádrž 70 L

23F a 23W

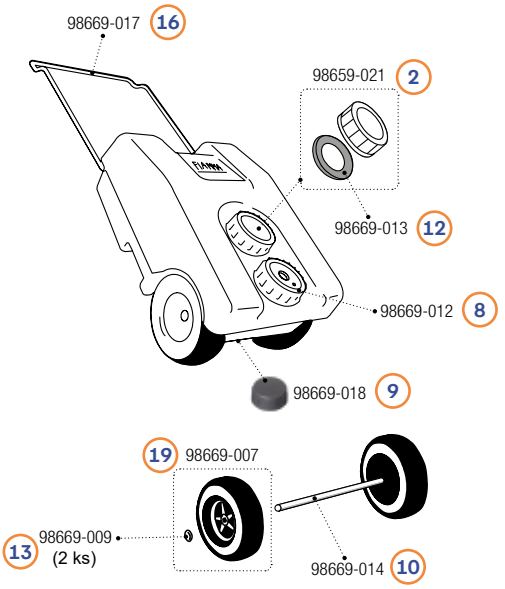

40F a 40W

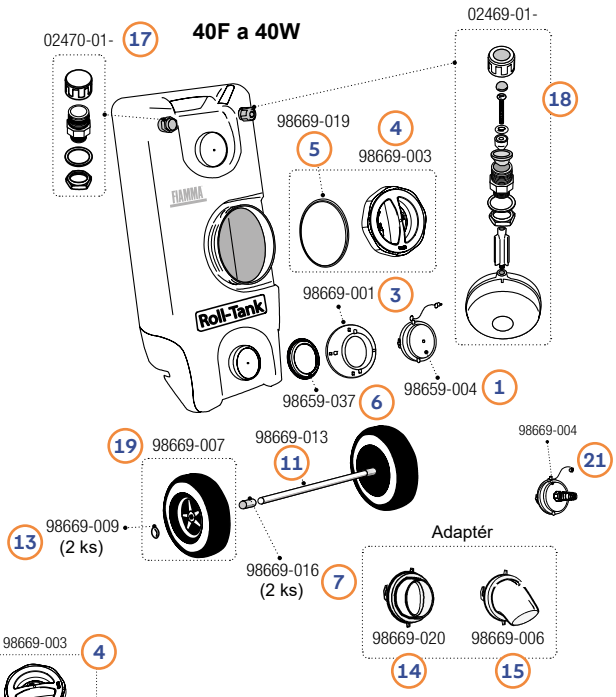

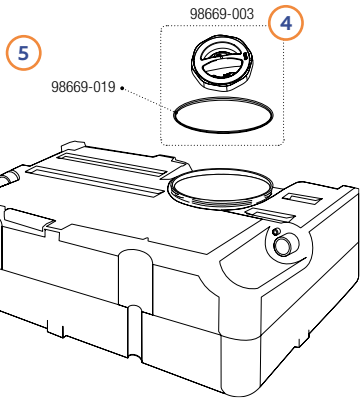

70L



Poz.	Č. Movera	Č. výrobcu	Názov dielu
1	9991620	98659-004	Uzáver pre pojazdnú nádrž Rolltank 40F (verzia do roku 2024) a 40W
1	na dopyt	98669-029	Uzáver pre pojazdnú nádrž Rolltank 40F, verzia od roku 2025 (08307-03A)
2	9991623	98659-021	Uzáver s tesnením pre pojazdnú nádrž Rolltank 23F (verzia do roku 2025) a 23W
2	na dopyt	98669-022	Uzáver s tesnením pre pojazdnú nádrž Rolltank 23F, verzia od roku 2025 (02428A03A)
3	9991621	98669-001	Tankový flansch na rolový tank 40F (verzia do roku 2024) a 40W
3	na dopyt	98669-001	Tanková fľaša na rolový tank 40F verzia od roku 2025 (08307-03A)
4	9957523	98669-021	Náhradné krytiny vrátane tesnenia na vozovku 40F (verzia do roku 2024), 40W a 70L (verzia do roku 2025)
4	na dopyt	98669-026	Náhradné krytiny vrátane tesnenia na Rolltank 40F Vers. od roku 2025 (08307-03A) a Tank 70L Vers. ab 2025 (08306-03-)
5	9992606	98669-019	Kryt tesnenia do valcovej nádrže 40F (verzia do 2024), 40W a nádrže 70 L (verzia do 2025)
5	na dopyt	98669-030	Kryt tesnenie do valcovej nádrže 40F Vers. od 2025 (08307-03A) a nádrže 70L Vers. od 2025 (08306-03-)
6	9991624	98659-037	Utesnenie príruby do valcovej nádrže 40F (verzia do 2024) a 40W
6	na dopyt	98669-028	Flaschdichtung zu Rolltank 40F Vers. ab 2025 (08307-03A)
7	na dopyt	98669-016	Čap náhradného kolesa pre pojazdnú nádrž Rolltank 40F a 40W
8	9992753	98669-012	Uzatváracie veko nádrže na kolieskach 23F (verzia do roku 2025) a 23W
8	na dopyt	98669-024	Uzatváracie veko nádrže na kolieskach 23F, verzia od roku 2025 (02428A03A)
9	9990144	98669-018	Uzatváracie veko nádrže na kolieskach 23F (verzia do roku 2025) a 23W
9	na dopyt	98669-025	Uzatváracie veko nádrže na kolieskach 23F, verzia od roku 2025 (02428A03A)
10	na dopyt	98669-014	Priečna tyč náhradného kolesa pre Rolltank 23F a 23W
11	na dopyt	98669-013	Priečna tyč náhradného kolesa pre Rolltank 40F a 40W
12	9902532	98659-013	Kryt tesnenia do valcovej nádrže 23F (verzia do roku 2025) a 23W
12	na dopyt	98669-023	Deckeldichtung zu Rolltank 23F Vers. ab 2025 (02428A03A)
13	9997874	98669-009	Splint (VE 2 st.) pre kolesá
14	9990834	98669-020	Adapter zu Rolltank 40W
15	9990833	98669-006	Adapter zu Rolltank 40W
16	9919675	98669-017	Rukoväť na RollTank 23F a 23W
17	9919822	02470-01-	Zvukový otvor na rolový tank 40W
18	9913999	02469-01-	Ukazovateľ hladiny pre Rolltank 40W
19	9918252	98669-007	Náhradné koleso na Rolltank
20	9918494	98669-010	Montážna kapacita na 70 l (verzia do roku 2025)
20	na dopyt	98669-031	Montážny materiál na nádrže 70L Vers. od roku 2025 (08306-03-)
21	9990858	98669-004	Uzáver s prípojkou hadice pre nádrž na kolieskach 40F a 40W

Drobné diely pre nádrže a kanistre



Drobné diely pre nádrže a kanistre



Poz.	Č. Movera	Č. výrobcu	Výrobca	Názov dielu
1	9971253	7300087	Promens (Fusion)	Skrutkovacia zátka bez tesnenia pre nádrž na vodu Fusion, červená farba
1a	9949733	6020213	Promens (Fusion)	Tesnenie závitovej zátky
2	9990635	7300133	Promens (Fusion)	Červené skrutkovacie veko bez tesnenia pre prenosnú nádrž na čistú vodu II
2 a	9990636	6000014	Promens (Fusion)	Tesnenie pre červené skrutkovacie veko 9990635
3	9996190	5820027	Promens (Fusion)	Zastavenie bez čerpadla Pojazdná nádrž na čistú vodu Mobiltank II
4	9992005	77-404002	CKW (Carysan)	Uzavretie hadicou do skladacej nádoby
5	9907565	299-400011	CKW (Carysan)	Záves na faltkanister
6	9914789	70-17-425	CKW (Carysan)	Špirálová hadica Ø 25 mm do skladacie nádoby
7	9997101	299-610001	CKW (Carysan)	Čierna č. 61
8	9992569	77-12-1701	CKW (Carysan)	Kryt NW 170 samotesnenie (s tesnením), farba modrá
9	9990989	299-611131	CKW (Carysan)	Kryt s držacou páskou č. 61, farba modrá
10	9995018	70-40-3599	CKW (Carysan)	Akné pre Aquamobil
11	9995876	70-40-3598	CKW (Carysan)	Rodič pre Aquamobil
12	9992572	73-12-3070	CKW (Carysan)	Malý kryt pre Aquamobil
13	na dopyt	399-000017	CKW (Carysan)	Zvláštne štyri" s O-prsteň
14	9926318	77-12-1101	CKW (Carysan)	Záves DIN 96 samolepiace, farba modrá
15 a	9910867	77-121102	CKW (Carysan)	Záves DIN 96 s tesnením, farba modrá
15 b	9977860	6070[illegible]1.00		Záves DIN 96 s tesnením, farba modrá
16	9906037	6[illegible]3[illegible]8.00		Kryt s držaním, farba čierna
17	9995545	6[illegible]1.58.00		Výstup k kombi kanistrov
18	9995189	6[illegible]1.00		Verschluss DIN 51
19	9971793	6[illegible]6.01		Výťažok Super DIN 51
20	9972169	6[illegible]2.00		Zastavenie 3/4" vonkajšie žlté
21	9911597	6[illegible]2.00		Záves 3/4" vnútorné vŕtačky s tesnením pre vodné taxíky a vesmírne partikulátora žltá
22	9906865	6[illegible]2.00		Uzavretie DIN 61 so žltým tesnením
23	na dopyt	6[illegible]2.00		Kľúč k krytom DIN 96
24	9943560	6[illegible]1.00		Vypúšťací kohútik s vnútorným závitom 3/4", výtok Ø 10 mm
25	9999192	6[illegible]6.00		Uzáver DIN 51 s vypúšťacím kohútikom Ø 20 mm

→ Dôležité upozornenie:
Ďalšie kryty a časti nájdete v hlavnom katalógu.

REICH | LILIE | WM AQUATEC Vlc



Poz.	Č. Movera	Č. výrobcu	Výrobca	Názov dielu
1	9984600	533-2550	Reich	Patrón pre mycleanwater systém
2	9925034	20251	Lilie	Filtračná kartón Biolit-RKC50 na 202500
3	na dopyt	20502	Lilie	Zásobná kartónová súprava Certec 20501, pozostávajúca z sedimentového predfiltra kartúška, ceramická kartúška Certec vrátane biofilmovej ochrany, aktívneho uhlia kartúška
4	9911959	20290	Lilie	Filtračná kartón Biolit-97 Premium pre 20295
5	9924915	20508	Lilie	10" Certec 5 v 1 filtračný kartón pre 20293
6	9957863	20551	Lilie	Filtračná kartónka Inline Certec 6 v 1 pre 20552
7	na dopyt	20026	Lilie	Využitie náhradného filtra pre rok 20025
7	na dopyt	20029	Lilie	Použitie náhradného filtra pre roky 20027 a 20028
8	9930007	AP-HF100	WM Aquatec	FIE-100 filter výmeny na 9913891
9	9931935	VF05AK	WM Aquatec	Aktívny uhlie Gr. S, jemnosť filtra 10 µm
10	9939805	VF10AK	WM Aquatec	Aktívny uhlie Gr. M, jemnosť filtra 10 µm
11	9931933	VF01PP05	WM Aquatec	PP filtračný prvok Gr. S, jemnosť filtra 1 µm (vodná voda)
11	na dopyt	VF05PP05	WM Aquatec	PP filtračný prvok Gr. S, jemnosť filtra 5 µm (vodná voda)
11	na dopyt	VF20PP05	WM Aquatec	PP filtračný prvok Gr. S, jemnosť filtra 20 µm (vodná voda)
12	na dopyt	VF01PP	WM Aquatec	PP filtračný prvok Gr. M, jemnosť filtra 1 µm (vodná voda)
12	na dopyt	VF10PP	WM Aquatec	PP filtračný prvok Gr. M, jemnosť filtra 10 µm (vodná voda)
12	9939801	VF10PPA	WM Aquatec	PP filtračný prvok Gr. M, jemnosť filtra 10 µm (povrchová voda)
13	9939787	VF50PP-W	WM Aquatec	Filtračná vrstva Gr. M, jemnosť filtra 10 µm
14	9934856	SF001AK	WM Aquatec	Kombinovaný filter Gr. M, 5 m blok aktívneho uhlia a 0,15 m Membrána z dutých vlákien
15	9946896	SF-501042	WM Aquatec	Sterilný filter prvok Gr. M, 0,2µm sterilný filter

ELGENA malý boiler KB3 / KB6



Poz.	Č. Movera	Č. výrobcu	Názov dielu
1	9991098	100287	Kábel 3 litre
1	9991099	100288	Nádoba ohrievača Combi, 3 litre (pre verziu s dvoma vykurovacími telesami)
2	9991100	100336	Kábel 6 litrov
2	9991101	100337	Nádoba ohrievača Combi, 6 litrov (pre verziu s dvoma vykurovacími telesami)
3	9991095	100269	Vykurovacie teleso s tesnením 230 V / 660 W
3	9991096	100270	Vykurovacie teleso s tesnením 230 V / 330 W
3	9991097	100271	Radiátory s tesnením 12 V / 200 W
4	9991091	100263	Tepelná poistka 230 V
4	9991092	100265	Tepelná poistka 12 V / 24 V
5	9991093	100266	Regulátor teploty 230 V
5	9991094	100351	Regulátor teploty 12 V / 24 V

TRUMA Ohrievač vody od 09/1995

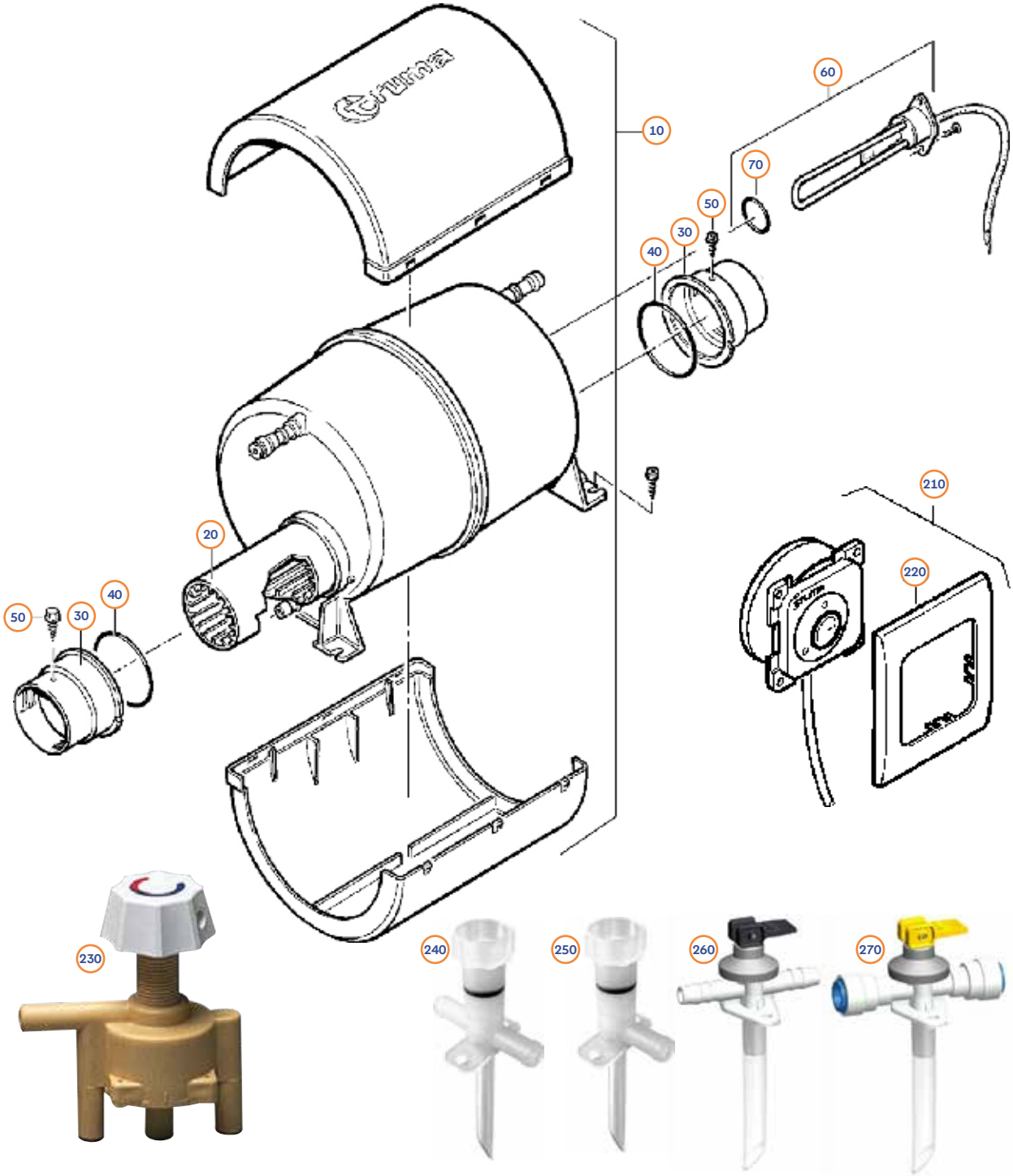

Poz.	Č. Movera	Č. výrobcu	Názov dielu
10	9956382	40050-12300	Zariadenie s izoláciou a beipack
20	9995512	40050-11800	Alu Heizrohr
30	9995513	40050-11000	Výstužný krúžok
40	9956281	10030-26600	O-krúžok Ø 65 x 2
50	9995514	10010-73700	Skrutka ST 1,2 x 16
60	9991445	40050-14200	Vykurovacie teleso 230 V s O-krúžkom
70	9997758	10030-15600	O-krúžok Ø 32 x 2,5
210	9925380	40050-23100	230 V, s 3 m kábla
210	9936523	40050-23300	230 V, s 6 m kábla
220	9993884	34000-67700	Krycí rám, farba čierna
230	9977980	40020-00300	Zmesový ventil pre termíny
240	9995638	40020-00900	Vypúšťací ventil s dvojitou prípojkou
250	9991446	40020-00400	Vypúšťací ventil s jednou prípojkou
260	9938241	70141-10	Poistný/vypúšťací ventil TB 10 / 1,5 bar
270	na dopyt	70142-19	Poistný/vypúšťací ventil JG 12 mm / 2,8 bar

TRUMA Bojler B / BN 10 / 14 rad 3

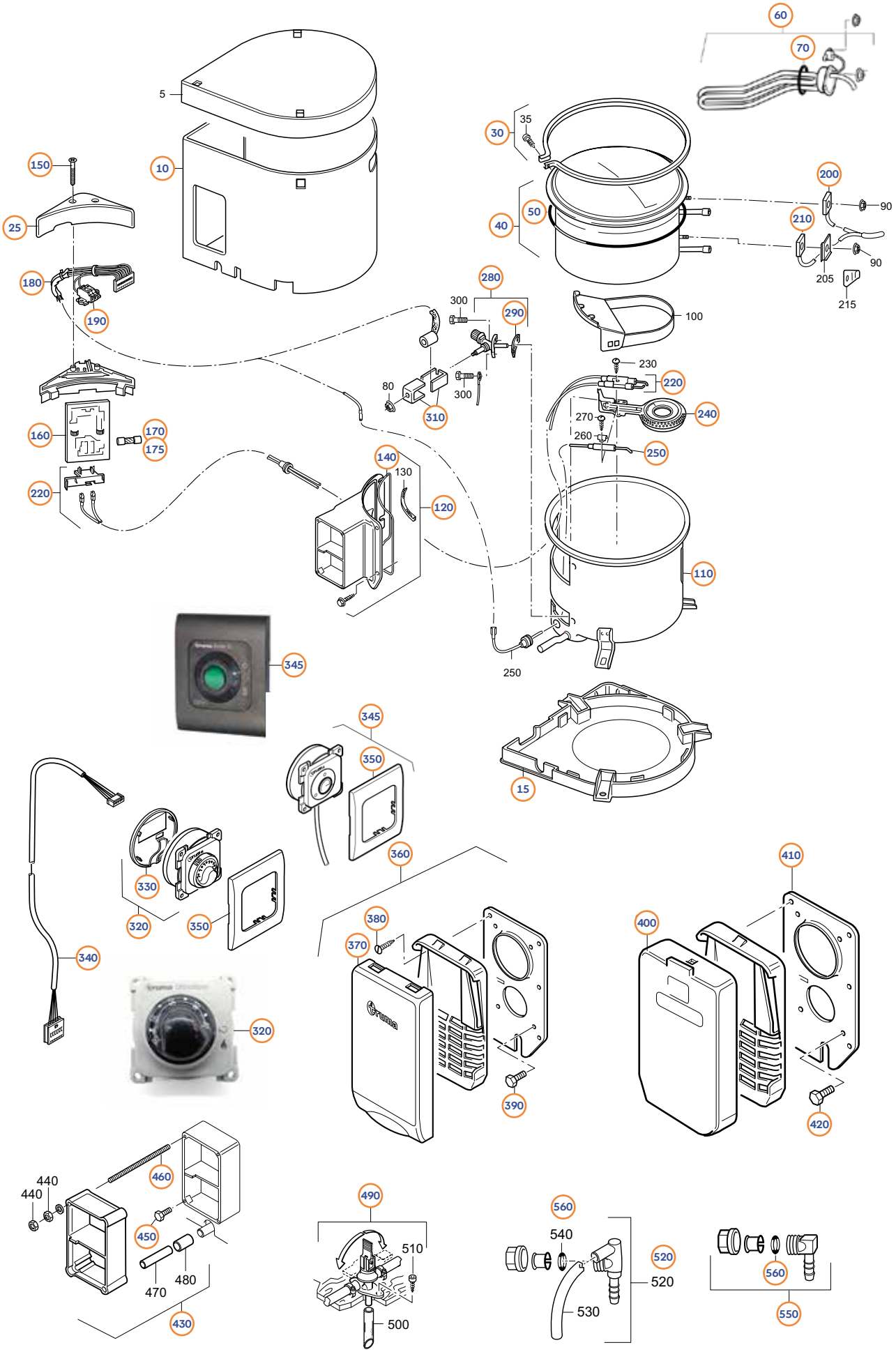

TRUMA Bojler B / BN 10 / 14 rad 3

Poz.	Č. Movera	Č. výrobcu	Názov dielu
10	9907484	70020-09800	Mantel 10 l
10	9998017	70020-09700	Mantel 14 l
15	9997390	70020-09600	Podlahy pre obličky
20	9910992	70020-09400	Elektronické krytiny vo vnútri
25	9907464	70020-09300	Elektronické krytiny vonku
30	9998322	70000-41200	Upínací krúžok so skrutkou
40	9995158	70020-60500	Zariadenie pre nerezovú oceľ B 10
40	9998009	70020-60600	Zariadenie pre nerezovú oceľ B 14
50	9946537	70020-00406	Tesniaci krúžok
60	9954090	70020-00270	Kompletné vykurovacie teleso 850 W pre BN 10/14
70	9908016	10030-15700	O-krúžok 32 x 2,8 mm, VQM zu BN 10/14
110	9911879	70000-36200	Kompletná vonkajšia nádoba
120	9907297	70000-36300	Kompletný výstupok plášťa
140	9917049	70020-60800	Tesniaca šnúra štvorcového prierezu
150	9910993	10010-79100	Skrutka do plechu
160	9931641	70020-00065	Elektronika
170	9956370	70000-28900	Jemná poistka 1,25 AT
175	9999668	70000-07100	Jemná poistka 1,6 AT
180	9938238	70000-56300	Káblový zväzok, komplet
190	9938236	70000-26400	Vrádzajúce klamstvo modré
200	9938197	34000-34200	Teplotné strážky kpl.
210	9993439	34000-34300	Snímač teploty
220	9990627	70020-10200	Zapaľovacia sviečka s päticou
240	9956374	70000-54200	Horák bojlera
250	9938237	70000-56200	Monitorovanie KPL na KPL.
280	9956379	70000-38200	Vnútorné telo 30 mbar
290	9906604	70000-35800	Tesnenie ventilu
310	9915068	70000-54600	Súprava plechov v tvare U (balenie 2 ks)
320	9918744	70000-06700	Ultrazvukový / Ultrastore
330	9919831	34030-29900	Veko
340	9999806	70000-96200	Kábel ovládacieho panela 3 m
345	9918185	70500-03	230 V kpl, čierna
350	9993884	34000-67700	Krycí rám, farba čierna
360	9924118	70300-02	Kamienky v bielom
360	9916514	70300-03	Kamienky bianco
370	9990404	70122-01	Komínová krytka KBS 3, čisto biela
370	9996016	70122-02	Komínová krytka KBS 3, biela Bianco
370	9998581	70122-04	Komínová krytka KBS3, čierna
380	9995621	10010-72900	Skrutka do plechu
390	9999459	10010-83300	Skrutka M4 x 10
400	9977080	70121-01	Komínová krytka KBS 2, krémovobiela
410	9993115	70000-43900	Podlahová doska
420	9999459	10010-83300	Skrutka M4 x 10
430	9977070	70131-00	Predĺženie kamienkov VBO 2
450	9999459	10010-83300	Skrutka M4 x 10
460	9999525	70000-49500	Vnútorná stlačka M4 x 65
490	9977170	70141-02	Vypúšťací ventil TB 10, 2,8 bar
490	9994779	70142-05	Vypúšťací ventil JG 12, 2,8 bar
520	9992203	34150-01	Vankový ventil M20 / TB 10
520	9995789	34151-03	Vankový ventil M20 / JG 12
550	9992798	70150-01	Kúlový pripojenie M20 / TB 10
550	9997935	70151-03	Kúlový pripojenie M20 / JG 12
560	9992799	10030-21600	O-krúžok 10 x 2,5 mm

→ Dôležité upozornenie:
Všetky neuvedené diely sú dostupné na dopyt.

TRUMA Bojler plynový / plyn a elektrina od 5/2014 a od 5/2016

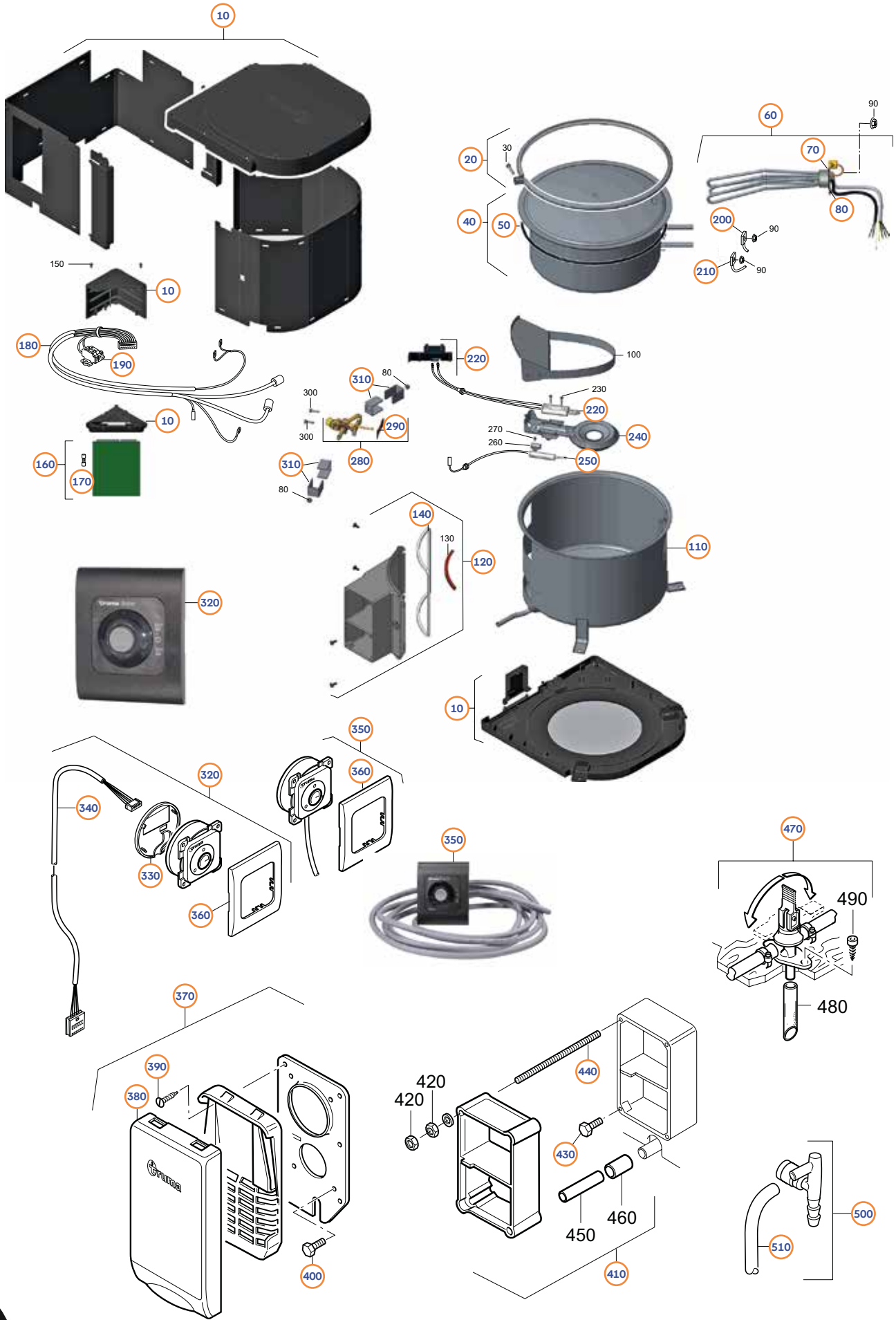

TRUMA Bojler plynový / plyn a elektrina od 5/2014 a od 5/2016

Poz.	Č. Movera	Č. výrobcu	Názov dielu
10	9925789	70020-00063	Oblečenie od 05/2016
10	na dopyt	70020-45400	Oblečenie 05/2014 - 04/2016
20	9998322	70000-41200	Upínací krúžok so skrutkou
40	9929336	70020-36700	Zelená oceľová nádrž BGE10 kpl.
50	9946537	70020-00406	Tesniaci krúžok
60	9936516	70020-00273	Kompletné vykurovacie teleso 1300 W
70	9934359	10030-16100	O-krúžok 38 x 3 mm
110	na dopyt	70020-00362	Vyhodenie od 05/2016
110	9911879	70000-36200	Výstup 05/2014 - 04/2016
120	9907297	70000-36300	Kompletný výstupok plášťa
140	9917049	70020-60800	Tesniaca šnúra štvorcového prierezu
160	9931641	70020-00065	Elektronika
170	9999668	70000-07100	Jemná poistka 1,6 AT
180	na dopyt	70020-00066	Káblový zväzok od 05/2016
180	9938238	70000-56300	Káblový zväzok 05/2014 - 04/2016
190	9938236	70000-26400	Vrádzajúce klamstvo modré
200	9938197	34000-34200	Teplotné strážce
210	9993439	34000-34300	Snímač teploty
220	9990627	70020-10200	Zapaľovacia sviečka s päticou
240	9956374	70000-54200	Horák
250	9938237	70000-56200	Monitorovanie KPL na KPL.
280	9925453	70020-00067	Ventilné teleso 30 mbar, od 05/2016
280	9956379	70000-38200	Ventilné telá 30 mbar, 05/2014 - 04/2016
290	9906604	70000-35800	Tesnenie ventilu
310	9915068	70000-54600	Súprava plechov v tvare U (balenie 2 ks)
320	9920444	70500-02	Čierna 50 / 70 čierna
330	9919831	34030-29900	Veko
340	9999806	70000-96200	Kábel ovládacieho panela 3 m
350	na dopyt	70000-72800	Služba EL čierna
360	9993884	34000-67700	Krycí rám, farba čierna
370	9924118	70300-02	Kamienky v bielom
370	9916514	70300-03	Kamienky bianco
370	9945575	70300-04	Kamienky čierne
380	9990404	70122-01	Komínová krytka KBS 3, čisto biela
380	9996016	70122-02	Komínová krytka KBS 3, biela Bianco
380	9998581	70122-04	Čierna komínová krytka
390	9995621	10010-72900	Skrutka do plechu
400	9999459	10010-83300	Skrutka M4 x 10
410	9977070	70131-00	Predĺženie kamienkov VBO 2
430	9999459	10010-83300	Skrutka M4 x 10
440	9999525	70000-49500	Vnútorná stlačka M4 x 65
470	9977170	70141-02	Vypúšťací ventil TB 10 / 2,8 bar
470	9994779	70142-05	Vypúšťací ventil JG 12 / 2,8 bar
500	9992183	34020-63900	Vankový ventil JG 10 / TB 10
500	9992184	34020-64000	Vnútorné pripojenie JG 10 / JG 12
510	9923161	34000-17700	Hadica na kondenzát 8 x 1,5 x 1100

→ Dôležité upozornenie:
Všetky neuvedené diely sú dostupné na dopyt.

DOMETIC Toilette CT 3000 / 4000er Serie

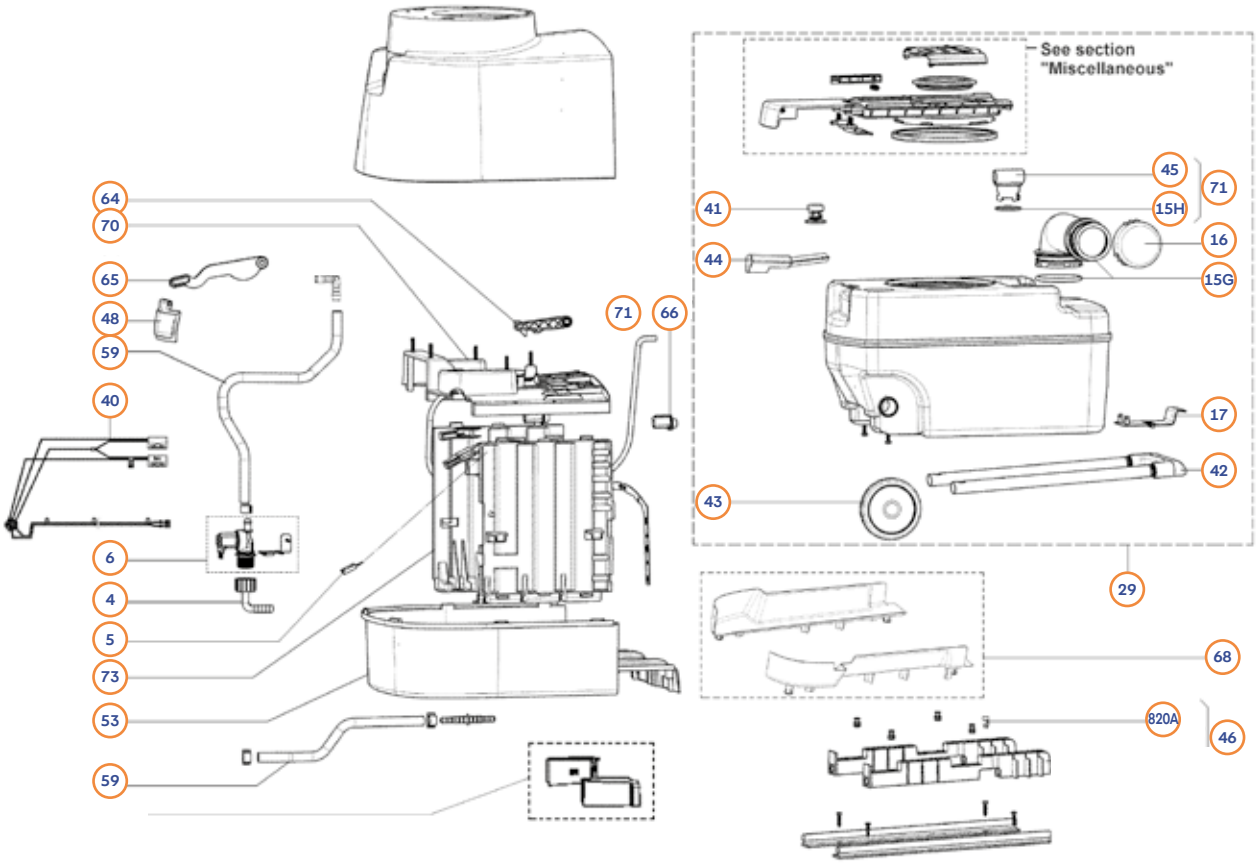

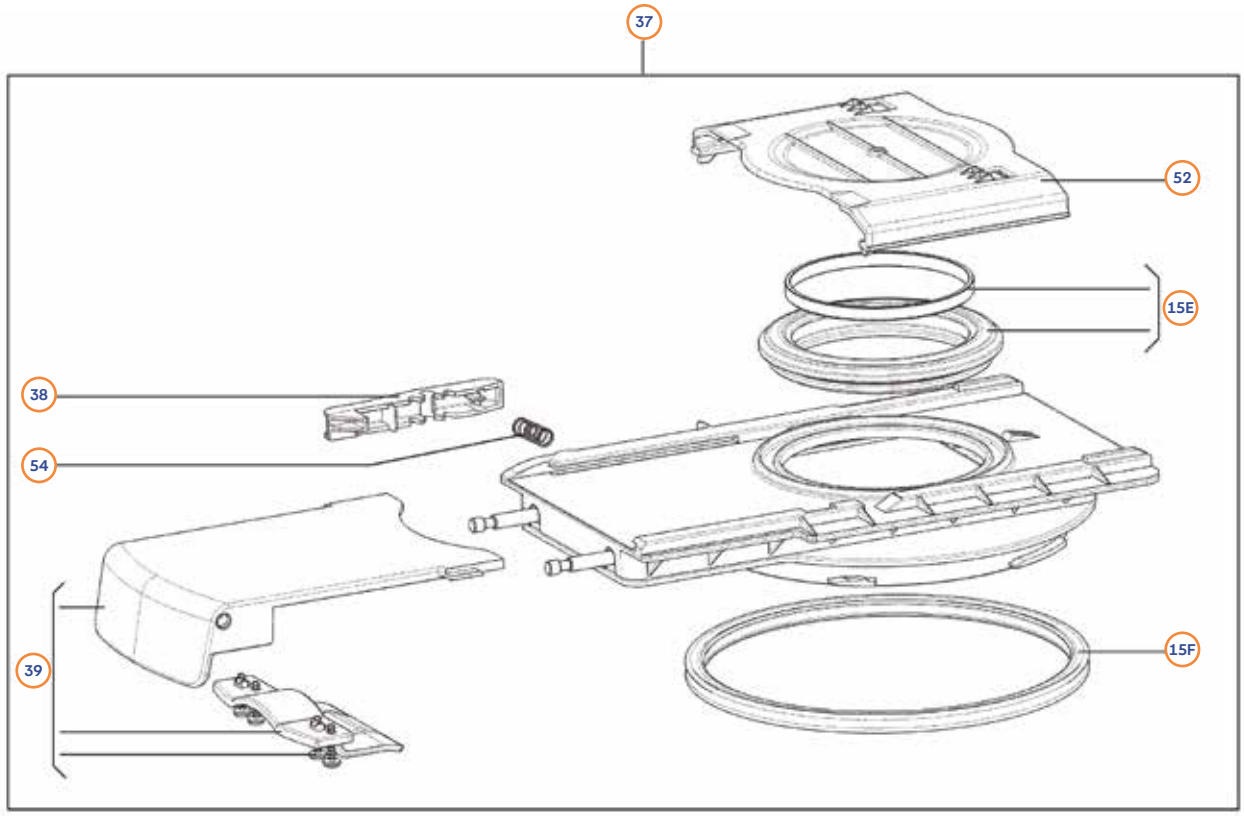

DOMETIC Toilette CT 3000 / 4000er Serie

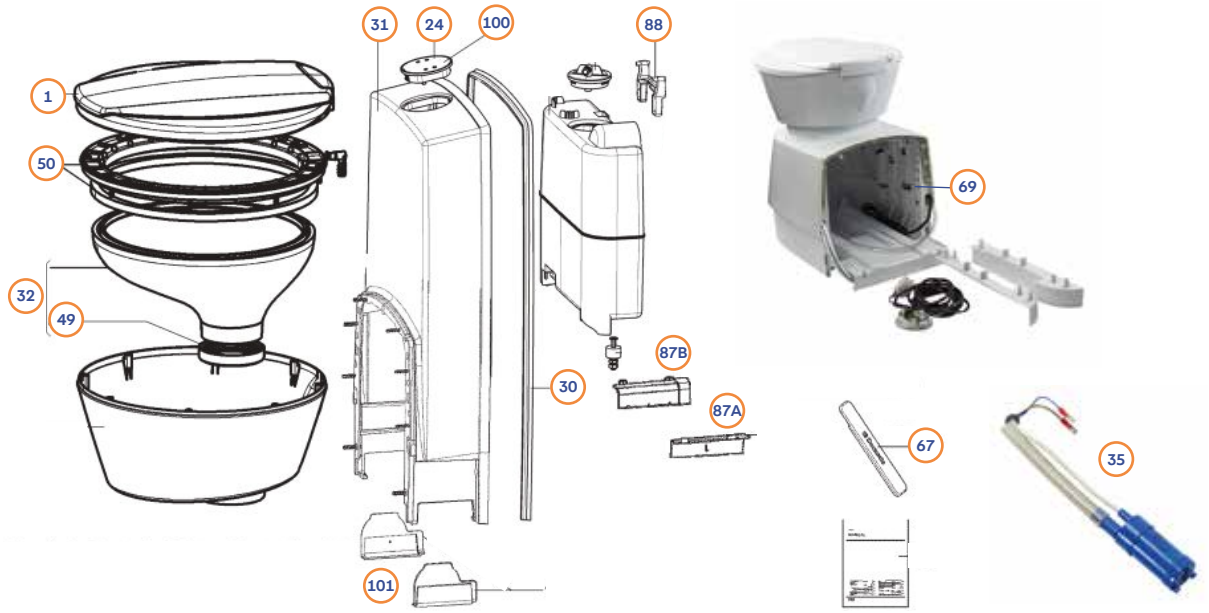

Poz.	Č. Movera	Č. výrobcu	Názov dielu
1	na dopyt	4450017354	Toaletné krytiny
4	9964441	4450017413	Koleno s prevlečnou maticou a tesnením
5	9926938	242601715	Mikrospínač
6	9945876	4450019707	Magnetický ventil s úhlom
15 E	9956696	4450020582	Súprava tesnení
15 F	9998667	242601296	Tlaková gumička veľká pod nádrží
15 G	9904159	4450017401	Výpustná rúrka s tesnením
15 H	na dopyt	4450017357	O-krúžok Adapter
16	9938304	4450017404	Uzáver
17	na dopyt	4450023204	Držiak kazety
24	9944665	4450018661	Ovládací prvok
29	9938049	4450017346	Kazeta, komplet
30	na dopyt	242601432	Tkané gumové steny na CT4110
31	na dopyt	4450017536	Konzulát na stenu
32	9934457	4450017500	Šúľka - básnička
35	9946534	242602367	Pump 12V na CTW verzia
37	9945584	4450017507	Posuvník, komplet
38	9938326	4450024359	Uzavieracia páka posúvača
39	na dopyt	4450032025	Kompletná rukoväť posúvača
40	9916258	242601784	Senzor s káblom
41	na dopyt	4450017501	Kľúč na zvlhčenie
42	9923652	242601045	Rukoväť kazety
43	9919239	242601708	Rad
44	9931914	4450017503	Plavák
45	9927756	4450017537	Adaptér odvetrania
46	na dopyt	242601178	Súprava líšt na dodatočnú montáž toalety
48	9947892	4450031391	Klapka posúvača
49	9999756	242601236	Tesniaci krúžok, farba čierna
50	9960900	4450017460	Keramické krytie
52	9906858	4450022932	Pokrytie vstup
53	na dopyt	4450022508	Spodná časť držiaka 110 mm
54	9945584	4450017507	Pružina aretácie posúvača
59	na dopyt	242601596	Vodná hadica
64	9915073	4450022500	Páka poistky kazety
65	9903165	4450022499	Páka posúvača
66	9927755	242601491	Ovládací prvok odvetrania
67	na dopyt	242601731	Pomoc rozvoj kryt
68	na dopyt	4450017543	Vezmite ľavú a pravú na kazetu
69	na dopyt	4450017535	Súprava spodnej časti toalety
70	9936888	4450017463	Vodič hore kpl. na CT4110
71	9927756	4450017537	Adaptér s O-Ringom
73	na dopyt	242601462	Strana úplne vpravo
87A	na dopyt	242601129	Pokrytie ľavej steny konzoly
87B	na dopyt	242601130	Pravý kryt nástennej konzoly
88	na dopyt	242601522	Nástenný držiak nádrže
100	na dopyt	4450019706	Nálepka na ovládací panel
101	na dopyt	4450021249	Kit kryt pravou / ľavou
820 A	9993542	295176631	Posúvač vetracej mriežky, biely

THETFORD Porta Potti 145/165/335/345/365
Výroba < 2011

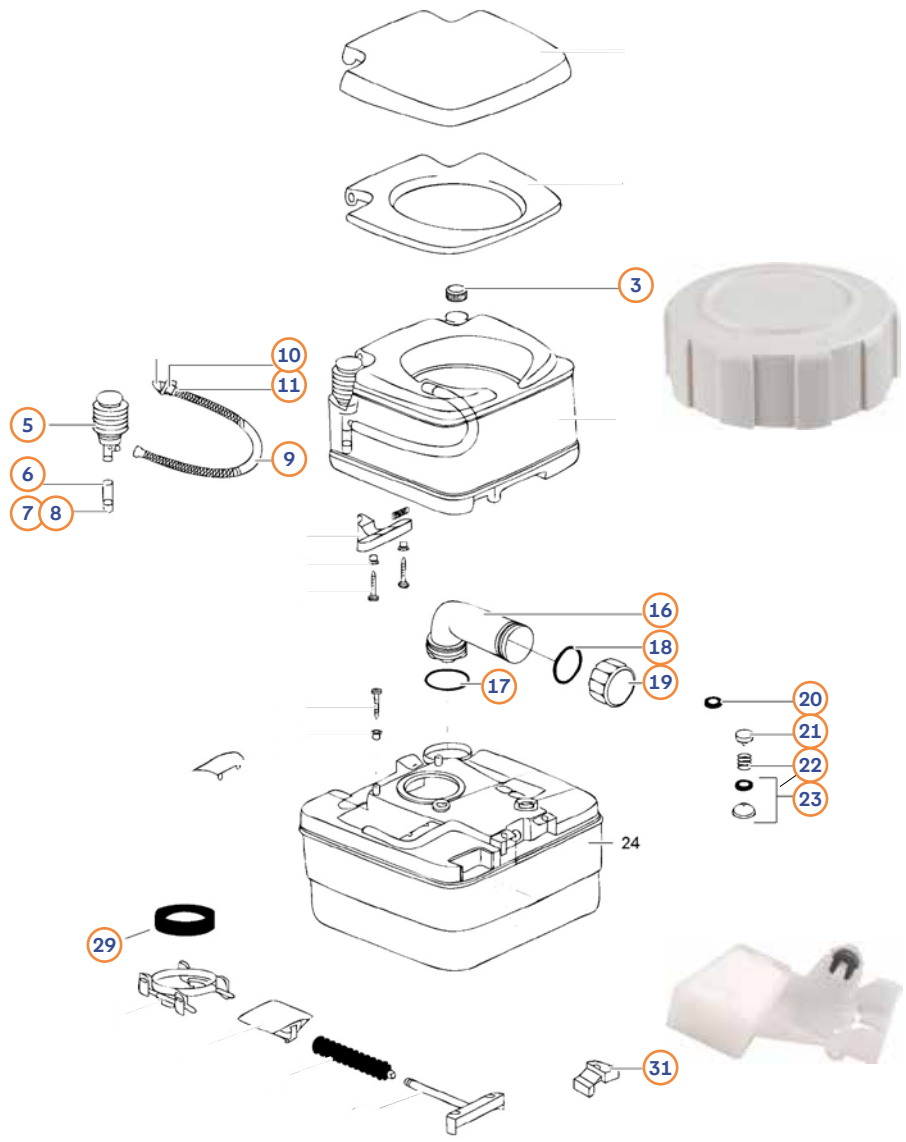

Poz.	Č. Movera	Č. výrobcu	Názov dielu
3	9976250	1290179	Uzáver nádrže čistej vody, farba Edelweiß
5	9975960	0786262	Ručné čerpadlo, biele
6 - 8a	9956122	07016	Nasávacia hadica, kryt ventilu a ventilová doska - PP335
6 - 8b	9956123	07024	Nasávacia hadica, kryt ventilu a ventilová doska - PP145-165-45-365
9 - 11	9956135	0703162	Splachovacia hadica, pružina, ventil, O-krúžok, dýza a tesnenie, biela farba
9 - 11	9977440	0703179	Splachovacia hadica, pružina, ventil, O-krúžok, dýza a tesnenie, farba Edelweiß
16-18	9976410	0749262	Výpustné hrdlo, O-krúžok, tesnenie a skrutkovací uzáver, biela farba
17 - 18	9979150	016195	O-krúžok
18 - 19	9975880	0749362	Skrytie fb. biela
20	9956124	07102	Tesnenie
21 - 23	9956164	0752462	Tlačidlo odvetrania, pružina, držiak tesnenia a podložka, biela/sivá
21 - 23	9956166	0752479	Tlačidlo odvetrania, pružina, držiak tesnenia a podložka, farba edelweiß
29	9975800	07101	Tesnenie posúvača
31	9979640	21322	Plávač na odpadovú vodu - PP335-345-365

Diely bez čísla pozície dodáva Thetford. Obráťte sa priamo na Thetford.

THETFORD Porta Potti 145/165/335/345/365
Výroba > 2011

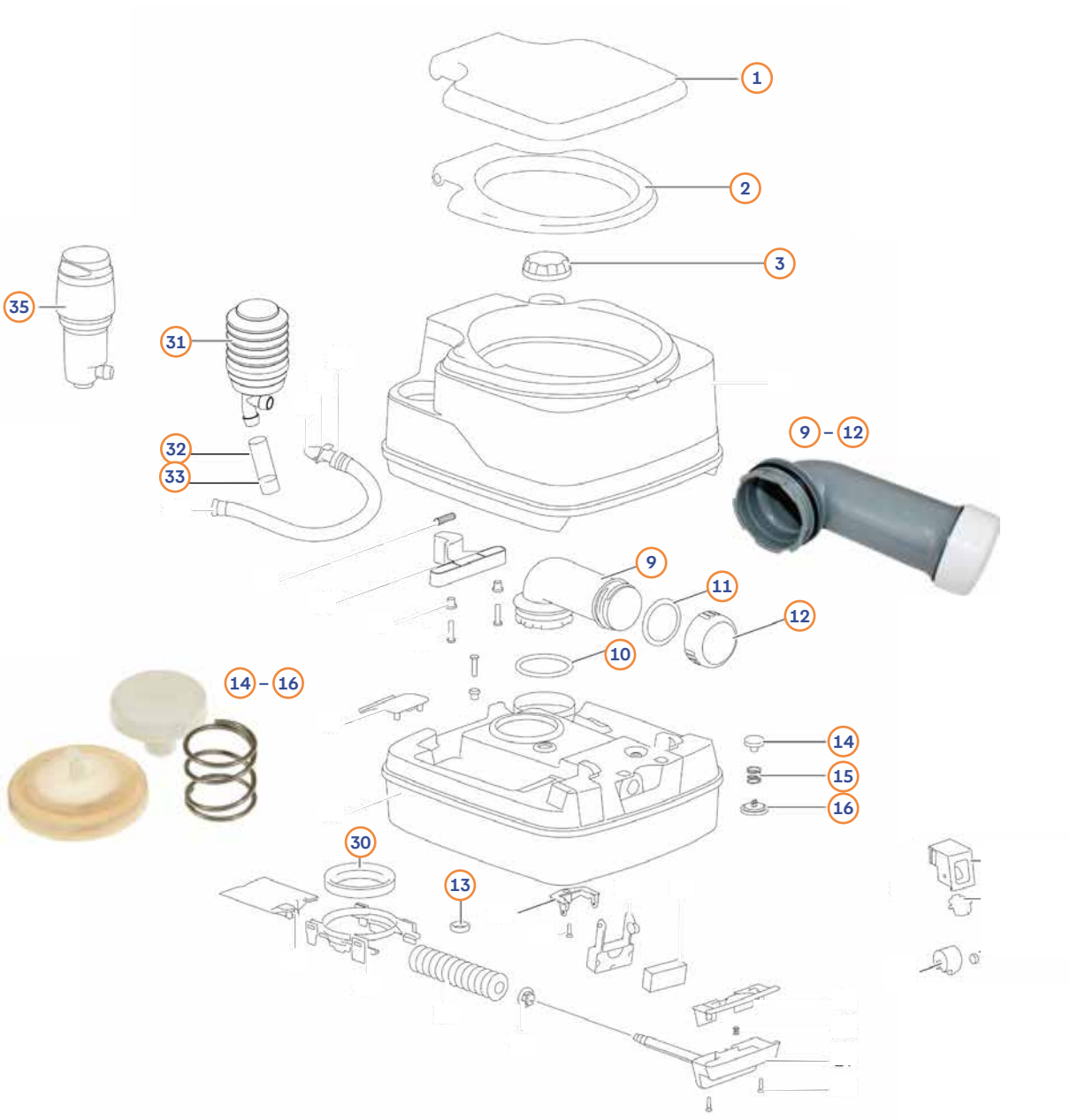

Poz.	Č. Movera	Č. výrobcu	Názov dielu
1 - 2 a	na dopyt	92904111	Toaletný kryt s sedadlom - PP 335, signál biely
1 - 2 b	na dopyt	92903111	Toaletný kryt s sedadlom - PP 145-165-345-365, signál biely
3	na dopyt	9290566	Uzáver nádrže čistej vody, svetlá slonovinová
3	9938041	9290568	Uzáver nádrže čistej vody, sivobiely
3	9938902	92905111	Uzáver nádrže čistej vody, biely
9 - 12	9947850	9290707	Súprava vypúšťacieho hrdla, O-krúžku, tesnenia a skrutkovacieho uzáveru, dopravná sivá
11 - 12	9938636	92906111	Biely uzáver s tesnením
13	9956124	07102	Tesnenie
14 - 16	9926159	92407111	Zvlhčovacia tlačidlo, biela
30	9975800	07101	Tesnenie posúvača
31	9975960	0786262	Ručné čerpadlo biele - PP 145-165
32-33	9956123	07024	Nasávacia hadica - PP145-165
35 a	9946612	92902111	Pumpový kôl - PP 335, signál biely
35 b	9918531	92901111	Kolbový čerpadlo biely - PP 345-365

Diely bez čísla pozície dodáva Thetford. Obráťte sa priamo na Thetford.

THETFORD Porta Potti 465

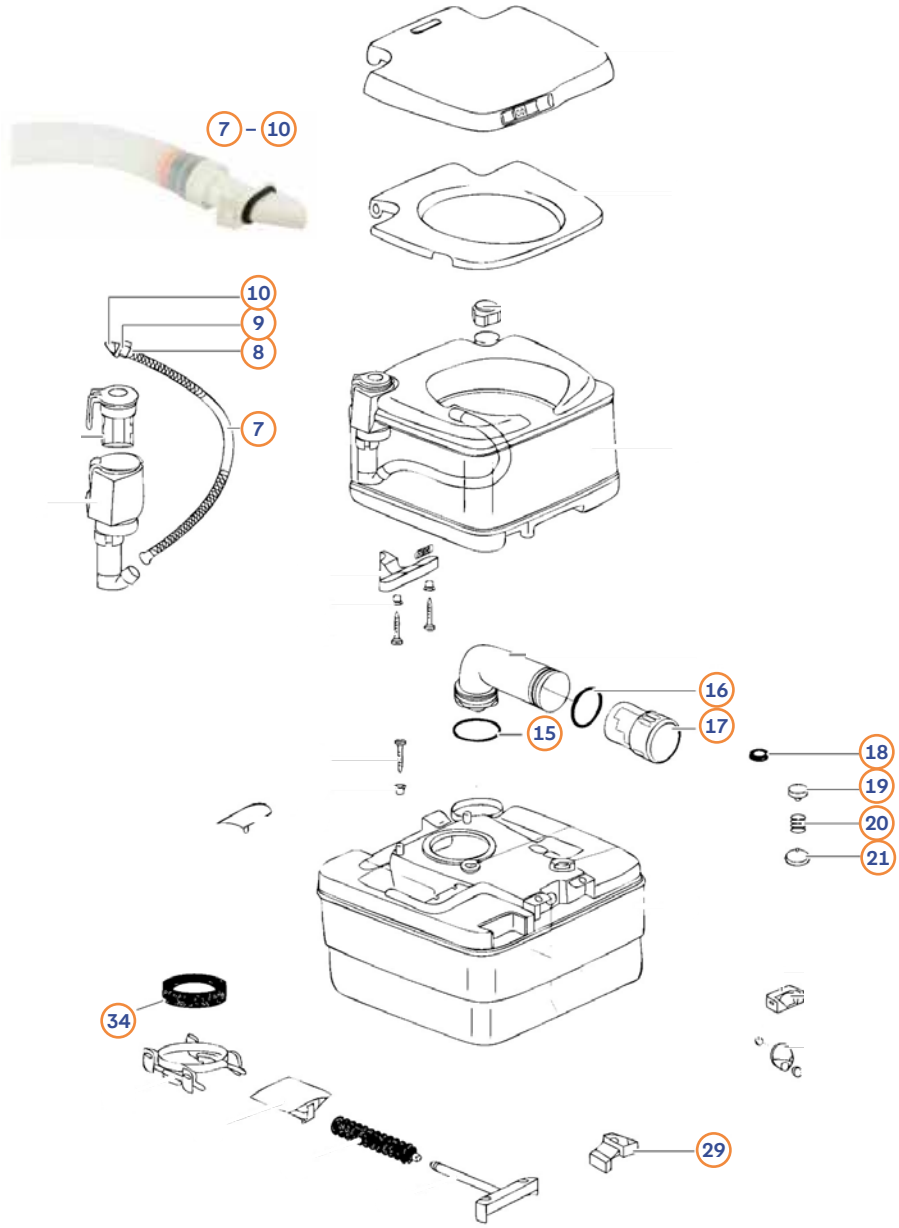

Poz.	Č. Movera	Č. výrobcu	Názov dielu
7 - 10	9975780	2580879	Splachovacia hadica, O-krúžok a splachovacia dýza, farba Edelweiß
15 - 16	9979150	16195	O-krúžok
16 - 17	9977660	2581079	Výpustný uzáver nádrže odpadovej vody, farba Edelweiß
16 - 17	9956216	2581089	Výpustný uzáver nádrže odpadovej vody, farba granit
18	9956124	07102	Tesnenie
19 - 21	9956166	0752479	Tlačidlo odvetrania, pružina, držiak tesnenia a podložka, farba edelweiß
29	9979640	21322	Plavák
34	9975800	07101	Tesnenie posúvača

Diely bez čísla pozície dodáva Thetford. Obráťte sa priamo na Thetford.

THETFORD Porta Potti 565

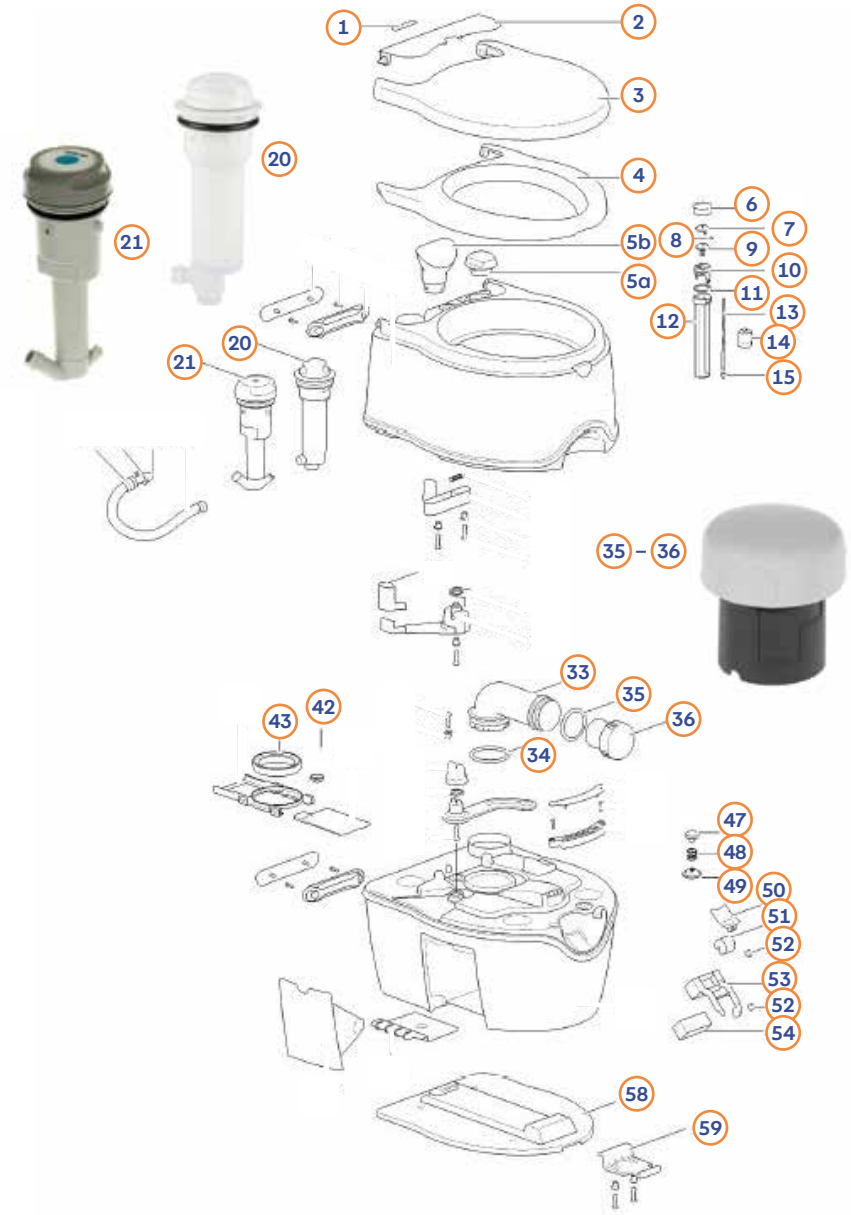

Poz.	Č. Movera	Č. výrobcu	Názov dielu
1 - 4	9919997	92403111	Kryt s sedadlom Fb. signál biely
5 a	na dopyt	92404111	Uzáver, signálna biela
5 b	na dopyt	92414111	Fb. signál biela voda
6 - 15	na dopyt	92405111	Kompletný ukazovateľ hladiny čistej vody, signálna biela
20	9918906	92401111	Pumpy Fb. signál biely
21	9919431	9240207	Pumpy elektrické Fb. gré
33 - 36	na dopyt	9240807	Vypúšťacie hrdlo, sivé
35 - 36	9920409	92406111	Veko/krytka s tesnením, signálna biela
42	9956124	07102	Tesnenie
43	9975800	07101	Tesnenie posúvača
47 - 49	9926159	92407111	Zvlhčovacia tlačidlo Fb. signál
50-52	na dopyt	9241007	Ukazovateľ hladiny, sivý
52 - 54	na dopyt	92409	Plavák
58 - 59	9907507	9241507	Podlahový držiak, sivý

Diely bez čísla pozície dodáva Thetford. Obráťte sa priamo na Thetford.

THETFORD Suchá separačná toaleta S220 / SK C220

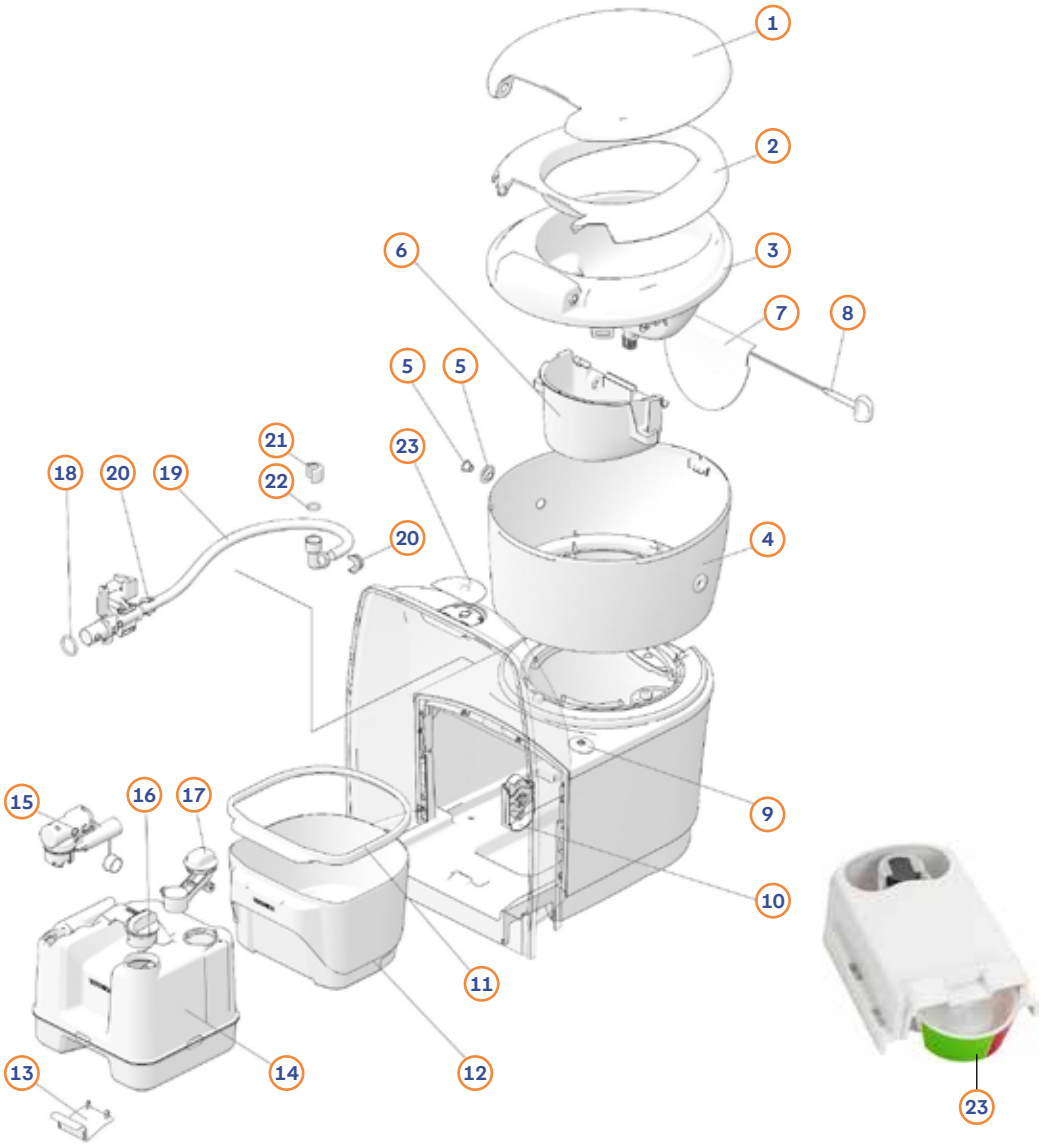

Poz.	Č. Movera	Č. výrobcu	Názov dielu
1-2	9927979	20095062	Toaleta s krytom, biela
3-8	na dopyt	212350	Toaletné sklo
5	na dopyt	212355	Zátka a tesnenie
7	na dopyt	212354	Záverečný kláves
8	na dopyt	212366	Hĺbka s osi pre mechanizmus uzatvárania
9	9929567	200956	Šošovka ukazovateľa hladiny
10	9938834	200957	Indikátor úrovne
11-12	na dopyt	212357	Odpadové zásoby s okrajom
11	na dopyt	212369	Rand na pevné odpadové nádoby
13	na dopyt	212370	Aretačná spona nádrže
14-17	na dopyt	212356	Vzorový tank kpl.
15	na dopyt	212373	Vnútorný ventil
16	na dopyt	212372	Vypúšťací uzáver
17	na dopyt	212371	Rameno plaváka
18-21	na dopyt	212367	Hadica nádrže na moč
20-21	na dopyt	212363	Upevňovacie spony hadice nádrže na moč
18+22	na dopyt	212362	Súprava tesnení O-krúžku pre hadicu nádrže na moč
23	na dopyt	212374	Nálepka ovládacieho panela
bez obr.	na dopyt	212368	Zátka hadice a svorka

Diely bez čísla pozície dodáva Thetford. Obráťte sa priamo na Thetford.

THETFORD Suchá separačná toaleta S260 / SK C260

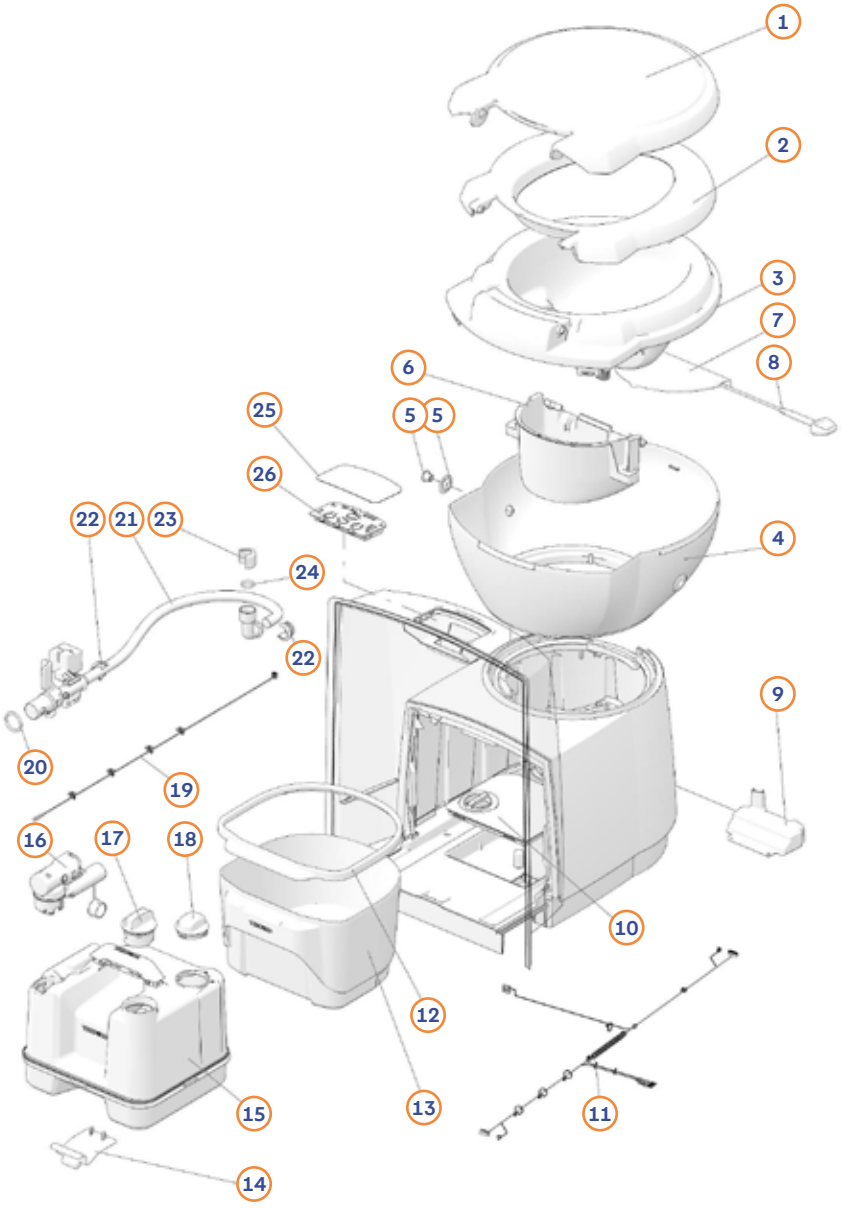

Poz.	Č. Movera	Č. výrobcu	Názov dielu
1-2	9909637	9340162	Toaleta s krytom, biela
3-8	na dopyt	21352	Toaletné sklo
5	na dopyt	212355	Zátka a tesnenie
7	na dopyt	212354	Záverečný kláves
8	na dopyt	212366	Hĺbka s osi pre mechanizmus uzatvárania
9	na dopyt	212358	HUB riadková doska + kryt
11	9916421	93421	Káblový zväzok (S260S)
11	na dopyt	93422	Káblový zväzok (S260CS)
12-13	na dopyt	212357	Odpadové zásoby s okrajom
12	na dopyt	212369	Rand na pevné odpadové nádoby
14	na dopyt	212359	Aretačná spona nádrže
15-18	na dopyt	212351154	Vzorový tank kpl.
16	na dopyt	212373	Vnútorný ventil
17	na dopyt	212372	Vypúšťací uzáver
18	na dopyt	212360	Krytka otvoru plaváka
19	na dopyt	212361	Snímač hladiny
20-23	na dopyt	212353	Hadica nádrže na moč
22-23	na dopyt	212363	Súprava upevňovacích spôn hadice nádrže na moč
20+24	na dopyt	212362	Súprava tesnení O-krúžku pre hadicu nádrže na moč
25-26	na dopyt	212364	Podvozok vrátane elektriny a nálepky
25	na dopyt	212365	Nálepka ovládacieho panela
bez obr.	na dopyt	212368	Zátka hadice a svorka

Diely bez čísla pozície dodáva Thetford. Obráťte sa priamo na Thetford.

THETFORD Kazetová toaleta C2

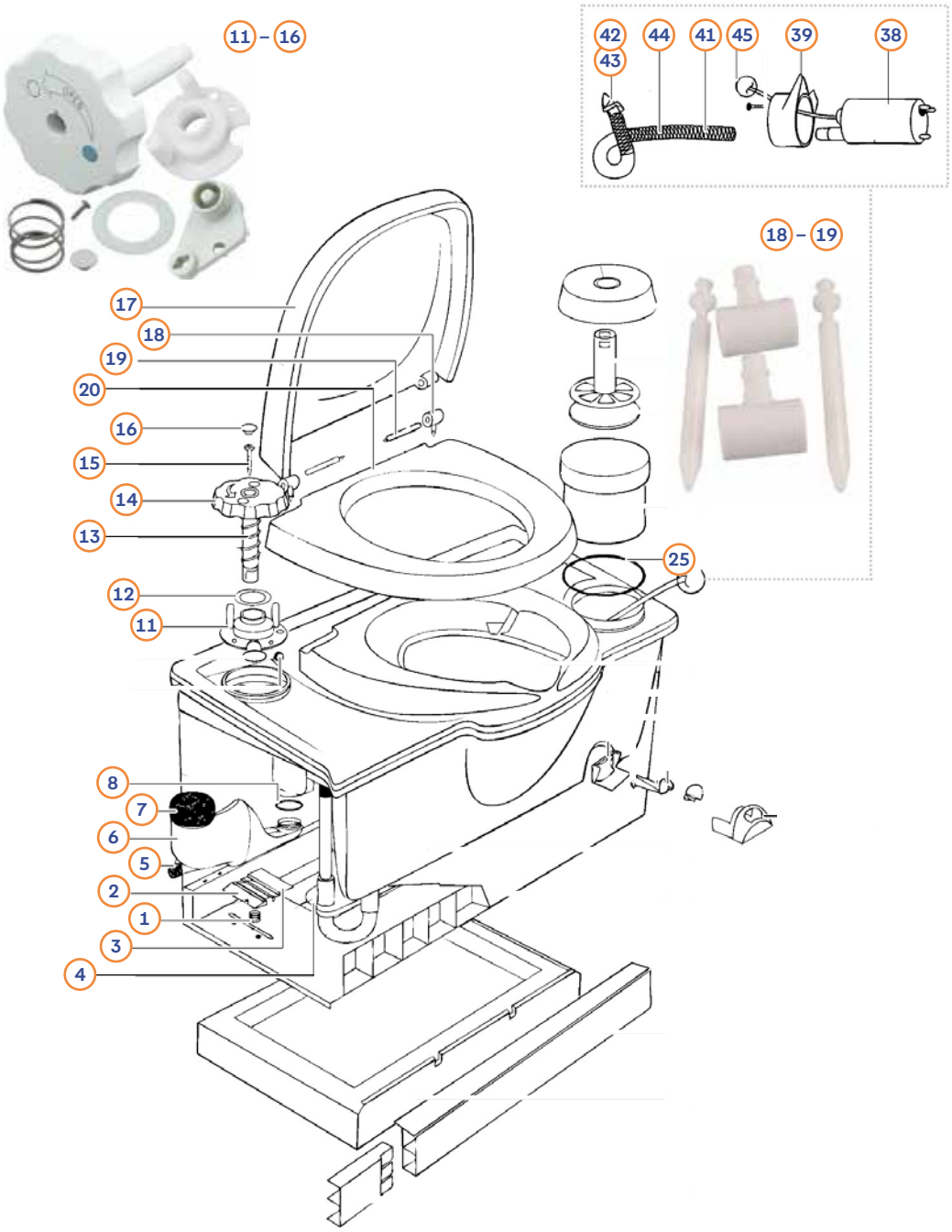

Poz.	Č. Movera	Č. výrobcu	Názov dielu
1	9979039	16169	Pružina príchytky
1 - 3	9976330	1635078	Príchytka, držiak a pružina, žltá farba
4	9979200	1616678	Odkvapkávacia doska, žltá
5	9956181	1638578	Žltá krytka
5 - 8	9956180	1638174	Plniace hrdlo vody so sivým uzáverom
7	9908369	1684816	Kryt na vodné náplne
11 - 16	9979022	1637762	Fb. biela fb. biela
17 - 20	9979034	1619462	Sedátko s vekom, biele
18 - 19	9956172	1618362	Pánt vrátane čapu, biela farba
25	9918803	16731	O-krúžok
38 - 39	9979280	16374	Splachovacie čerpadlo
41 - 44	9976730	1637862	Splachovacia hadica, biela
45	9976090	21050	Oprava čerpadla

Diely bez čísla pozície dodáva Thetford. Obráťte sa priamo na Thetford.

THETFORD Kazetová toaleta C2 horný diel

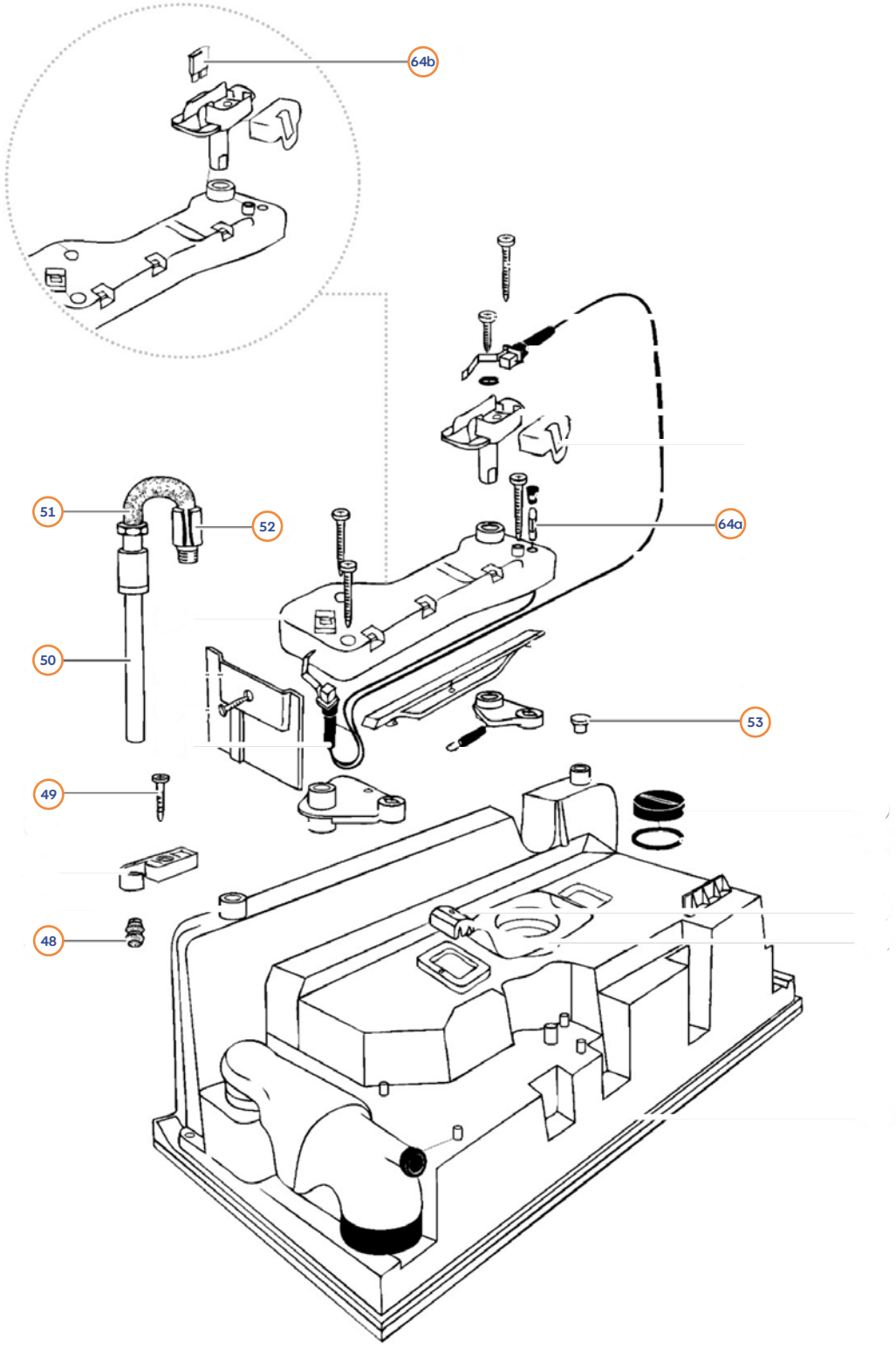

Poz.	Č. Movera	Č. výrobcu	Názov dielu
48 - 53 a	9979020	21370	Ľavá LHD
48 - 53 b	9956126	21371	Právne RHD
64 a	9979024	16391	Sklenená poistka 3 ampéry
64 b	9956128	21766	Poistka, 2 ks

Diely bez čísla pozície dodáva Thetford. Obráťte sa priamo na Thetford.

THETFORD Kazetová toaleta C3

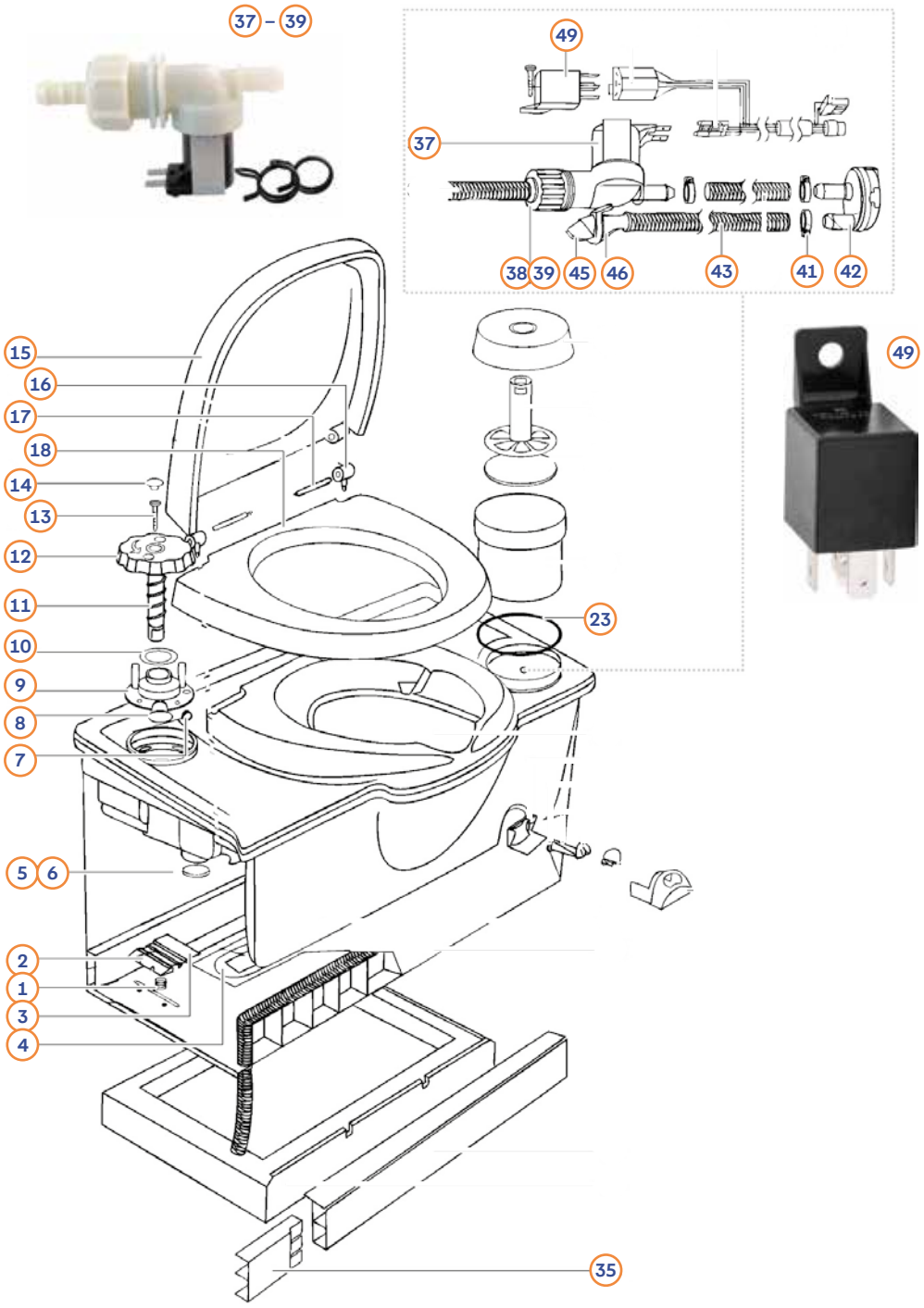

Poz.	Č. Movera	Č. výrobcu	Názov dielu
1	9979039	16169	Pružina príchytky
1 - 3	9976330	1635078	Príchytka, držiak a pružina
4	9979200	1616678	Odkvapkávacia doska, žltá
5 - 8	9956180	1638174	Plniace hrdlo vody so sivým uzáverom
9 - 14	9979022	1637762	Fb. biela fb. biela
15 - 18	9979034	1619462	Sedátko s vekom, biele
16 - 17	9956172	1618362	Pánt vrátane čapu, biela farba
23	9918803	16731	O-krúžok
35	na dopyt	1626662	Predná panelová rozšírenie
37 - 39	9956129	23709	Magnetické ventily s výhrou
38 - 39	9909772	23851	Prípojka, prevlečná matica a tesnenie
41 - 42	9976480	16833	Prerušovač podtlaku
43 - 45	9956185	2010362	Splachovacia hadica, dýza a O-krúžok, biela farba
49	9979027	20106	Relaxácia

Diely bez čísla pozície dodáva Thetford. Obráťte sa priamo na Thetford.

THETFORD Kazetová toaleta C3 horný diel

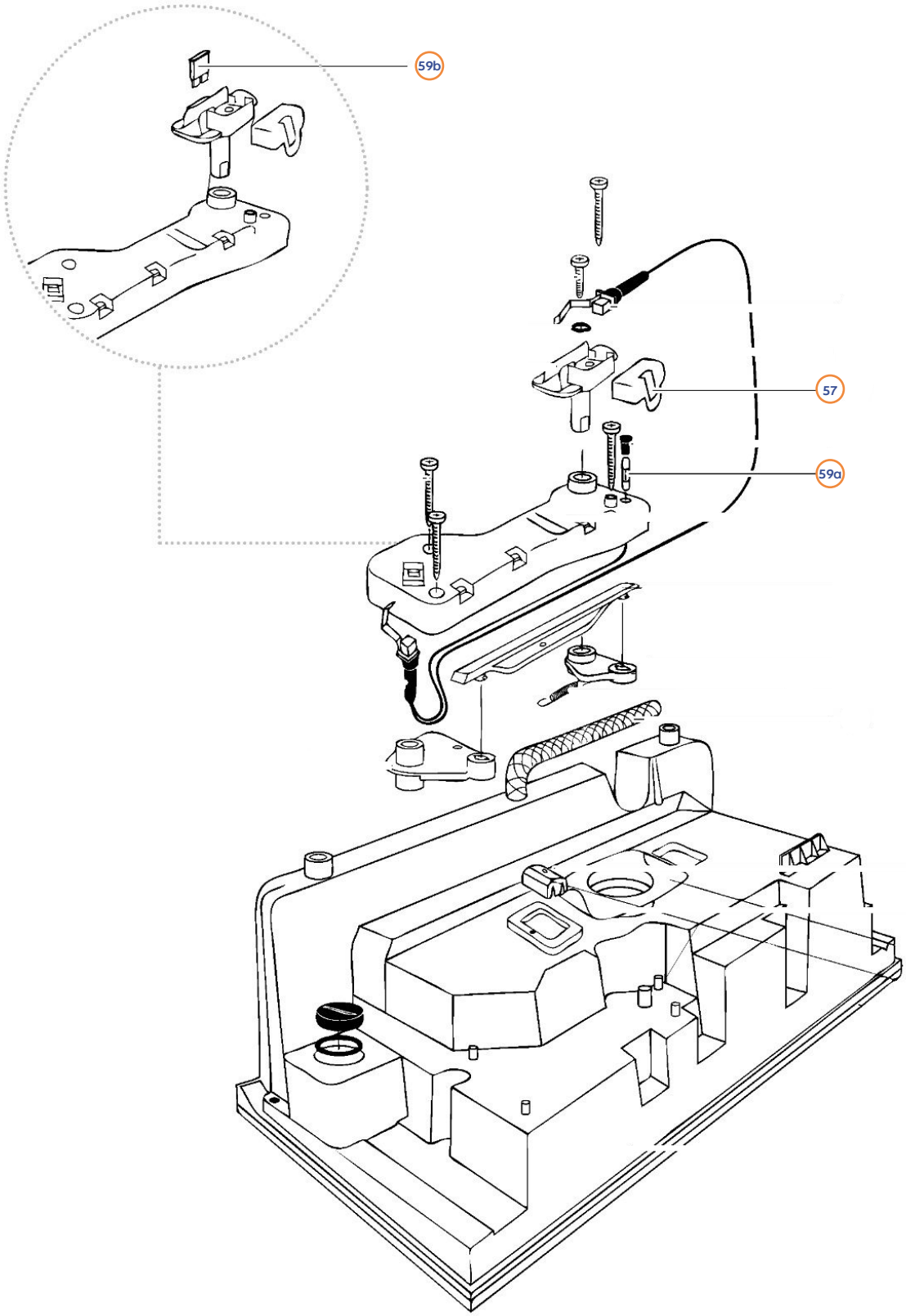

Poz.	Č. Movera	Č. výrobcu	Názov dielu
57	9956183	16390	Krytka vo farbe slonoviny
59 a	9979024	16391	Sklenená poistka 3 ampéry
59 b	9956128	21766	Poistka, 2 ks

Diely bez čísla pozície dodáva Thetford. Obráťte sa priamo na Thetford.

THETFORD Kazetová toaleta C4

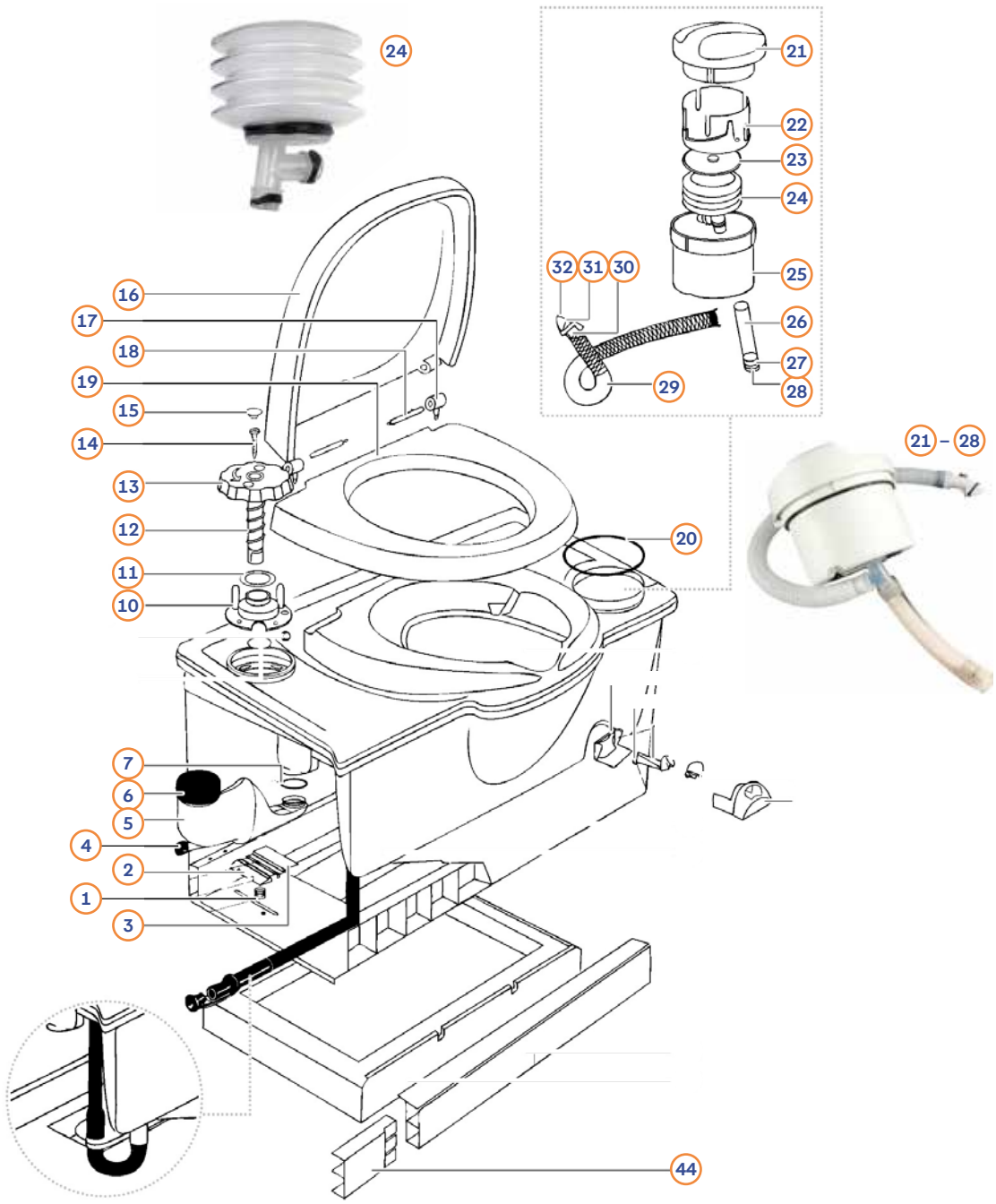

Poz.	Č. Movera	Č. výrobcu	Názov dielu
1	9979039	16169	Pružina príchytky
1 - 3	9976330	1635078	Príchytka, držiak a pružina
4	9956181	1638578	Žltá krytka
6	9908369	1684816	Kryt na vodné náplne
4 - 7	9956180	1638174	Skrutkovací uzáver a tesnenie, sivá farba
10 - 15	9979022	1637762	Podpora fb. biela
16 - 19	9979034	1619462	Sedátko s vekom, biele
17 - 18	9956172	1618362	Pánt s čapom, biela farba
20	9918803	16731	O-krúžok
21 - 28	9956187	2029162	Pumpy kpl. fb. biela
21-28	na dopyt	2029110	Pumpy kpl. fb. slonovina
24	9976080	21065	Pumpové telo
26 - 28	9956125	21066	Nasávacia hadica s krytom ventilu a ventilovou doskou
29 - 32	9956189	2029262	Splachovacia hadica, pružina, O-krúžok a dýza, biela farba
44	na dopyt	1626662	Predná panelová rozšírenie

Diely bez čísla pozície dodáva Thetford. Obráťte sa priamo na Thetford.

THETFORD Kazetová toaleta C4 horný diel

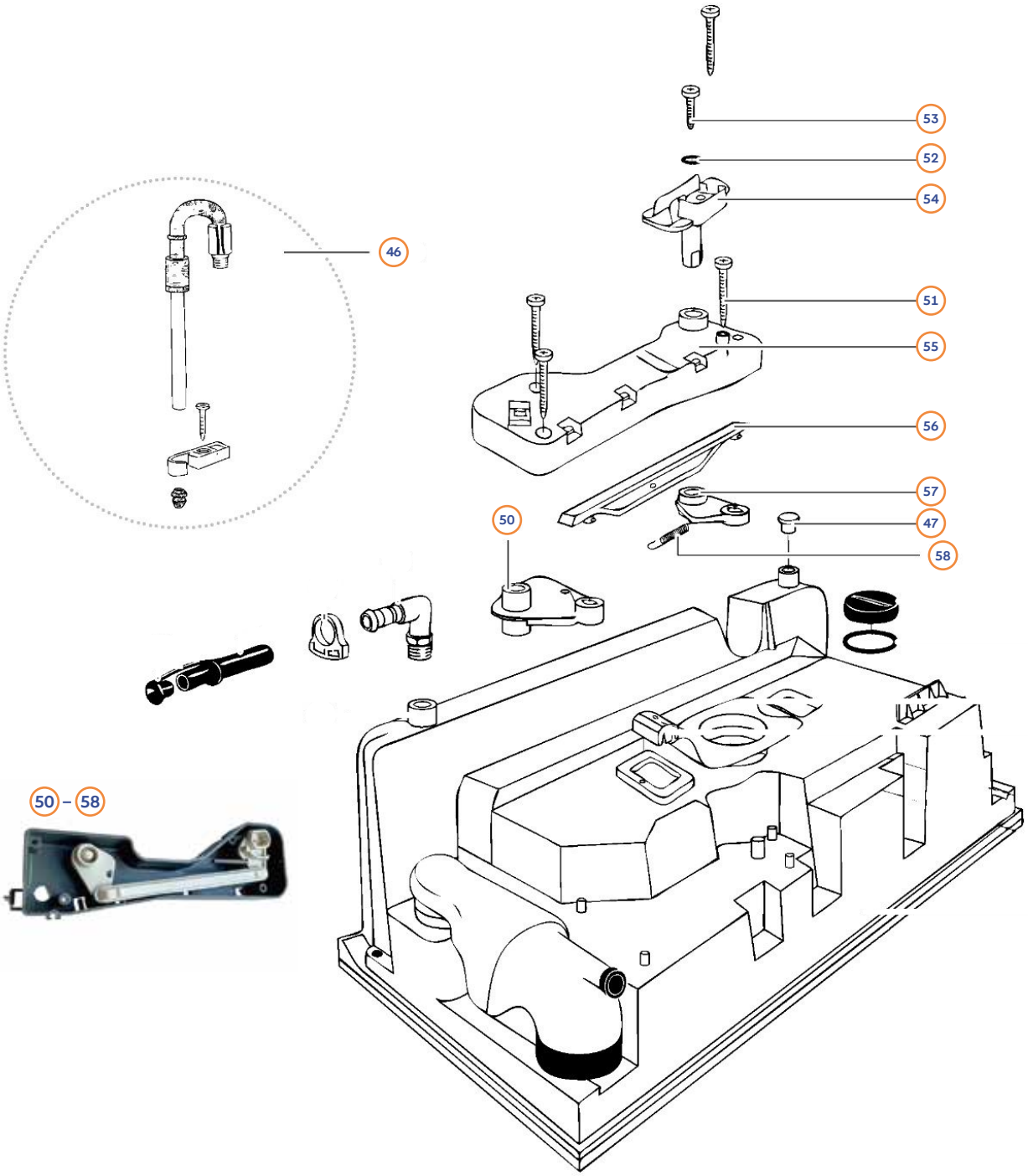

Poz.	Č. Movera	Č. výrobcu	Názov dielu
46 a - 47	9979020	21370	Vypúšťacia rúrka pre ľavostranné riadenie LHD > marec 1998
46 b - 47	9956126	21371	Výpustná rúrka pre vozidlá s volantom vpravo RHD > marec 1998
50 - 58	9956190	2032574	Pohybový mechanizmus kpl. fb. gré

Diely bez čísla pozície dodáva Thetford. Obráťte sa priamo na Thetford.

THETFORD Abwassertank C2-C3-C4

Nová verzia

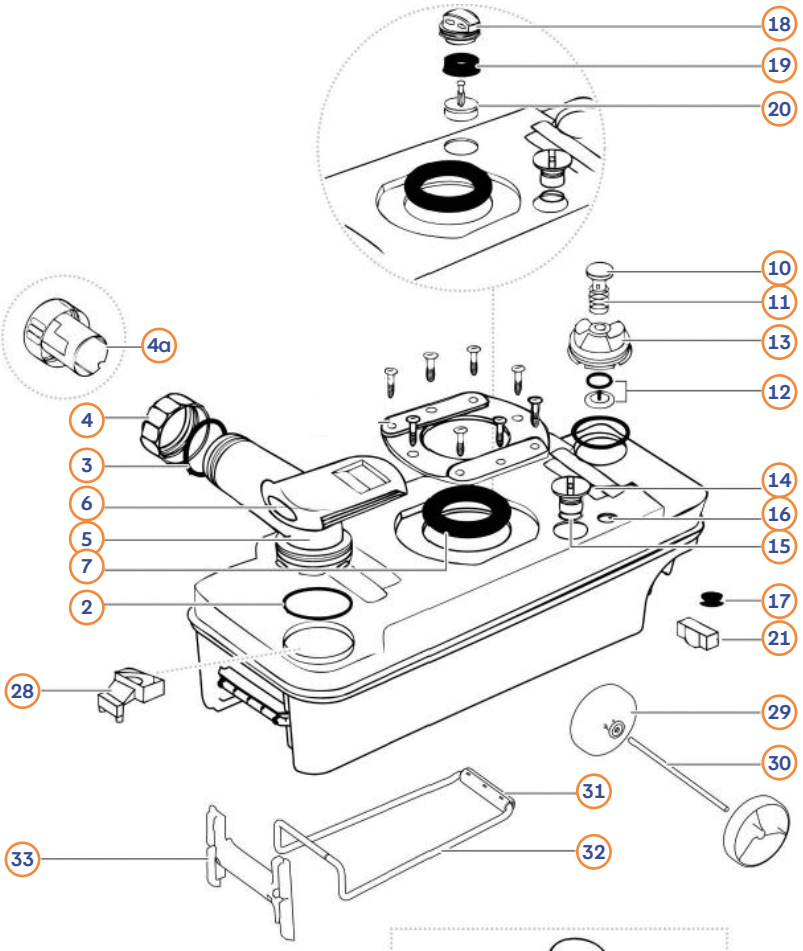



9979120 9956132

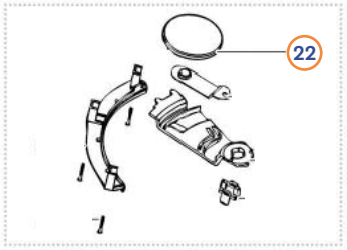



Poz.	Č. Movera	Č. výrobcu	Názov dielu
2 - 3	9979150	16195	O-krúžok
2 - 5	9979170	1619674	O-krúžok, tesnenie, skrutkovací uzáver, vypúšťacie hrdlo, sivé vyhotovenie
3 - 4	9956221	1638478	Skrutkovací uzáver vrátane tesnenia farba žltá
4a	9956215	2581078	Skrutkovací uzáver s dávkovacou jednotkou
6	9956220	2133374	Krycia doska posúvača, sivá
7	9979120	16175	Tesnenie posúvača do 15.06.00
7	9956132	23721	Schieberdichtung ab 15.06.00
10 - 12	9956165	0752478	Tlačidlo odvetrania, pružina, držiak tesnenia, žlté vyhotovenie
10 - 13	9979140	1617674	Ventilné ventily AW Fb. gré
14	9922425	20050174	Sivá rukoväť posúvača od 15.06.00
17	9977450	20339	Tesnenie pretlakového ventilu
18 - 20	9956222	2372274	Plavák, tesnenie, odvzdušňovací ventil, sivá farba
19	9956127	21528	Tesnenie
21	9979030	21510	Plávanie pod nadmerným tlakom
22	9990594	23847	Doska posúvača
28	9979640	21322	Plavák
29 - 30	9932683	200640142	Roda a osi
31	9946508	20064174	Rukoväť
31-32	na dopyt	20064374	Oblúk s rukoväťou
33	9936087	20064474	Držiak prepravnej rukoväti
bez obr.	9951104	20063874	Pravá nádrž odpadovej vody, nová verzia, sivá
bez obr.	9951105	20063974	Ľavá nádrž odpadovej vody, nová verzia, sivá

Diely bez čísla pozície dodáva Thetford. Obráťte sa priamo na Thetford.

THETFORD Abwassertank C2-C3-C4

Stará verzia

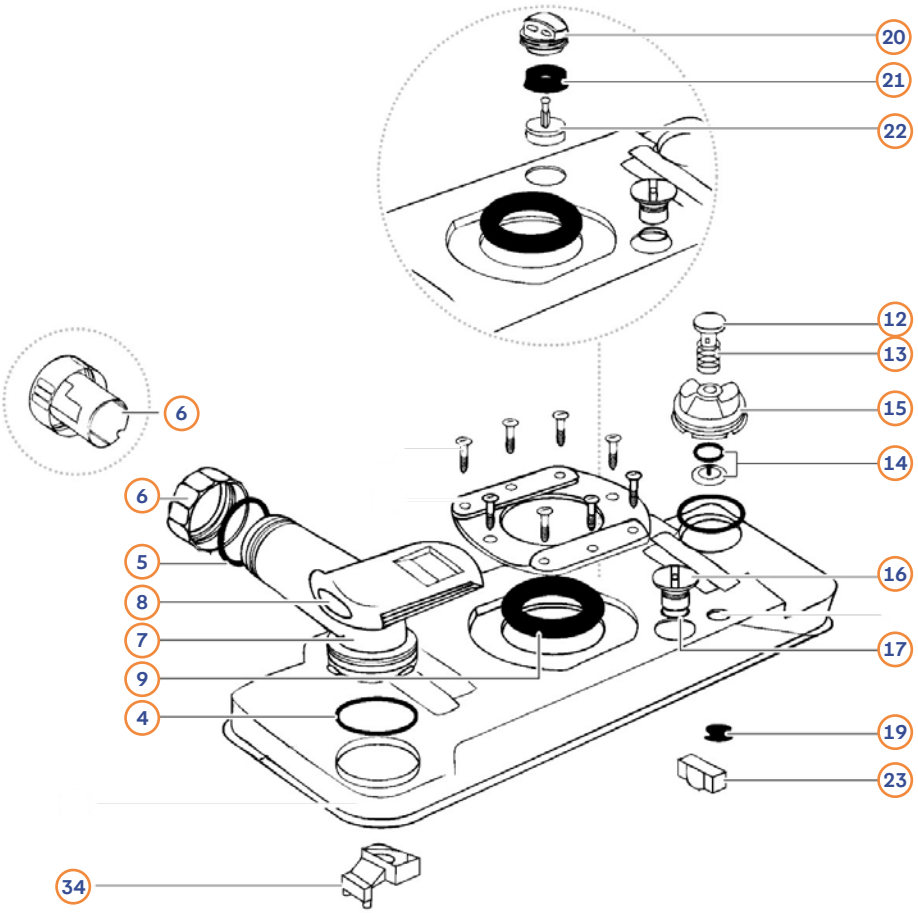

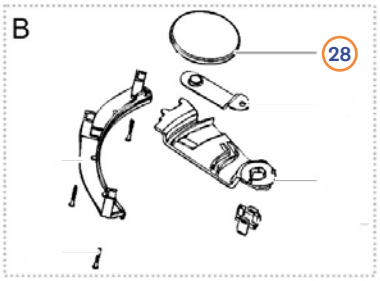

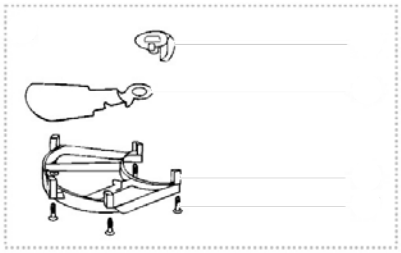

Poz.	Č. Movera	Č. výrobcu	Názov dielu
4 - 5	9979150	16195	O-krúžok
4 - 7	9979170	1619674	O-krúžok, tesnenie, skrutkovací uzáver, vypúšťacie hrdlo, sivé vyhotovenie
5 - 6	9956221	1638478	Skrutkovací uzáver s tesnením, žltá farba
6	9956215	2581078	Skrutkovací uzáver s dávkovacou jednotkou, farba žltá
8	9956220	2133374	Krycia doska posúvača, sivá
9a	9979120	16175	Tesnenie posúvača do 15.06.00
9 b	9956132	23721	Schieberdichtung ab 15.06.00
12 - 14	9956165	0752478	Tlačidlo odvetrania, pružina, držiak tesnenia, žlté vyhotovenie
12 - 15	9979140	1617674	Ventilné ventily AW Fb. gré
16 - 17	9976620	2145874	Sivá rukoväť posúvača do 15.06.00
16 - 17	9922425	20050174	Sivá rukoväť posúvača od 16.06.00
19	9977450	20339	Tesnenie pretlakového ventilu
20 - 22	9956222	2372274	Plavák, tesnenie, odvzdušňovací ventil, sivá farba
21	9956127	21528	Tesnenie
23	9979030	21510	Plávanie pod nadmerným tlakom
28	9990594	23847	Schieberplatte ab 15.06.2000
34	9979640	21322	Plavák

Diely bez čísla pozície dodáva Thetford. Obráťte sa priamo na Thetford.

THETFORD Kazetová toaleta C200 CW/CWE

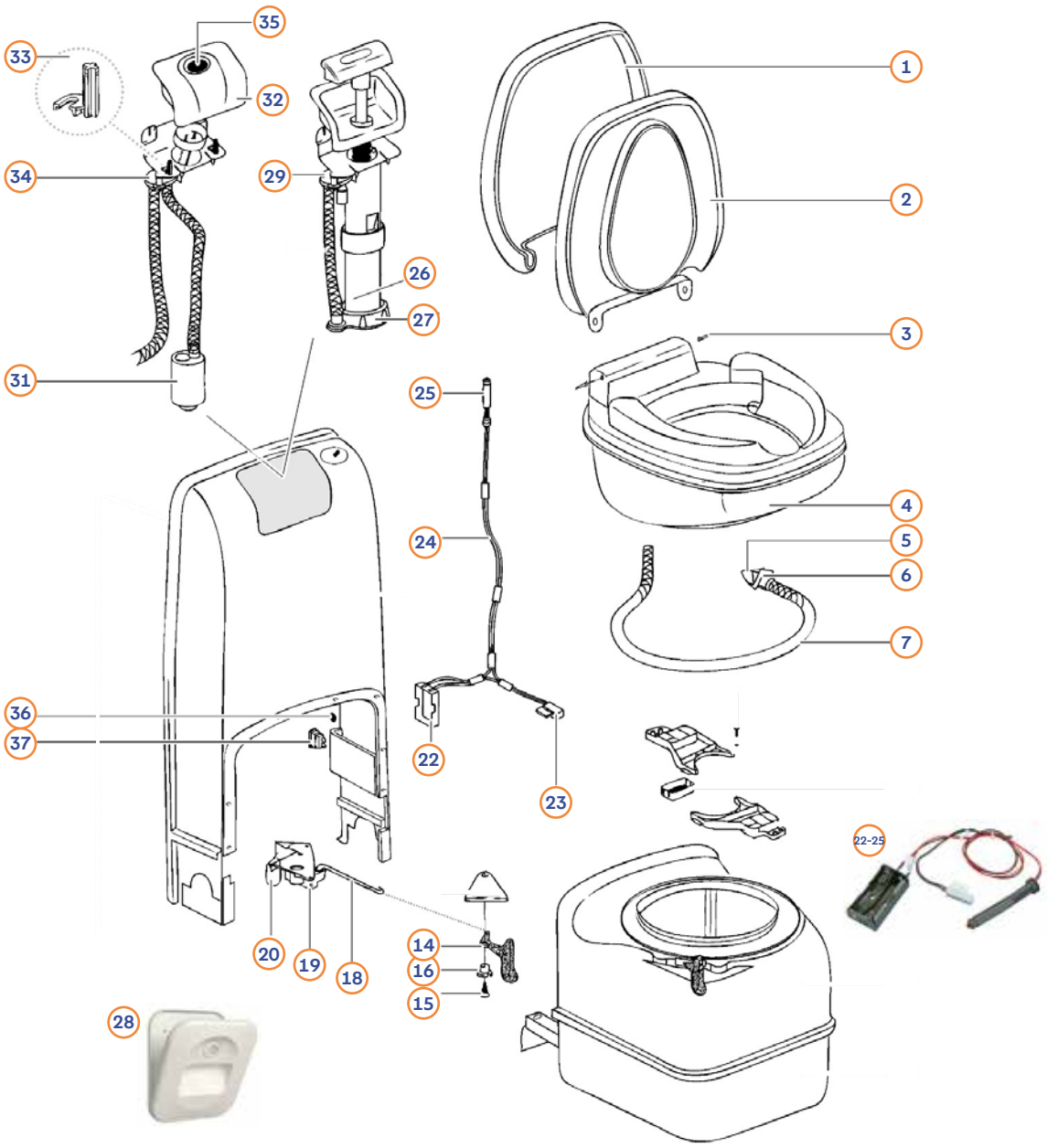

Poz.	Č. Movera	Č. výrobcu	Názov dielu
1 - 3	9961103	2334362	Toaleta s krytom kompletné fb. biela
3	9956193	2370762	Čap pántu, biela farba
4	9936561	2334462	Útok kompletný
5 - 7	9956194	2371062	Splachovacia hadica, splachovacia dýza, O-krúžok, biela farba
14 - 16	9956195	2371374	Rukoväť posúvača, skrutka a podložka, sivé vyhotovenie
18 - 20	9990816	23848	Držiak posúvača
20 b	9907492	23580	Držiak vonkajšieho odvetrania
22 - 25	9956133	23738	Držiak batérie, spínač, káblová súprava a LED ukazovateľ hladiny, model CW
23	9956196	2371462	Biely spínač, model CWE
26	9956197	2373962	Ručné čerpadlo, biele
27	9994991	23845	Upevnenie prsteň
28	9932235	2379180	Vodné náplne, biele
29	9976480	16833	Prerušovač podtlaku
31	9979280	16374	Pumpy
32 - 33	9956198	2377162	Pevné kontajnery Fb. biela
34	9976480	16833	Prerušovač podtlaku
35	9999164	23792	Prepínač
36	9921952	2385274	Odstránenie skrutky
37	9956128	21766	Poistka, 2 ks

Diely bez čísla pozície dodáva Thetford. Obráťte sa priamo na Thetford.

THETFORD Kazetová toaleta C200 S/CS

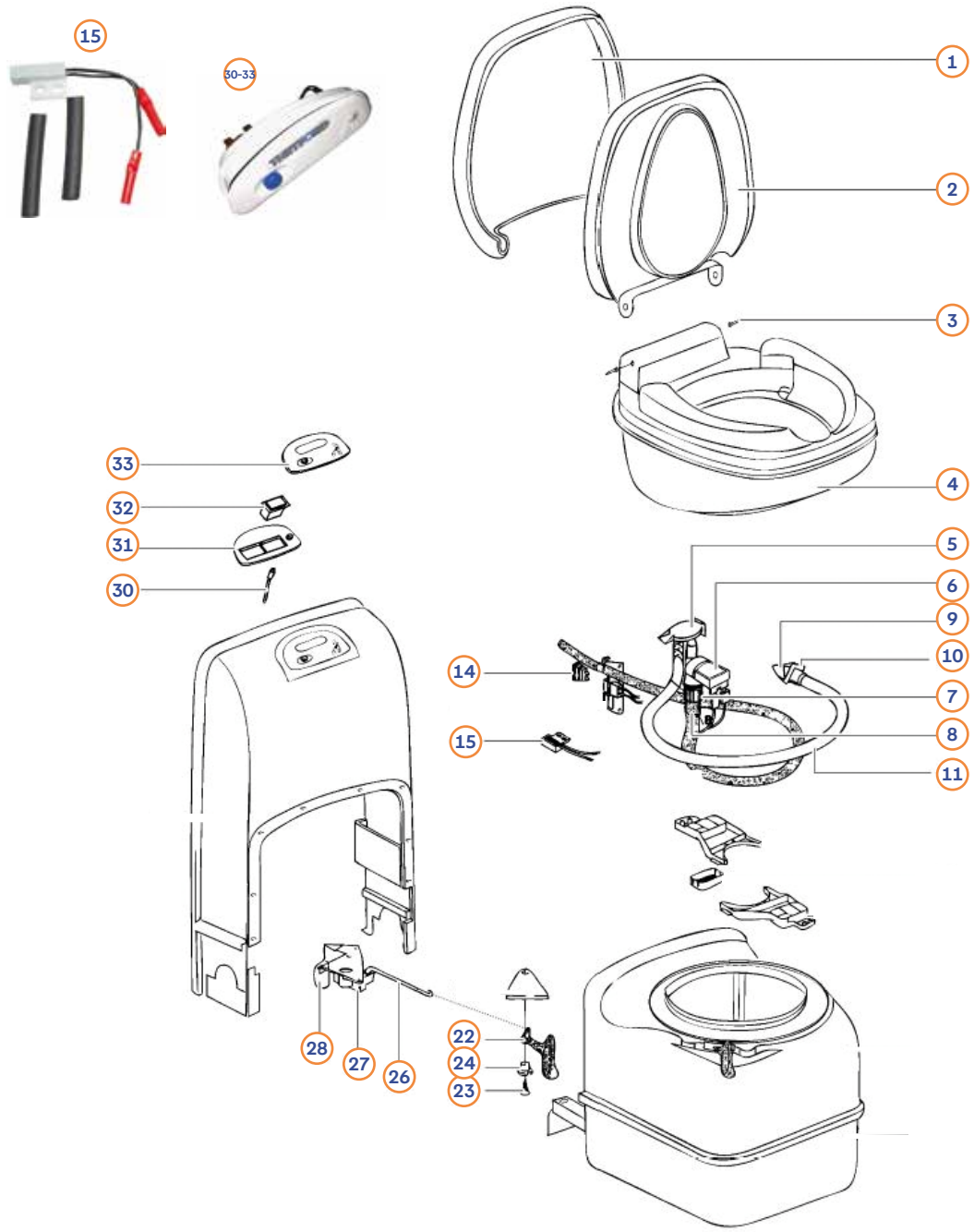

Poz.	Č. Movera	Č. výrobcu	Názov dielu
1 - 3	9961103	2334362	Sedátko s vekom a čapom pántu, biela farba
3	9956193	2370762	Čap pántu, biela farba
4	9936561	2334462	Šíľka kpl.
5	9976480	16833	Prerušovač podtlaku
6 - 8	9956129	23709	Magentventil s výhrou
7 - 8	9909772	23851	Prípojka, prevlečná matica a tesnenie
9 - 11	9956194	2371062	Splachovacia hadica, splachovacia dýza, O-krúžok, biela farba
14	9956128	21766	Poistka, 2 ks
15	9956196	2371462	Spínač, biely
22 - 24	9956195	2371374	Rukoväť posúvača, skrutka a podložka, sivé vyhotovenie
26-28	9990816	23848	Držiak posúvača
26 - 28	9907492	23850	Držiak posúvača pre vyhotovenie s vonkajším odvetraním
30	9956131	23718	LED indikátor
32	9956130	23716	Spálením tlačidla
30 - 33	9992108	2384662	Ovládací panel

Diely bez čísla pozície dodáva Thetford. Obráťte sa priamo na Thetford.

THETFORD Nádrž na odpadovú vodu C200

Stará verzia

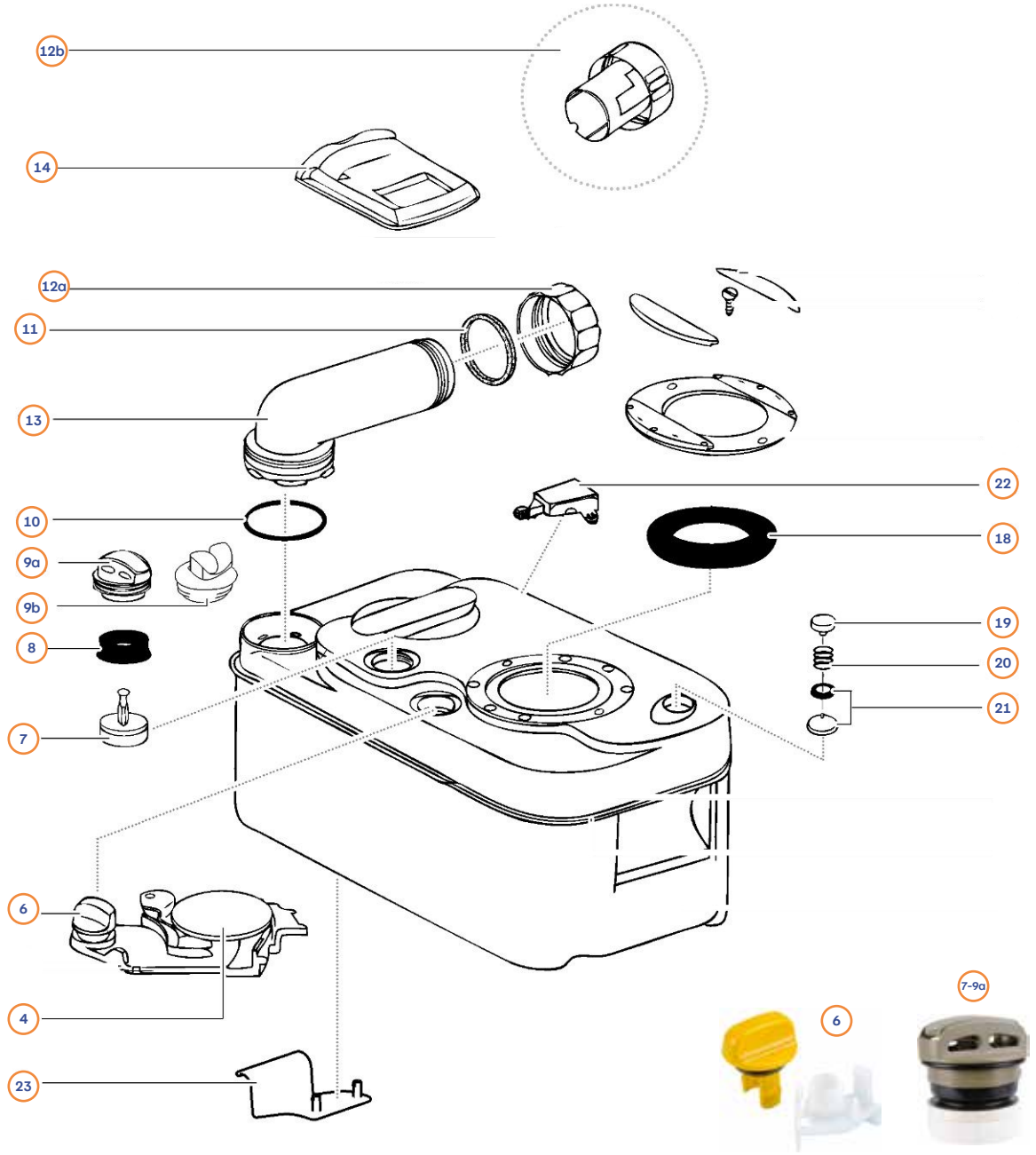

Poz.	Č. Movera	Č. výrobcu	Názov dielu
4	9990594	23847	Posuvná doska nádrže odpadovej vody
6	9956223	2374378	Žltý ovládací gombík posúvača
7 - 9 a	9956222	2372274	Plavák, tesnenie, odvzdušňovací ventil, sivá farba
7 - 9 b	9956381	2378874	Odvzdušňovací ventil vonkajšieho odvetrania
8	9956127	21528	Tesnenie
10 - 11	9979150	16195	O-krúžok
10 - 13	9979170	1619674	O-krúžok, tesnenie, skrutkovací uzáver, vypúšťacie hrdlo, sivé vyhotovenie
10-13	na dopyt	1619678	O-krúžok, tesnenie, skrutkovací uzáver a vypúšťacie hrdlo, žlté vyhotovenie
11 - 12	9956221	1638478	Skrutkovací uzáver s tesnením, žltá farba
11-12	na dopyt	1638474	Skrutkovací uzáver vrátane tesnenia, sivá farba
12 a	9956215	2581078	Skrutkovací uzáver s dávkovacou jednotkou, farba žltá
12b	na dopyt	2581074	Skrutkovací uzáver s dávkovacou jednotkou, farba sivá
14	9956220	2133374	Krycia doska posúvača, sivá
18	9956132	23721	Tesnenie posúvača od 15.06.00
19-21	9956165	0752478	Tlačidlo odvetrania, pružina, držiak tesnenia, žlté vyhotovenie
22	9979810	23726	Plavák ukazovateľa hladiny
23	9990995	2384978	Držať klam

Diely bez čísla pozície dodáva Thetford. Obráťte sa priamo na Thetford.

THETFORD Nádrž na odpadovú vodu C200

Nová verzia

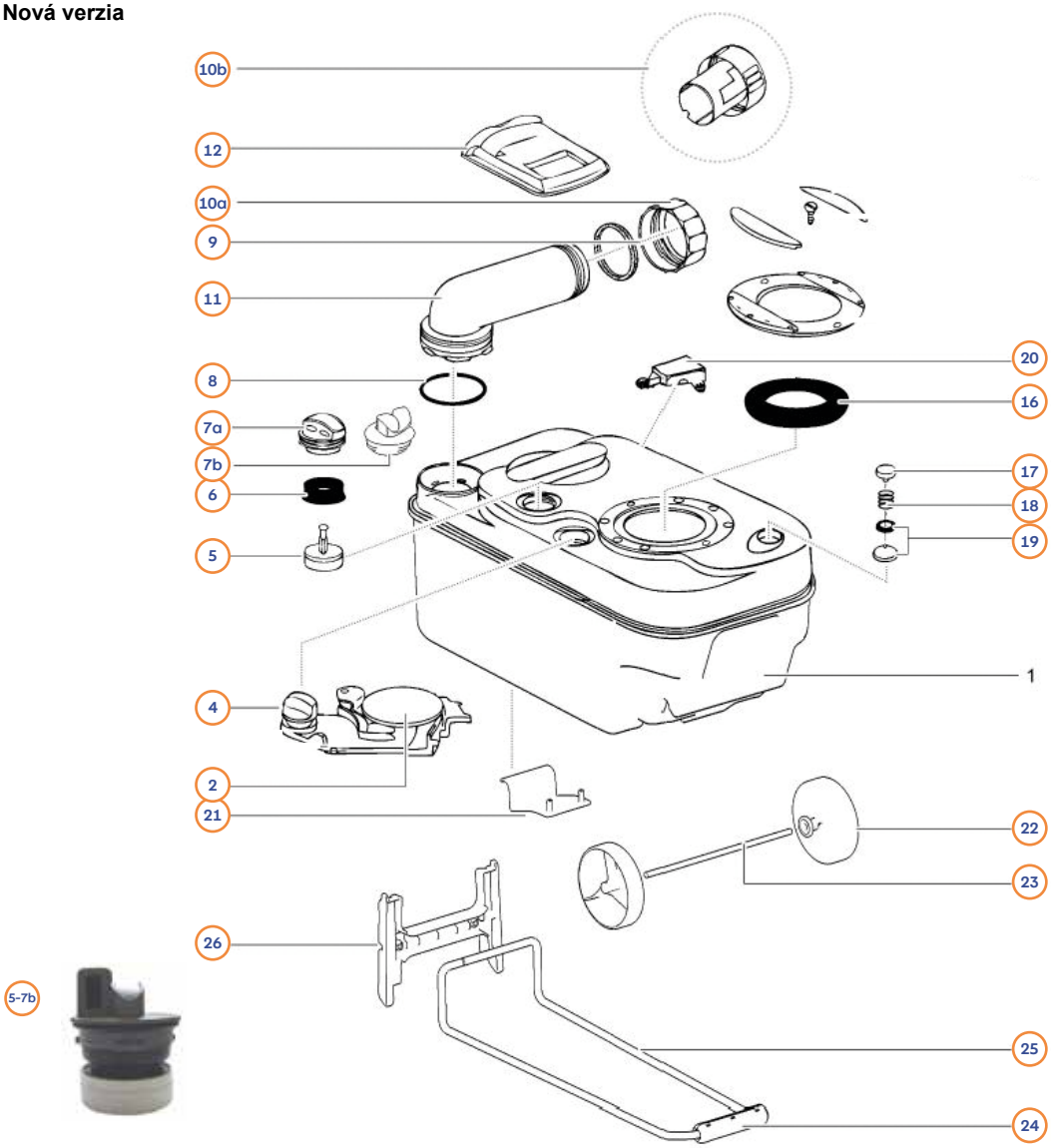

Poz.	Č. Movera	Č. výrobcu	Názov dielu
2	9990594	23847	Doska posúvača
4	9956223	2374378	Žltý ovládací gombík posúvača
5 - 7 a	9956222	2372274	Odvzdušňovací ventil, sivá farba
5 - 7 b	9956381	2378874	Odvzdušňovací ventil pre vyhotovenie s vonkajším odvetraním
6	9956127	21528	Tesnenie
8 - 9	9979150	16195	O-krúžok
8 - 11	9979170	1619674	O-krúžok, tesnenie, skrutkovací uzáver, vypúšťacie hrdlo, sivé vyhotovenie
8-11	na dopyt	1619678	O-krúžok, tesnenie, skrutkovací uzáver a vypúšťacie hrdlo, žlté vyhotovenie
9 - 10 a	9956221	1638478	Skrutkovací uzáver a tesnenie farba žltá
9-10a	na dopyt	1638474	Skrutkovací uzáver a tesnenie, sivá farba
9 - 10 b	9956215	2581078	Skrutkovací uzáver s dávkovacou jednotkou, farba žltá
9-10b	na dopyt	2581074	Skrutkovací uzáver s dávkovacou jednotkou, farba sivá
12	9956220	2133374	Krycia doska posúvača, sivá
16	9956132	23721	Tesnenie posúvača
17 - 19	9956165	0752478	Tlačidlo odvetrania, pružina, držiak tesnenia, žlté vyhotovenie
20	9979810	23726	Plavák ukazovateľa hladiny
21	9990995	2384978	Držať klam
22-23	9932683	200640142	Kolesá (2 kusy) + osi
24	9946508	20064174	Rukoväť
24-25	9933664	20064274	Chrápanie s bublinkami
26	9936087	20064474	Dopravný gril
bez obr.	9959655	2334174	Kompletná nádrž odpadovej vody, nová verzia, sivá
bez obr.	na dopyt	2334274	Kompletná nádrž odpadovej vody, nová verzia s vonkajším odvetraním, sivá

Diely bez čísla pozície dodáva Thetford. Obráťte sa priamo na Thetford.

THETFORD Kazetová toaleta C223S / C223CS

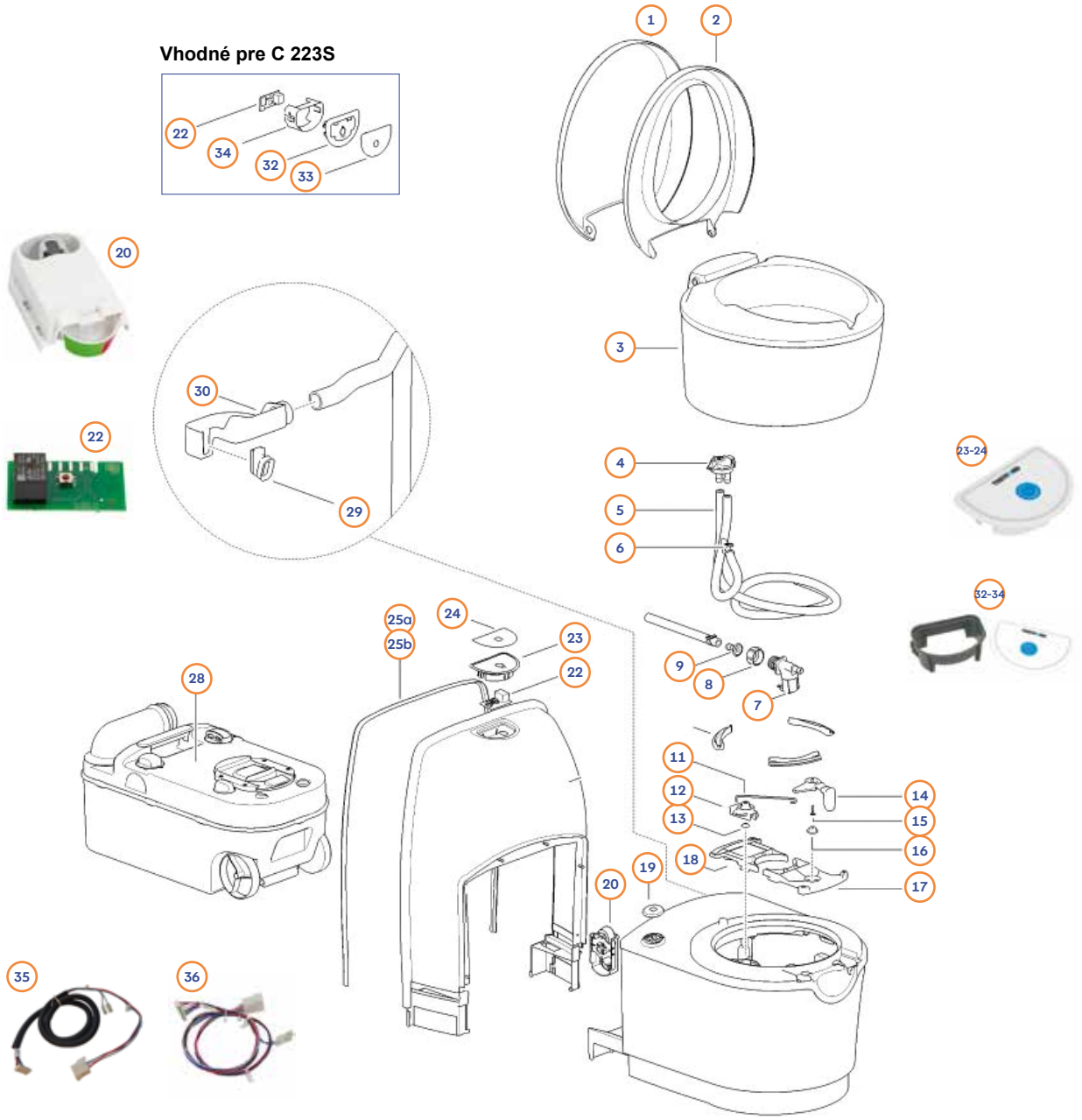

Obrázok zobrazuje verziu C 223CS

Poz.	Č. Movera	Č. výrobcu	Názov dielu
1 - 2	9927979	20095062	Toaleta s krytom
3	9933337	20095162	Fb. biela fb
4	9976480	16833	Prerušovač podtlaku
5 - 6	9946448	20095262	Splachovacia rúrka a dýza
7 - 9	9956129	23709	Elektromagnetický ventil s prevlečnou maticou a prípojkou
8 - 9	9909772	23851	Prevlečná matica a prípojka
11 - 13	9936056	200954	Držiak sedla
14 - 16	9925857	20095307	Rukoväť Blade
17 - 18	9937693	200955	Držiak misy
19	9929567	200956	Spálením tlačidla
20	9938834	200957	Ukazovateľ hladiny
22	9929109	200962	Doska riadenia výkonu
23 - 24	9938660	20097462	Ovládací panel C223CS
24	na dopyt	200960	Nálepka na ovládací panel
25 a	9946988	200975	Stredná tesnenie C223CS
25 b	9933975	200958	Tesnenie pri stene C223S
28	9932019	20087762	Súprava FreshUp (univerzálna nádrž na odpadovú vodu a toaletné sedadlo)
32 - 34	9929460	20096162	Ovládací panel C223S
29 - 30	9936478	20095962	Puzdro vonkajšieho odvetrania
35	9938173	200963	Káblový zväzok C223S
36	na dopyt	200976	Káblový zväzok C223CS

Diely bez čísla pozície dodáva Thetford. Obráťte sa priamo na Thetford.

THETFORD Kazetová toaleta C222SWE/C224CW

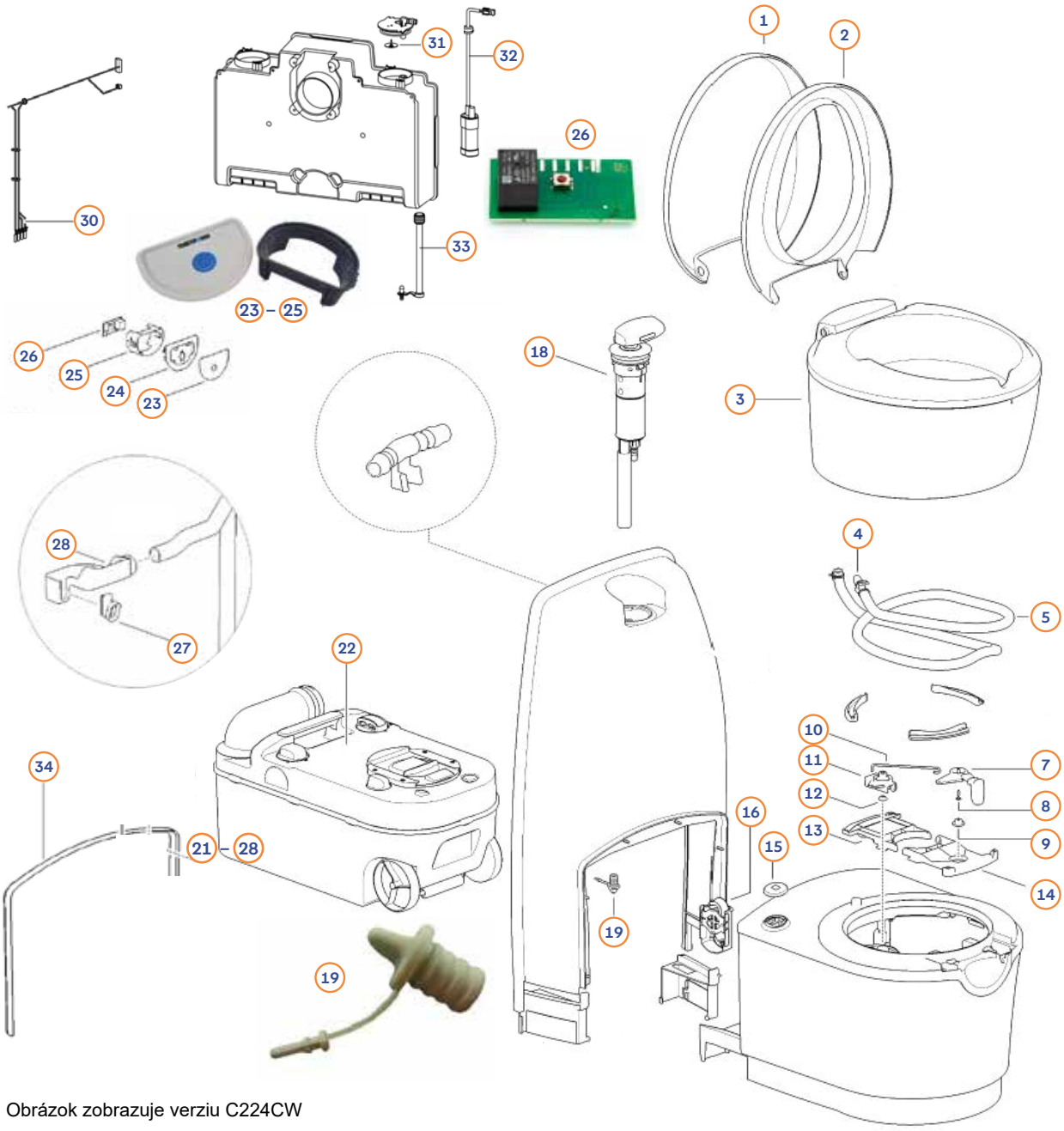

Obrázok zobrazuje verziu C224CW

Poz.	Č. Movera	Č. výrobcu	Názov dielu
1 - 2	9927979	20095062	Toaleta s krytom
3	9933337	20095162	Fb. biela fb
4 - 5	9939367	20097962	Splachovacia rúrka a dýza C224CW
4-5	9946448	20095262	Splachovacia rúrka a dýza C222SWE
7 - 9	9925857	20095307	Rukoväť Blade
10 - 12	9936056	200954	Držiak sedla
13 - 14	9937693	200955	Predný a zadný držiak misy
15	9929567	200956	Spálením tlačidla
16	9938834	200957	Ukazovateľ hladiny
18	9937538	200980	Pumpy C224CW
19	9921952	2385274	Vypúšťacia skrutka C224CW
22	9932019	20087762	Súprava FreshUp (univerzálna nádrž na odpadovú vodu a toaletné sedadlo)
23	na dopyt	200960	Nálepka ovládacieho panela C222SWE
23-25	9929460	20096162	Vložky kpl. pre ovládací panel C222SWE
26	9929109	200962	Doska plošných spojov ovládacieho panela C222SWE
27-28	9936478	20095962	Puzdro vonkajšieho odvetrania C222SWE
30	9938173	200963	Káblový zväzok C222SWE
31	na dopyt	93434	Vnútorné ventil C222SWE
32	9946512	93435	Vodné čerpadlo C222SWE
33	na dopyt	93436	Odtoková rúrka C222SWE
34	9933975	200958	Stredná tesnenie C222SWE

Diely bez čísla pozície dodáva Thetford. Obráťte sa priamo na Thetford.

THETFORD Nádrž na odpadovú vodu C220

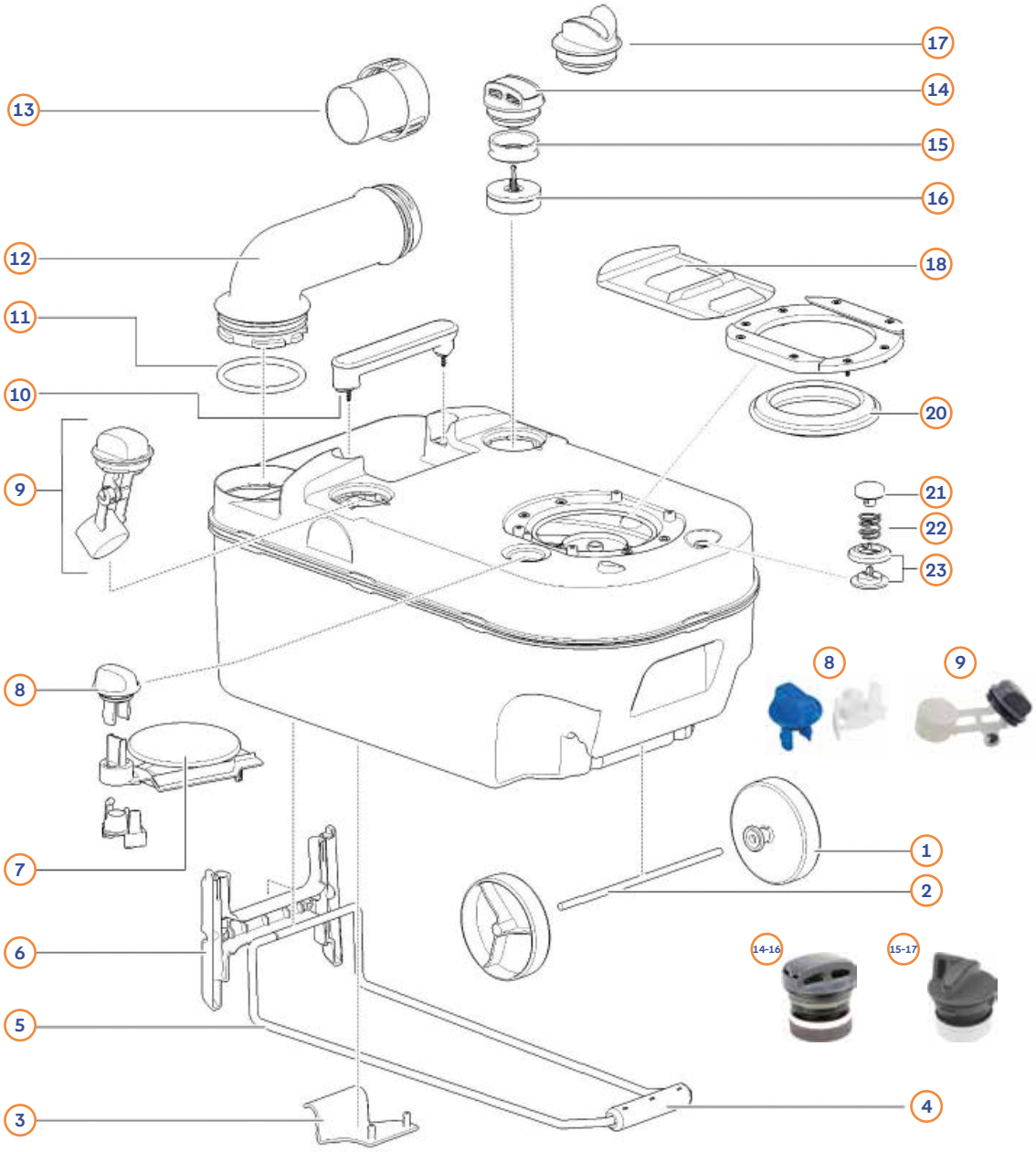

Poz.	Č. Movera	Č. výrobcu	Názov dielu
1 - 2	9932683	200640142	Kolesá a osi
3	9933851	2384985	Tankovanie
4	9959085	20096685	Rukoväť
4 - 5	9929414	20096585	Oblúk s rukoväťou
6	9929423	20096806	Držiak prepravnej rukoväti
7	9992266	50731	Veko mechanizmu posúvača
8	9929624	20097085	Otvárač posúvača
9	9932736	200971	Rameno plaváka
10	9946204	20097206	Tragický pojem
11 - 13	na dopyt	20097385	Kompletná odtoková rúrka, modrá
11-13	9939089	20097306	Kompletná odtoková rúrka, sivá
13	9925517	20096785	Skrutkovací uzáver, modrý
14 - 16	9933917	2372206	Automatický odvzdušňovací ventil
15 - 17	9936129	2378806	Odvzdušňovací ventil vonkajšieho odvetrania
18	9992475	5071806	Kryt posúvača
20	9956132	23721	Tesnenie posúvača
21 - 23	9934723	0752485	Plný ventilátor
bez obr.	9924409	20097706	Nádrž na odpadovú vodu, komplet
bez obr.	9924464	20097806	Kompletná nádrž odpadovej vody pre vonkajšie odvetranie

Diely bez čísla pozície dodáva Thetford. Obráťte sa priamo na Thetford.

THETFORD Kazetová toaleta C402 C / X

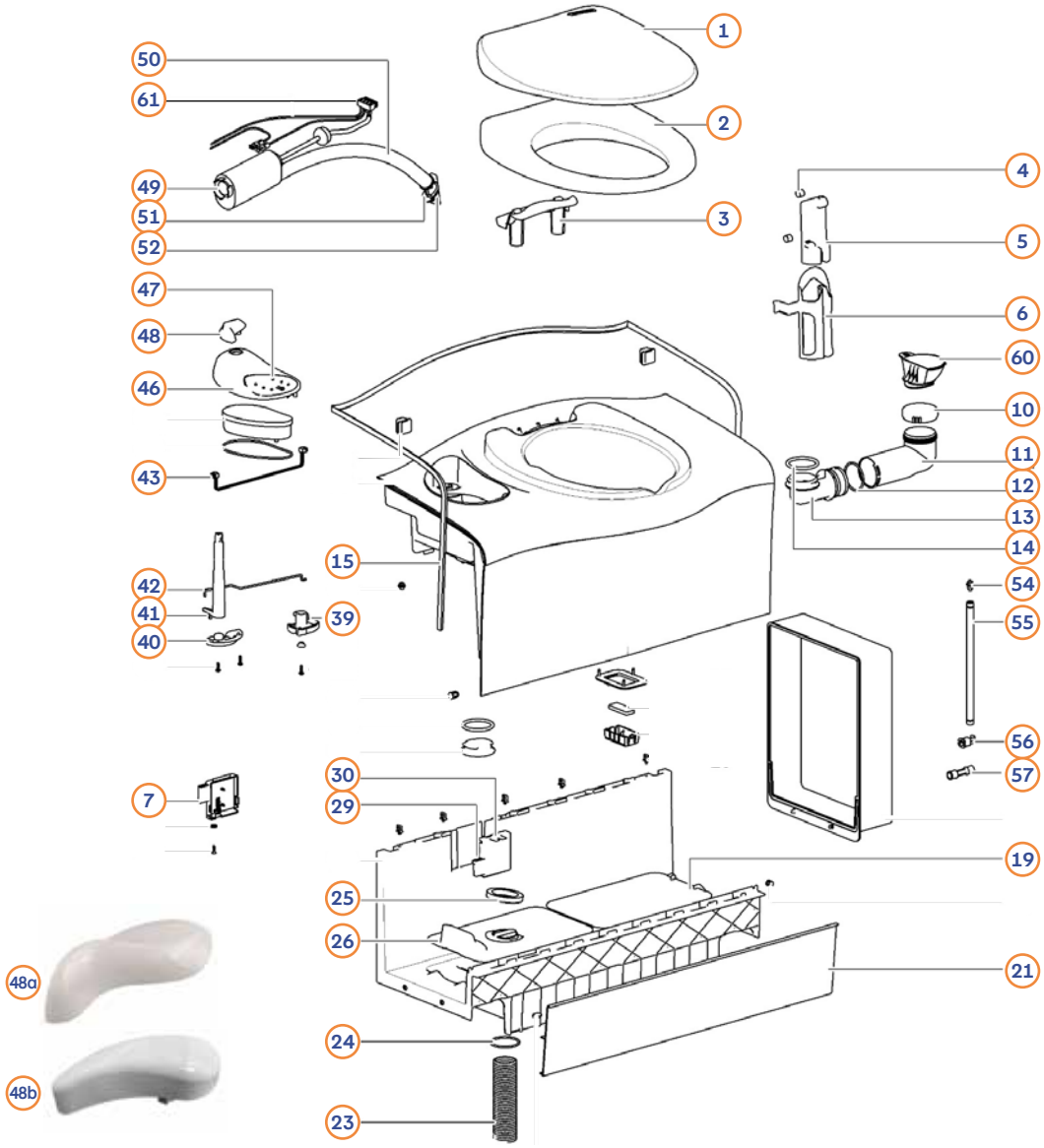

Poz.	Č. Movera	Č. výrobcu	Názov dielu
1 - 3	9942368	5181462	Sedenie s krytom
4-7+30b	9990969	3233062	Podpora C402X
10	9908369	1684816	Podpora pre pokrytie vody
10 - 14	9991628	3231506	Plnivo 230 mm
10-14	9946090	5181706	Plnivo 255 mm
15	9991629	32311	Tesnenie pri stene
19	9922769	5180962	Skladový kryt
21	9924482	3242662	Blend s 3 klipmi
23 - 25	9981490	32324	Systém odvetrania do exteriéru
26	9947824	51819	Krytová doska pre vonkajšie zvlhčenie
29	9956128	21766	Poistka
30 a	9991630	3231662	Spínač HT 402 C
30 b	9991631	3231762	Spínač HT 402 X
39 - 41	9998213	51802	Driek
42	9936086	51806	Spojenie
43	9998644	32319	Káblový zväzok
46 - 48 a	9954238	5181062	Ovládací prvok C 402 C (1 LED)
46 - 48 b	9954237	5181162	Ovládací prvok C 402 X (6 LED)
48a	9999446	5180362	Rukoväť
48b	9926446	5181362	Rukoväť
49	9979280	16374	Pumpy
50 - 52	9933852	5180762	Splachovacia hadica, O-krúžok a dýza
54 - 57	9994639	5180474	Diel hadice pre toalety > 10.2005
60	9990616	3232916	Lievik odvzdušňovacieho hrdla
61	9928131	51808	Zásuvky na PCB

Diely bez čísla pozície dodáva Thetford. Obráťte sa priamo na Thetford.

THETFORD Kazetová toaleta C403L

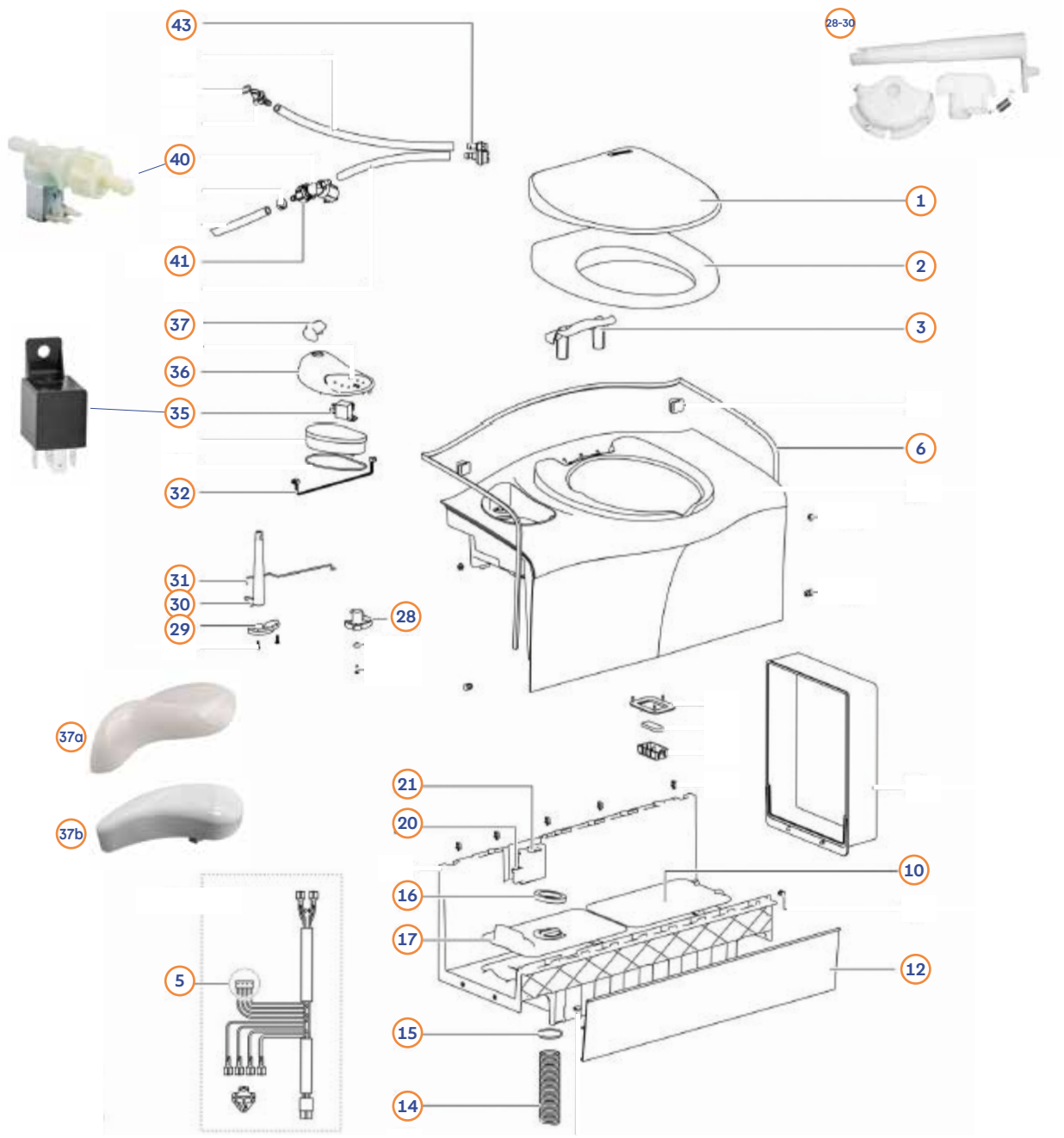

Poz.	Č. Movera	Č. výrobcu	Názov dielu
1 - 3	9942368	5181462	Sedenie s krytom
5	9928131	51808	Náhradný štítok
6	9991629	32311	Tesnenie pri stene
10	9922769	5180962	Skladový kryt
12	9924482	3242662	Blend s 3 klipmi
14 - 16	9981490	32324	Systém odvetrania do exteriéru
17	9947824	51819	Krytová doska pre vonkajšie zvlhčenie
20	9956128	21766	Poistka
21	9991631	3231762	Spínač
28 - 30	9998213	51802	Driek
31	9936086	51806	Spojenie
32	9998644	32319	Káblový zväzok
35	9979027	20106	Relaxácia
36 - 37	9926959	5181262	Kontrolný panel
37a	9999446	5180362	Rukoväť
37b	9926446	5181362	Rukoväť
40	9956129	23709	Elektromagnetický ventil
41	9909772	23851	Prípojka, prevlečná matica
43	9976480	16833	Vakuum prekážok

Diely bez čísla pozície dodáva Thetford. Obráťte sa priamo na Thetford.

THETFORD Nádrž na odpadovú vodu C400

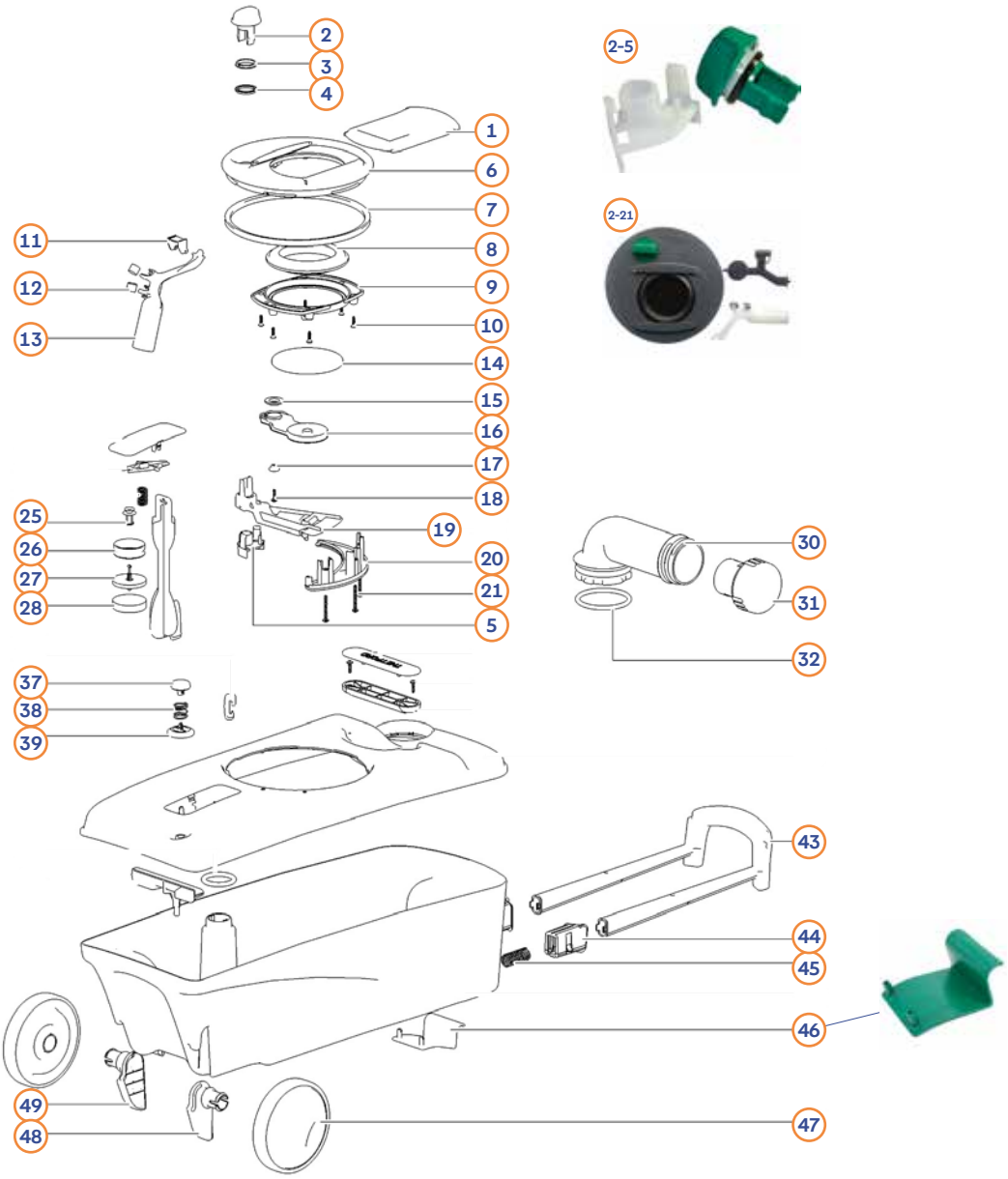

Poz.	Č. Movera	Č. výrobcu	Názov dielu
1	9996282	3230106	Doska posúvača
2 - 5	9992454	3230016	Skrutkovacie veko s tesnením
2 - 21	9990589	3233106	Mechanika pravá
2 - 21	9990448	3233206	Mechanika ľavá
6 a	9992429	3230206	Plátno okolo ľavej
6 b	9992711	3232806	Plátno okolo pravého
7	9992473	50724	Poetovanie v mechanizme
8	9956132	23721	Tesnenie posúvača od 15.06.00
11 - 13	9990588	32304	Rameno plaváka
14	9992266	50731	Veko mechanizmu posúvača
25 - 28	9992452	32305	Odvzdušňovací ventil
30 - 32	9991855	3230606	Výpustná rúrka s vekom a tesnením
31	9902387	2581016	Krytka výpustu
37 - 39	9992455	3230716	Uvoľňovací tlačidlo
43 - 45	9999350	5180516	Rukoväť
46	9993530	5180116	Tankový zámok
47 - 49	9993610	3230806	Kolesá s nápravou
bez obr.	9990823	3232706	Kompletná pravá nádrž na odpadovú vodu
bez obr.	9990593	3232606	Kompletná ľavá nádrž odpadovej vody

Diely bez čísla pozície dodáva Thetford. Obráťte sa priamo na Thetford.

THETFORD Kazetová toaleta C 502 C / X

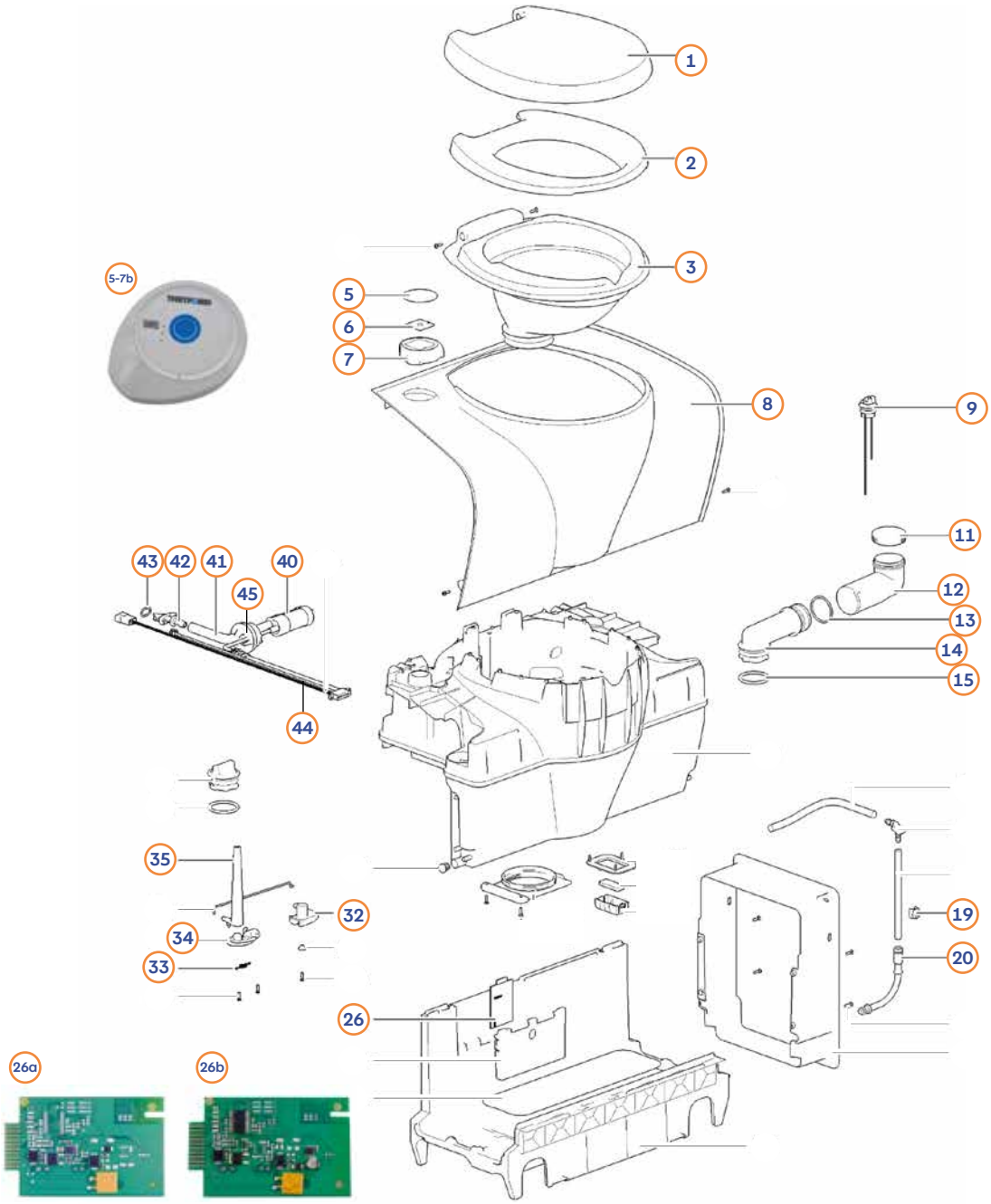

Poz.	Č. Movera	Č. výrobcu	Názov dielu
1 - 2	9927559	90713162	Kryt s sedadlom Fb. biela
3	9946250	9072762	Fb. biela / sivá
5 - 7 b	9947196	9072562	Biely otočný ovládač pre verziu C
5 - 7 c	9936428	9072462	Biely otočný ovládač pre verziu X
8	9959410	90731	Tesnenie pri stene
9	9938443	90702	Snímač vodnej úrovne
11	9908369	1684816	Kryt na vodné náplne
12 - 15 a	9915453	90710	Hrdlo na plnenie vody 150 mm
12 - 15 b	9927865	90719	Vodný náplň 310 mm
19	9915999	90711	Klip
19 - 20	9912283	90703	Rúrka ukazovateľa hladiny
26 a	9909279	90704	Doska plošných spojov pre verziu C
26 b	9916762	90712	Doska plošných spojov pre verziu X
32 - 35	9998213	51802	Driek
40	9916406	90714	Splachovacie čerpadlo
41 - 43	9932641	90705127	Prívodná rúrka, dýza a O-krúžok
44a	9945963	90720	Káblový zväzok pre verziu C
44b	9938956	90721	Káblový zväzok pre verziu X
45	9938028	9072662	Bajonetové uzatvorenie

Diely bez čísla pozície dodáva Thetford. Obráťte sa priamo na Thetford.

THETFORD Kazetová toaleta C 503 L

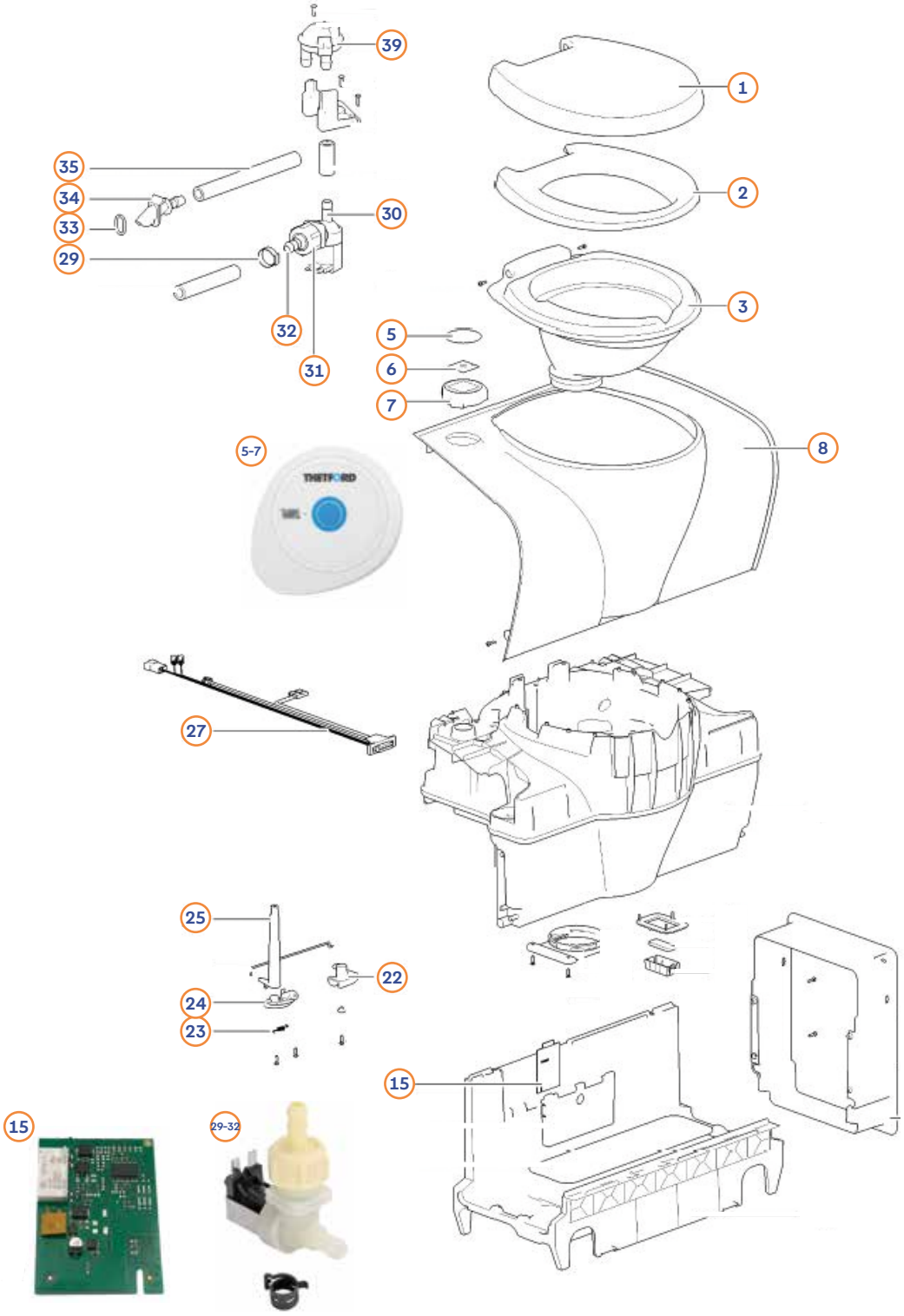

Poz.	Č. Movera	Č. výrobcu	Názov dielu
1 - 2	9927559	9071362	Sedátko s vekom, biele
3	9939654	90727127	Fb. biela fb
5 - 7	9919362	9072362	Spínač a tlačidlo, biele/sivé
8	9959410	90731	Tesnenie pri stene
15	9922757	90716	Ovládací prvok
22 - 25	9998213	51802	Driek
27	9938153	90722	Káblový zväzok
29 - 32	9915634	90717	Elektromagnetický ventil
33-35	9958963	90718	Prívodná rúrka, dýza a O-krúžok
39	9976480	16833	Prerušovač podtlaku

Diely bez čísla pozície dodáva Thetford. Obráťte sa priamo na Thetford.

THETFORD Nádrž na odpadovú vodu C500

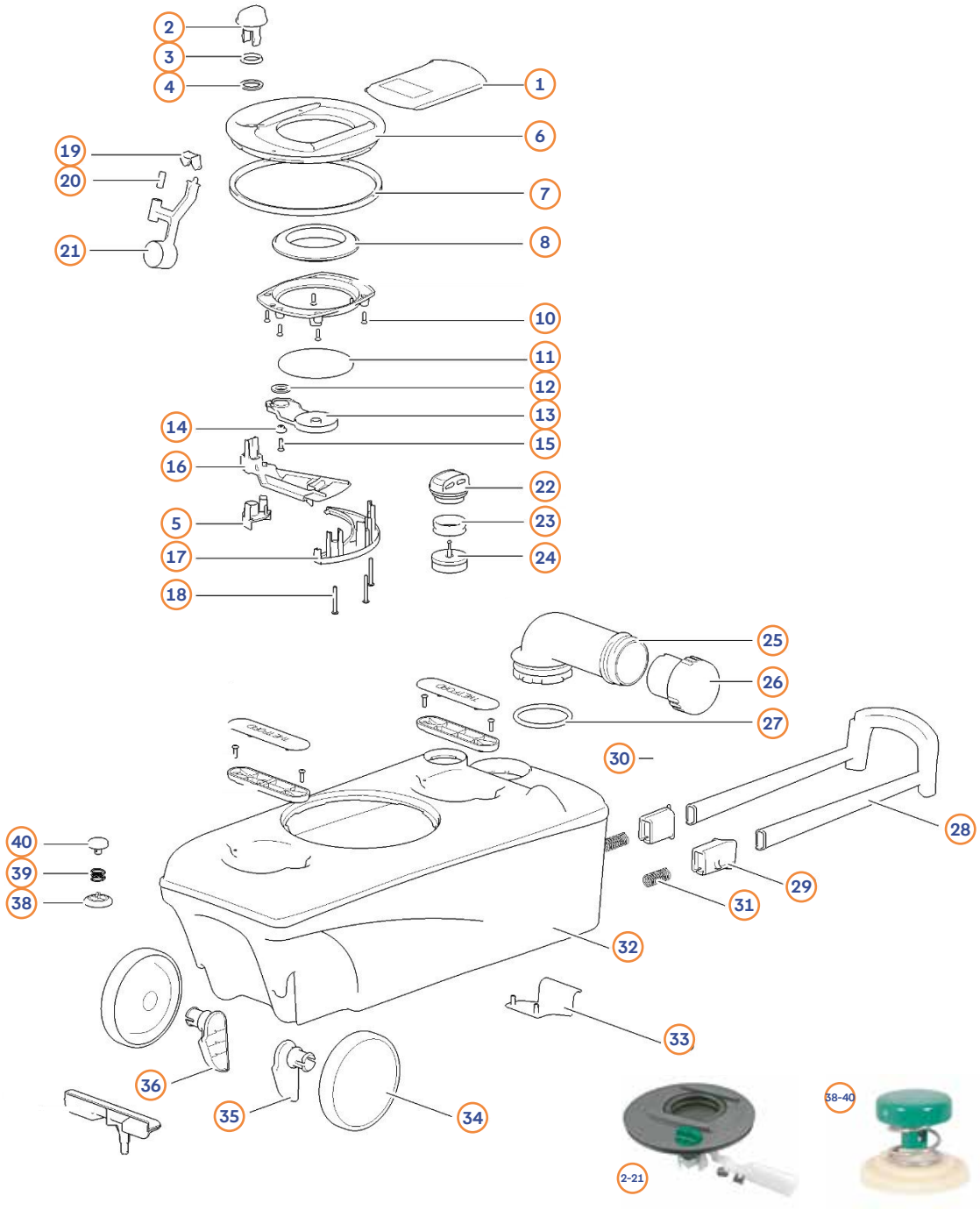

Poz.	Č. Movera	Č. výrobcu	Názov dielu
1	9996282	3230106	Doska posúvača
2 - 5	9992454	3230016	Skrutkovacie veko s tesnením
2 - 21 a	9990589	3233106	Mechanika pravá
2 - 21 b	9990448	3233206	Mechanika ľavá
6a	9992429	3230206	Plátno okolo ľavej
6 b	9992711	3232806	Plátno okolo pravého
7	9992473	50724	Poetovanie v mechanizme
8	9956132	23721	Tesnenie posúvača od 15.06.00
11	9992266	50731	Veko mechanizmu posúvača
19 - 21	9917603	90706	Rameno plaváka
22 - 24	9933917	2372206	Automatický ventil
25 - 27	9991855	3230606	Výpustná rúrka s vekom a tesnením
26	9902387	2581016	Fb. kryt zelený
28 - 31	9999350	5180516	Rukoväť
32 a	9901948	9070706	Nádrž odpadovej vody, pravé vyhotovenie
32 b	9901949	9070806	Nádrž odpadovej vody, ľavé vyhotovenie
33	9993530	5180116	Tankový zámok
34 - 36	9993610	3230806	Kolesá s nápravou
38 - 40	9992455	3230716	Uvoľňovací tlačidlo

Diely bez čísla pozície dodáva Thetford. Obráťte sa priamo na Thetford.

THETFORD Kazetová toaleta C250 CWE

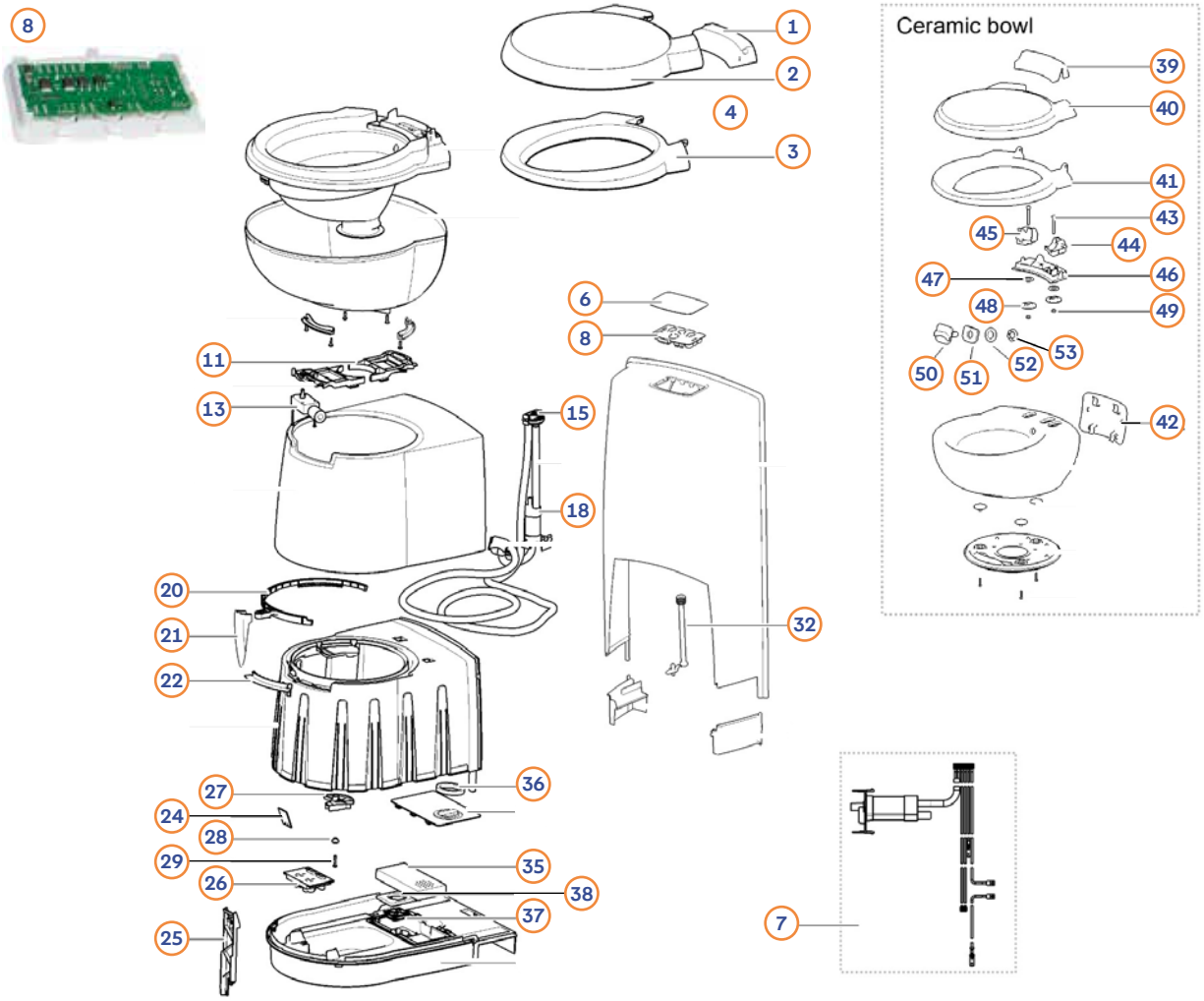

Poz.	Č. Movera	Č. výrobcu	Názov dielu
1 - 3	9909637	9340162	Kryt s sedadlom Fb. biela
1 - 4	9928352	5076762	Vnútorná časť plná
6	9992459	50708	Displej
7	9933352	50763	Pripojovací kábel
8 a	9992460	50709	Ovládací panel SN (= LED pri plnom nádrži)
8 b	9992462	50710	Ovládací panel SW (LED svieti pri plnej nádrži, funkcia blikania)
8 c	9992463	50711	Ovládací panel FF (= LED, keď je nádrž plná, funkcia blink, čerpadlo a elektrické Ťažko)
11	9925868	50733	Držiak misy
13	9919526	93415	Motor na elektrické opláchnutie
15	9976480	16833	Prerušovač podtlaku
18	9904119	50712	Pumpy
20	9916002	50760	Blade mechanizmus
21	9906733	9340247	Rukoväť
22	9918286	9342962	Vodný transformátor
24 a	9992466	50713	Spínací pliešok vypínača
24 b	9992467	50714	Spínací pliešok, jednostupňový
24 c	9992468	50715	Spínací pliešok, viacstupňový
24 a - 25	9999731	5075062	Názov: Rep Kit One Swith
24 b - 25	9998547	5075162	Držiak dosky plošných spojov
24 c - 25	9997931	5075262	Multi Level súprava
25 - 26	9992469	5071662	Zvláštne domy
27 - 29	9995841	50735	Držiak
32	na dopyt	50717	Odtok
35	9923189	50764	Náhradné filtre individuálne
35	9945573	50702	Náhradný filter 8 st.
35 - 38	9956359	50703	Ventilátor elektrický
36 - 37	9998541	50755	Ventilátor
39 - 49	9908878	9341262	Sedátko a veko, biela farba
42 - 49	9908879	9341362	Montážny materiál pre toaletné sedadlo
50 - 53	9925698	5075662	Splachovacia dýza

Diely bez čísla pozície dodáva Thetford. Obráťte sa priamo na Thetford.

THETFORD Kazetová toaleta C 250 S/CS

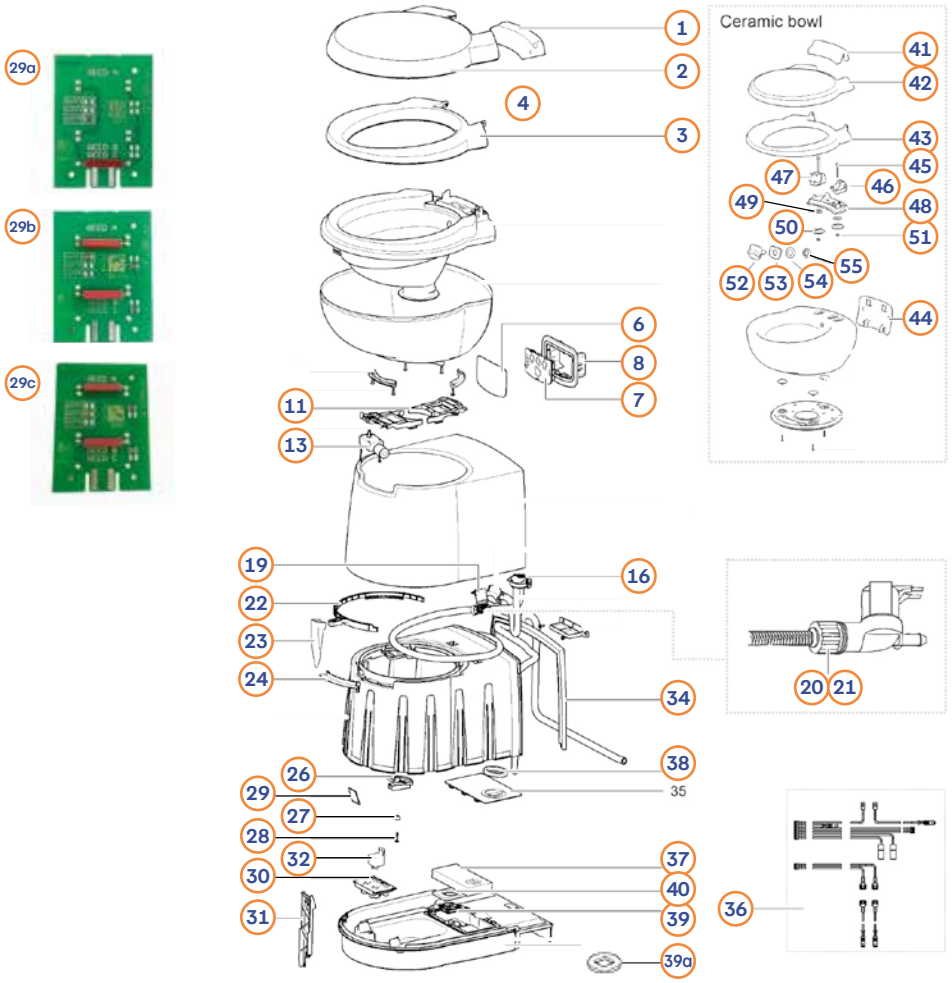

Obrázok zobrazuje verziu C250S

Poz.	Č. Movera	Č. výrobcu	Názov dielu
1 - 3	9909637	9340162	Kryt s sedadlom Fb. biela
1 - 4	9928352	5076762	Vnútorná časť plná
6	9992459	50708	Displej
7 a	9992460	50709	Ovládací panel SN (= LED pri plnom nádrži)
7 b	9992462	50710	Ovládací panel SW (LED svieti pri plnej nádrži, funkcia blikania)
7 c	9992463	50711	Ovládací panel FF (LED svieti pri plnej nádrži, blikanie, odčerpávanie a elektrický posúvač)
8	9919504	9342762	Wallbox C250S - Zariadenie
11	9925868	50733	Držiak misy
13	9919526	93415	Motor na elektrické opláchnutie
16	9976480	16833	Prerušovač podtlaku
19 - 21	9956129	23709	Magnetický ventil s výhonkami C250 S/CS
20 - 21	9909772	23851	Prípojka, prevlečná matica a tesnenie C250S/CS
22	9916002	50760	Blade mechanizmus
23	9906733	9340247	Rukoväť
24	9918286	9342962	Vodný transformátor
26 - 28	9995841	50735	Držiak
29 a	9992466	50713	Spínací pliešok vypínača
29 b	9992467	50714	Spínací pliešok, jednostupňový
29 c	9992468	50715	Spínací pliešok, viacstupňový
29 a - 30	9999731	5075062	Názov: Rep Kit One Swith
29 b - 30	9998547	5075162	Držiak dosky plošných spojov
29 c - 30	9997931	5075262	Multi Level súprava
30 - 31	9992469	5071662	Zvláštne domy
32	9979027	20106	Relé C250 S/CS
34	9919115	9342862	Tesnenie C250S
36 a	9920437	50761	Kábel pripojenia C250S
36 b	na dopyt	50762	Kábel pripojenia C250CS
37	9923189	50764	Náhradné filtre individuálne
37	9945573	50702	Náhradný filter 8 st.
37 - 40	9956359	50703	Ventilátor elektrický
38 - 39	9998541	50755	Ventilátor
39a	na dopyt	93420	Adaptér tesnenia ventilátora
41 - 51	9908878	9341262	Sedátko a veko, biela farba
44 - 51	9908879	9341362	Montážny materiál pre toaletné sedadlo
52 - 55	9925698	5075662	Splachovacia dýza

Diely bez čísla pozície dodáva Thetford. Obráťte sa priamo na Thetford.

THETFORD Kazetová toaleta C 263S/CS - C262CWE

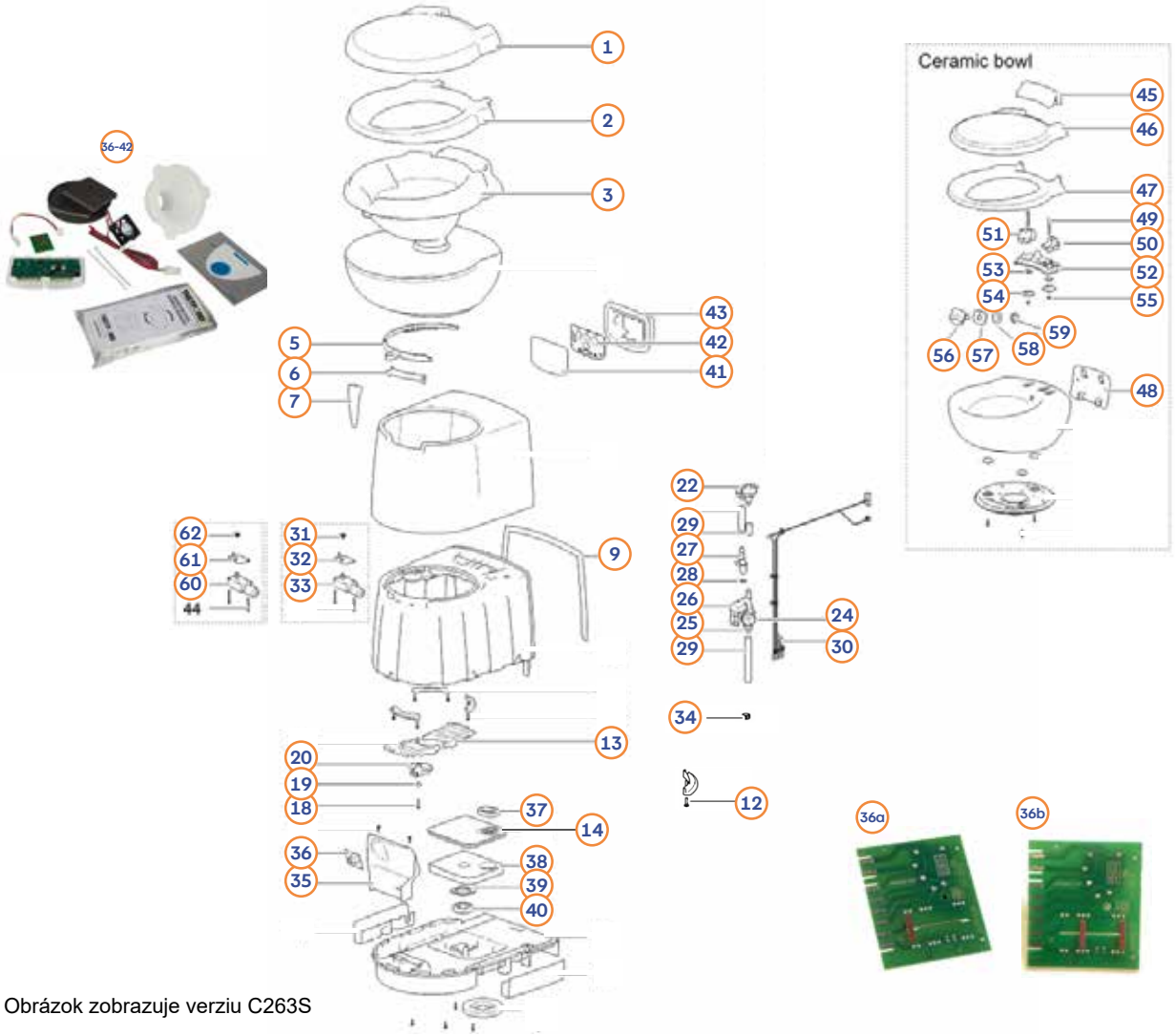

Obrázok zobrazuje verziu C263S

Poz.	Č. Movera	Č. výrobcu	Názov dielu
1 - 2	9909637	9340162	Kryt a sedadlo
3	9926392	9343362	Toaletné sklenice vnútri
5	9916002	50760	Blade strojárstvo
6	9918286	9342962	Vodný transformátor
7	9906733	9340247	Rukoväť
9	9919115	9342862	Tesnenie pre S
12	na dopyt	50717	Výstup C262CWE
13	9925868	50733	Držiak misy
14	9959359	9343962	Krycia doska ventilátora
18 - 20	9995841	50735	Držiak
22	9976480	16833	Prerušovač podtlaku
24 - 25	9909772	23851	Prípojka, prevlečná matica a tesnenie pre S / CS
24 - 26	9956129	23709	Magnetický ventil s výhonkami < 01.09.2013 (E244P...) na S / CS
24 - 26	9915634	90717	Magnetický ventil s výhonkami > 01.09.2013 (E244P...) na S / CS
27 - 29	9926343	9343062	Splachovacia dýza pre S / CS
30a	9916421	93421	Kábel pripojenia k C263S
30b	na dopyt	93422	Kábel pripojenia k C263CS
30c	9939550	93423	Kábel pripojenia k C262CWE
31 - 33	9919526	93415	Motor na elektrinu. opláchnutie na S
34	9937346	93418	Pumpy na C262CWE
35	9933696	9340762	Kryt hlavnej dosky plošných spojov
36 a	9915339	93408	Jednostupňový ukazovateľ hladiny
36 b	9908364	93409	Viacstupňový ukazovateľ hladiny
36 - 42	9908847	93417	Ventilátor elektrickej energie.
38	9907535	93416	Náhradný filter (8 ks)
38	9938263	93426	Náhradný filter
39 - 40	9907686	93411	Ventilátor s tesnením
41	9907579	93403	Nálepka ovládacieho panela
42 a	9992460	50709	Ovládací panel SN (= LED pri plnom nádrži)
42 b	9992462	50710	Ovládací panel SW (= LED, keď je nádrž plná + funkcia blink)
42 c	9992463	50711	Ovládací panel FF (LED svieti pri plnej nádrži + blikanie + odčerpávanie + elektrický posúvač)
43	9919504	9342762	Wallbox C263S - Zariadenie
45 - 55	9908878	9341262	Sedenie a kryt keramický
48 - 55	9908879	9341362	Montážne toaletné sedadlo
56 - 59	9925698	5075662	Splachovacia dýza
60 - 62	9919526	93415	Motor na elektrinu. opláchnutie na CS / CWE

Diely bez čísla pozície dodáva Thetford. Obráťte sa priamo na Thetford.

THETFORD Nádrž na odpadovú vodu C250 / C260

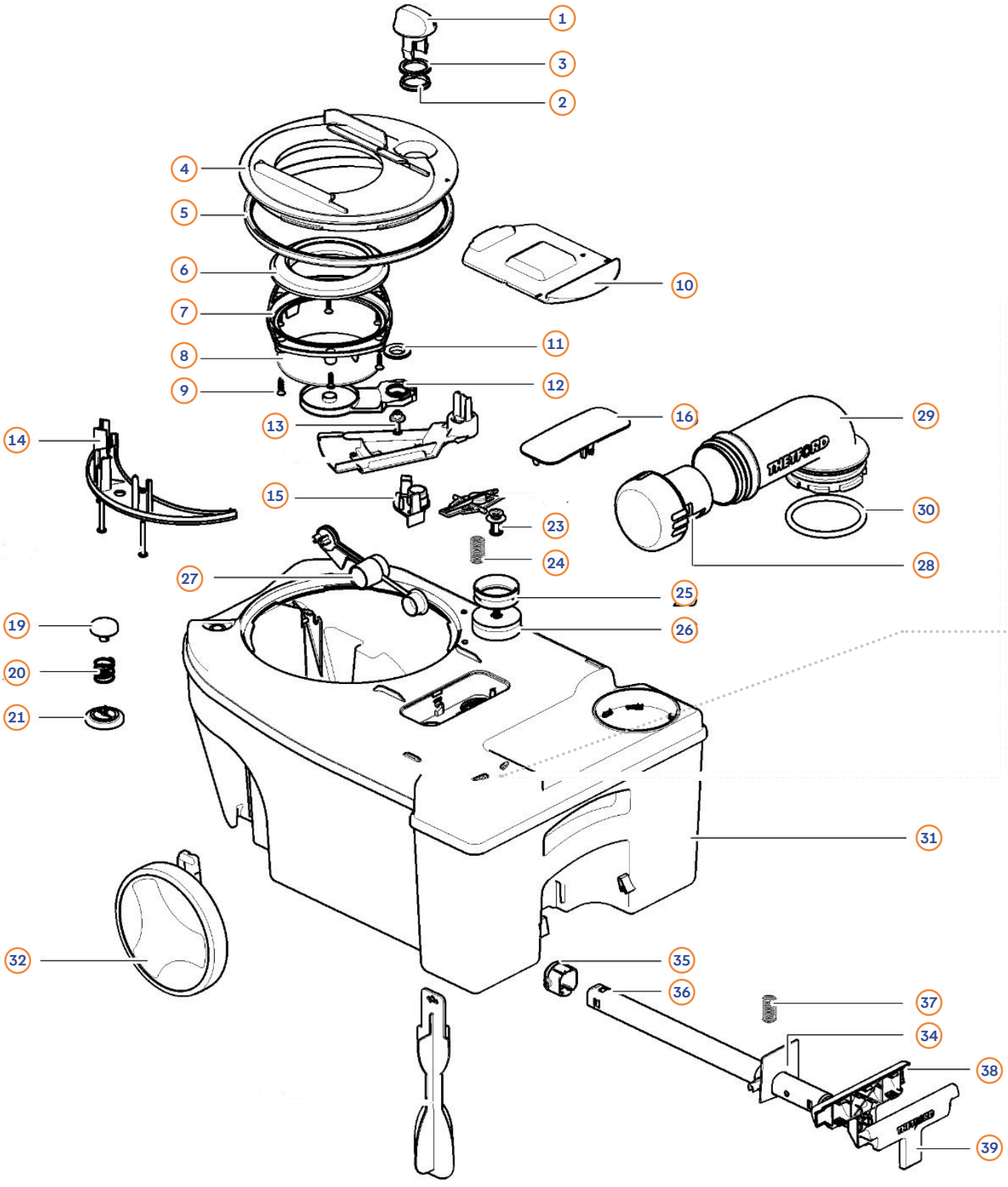

THETFORD Nádrž na odpadovú vodu C250 / C260

Len pre S-modely

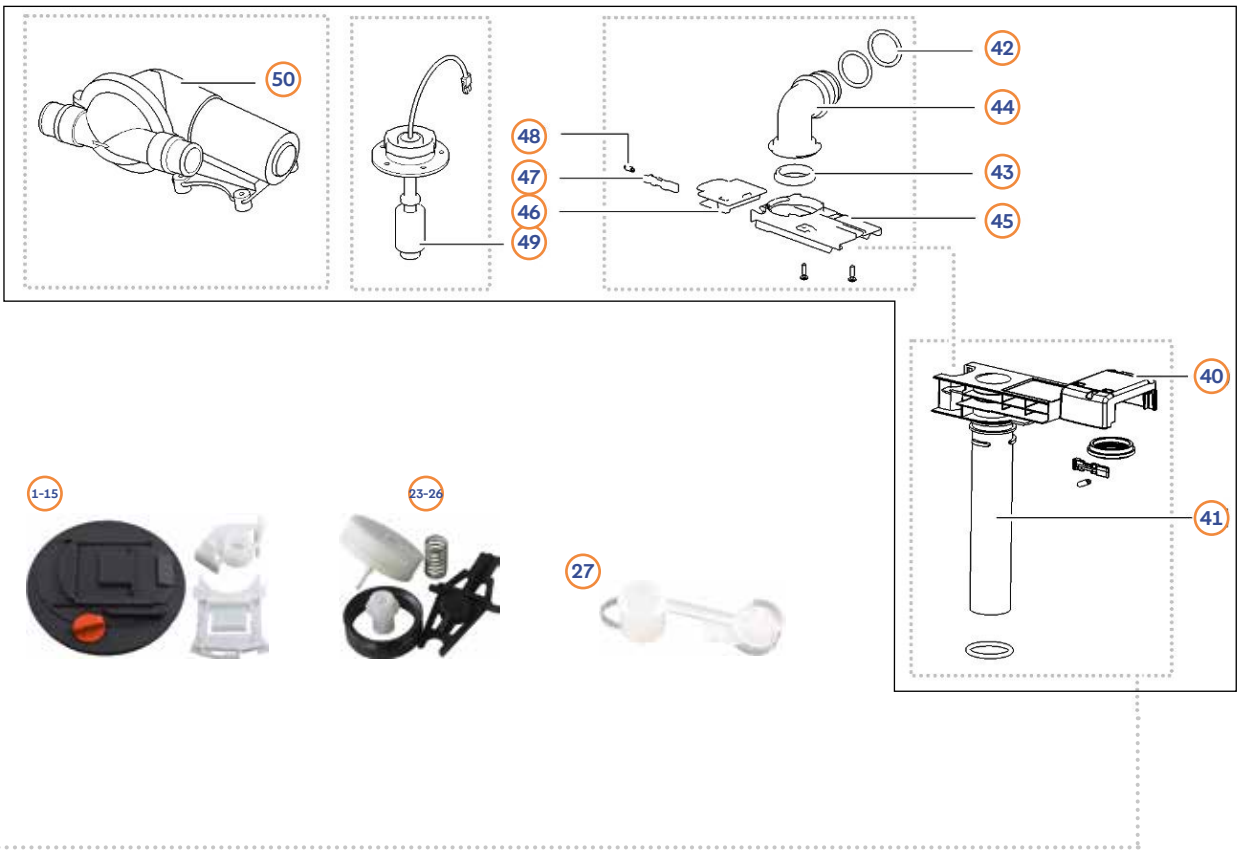

Poz.	Č. Movera	Č. výrobcu	Názov dielu
1 - 3	9956223	2374392	Oranžový ovládací gombík posúvača
1 - 15	9992707	5072706	Mechanika kompletná
4	9992472	5072306	Doska nádrže
5	9992473	50724	Poetovanie v mechanizme
6	9956132	23721	Tesnenie posúvača od 15.06.00
8	9992266	50731	Veko mechanizmu posúvača
10	9992475	5071806	Kryt posúvača
16	9919512	5074106	Veko
19 - 21	9995070	0752492	Ventilácia tlačidlo
23 - 26	9992477	50732	Mechanizmus odvetrania
25	9956127	21528	Tesnenie
27	9995071	50725	Plavák
28	9992434	2581006	Krytka výpustu
28 - 30	9992478	5071992	Výstup s O-Ring
31	9990598	5070006	Nádrž odpadovej vody, sivá
31	9992479	5070106	Odpadový nádrž Fb. šedá pre mechanizmus čerpania
32	9992480	50726	Kolesá (2 kusy)
34 - 35	9921859	5073806	Klamovanie
34 - 39	9992481	50728	Kompletná výsuvná rukoväť
38 - 39	9906444	5073792	Griff krytie
40	9918804	5074206	Veko čerpadla
41	9922958	5074306	Použitie čerpadla
42 - 43	9918258	50749	Tesnenie
42 - 44	na dopyt	5074506	Rúrková prípojka s tesnením
42 - 48	9916325	5074706	Príslušenstvo pre čerpadlo
45 - 48	na dopyt	5074406	Základná spojovacie jednotka
49	9933853	5074606	Ukazovateľ hladiny pre čerpadlo
50	9995459	50748	Fekálová čerpadlo

Diely bez čísla pozície dodáva Thetford. Obráťte sa priamo na Thetford.

THETFORD iNDUS

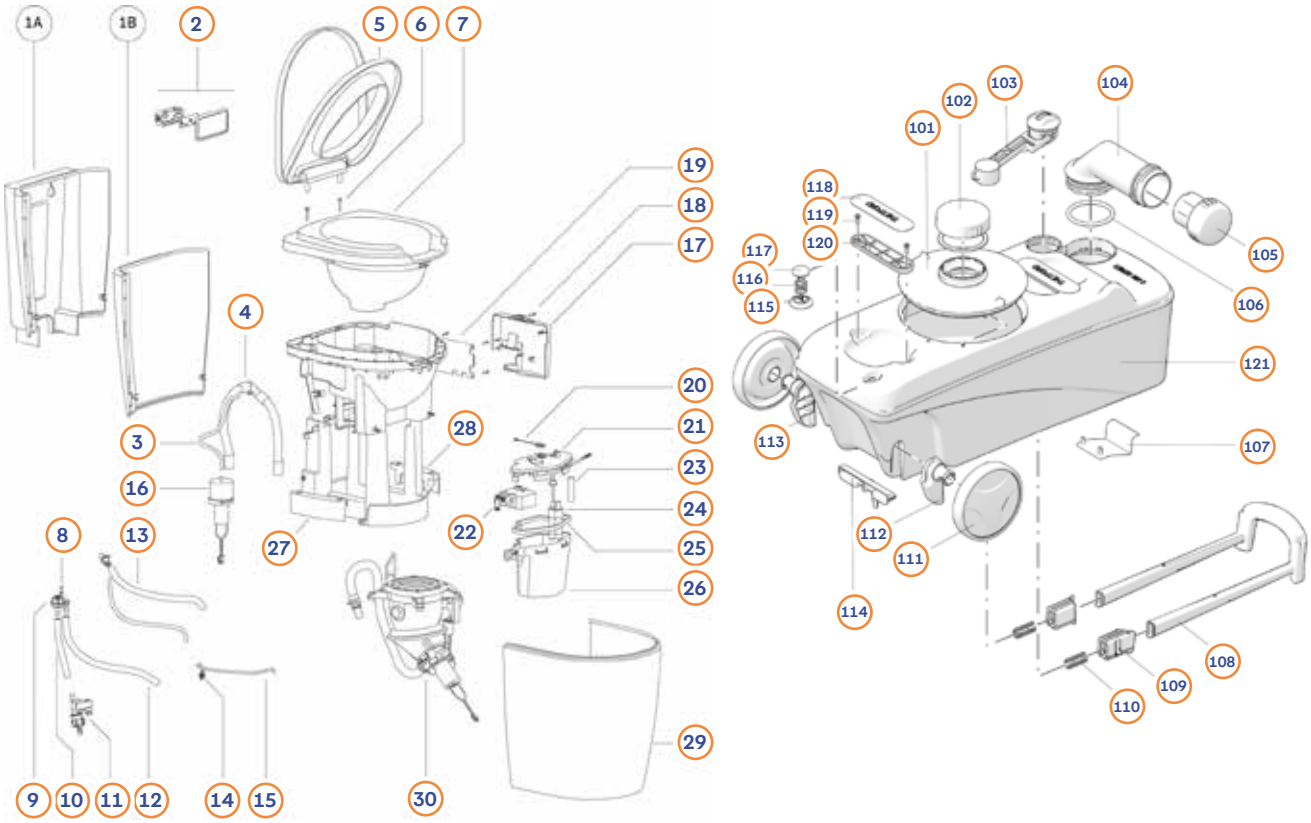

Poz.	Č. Movera	Č. výrobcu	Názov dielu
2	na dopyt	210918150	Správne WC
3	na dopyt	210919	Vzduchová hadica čerpadla
4	na dopyt	210920	Odvzdušňovacie koleno
5	na dopyt	210921150	Sedenie a kryt
6-7	na dopyt	210922150	Toaletné sklo
8-12	na dopyt	210923	Vakuum-knihy stavebné skupiny
11	na dopyt	210924	Elektromagnetický ventil
13	na dopyt	210925150	Splachovacia rúrka
14-15	na dopyt	210926	Hadica na prísady
16	9959758	210927	Kolbové čerpadlo
17-18	na dopyt	21092827	Vzduchové čerpadlo
18-19	na dopyt	21092927	Ovládanie PCB
20	na dopyt	210930	Jazýčkový spínač
21	na dopyt	210932	Kryt splachovacej nádržky
21-26	na dopyt	210938	Stavebná skupina, kompletná
22	na dopyt	210934	Ukazovateľ hladiny
23-24	9959393	210933	Splachovacie čerpadlo
25	na dopyt	210935	Tesnenie splachovacej nádrže
26	na dopyt	210936	Splachovacia nádrž
27-28	na dopyt	21093706	Základné služby krytiny ľavá a pravá
30a	na dopyt	210943	Roztrhaný nôž
30b	9959395	210944	Roztrhací motor
101	na dopyt	21097306	Servisný šach
102	na dopyt	21097516	Veko s tesnením
103	na dopyt	21097406	Plavák ukazovateľa hladiny
104-106	9991855	3230606	Výpustná rúrka s vekom a tesnením
105	9902387	2581016	Kryt zelený
107	9993530	5180116	Tankový zámok
108-110	9999350	5180516	Rukoväť
111-113	9993610	3230806	Kolesá s nápravou
115-117	9992455	3230716	Uvoľňovací tlačidlo
121	9939767	21081006	Odpadový nádrž 19 L
122	9947928	30673DE	Plne automatický modul dávkovania Flush 1 L nebezpečenstvo: H318, H410
123	9958950	30674DE	Plne automatický modul dávkovania čierna 1 L nebezpečenstvo: H318, H410

THETFORD iNDUS

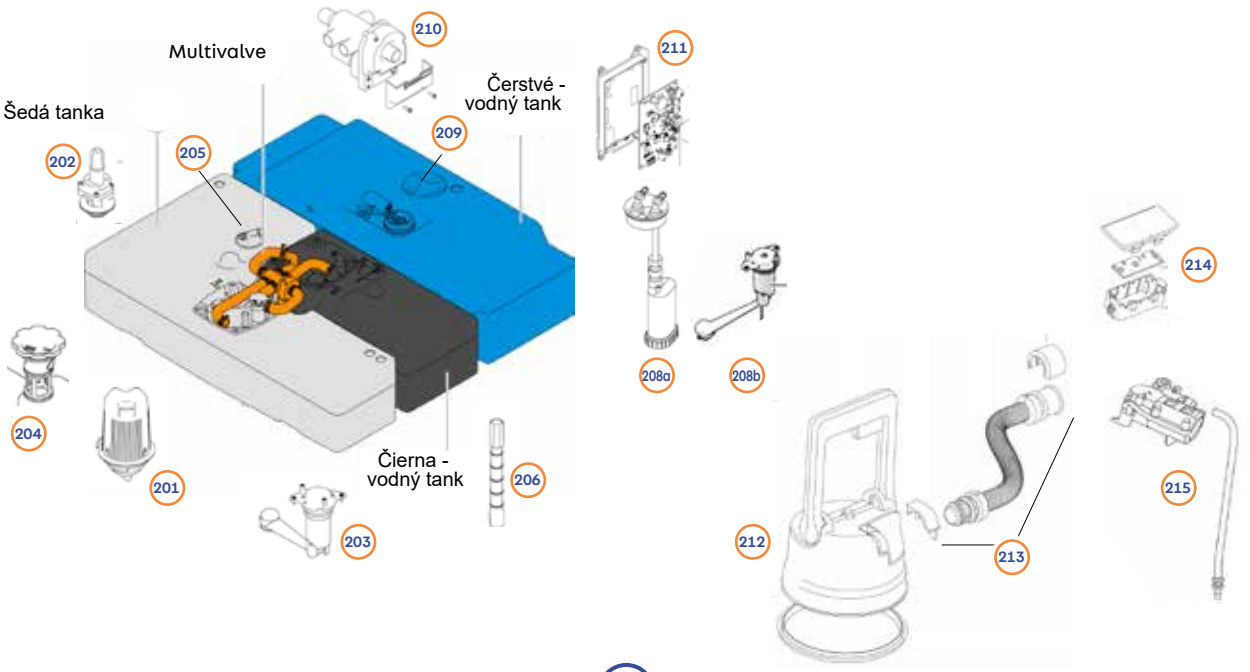

Riaďte sa vysvetlením piktogramov a výstražnými upozorneniami na strane 455 tohto katalógu.



Poz.	Č. Movera	Č. výrobcu	Názov dielu
124	9958951	30675DE	Plne automatický dávkovací modul Grey 1 L nebezpečenstvo: H302, H315, H318, H332, H410
122-124	9945926	30680DE	Zariadenie dávkovacie moduly Flush/Black/Grey nebezpečenstvo: H302, H315, H318, H410
125	9959663	30691AK	Čistenie a skladovanie prídavné 800 ml nebezpečenstvo: H302, H315, H318, H410
201	9947678	21095027	Pumpové odpadové a odpadové nádrže
202	na dopyt	21095127	Prechod odpadových a odpadových vôd
203a	na dopyt	21095227	Ukazovateľ hladiny nádrže znečistenej vody (135 mm)
203b	na dopyt	210971	Ukazovateľ hladiny nádrže odpadovej vody (135 mm)
203c	9947736	21095927	Ukazovateľ hladiny nádrže čistej vody
204	na dopyt	21095307	Filter odpadovej vody
205a	na dopyt	21095427	Ventilná nádrž na nečistotu
205b	na dopyt	21097027	Ventil a jazýčkový spínač nádrže odpadovej vody
206	9947509	210955	Odtokový stávok čerstvého, nečistoty a odpadovej vody
207	na dopyt	210958	Kompletný odtok čistej vody, horný (L283 mm) + spodný diel
208a	9947518	210961	Pumpy vrátane krytu čerstvého nádrže do 16.11.2022 (S/N < E321Z1001762)
208b	na dopyt	210976	Pumpy vrátane krytu čerstvého nádrže od 17.11.2023 (S/N > E321Z1001762)
209a	na dopyt	210962	Tankový kryt čerstvého vody do 16.11.2022 (S/N < E321Z1001762)
209b	na dopyt	210977	Tankový kryt čerstvého vody od 17.11.2023 (S/N > E321Z1001762)
210	9947727	21096527	Vnútorné ventily Multivalve kpl.
211	na dopyt	210969	Riadiaca doska PCB ventilu Multivalve
212	9947508	21090790	Vypúšťacie zariadenie
213	9947239	210812	Vypúšťacia hadica 2,20 m
214	na dopyt	21090827	Prevádzkové pole odstraňovacia zariadenie
215	9959486	210902	Pumpendóza zariadenia
216	na dopyt	210901	PCB kontrolná doska

Poznámka: Ďalšie náhradné diely sú k dispozícii na požiadanie

THETFORD Aqua Magic V, VI a Bravura

Akvárium Magic V



Akvárium Magic VI



Akvárium Magic Bravura

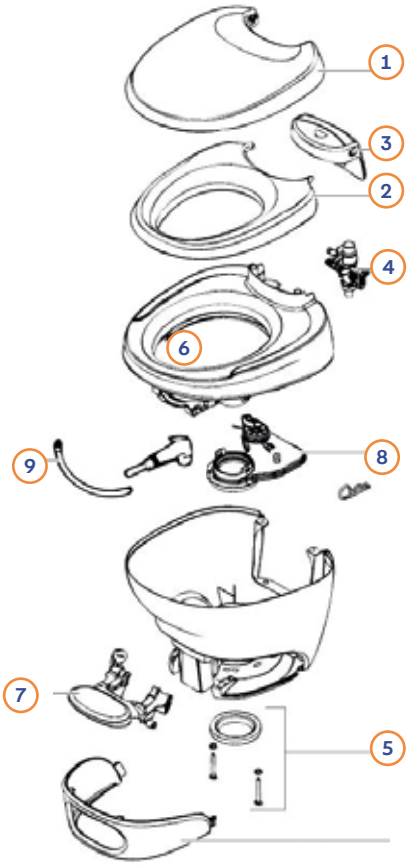

Akvárium Magic V

Poz.	Č. Movera	Č. výrobcu	Názov dielu
1	na dopyt	3170362	Kryt s sedadlom
2	9997565	31705	Vodný modul
3	9921884	19289	Súprava pre ručnú sprchu
4	9918675	31708	Tesniaci krúžok
5	9997624	12524	Tesnenie základne
6	9921885	31706	Dýza

Akvárium Magic VI

Poz.	Č. Movera	Č. výrobcu	Názov dielu
1	na dopyt	31856	Kryt s sedadlom
2	9997565	31705	Vodný modul
3	na dopyt	36528	Pripojenie k vodnému modulu
4	na dopyt	33226	Ručné sprchy - príslušenstvo
5	9918675	31708	Tesniaci krúžok
6	na dopyt	31713	Krytka skrutky
6-8	na dopyt	28971	Upevňovacia skrutka, matica a krytka skrutky
9-10	na dopyt	31857	Dýza a splachovacia rúrka
11-13	na dopyt	31858	Pedalový set
14	na dopyt	31711	Kábel - len pre chodníky Kabelový model
bez obr.	na dopyt	33239	Tesnenie príruby

Akvárium Magic Bravura

Poz.	Č. Movera	Č. výrobcu	Názov dielu
1 - 3	9935510	36766	Kryt s sedadlom kompletné
4	9993226	31113	Vodný modul
5	9992131	31115	Montážna súprava
6	na dopyt	3111762	Pokrytie vysoké
7	9947090	3111462	Pedalová
8	9998464	31111	Posuvný mechanizmus
8	9992130	31112	Tesnenie posúvača Mechanizmus
9	na dopyt	3111662	Vodotesné úspory

→ Diely bez čísla pozície dodáva Thetford. Obráťte sa priamo na Thetford.

CLESANA Toaleta Clesana C1

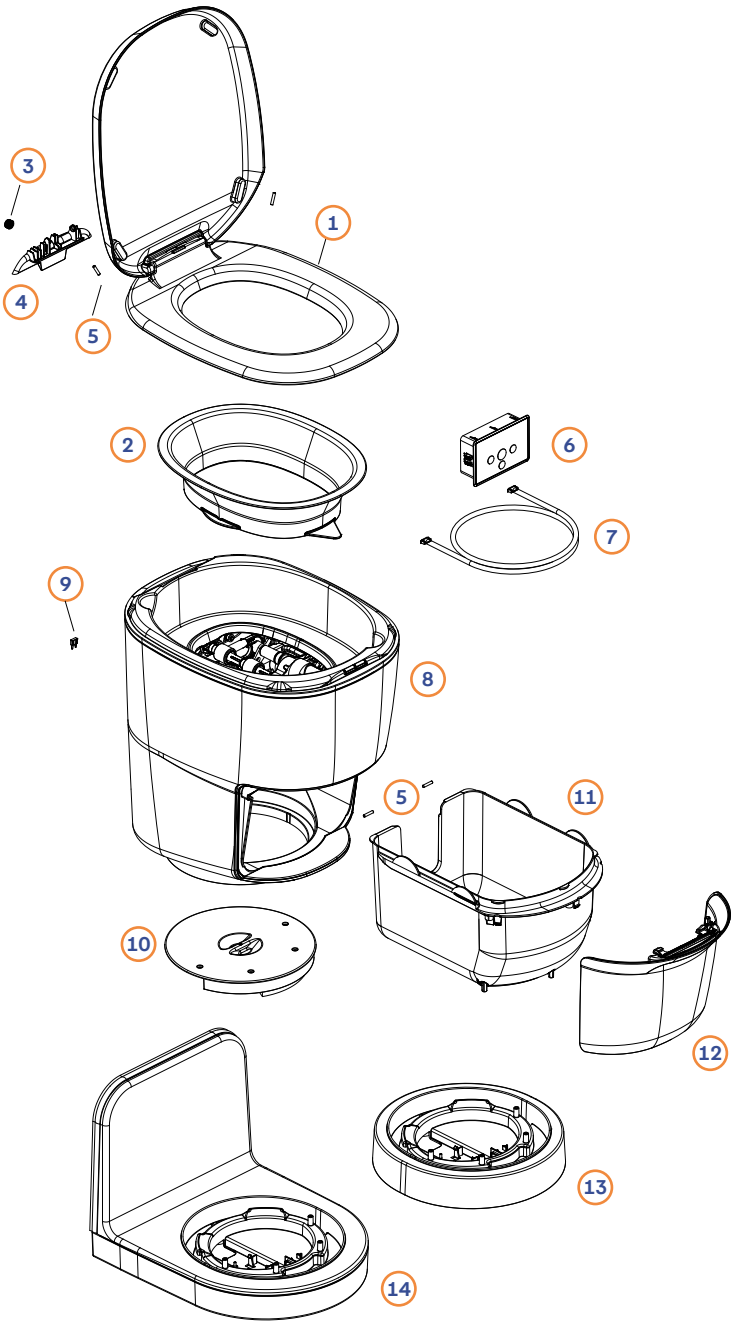







Poz.	Č. Movera	Č. výrobcu	Názov dielu
1	9945426	EU-10030010	Toaleta s krytom
1	9975745	EU-10060020	Zmeniť toaletné sedadlo s magnetickým krytom
2	na dopyt	EU-10030130	Kazeta s fóliou
3	na dopyt	EU-10030090	Pružina veka
4	na dopyt	EU-10030100	Krytý graf
5	na dopyt	EU-10030080	Stĺp magnet
6	9946249	EU-10030030	Ovládací panel
7	na dopyt	EU-10030110	Kábel ovládací panel
8	na dopyt	EU-10030060	Korpus kompletný
9	na dopyt	EU-10030190	Poistka 30 A pre C1 (PCB)
10	na dopyt	EU-10030150	Rotačný disk
11	na dopyt	EU-10030140	Zásuvka bez čelného panela
12	9947437	EU-10030020	Clona, komplet
13	9957823	EU-10030040	Okrúhla základňa
14	9957824	EU-10030050	L-Adapter
15	9984595	EU-10020030	Pásky PTFE (spotrebný diel), 2 ks
16	9957825	EU-10040010	Vodná ochranná obloha
17	9966337	EU-10040040	Anti-šlápanie zariadenie

SOG Systémy odvetrania toaliet



Poz.	Č. Movera	Č. výrobcu	Názov dielu
1	9924936	506 000 0	Vlastné podlahy pre SOG II
2	9935241	509 001 2	Vykonanie kompletné
3	9992282	510 000 2	Strešný komín (čierny alebo biely)
4	9991001	511 550 0	Tlaková gumička typu A, F, H
4	9909261	512 040 0	Samolepiace tesnenie, typ D
6	na dopyt	516 000 0	Odvodnenie T-Piečka
7 a	9991004	518 001 1	Filtrácia (bez filtra), Fb. biela
7 b	9991625	518 002 1	Filtrácia (bez filtra), Fb. sivá
7 c	9992581	518 003 1	Filterové domy (bez filtrov), fb. tmavo sivá
7 d	9960413	518 004 1	Filtrácia (bez filtra), fb čierna
8	9991006	522 010 0	Káblový zväzok typ A
8	9991007	522 020 0	Káblový zväzok typ B
8	9998563	522 040 0	Káblový zväzok typ D
8	9998775	522 060 0	Káblový zväzok typ F
8	9929079	522 070 0	Káblový zväzok typ G
13	9927358	522 080 0	Káblový zväzok typ H
14	9906292	522 090 0	Káblový zväzok typ 3000A
15	na dopyt	522 100 0	Káblový zväzok typ 320S
16	9991003	525 000 1	Ventilátor SOG pre dverové vyhotovenie
17	9993369	525 000 5	Ventilátor SOG pre strešné vyhotovenie
18	9904103	525 000 3	Ventilátor SOG II pre podlahové vyhotovenie
20	9991011	528 550 0	Súprava mikrospínača, typ A+B
20	9915906	528 040 0	Súprava mikrospínača, typ D
20	9990960	528 060 0	Súprava mikrospínača, typ F
22	9925062	528 070 0	Súprava mikrospínača, typ G
23	9927523	528 080 0	Súprava mikrospínača, typ H
24	na dopyt	528 100 0	Súprava mikrospínača, typ 320S
26	9909722	533 001 0	Biela sanitárna hadica (plynotesná), predaj na metre
27	9927670	535 000 0	Adaptér hadice pre SOG, strešné vyhotovenie, a SOG II, podlahové vyhotovenie
28	9991002	534 550 0	Hadica s prípojkou SOG + SOG II typ A+C (do 2009), B, G
29	9999477	534 000 0	Hadica s prípojkou SOG + SOG II typ A+C (od 2009), D, F, 3000A, Saneo
30	9944865	536 090 0	Držiak snímača typu 3000A
31	9906293	544 090 0	Ovládací magnet typu 3000A
32	na dopyt	544 110 0	Ovládací magnet pre kompaktný, samolepiaci
33	9945639	544 110 1	Ovládací magnet pre Compact close, samolepiaci
34	na dopyt	545 040 0	Podporný súbor typu D
35	na dopyt	546 000 0	Kľúčové typy E
36	9919215	548 550 0	SOG + SOG II pre Dometic (Thetford na Dometic)
37	na dopyt	548 000 2	Zmeniť SOG na SOG II
38	9991005	549 550 0	Závierka SOG + SOG II Typ A + C (do roku 2009), B, C, G
39	9994749	549 000 0	Záves SOG + SOG II Typ A+C (od roku 2009), C, F, 3000A, Saneo
40	9939146	549 550 1	Záves pre nadtlačkovú ventil typu A, H
41	9991009	531 050 0	Časová relé 12 V pre pevný tank typu E
42	Bez ABB	552 060 1	Druhá prípojka pre náhradnú kazetu typu F, montovaná na veko Thetford
43	9976553	519 000 2	SOG®II- filtračné patróny pre podlahové varianty (zelené)
44	9923374	519 111 1	SOG®Compact - filtračné patróny pre odprašovaciu jednotku na rozprašovaciu toaletu (Jabso □Dometic)
46	9976670	517 000 1	SOG® - náhradný uhlový filter pre dvere
47	na dopyt	519 130 0	Filterový patrón SOG®Box pre jednotku na zvlhčenie v interiéri
48	na dopyt	519 141 0	Filterový patrón SOG®TT pre suché sprchové toalety
49	na dopyt	526 145 0	Ventilátor SOG pre suchú separačnú toaletu
50	9946004	527 551 0	Stôl magnetový set pre toaletné klávesy otvárajúce sa hore
51	9958819	548 140 0	SOG pre Clesana zváranie toaleta

Typ A C2/C3/C4, Typ B C200, Typ D C400, Typ F C250/C260, Typ G C500, Typ H C220

GOK Prístroje na skúšanie plynových zariadení a príslušenstvo

Riaďte sa vysvetlením piktogramov a výstražnými upozorneniami na strane 455 tohto katalógu.



Poz.	Č. Movera	Č. výrobcu	Názov dielu
1	9997550	02-611-10	Gasový testovací prístroj 150Z
2	9998114	02-611-00	Plynové skúšobné zariadenie 150
3	9952465	62-618-00	Inštrukcia 8 mm RST 8 x RVS 8
3a	9906841	02-618-10	Inštrukcia 10 mm RST 10 x RVS 10
4	9952466	62-618-01	Skúšobná hadica G 1/4 LH ÜM x adaptér pre skúšobné zariadenie x 750 mm
5	9918783	02-616-26	Náhradný manometer na tlakový skúšobný prístroj 0-250 mbar AG G1/4" axial
6	9902772	02-600-59	Tesnenia s tesneniami na plyn
7	9912644	27-120-00	Montážny kufor G607
8	9912639	27-110-00	Montážny kufor G608
9	9912632	27-100-00	Testovací prístroj Leak Check LPG BASIC, G607/G608
11	na dopyt	27-108-00	Elektronický testovací prístroj Leak Check LPG PRO BT
bez obr.	9918628	27-107-25	Náhradné kotúče do tlačiarne Longlife (prístroj na skúšanie plynu), balenie = 5 ks
bez obr.	9929830	27-107-26	Náhradné kotúče do tlačiarne Longlife (prístroj na skúšanie plynu), balenie = 100 ks
13	9947848	27-130-0	Skúšobný prístroj pre regulátory tlaku Regulator Check LPG PRO
14	na dopyt	27-101-00	Funkčné skúšobné súpravy
15	9933120	02-601-01	Sladké sprej 125 ml (pozor: H229)
16	9933100	02-601-00	Sladké sprej 400 ml (pozor: H229)

Dielenské potreby



Riaďte sa vysvetlením piktogramov a výstražnými upozorneniami na strane 455 tohto katalógu.

Poz.	Č. Movera	Názov dielu
1	9958664	Diagnostický nástroj TC Truma
2	9991717	Mazivo do ložísk nápravy amc s torzným pružením BTR, kartuša Conda-Cardex 3746 SP (400 g) Pozor: H317, H319
3	9991716	Mazivo do ložísk nápravy amc s torzným pružením BT, kartuša Retinax LX2 (Shell) (400 g) Nebezpečenstvo: H318. Obsahuje naftenát zinočnatý. Môže vyvolať alergickú reakciu.
4	9957732	Biela zásuvka WAGO s krytom odľahčenia ťahu, 3 póly
5	9957733	Biela zástrčka WAGO s krytom odľahčenia ťahu, 3 póly
6	9957734	Distributor WAGO 1 x zástrčka, 5 x zásuvka 3-pin farba biela
6	9957735	Rozbočovač na 3 vetvy WAGO, 3 póly, kód A, 1 vstup a 3 výstupy, biela farba
7	9919935	Winsta-Sticker 25A, 250V 3-pol. Sticker s 2 káblovými výstupmi
8	9919936	Winsta záťaž
9	9930238	Wagoklem 3 G / 4 qmm farba šedý - oranžový, 50 St.
10	9930239	Priehľadná rozpojiteľná svorka WAGO 3, priehľadná/oranžová, 50 ks
11	9959565	Priechodná spojka WAGO s páčkou pre všetky typy vodičov 4 mm², 2 vodiče
12	9927641	Konektorová zásuvka a zástrčka
13	9931664	Svorkovnica s 12 pólmi, 1,5 qmm - 2,5 qmm, SVCE 1 ks
14	9912387	10 m Kábel kanál PVC biely 12x7 mm
14	9912388	10 m Kábel kanál PVC biela 15x15 mm
14	9912389	10 m Kábel kanál PVC biela 33x18 mm
15	9930686	10 m Kábel kanál PVC čierna 12x7 mm
15	9930687	10 m Kábel kanál PVC čierna 15x15 mm
15	9930688	10 m Kábel kanál PVC čierna 33x18 mm
16	9984970	Kábelový kábel 2,5 x 100 mm, 100 st.
16	9984980	Kábelové spojky 3,6 x 200 mm, 100 st.
16	9984991	Kábelové spojky 3,6 x 290 mm, 100 st.
16	9984990	Kábelový prepojenie 4,8 x 300 mm, 100 st.

Potreby pre požičovne

Riaďte sa vysvetlením piktogramov a výstražnými upozorneniami na strane 455 tohto katalógu.

1



2



3



4



5



6



7



Poz.	Č. Movera	Č. výrobcu	Názov dielu
1	9917321	VS-STSN-40	Nájomca Set pitnej vody konzervácia až 50 L veľkosť nádrže (11 strieborných sietí) (pozornosť H410)
1	9906470	VS-STSN-100	Nájomca-Set konzervácia pitnej vody až 120 L veľkosť nádrže (11 strieborných sietí) (pozornosť H410)
2	9920290	0830143N.C6A	Súprava riadu s príborom Brunner Serenade pre 2 osoby, biela/čierna. Rozsah dodávok: 1 x transport box, 2 x exponátor, 2 x hudobné salóny, 2 x šálkové koláče, 2 x poháre, 2 x sklenené súpravy
3	9948867	9948867	Movera Haushaltbox Quipon. Lieferumfang: Geschirrset Bluebay Melamin 16-tlg. Far- biela/modrá, 4 x pohár, čierna súprava nylonového kuchynského náčinia, 6 dielov, otvárač konzerv 3in1, Besteckset Budapest Edelstahl 24-tlg., 1 x Transportbox
4	9944354	0830150N.C1X	Súprava melamínového riadu Brunner Meteore Azur All inclusive VIP, 40 dielov, biela/modrá. Obsah dodávky: Škrírovaný 16 tl. Meteore Azur, 4 x múliká, 4 x pohár, 200 ml 16-tlg. Besteckset, 1 x Transportbox
5	9958504	0804028N.C06	Kuchynská súprava Brunner Omnibox, 20 dielov
6	9985341	9985341	PredchádzajúciPredchádzajúci Movera Quipon Classic
7	9985342	9985342	Súprava základnej výbavy Movera Quipon pre obytný príves

Veľké balenia, voľný tovar a tovar v rolkách

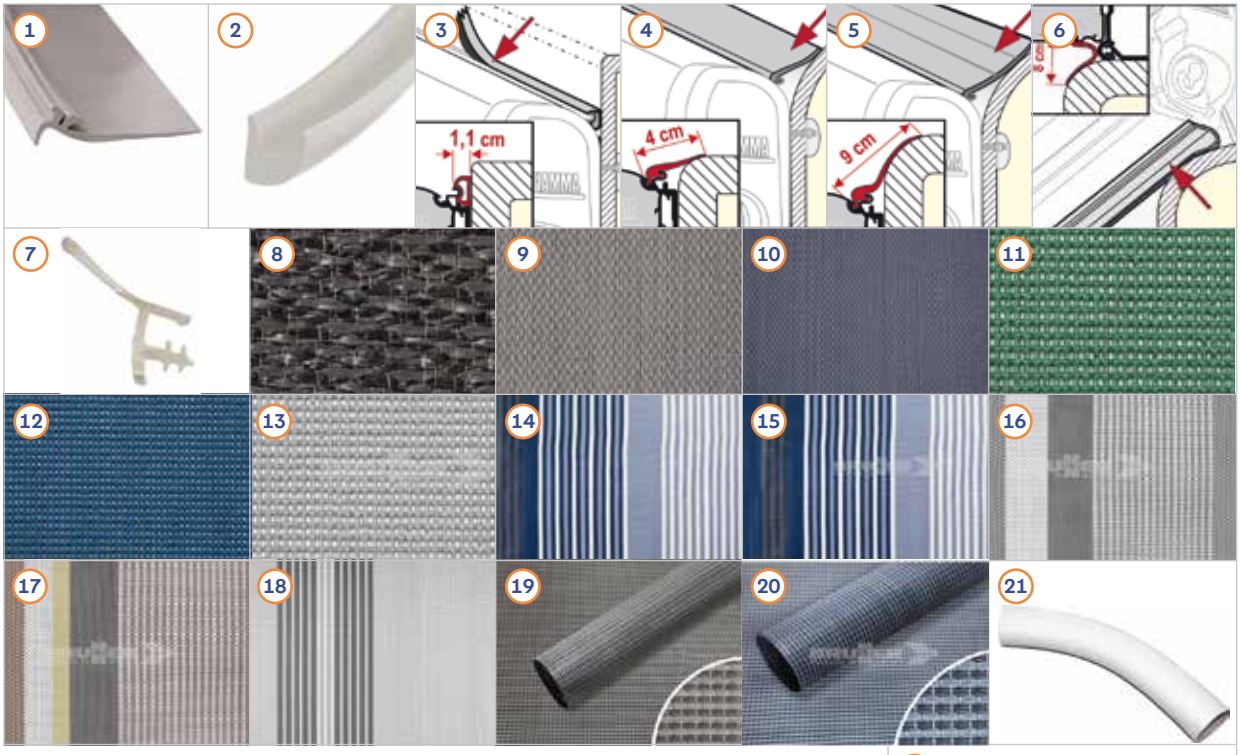

Poz.	Č. Movera	Objednávka množstvo	Názov dielu
Markízy a stany			
1	9993911	30 m	Markisen-abdichtband Thule Serie 5 & 8 small 5 cm
1	9903490	30 m	Markisen-abdichtband Thule Serie 5 & 8 large 8 cm
2	9903399	30 m	Regenrinne Thule Omni Gutter 17x19 cm
3	9987274	30 m	Markisen-abdichtband Fiamma Rain Guard S - 11 mm
4	9987275	30 m	Markisen-abdichtband Fiamma Rain Guard M - 40 mm
5	9987276	20 m	Markisen-abdichtband Fiamma Rain Guard L - 90 mm
6	9987273	20 m	Markisen-abdichtband Fiamma Rain Guard Lower
7	9970472	125 m	Biela tesniaca páska markízy Thule 4200
7	9970467	125 m	Markisen-Abdichtband anthrazit Thule 4200
9	9943268	50 m	Predmetová doska Isabella Carpet Dawn 250 cm široká
9	9943284	50 m	Predmetová doska Isabella Carpet Dawn 300 cm široká
9	9943264	50 m	Predmetová doska Isabella Carpet Flint 250 cm široká
9	9943279	50 m	Predmetová doska Isabella Carpet Flint 300 cm široká
10	9943254	50 m	Predmetová doska Isabella Carpet North 250 cm široká
10	9943275	50 m	Predmetová doska Isabella Carpet North 300 cm široká
11	9920913	30 m	Koberec do predstanu Brunner Yurop, farba tmavozelená, šírka 250 cm
11	0201075N.C06	30 m	Koberec do predstanu Brunner Yurop, farba tmavozelená, šírka 300 cm
12	9920914	30 m	Koberec do predstanu Brunner Yurop, farba modrá, šírka 250 cm
12	0201075N.C30	30 m	Koberec do predstanu Brunner Yurop, farba modrá, šírka 300 cm
13	9920915	30 m	Koberec do predstanu Brunner Yurop, farba sivá, šírka 250 cm
13	0201075N.C9D	30 m	Koberec do predstanu Brunner Yurop, farba sivá, šírka 300 cm
14	9944993	30 m	Vorzeltteppich Brunner Kinetic 400 Farbcode C64 250 cm breit
15	0201136N.C62	30 m	Predvolené panvové brúny Brunner Kinetic 400 farebný kód C62 250 cm široký
16	9924957	30 m	Predvolené panvové brúny Brunner Kinetic 500 farebný kód C33 250 cm široký
16	0201261N.C33	30 m	Predvolené panely Brunner Kinetic 500 farebný kód C33 300 cm široký
17	0201260N.C31	30 m	Predvolené tapety Brunner Kinetic 500 farebný kód C31 250 cm široký
17	0201261N.C31	30 m	Vorzeltteppich Brunner Kinetic 500 Farbcode C31 300 cm breit
18	9943685	30 m	Koberec do predstanu Brunner Kinetic 600, farba svetlosivá, šírka C63 250 cm
18	9943680	30 m	Koberec do predstanu Brunner Kinetic 600, farba svetlosivá, šírka C63 300 cm
19	9924320	30 m	Koberec do predstanu Brunner Kinetic 600, farba sivá, šírka C52 250 cm
19	9940277	30 m	Koberec do predstanu Brunner Kinetic 600, farba sivá, šírka C52 300 cm
20	9926197	30 m	Koberec do predstanu Brunner Kinetic 600, farba modrá, šírka C59 250 cm
20	0201118N.C59	30 m	Koberec do predstanu Brunner Kinetic 600, farba modrá, šírka C59 300 cm
Chladenie			
21	9964028	15 m	Rúra na studený vzduch KR65 Truma
Grilovanie, plyn a vykurovanie			
22	9954700	20 m	Odbočná rúrka 22 mm
23	9954200	20 m	Izotermická rúra IR 35 mm
24	9954430	20 m	Prívodová rúra ZR24 64 mm
24	9956542	20 m	Prívodná rúra ZR 80 mm
24	9954780	20 m	Prechodová rúra 75 mm
25	9954790	20 m	Rúrka ventilátora 65 mm
25	9954495	20 m	Teplovzdušná rúra VR 80 mm
26	9954760	20 m	Rúrka odvodu spalín AE3 55 mm
26	9999260	20 m	Rúrka odvodu spalín AE5 65 mm
26	9954420	20 m	Rúrka odvodu spalín AA24 33mm
26	9955271	20 m	Rúrka odvodu spalín AA3 55 mm
27	9954740	20 m	Vonkajšia rúrka 75 mm pre odvod spalín
27	9954790	20 m	Vonkajšia rúrka 65 mm pre odvod spalín



Veľké balenia, voľný tovar a tovar v rolkách

Riaďte sa vysvetlením piktogramov a výstražnými upozorneniami na strane 455 tohto katalógu.













Poz.	Č. Movera	Objednávka množstvo	Názov dielu
28	9954872	10 ks	Koniec EN Priemer 65 mm beige, lose
28	9954869	10 ks	Koniec EN Priemer 65 mm achatgrau, lose
28	9957521	10 ks	Koniec EN Priemer 65 mm čierna, ľahká
29	9954500	10 ks	Šieľ ZRS Priemer 65 mm achatgrau, lose
30	9954924	10 ks	Šálka OŠ 65 Priemer 65 mm osemkrová, ľahká
31	9955261	10 ks	Regulátor plynu štandard m. SV 50mbar, lose
32	9942555	10 ks	Regulátor plynu TGO 30 mbar 0,8 kg/h KLF x G 1 / 4 LH-KN, lose
33	9942556	10 ks	Regulátor plynu TGO 0,3 - 16 bar 30 mbar 1,2 kg/h KLF x G 1 / 4 LH-KN, ľahké
34	9942557	10 ks	Regulátor plynu TGO 0,3 - 16 bar 30 mbar 1,5 kg/h KLF x G 1 / 4 LH-KN, ľahké
35	9955321	10 ks	Plynové hadice odolné proti zime G 1/4xLH-ÜMxSVR 8mm 40 cm, voľné
36	9942558	10 ks	Plynová hadica 40 cm G 1/4 LH-ÜM x SRV 8 mm, voľná
37	9942544	10 ks	Zárezný krúžok skrutkového spoja, typ G, 8 mm, samostatne
37	9942545	10 ks	Zárezný krúžok skrutkového spoja, typ G, 10 mm, samostatne
38	9942546	10 ks	Zárezný krúžok skrutkového spoja, typ W, 8 mm, samostatne
38	9942547	10 ks	Zárezný krúžok skrutkového spoja, typ W, 10 mm, samostatne
39	9942548	10 ks	Zárezný krúžok skrutkového spoja, typ T, 8 mm, samostatne
39	9942549	10 ks	Zárezný krúžok skrutkového spoja, typ T, 10 mm, samostatne
40	9942551	10 ks	Prevlečná matica 8 mm, voľne balená
40	9942552	10 ks	Prevlečná matica 10 mm, voľne balená
41	9942553	10 ks	Rozrezanie 8 mm, lose
41	9942554	10 ks	Rozrezanie 10 mm, lose
42	9947095*	1 ks	Ochranné látky na mrazy Gykol 200 litrov - pozornosť: H302, H373
Technika vozidiel			
43	9914330	50m	Kočík Coatex 50 cm vysoký
43	9914340	50 m	Kočík Coatex 75 cm vysoký
44	9916101	200 m	Plnivo biele 12 mm
44	9916102	200 m	Čierna plnka 12 mm
44	9916103	200 m	Plnivo plnivo šedé 12mm
44	9916104	200 m	Plnivo ERIBA červené 12 mm
44	9916105	200 m	Plnivo plnivo bordeaux 12 mm
44	9916106	200 m	Červená a biela 12 mm
45	9983701	10 ks	Pohyblivý zacvakávací uzáver, biely, 3 mm, voľne balený
45	9983620	10 ks	Pohyblivý zacvakávací uzáver, biely, 9 mm, voľne balený
46	9916205*	1 ks	Yachticon odstraňovač dažďových prúžkov, obsah 5 litrov - nebezpečenstvo: H290, H314, H317
47	9903619*	1 ks	Macroplast Loctite UK8160/ UK5400, Inhalt 9 Kg. - Nebezpečenstvo: H332, H315,H319, H334, H351, H355, H373
88	9947193*	1 ks	Dážďa Killer Woshup, obsah 5 litrov - pozornosť: H319
88	9947195*	1 ks	Dážďové prúžky Killer Woshup, obsah 10 litrov - pozornosť: H319
Elektrotechnika			
48	9960877	10 ks	Vložka zásuvky Schuko, 2 póly, 230V, čierna, séria 20000, samostatne
49	9960879	10 ks	Vložka zásuvky, 2 póly, 12V, čierna, séria 20000, samostatne
50	9960881	10 ks	12V, TV SAT čierna séria 20000, ľahké
51	9960882	10 ks	USB pripojenie- použitie čierna séria 20000, lose
52	9960883	10 ks	Abdeckrahmen 1-fach silber Serie 20000, lose
52	9960884	10 ks	Abdeckrahmen 2-fach silber Serie 20000, lose
53	9960885	10 ks	Rám vzdialenosti 1x čierna séria 20000, voľný
53	9960886	10 ks	Čierny dištančný rámik pre 2 prvky, séria 20000, samostatne
54	9960887	10 ks	Klapka na klávesové dosky čierna séria 20000, lose
55	9960888	10 ks	Čierna séria 10000, stratený
55	9960889	10 ks	Čierny rámik pre 2 prvky, séria 10000, samostatne

Veľké balenia, voľný tovar a tovar v rolkách

Riaďte sa vysvetlením piktogramov a výstražnými upozorneniami na strane 455 tohto katalógu.



Poz.	Č. Movera	Objednávka množstvo	Názov dielu
Elektrotechnika			
56	9960890	10 ks	Čierna krytka proti dotyku 50mm, séria 10000, voľne balená
57	9960891	10 ks	Pevné dávky - použitie Schuko anthrazit Berker, lose
58	9960892	10 ks	12V, TV SAT, čierny anthrazit Berker, lose
60	9960894	10 ks	Abdeckrahmen1-fach anthrazit Berker, lose
60	9960895	10 ks	Krycí rámik Berker pre 1 prístroj, lesklý chróm, voľne balený
61	9960896	10 ks	Rám s krytom antrazitový berker, lose
61	9960897	10 ks	Rám s krytom chróm-zjasňujúci berker, lose
62	9960898	10 ks	Dotyková ochranná doska 45mm šedá berker, los
63	9975425	1 ks	Vozidlový kábel s 13 žilami PVC H05VV-F 5 x 2,5 mm² a 8 x 1,5 mm² - kotúč 10 m
65	9942560	10 ks	Adaptérový kábel 1,5m CEE kupón/šukovník, lose
66	9942561	10 ks	Adaptérový kábel 1,5m CEE-W kupón/ šukostaker, los
67	9983331	100 m	Koaxiálny kábel 120dB
Voda			
74	9932065	50 m	Vodná hadica ľalia ekologická 10 x16 mm, studená voda
75	9932066	50 m	Vodná hadica ľalia ekologická 10 x16 mm, teplá voda
76	9916870	50 m	Hadica na pitnú vodu Lilie 10 x 16 mm, Ø 1,6 cm, na studenú vodu
77	9916871	50 m	Hadica na pitnú vodu Lilie 10 x 16 mm, Ø 1,6 cm, na teplú vodu
78	9957906	100 m	Vodná hadica ContiTech Ragno CR Ø 10 mm s textilnou výstužou
79	9972060	50 m	Hadica na čistú vodu, 8 mm
79	9984643	100 m	Hadica na čistú vodu, 10 mm
79	9930021	100 m	Hadica na čistú vodu, 13 mm
80	9984645	30 m	Špirálová hadica 19 mm
80	9984646	30 m	Špirálové hadice 25 mm
80	9984647	30 m	Špirálová hadica 32 mm
80	9984648	30 m	Špirálové hadice 40 mm
81	9981489	100 m	Toplný vodný potrubie UniQuick D=12 mm x 1,5 mm farba červená/čierna
82	9982797	100 m	Potrubie na studenú vodu UniQuick Ø 12 mm x 1,5 mm, modré/čierne
83	9975939	1 ks	Thetford Aqua Kem modrá 30 litrov
84	9976279	1 ks	Thetford Aqua Kem green 30 litrov - obsahuje izoeugenol (97-54-1). Môže spôsobiť alergické reakcie
85	9924799	1 ks	Dometic - PowerCare Tabs 100 kusov - nebezpečenstvo: H318
86	9957836	1 ks	Yachticon Diesel Odstraňovač 10 litrov - H318 nebezpečenstvo
87	9934854	1 ks	Dexda Clean 5kg - H302, H314, H318, H412

Vysvetlenie výstražných upozornení

Rad H200: Výstražné upozornenia na fyzikálnu nebezpečnosť	
H220	Mimoriadne horľavý plyn.
H222	Mimoriadne horľavý aerosól.
H224	Mimoriadne horľavá kvapalina a pary.
H225	Veľmi horľavá kvapalina a pary.
H226	Horľavá kvapalina a pary.
H229	Nádoba je pod tlakom: pri zahriatí sa môže roztrhnúť.
H280	Obsahuje plyn pod tlakom, pri zahriatí môže vybuchnúť.
H290	Môže byť korozívna pre kovy.

Rad H300: Výstražné upozornenia na nebezpečnosť pre zdravie	
H301	Toxický po požití.
H301+H312	Toxický po požití. Škodlivý pri kontakte s pokožkou.
H302	Škodlivý po požití.
H302+H332	Škodlivý po požití alebo vdýchnutí.
H304	Môže byť smrteľný po požití a vniknutí do dýchacích ciest.
H311	Toxický pri kontakte s pokožkou.
H312	Škodlivý pri kontakte s pokožkou.
H312+H332	Škodlivý pri kontakte s pokožkou alebo vdýchnutí.
H314	Spôsobuje vážne poleptanie kože a poškodenie očí.
H315	Dráždi kožu.
H317	Môže vyvolať alergickú kožnú reakciu.
H318	Spôsobuje vážne poškodenie očí.
H319	Spôsobuje vážne podráždenie očí.
H331	Toxický pri vdýchnutí.
H332	Škodlivý pri vdýchnutí.
H334	Pri vdýchnutí môže vyvolať alergiu alebo príznaky astmy, alebo dýchacie ťažkosti.
H335	Môže spôsobiť podráždenie dýchacích ciest.
H336	Môže spôsobiť ospalosť alebo závraty.
H351	Podozrenie, že spôsobuje rakovinu.
H360	Môže poškodiť plodnosť alebo nenarodené dieťa.
H360D	Môže poškodiť nenarodené dieťa.
H361d	Podozrenie, že spôsobuje poškodenie nenarodeného dieťaťa.
H361f	Podozrenie, že spôsobuje poškodenie plodnosti.
H362	Môže spôsobiť poškodenie u dojčených detí.
H370	Spôsobuje poškodenie orgánov.
H372	Spôsobuje poškodenie orgánov pri dlhšej alebo opakovanej expozícii.
H373	Môže spôsobiť poškodenie orgánov pri dlhšej alebo opakovanej expozícii.

Rad H400: Výstražné upozornenia na nebezpečnosť pre životné prostredie	
H400	Veľmi toxický pre vodné organizmy.
H410	Veľmi toxický pre vodné organizmy, s dlhodobými účinkami.
H411	Toxický pre vodné organizmy, s dlhodobými účinkami.
H412	Škodlivý pre vodné organizmy, s dlhodobými účinkami.
H413	Môže mať dlhodobé škodlivé účinky na vodné organizmy.

Doplňujúce informácie o nebezpečnosti a označovaní	
EUH031	Pri kontakte s kyselinami uvoľňuje toxický plyn.
EUH066	Opakovaná expozícia môže spôsobiť vysušenie alebo popraskanie pokožky.
EUH202	Kyanoakrylát. Nebezpečenstvo. V priebehu niekoľkých sekúnd zlepí kožu a očné viečka. Uchovávajte mimo dosahu detí.
EUH204	Obsahuje izokyanáty. Môže vyvolať alergickú reakciu.
EUH205	Obsahuje epoxidové zložky. Môže vyvolať alergickú reakciu.
EUH206	Pozor! Nepoužívajte spolu s inými výrobkami. Môžu sa uvoľňovať nebezpečné plyny (chlór).
EUH208	Môže vyvolať alergickú reakciu.
EUH210	Na požiadanie možno poskytnúť kartu bezpečnostných údajov.
EUH211	Pozor! Pri rozprašovaní sa môžu vytvárať nebezpečné respirabilné kvapôčky. Nevdychujte aerosóly ani hmlu.
EUH212	Pozor! Pri používaní sa môže vytvárať nebezpečný respirabilný prach. Nevdychujte prach.
EUH401	Dodržiavajte návod na používanie, aby ste zabránili vzniku rizík pre zdravie ľudí a životné prostredie.

Označovanie nebezpečných látok

Pri výrobkoch s označením nebezpečnosti dodržiavajte pokyny na použitie a kartu bezpečnostných údajov.

Výstražné slová:

Nebezpečenstvo:
Výstražné slovo pre závažnejšie kategórie nebezpečnosti

Pozor:
Výstražné slovo pre menej závažné kategórie nebezpečnosti



GHS01
Výbušné



GHS02
Horľavé



GHS03
Oxidujúce



GHS04
Plyny pod tlakom



GHS05
Korozívne/žieravé



GHS06
Akútna toxicita



GHS07
Nebezpečnosť pre zdravie



GHS08
Vážne ohrozenie zdravia



GHS09
Nebezpečné pre vodné prostredie

Obj. č. katalógu 9985389

Kontakt na technické oddelenie:
Tel. +49 (0)7524 700-0
E-Mail technik@movera.com

Vydavateľské údaje

Spoločnosť Movera GmbH
Holzstr. 21
D-88339 Bad Waldsee
Telefón: +49 (0) 7524.700-0
Fax: +49 (0) 7524.700-141
E-Mail: info@movera.com

Registrový súd: Amtsgericht Ulm
Č. v obchodnom registri: HRB 600404
IČ DPH: DE 812 497 160
Reg. č. WEEE: DE 68901829
Zastúpená konateľom:
Philipp Matheis

Všetky údaje zodpovedajú technickému stavu v čase tlače v júli 2026. Technické zmeny, zmeny tvaru, farby a výbavy, ďalší vývoj a zmeny cien jednotlivých výrobkov vyhradené. Chyby vyhradené.

KONTAKT PRE OBJEDNÁVKY

karavaning.sk

eshop@ok-karavany.sk

+421 948 072 793

SERVIS

servis@ok-karavany.sk

+421 940 886 098

OK karavany s.r.o.

Vrútocká cesta 9, 038 52 Sučany

2027/28